住友传动技术中国网络

上海 第一分公司
上海市长宁区虹桥路1386号文广大厦1101室
邮编:200336
电话:021-34627877
传真:021-34627922

江苏 苏州分公司
苏州市高新区狮山路88号金河国际中心2111室
邮编:215011
电话:0512-68050638
传真:0512-68050568

江苏 无锡分公司
无锡市滨湖区梁溪路51号万达广场A区写字楼2011室
邮编:214000
电话:0510-82735106
传真:0510-82722686

江苏 南京分公司
南京市秦淮区中山南路49号南京商茂世纪广场16楼A4座
邮编:210005
电话:025-86890102
传真:025-86890121

浙江 杭州分公司
杭州市下城区凤起路78号国际假日酒店商务楼408室
邮编:310003
电话:0571-28909729
传真:0571-28909730

浙江 宁波办事处
宁波市海曙区龙嘘路
邮编:315016
电话:13306687987
传真:0574-89021801

浙江 温州办事处
温州市瓯海区高翔路
邮编:325006
电话:18857791797

江苏 常州办事处
常州市天宁区茶山街道
邮编:213004
电话:13775008015

北京 北京分公司
北京市朝阳区东三环中路16号京粮大厦1408室
邮编:100022
电话:010-84854688
传真:010-84854698

天津 天津分公司
天津市东丽经济开发区三经路7号
邮编:300300
电话:022-24980364
传真:022-24985406

辽宁 沈阳分公司
沈阳市和平区和平北大街69号总统大厦C座1903室
邮编:110003
电话:024-22812030
传真:024-22812032

辽宁 大连分公司
大连市沙河口区黄河路677号天兴-罗斯福国际中心写字楼1712室
邮编:116021
电话:0411-84521309
传真:0411-84521306

河北 唐山办事处
唐山市开平区现代装备制造工业区园区道35号SCL营业部
邮编:063021
电话:0315-3390889
传真:0315-3390858

河北 石家庄办事处
石家庄市新华区誉宏路
邮编:050000
电话:15032607677

黑龙江 哈尔滨办事处
哈尔滨市香坊区香康街
邮编:150036
电话:18646118585

山东 青岛分公司
青岛市市南区山东路40号广发金融大厦1304-C
邮编:266071
电话:0532-86660107
传真:0532-86660105

河南 郑州分公司
郑州市金水区国基路87号汇泽时代广场写字楼1608室
邮编:450039
电话:0371-63857861
传真:0371-63857222

安徽 合肥分公司
合肥市政务区东流路999号新城国际A座1707室
邮编:230022
电话:0551-62852400
传真:0551-62852401

山东 济南分公司
济南市历下区华能路38号汇能大厦2305室
邮编:250014
电话:0531-88119586
传真:0531-88119585

山东 烟台办事处
烟台市福山区银河路
邮编:265500
电话:18660559973

湖北 武汉分公司
武汉市硚口区硚口路中山大道1号越秀财富中心1104A
邮编:430022
电话:027-85710230

湖南 长沙办事处
长沙市雨花区万家丽路欧亚达国际广场3栋2475室
邮编:410007
电话:0731-84132878

山西 太原办事处
太原市万柏林区和平北路
邮编:030009
电话:13994299571

广东 东莞办事处
东莞市长安镇振安东路
邮编:523853
电话:15622970519

香港 住重减速機 (香港) 有限公司
香港新界沙田安耀街2号新都广场28楼19室
邮编:999077
电话:00852-24601881
传真:00852-24601882

广东 广州分公司
广州市天河区林和西路161号中泰国际B座2006室
邮编:511356
电话:020-38288465

福建 福州分公司
福州市台江区五一中路88号平安大厦7F-C2单元
邮编:350005
电话:0591-87608527
传真:0591-87608617

广东 深圳办事处
深圳市宝安区航城街道三围北十一巷
邮编:518126
电话:18824233925

陕西 西安分公司
西安市雁塔区高新四路一号高科广场A座702室
邮编:710075
电话:029-88365200
传真:029-88365202

四川 成都分公司
成都市青羊区人民南路一段86号城市之心大厦19楼E座
邮编:610016
电话:028-86203055
传真:028-86203058

重庆 重庆办事处
重庆市九龙坡区火炬大道99号千叶大厦3栋14-4室
邮编:400000
电话:023-63801663
传真:023-63801662

福建 厦门办事处
厦门市湖里区金湖路
邮编:361015
电话:18659247882

云南 昆明办事处
昆明市五华区红锦路
邮编:650231
电话:0871-63510627
传真:0871-63510602

宁夏 银川办事处
银川市金凤区福州北街
邮编:750000
电话:13895489459

新疆 乌鲁木齐办事处
乌鲁木齐市沙依巴克区西山路
邮编:830000
电话:18999995581

江西 南昌办事处
南昌市新建区湾里射击中心路
邮编:330004
电话:18720988076

住友重机械减速机(上海)有限公司
上海市松江区书崖路301号2幢
邮编:201611
电话:021-57748866
传真:021-57748510
www.sumitomodrive.com

上海工厂
上海市松江区书崖路301号2幢
邮编:201611
电话:021-57748866
传真:021-57748510

天津工厂
天津市东丽经济开发区三经路7号
邮编:300300
电话:022-24993501
传真:022-24993507

苏州工厂(伺服电机)
苏州市吴中经济开发区兴吴路69号3幢
邮编:215104
电话:0512-66870618
传真:0512-66870718

唐山工厂
唐山市开平区现代装备制造工业区园区道35号
邮编:063021
电话:0315-3390880
传真:0315-3390939

广州工厂
广州市花都区菊花石大道333号自编1号厂房
邮编:510870
电话:020-82981075
传真:020-32221017

沈阳工厂(变频器)
沈阳市浑南新区创新一路99甲-11号
邮编:110169
电话:024-23786568
传真:4008266163-69955

住友传动技术全球其他网络

Asia/Oceania

Japan
Sumitomo Heavy Industries, Ltd. (SHI)
TEL (81)3-6737-2511

Korea
Sumitomo (SHI) Cyclo Drive Korea, Ltd. (SCK)
Tel: (82)2-730-0151

Singapore
Sumitomo (SHI) Cyclo Drive Asia Pacific Pte. Ltd. (SCA)
Tel: (65)6591-7800

Philippines
SCA Branch Office in Philippines
Tel: (63)2-8584-4921

Vietnam
SM-Cyclo (Vietnam) Co., Ltd (SMVN)
Tel: (84)24-3766-3709

Malaysia
SM-Cyclo (Malaysia) Sdn. Bhd. (SMMA)
Tel: (60)3-5121-0455

Indonesia
PT. SM-Cyclo Indonesia (SMID)
TEL (62)21-29612100

Thailand
SM-Cyclo (Thailand) Co., Ltd. (SMTH)
Tel: (66)2670-0998

Australia
Sumitomo (SHI) Hansen Australia Pty. Ltd. (SHAU)
Tel: (61)1300-037-483

India
Sumi-Cyclo Drive India Private Limited (SDI)
Tel: (91)96077-45353

Americas

U.S.A.
Sumitomo Machinery Corporation of America (SMA)
Tel: (1)757-485-3355

Canada
SM-Cyclo of Canada, Ltd. (SMC)
Tel: (1)604-525-5403

Mexico
SM-Cyclo de México, S.A. de C.V. (SMME)
Tel: (52)81-8144-5130

Brazil
Sumitomo Indústrias Pesadas do Brasil Ltda. (SHIB)
Tel: (55)11-4403-9292

Chile
SM-Cyclo de Chile, Ltda. (SMCH)
Tel: (56)2-892-7000

Argentina
SM-Cyclo de Argentina S.A. (SMAR)
Tel: (54)9-11-2041-6185

Guatemala
SM Cyclo de Guatemala Ensambladora, Ltda. (SMGT)
TEL (502)6648-0500

Colombia
SM Cyclo Colombia, S.A.S (SMCO)
TEL (57)1300-0673

Peru
SM Cyclo de Perú, S.A.C. (SMPE)
TEL (51)1-7130342

Europe

Germany
Sumitomo (SHI) Cyclo Drive Germany GmbH (SCG)
Tel: (49)8136-660

Austria
SCG Branch Austria Office
Tel: (49)664-2840490

Belgium
Hansen Industrial Transmissions NV (HIT)
Tel: (32)3-450-12-11

France
SM-Cyclo France SAS (SMFR)
Tel: (33)1-64-17-17-20

Italy
SM-Cyclo Italy Srl (SMIT)
Tel: (39)293-481101

Spain
Sociedad Industrial de Transmisiones, S.A. (SIT)
Tel: (34)9434-572-00

United Kingdom
SM-Cyclo UK Ltd. (SMUK)
Tel: (44)1482-790340

Turkey
SM-Cyclo Turkey Güç Aktarım Sis. Tic. Ltd. Sti.(SMTR)
TEL (90)216-250-60-69

Sumitomo Drive Technologies

Bevel BUDDYBOX® 减速机4系列

对应超高效率 IE3 电机

Sumitomo Drive Technologies

Bevel BUDDYBOX®

Bevel BUDDYBOX®减速机 4系列

GB3效率（IE3）电机专用产品目录

GB3效率(IE3)

齿轮电机已上市!

■电机的效率法规

在防止全球变暖的背景下，为减少能源这个二氧化碳产生源的使用量，世界各国及地区都已实施了旨在推广高效能电机的效率法规。

三相感应电机的效率法规(GB3效率 IE3级)已从2021年6月开始执行。(法规及电机的详细内容请参见A6～A7页)

本产品目录登载了适用该效率法规的GB3效率(IE3)齿轮电机。

Table of Contents

目录

A 概要

目录	A2
特点	A4
对应海外标准	A6
优质可靠的产品系列	A8
GB3(IE3)效率电机使用注意事项	A12

B 齿轮电机·选型

选型	B3
齿轮电机标准规格	B4
型号	B5
安装位置代号和端子箱位置	B6
减速机生产范围	B18
选型步骤	B22
负载系数	B28
选型表说明	B32
选型表	B33

C 齿轮电机·尺寸图

尺寸图	C1
轴上安装·箱体安装	C3
法兰安装	C49
底脚安装	C95

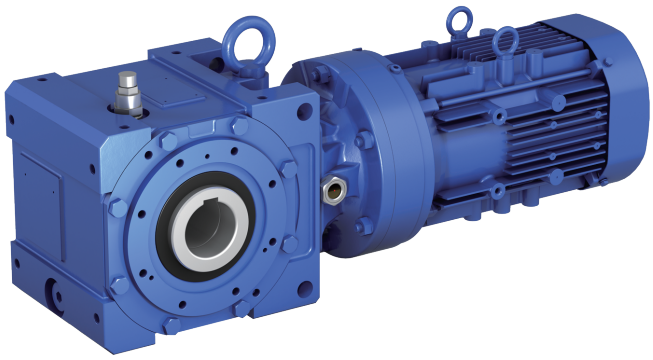

D 减速机·选型

选型	D3
减速机标准规格	D4
型号	D6
型号例和产品例	D7
减速机生产范围	D8
选型步骤	D10
选型例	D12
负载系数	D13
选型表说明	D14
选型表	D15
减速比 11～305	D16
减速比 364～10658	D120

E 减速机·尺寸图

尺寸图	E1
轴上安装·箱体安装	E2
法兰安装	E6
底脚安装	E10

F 技术资料

结构图	F2
铭牌说明	F3
润滑	F4
许用径向和轴向负载	F7
转动惯量·GD^2	F16
输出轴轴端详细尺寸	F22
输入轴轴端详细尺寸	F23
空心轴型使用资料	F24
实心轴型使用资料	F27
电机风扇罩	F28
涂装和防锈	F29
参考资料篇	F30

G 选配件

使用环境	G2
安装	G6
涂装·防锈	G17

H 其他

保修标准	H2
安全注意事项	H3

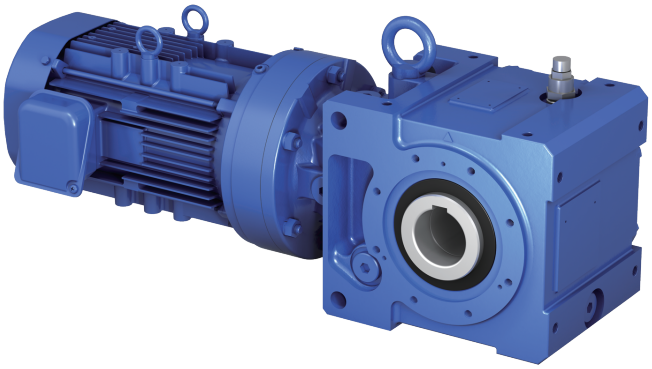

Features of the Bevel BUDDYBOX®

特点

输入级采用CYCLO®减速机，输出级采用伞齿轮。利用CYCLO®减速机具有的特点和丰富选项的直交轴齿轮电机。

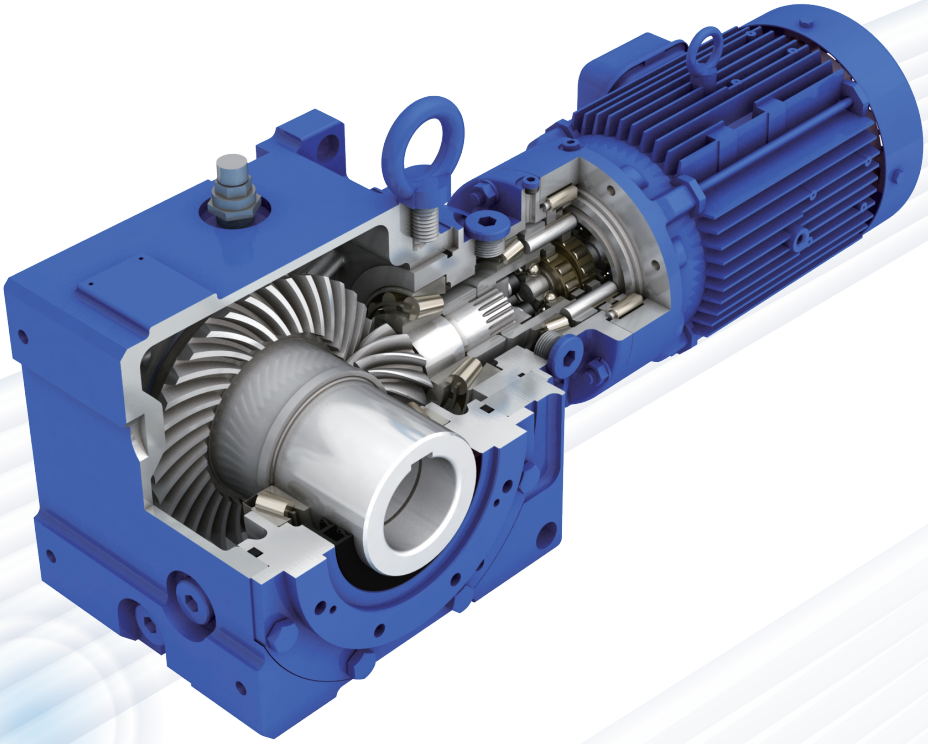

结构紧凑且许用径向负载大

与同级别的直交轴型齿轮电机相比，尺寸更紧凑。
另外，由于采用了FCD制齿轮箱，许用径向负载大幅提高。

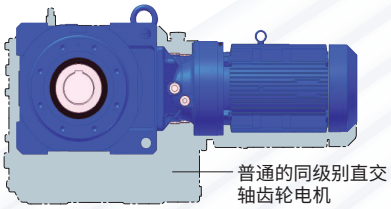

寿命长、耐冲击性超群

输入级采用CYCLO®减速机或行星齿轮，与斜齿轮相比，耐用冲击性优异、寿命长。

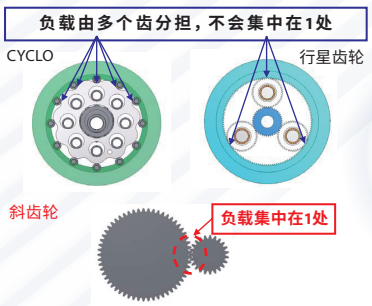

润滑维护性提高

在输入级和输出级，将原来分为润滑脂和润滑油的润滑方式变为一个。
润滑油的准备更加方便。

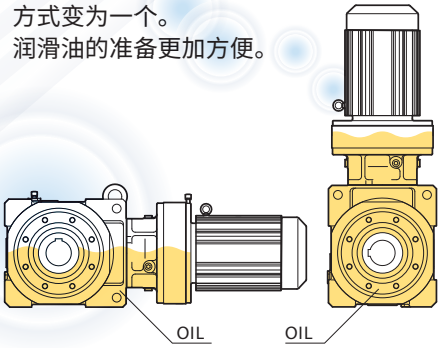

丰富的应用产品和选项

由于输入级采用CYCLO®减速机，
可将CYCLO®减速机所具有的丰富选项和应用产品作为直交轴齿轮电机提供。
可适应客户的各种用途。

选项例

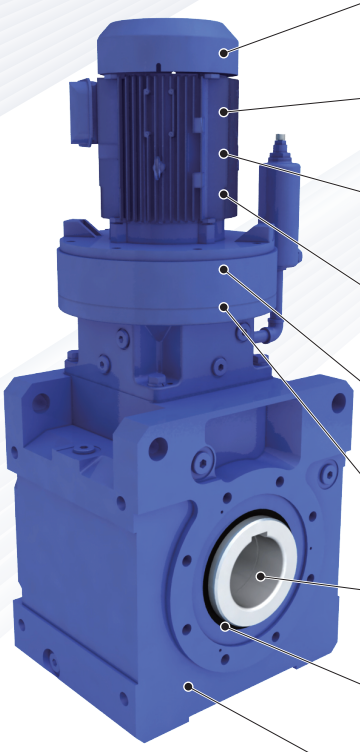

	环境设备 上下水道用装置 垃圾处理装置	起重机 行走装置 横移装置	搬运 堆垛机 传送机	化工厂 搅拌机 泵	炼钢厂 轧制装置 传送机
带编码器		○	○		
耐压防爆型电机规格				○	
变频用电机规格	○	○	○	○	
海外标准电机规格	○	○	○	○	○
伺服电机用空心输入轴			○		
带力矩限制器	○				
带收缩盘		○	○		
双油封（标准对应输出轴）	○	○	○	○	○
FCD制齿轮箱（标准对应）		○		○	○

应用产品·相关产品

●带力矩限制器
Bevel BUDDYBOX®
减速机 4系列

可保护重要装置免受过载破坏。

☞【 产品目录 C2024】

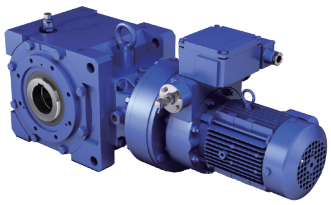

功 率：0.2～5.5kW
减速比：364～26492

●Helical BUDDYBOX®减速机

将CYCLO®减速机与空心轴斜齿轮箱组合在一起的平行轴齿轮电机

☞【 产品目录 C2019】

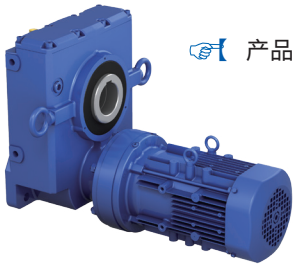

功 率：0.1～30kW
减速比：11～4365

对应海外标准
减速电机

各国及地区效率法规的内容与住友的对应状况（截至2026年3月）

国家、地区	欧洲(EU) 英国 注)2	中国	韩国	中国台湾	美国	加拿大
效率法规的内容（减速电机、电机单体）：标准	欧洲 EN 英国 BS	GB	KS	CNS	EISA、NEMA	EEAct、CSA
	欧洲 EN 60034-30-1: 2014 英国 BS EN 60034-30-1: 2014	GB18613: 2020	KS IEC60034-2-1	CNS 14400	NEMA MG1-12-12	CSA C390
效率等级	高效率 IE2 / 超高效率 IE3 / 特高效率 IE4	超高效率 GB3级(IE3)	超高效率 IE3	超高效率 IE3 / 特高效率 IE4	超高效率 IE3	超高效率 IE3
法规实施时间	2023年7月1日 (修改)	2021年6月1日 (修改)	2018年10月1日 (修改)	2025年7月1日 (修改)	2016年6月1日 (修改)	2017年6月28日 (修改)
功率范围	0.12～1000kW	0.12～375kW	0.75～375kW	0.75～200kW	1～500HP	1～500HP
极数(P)	2、4、6、8	2、4、6、8	2、4、6、8	2、4、6	2、4、6、8	2、4、6、8
电源电压 频率	50V超～1000V 50Hz、60Hz、50/60Hz	1000V以下 50Hz	600V以下 60Hz	600V以下 60Hz、50/60Hz	600V以下 60Hz	600V以下 50Hz、60Hz、50/60Hz
工作制	S1、S3 80%ED以上、 S6 80%ED以上	S1、S3 80%ED以上	S1、S3～S10	S1	S1	S1
适用对象	减速电机 电机单体	减速电机 电机单体	减速电机 电机单体	减速电机 / 电机单体	减速电机 / 电机单体	减速电机 / 电机单体
	无制动器、带制动器 变频	无制动器、带制动器 变频	无制动器、带制动器 变频	- / 无制动器 带制动器	无制动器、带制动器 变频	无制动器、带制动器 变频
非适用对象	水下电机、防爆型 泵一体型等	变频专用注)9 防爆型、泵一体型等	泵一体型等	全部 / 变频等	变频专用注)9 泵一体型等	变频专用注)9 水下电机等
法规实施时间表	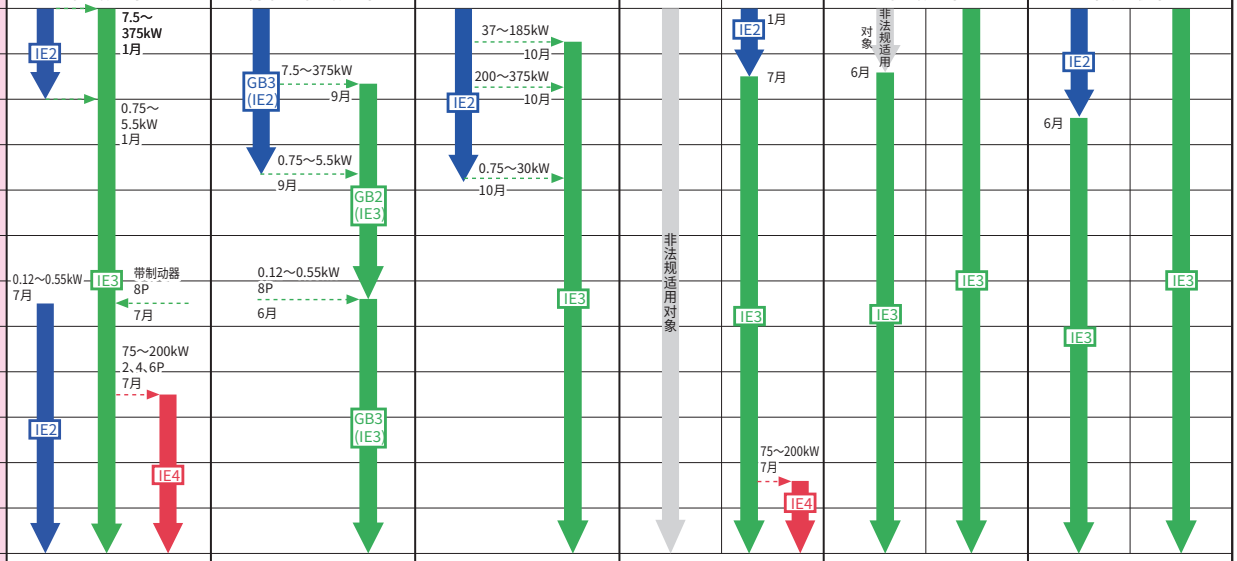					
其他	无认证及标签制度 铭牌上印有效率值 及效率等级。	贴有CEL标签	贴有KEL标签 向韩国出口减速电机，韩国购买方需要提供必要的能效认证资料。 详细请咨询我司。	一体型减速电机为 非能效法规适用对象	电机铭牌上刻印以下标识 CC305B	电机铭牌上刻印以下标识 Energy Verified
住友对应内容（减速电机）注)1 功率范围：无制动器	0.2～55kW 注)3	0.2～55kW	0.75～55kW	0.75～55kW	1～75HP	1～75HP
功率范围：带制动器	0.2～45kW 注)3	0.2～30kW	0.75～30kW	0.75～45kW	1～40HP	1～40HP
极数(P)	4	4	4	4	4	4
代表电源 电压频率	230/400V、400V 50Hz	220/380V、380/400/415V 50Hz	220/380V、440V 60Hz	220/380V 60Hz	230/460V 60Hz	230/460V、575V 60Hz
能效等级：无制动器 / 带制动器	IE3	IE3	IE3	IE3注)4	IE3	IE3

注）1. 本公司对应内容以减速电机的效率法规为对象，与电机单体的效率法规不同。
2. 英国与欧洲（EU）标准不同，但效率法规的内容相同。
3. 在欧洲（EU）和英国0.2~0.55kW是IE2能效，住友是将IE3等级作为标准规格制作。
4. 减速电机为非能效法规适用的对象，以IE3等级为标准规格制作。但不是获得该国认证的产品（也可以进行标准效率的制作）。
5. 电机需要从巴西直接进口。
6. 澳大利亚、新西兰的能效规定相当于IE2等级，住友是以IE3等级作为标准规格制作。

电机标准根据所在国家或地区而不同

在中国以外使用时，电机需符合各个国家或地区的规格、能效法规。

巴西	澳大利亚 新西兰	俄罗斯 (EAEU)	新加坡	墨西哥		越南		国家、地区	
NBR	AS/NZS	TR CU	IEC	NOM		TCVN		标准	效率法规的内容（减速电机、电机单体）
ABNT NBR 17094-1	AS/NZS 1359.5: 2004	不明确	IEC60034-30-1 (2014)	NOM-016-ENER-2025		TCVN7540-1: 2013			
超高效率 IE3	高效率 IE2相当	超高效率 IE3	超高效率 IE3	超高效率 IE3		标准效率 IE1		效率等级	
2019年8月30日 (修改)	澳大利亚 2006年4月1日 新西兰 2011年6月16日	2019年1月1日 (修改)	2018年10月1日	2026年2月15日 (修改)		2015年1月1日 (修改)		法规实施时间	
0.12～370kW	0.73～185kW	0.75～375kW	0.75～375kW	1～500HP		0.75～150kW		功率范围	
2、4、6、8	2、4、6、8	2、4、6	2、4、6	2、4、6、8P		2、4、6		极数(P)	
600V以下 60Hz	1100V以下 50Hz	1000V以下 50Hz、60Hz	1000V以下 50Hz	600V以下 50Hz、60Hz		1000V以下 50Hz、60Hz		电源电压 频率	
S1	S1	S1	S1	S1		S1		工作制	
减速电机 电机单体	减速电机 电机单体	减速电机 电机单体	减速电机 电机单体	减速电机	电机单体	减速电机	电机单体	适用对象	
无制动器、带制动器	无制动器、带制动器 变频	无制动器、带制动器	无制动器	无制动器、带制动器 变频		不明确			
变频 防爆型（Exn除外）等	防爆型等	带制动器 泵一体型等	带制动器 泵一体型等	泵一体型等		减速电机 变频专用注)9、防爆型		非适用对象	
IE2	IE2	1月 7.5～375kW 1月 IE2 0.75～5.5kW 1月		非法规适用对象	IE3	非法规适用对象	1月 IE1	2015年	法规实施时间表
								2016年	
								2017年	
			10月					2018年	
8月								2019年	
	IE2				IE3		IE1	2020年	
								2021年	
		IE3						2022年	
IE3			IE3					2023年	
								2024年	
								2025年	
				2月 IE3				2026年	
贴有ABNT标签	有认证制度， 但无标签制度。 电机铭牌上刻 印效率值。	无认证及标识制度。 铭牌上印有效率值及效率等级。 在JEMA（日本电气工业会）的报告中列出了上述时间表，但俄罗斯相关部门的官方公告未加以确认。	有认证制度， 但无标签制度。 出口到新加坡的减速电机，购买方需要进行必要的申请（终端用户除外）。详细请咨询。	有认证及标签制度。 正在收集认证信息。		有认证及标签制度。 一体式减速电机 不属于效率法规适用对象。		其他	
0.12～11kW注)5	0.75～55kW	0.75～55kW	0.75～55kW	-		0.75～55kW		无制动器	功率范围 住友对应内容（减速电机）注)1
	0.75～45kW	0.75～45kW	0.75～45kW			0.75～45kW		带制动器	
4	4	4	4			4		极数(P)	
200V、380V、440V 60Hz	240/415V、415V 50Hz	220/380V、380V 50Hz	230/400V、400V 50Hz			220/380V、380V 50Hz		代表电源 电压频率	
IE3	IE3注)6	IE3	IE3			IE3注)4		无制动器	能效等级
		IE3注)7	IE3注)8					带制动器	

注）7. 在俄罗斯，带制动器不受效率限制的，但是IE3等级的制作也是可以的。
8. 在新加坡，带制动器是不受效率限制的，但以IE3等级为标准规格制作（标准效率也可以制作）。
9. 变频器专用电机，是指在没有变频器的情况下无法运转，或性能显著下降的电机。
10. IE3变频电机，是按照变频器驱动规格（扭矩特性请参见电机样本）生产直接启动的电机。订购时请指定变频驱动。
11. 我司只能对应日本规格的耐压防爆型、安全增加防爆型电机。
12. 法规适用对象以外的电机功率，按标准能效生产。
13. 本表格记载的内容，如有变更，恕不通知。

优质可靠的产品系列
Product Lineup

齿轮电机·减速机

6W 40W 90W 0.1kW 0.2kW 2.2kW 3.7kW 5.5kW 30kW 55kW 132kW 1000kW

同心轴

ALTAX®NEO

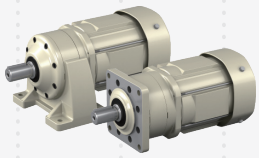

采用 CYCLO® 减速机减速机构的小型齿轮电机。采用同心轴且具有行业内最小的法兰尺寸，另外对安装方向无限制，因此可根据用途自由设计。
【☞产品目录 C2015】

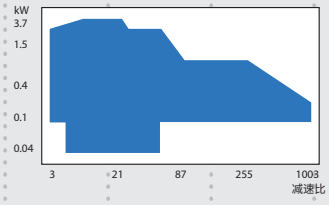

CYCLO® 减速机

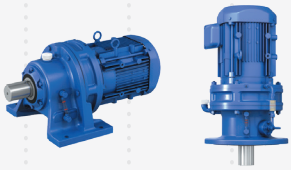

拥有 1000 万台的销售业绩，是减速机的代名词。
【☞产品目录 C2001】

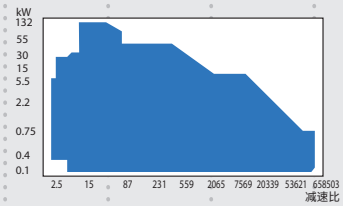

COMPOWER® 行星齿轮减速机

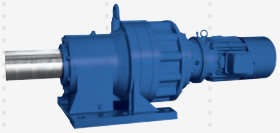

扭矩高且径向尺寸小。
凭借独创性构思和机构，全长尺寸也实现了大幅缩短。
- 额定扭矩 0.46 ～ 736kN·m

【☞产品目录 P1001】

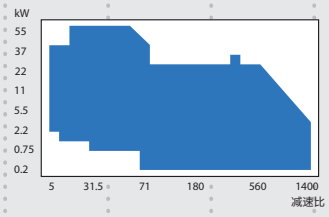

平行轴

ASTERO® 齿轮电机

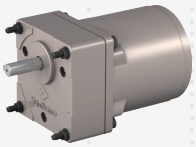

电机与齿轮头采用使用方便的可分离结构。电机种类丰富，可进行各种组合。
【☞产品目录 E0201】

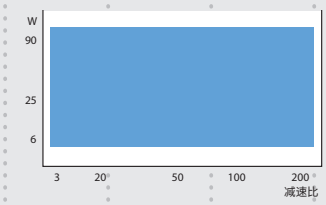

PREST®NEO 齿轮电机

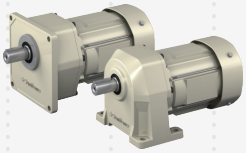

具有结构紧凑、低噪音、许用径向负载大等特点，是使用极为方便的新型平行轴齿轮电机。
【☞产品目录 A0602】

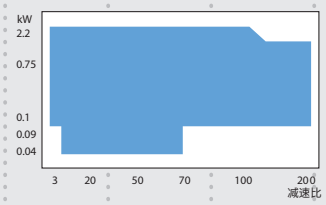

Helical BUDDYBOX® 减速机

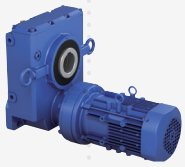

将 CYCLO® 减速机与空心轴斜齿轮箱组合在一起的平行轴齿轮电机。
【☞产品目录 C2019】

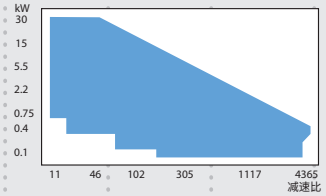

PARAMAX® 减速机 9000 系列

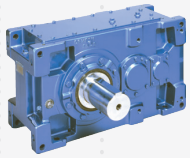

采用高强度齿轮，结构紧凑。
高功能、高性能的平行轴减速机。
- 额定扭矩 2.6 ～ 552kN·m

【☞产品目录 G2020·G2030】

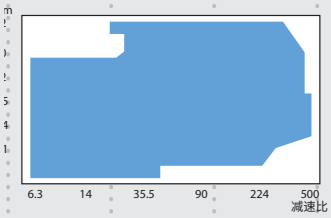

6W 40W 90W 0.1kW 0.2kW 2.2kW 3.7kW 5.5kW 30kW 55kW 132kW 1000kW

15W 25W 90W 0.1kW 5.5kW 11kW 55kW 1400kW

直交轴

ASTERO® 齿轮电机

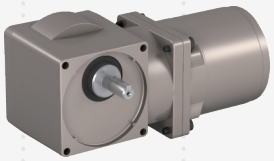

采用准双曲面齿轮及分离结构的直交轴齿轮电机。
无扭矩限制，效率高。
【☞产品目录 E0201】

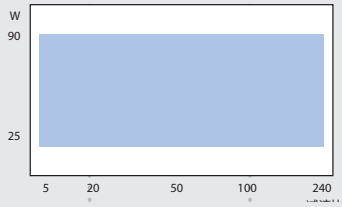

HYPONIC 减速机 ®

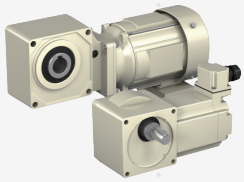

采用准双曲面齿轮。品种丰富，可对应 15W ～ 11kW 的功率范围和服务系数。
【☞产品目录 A0602】

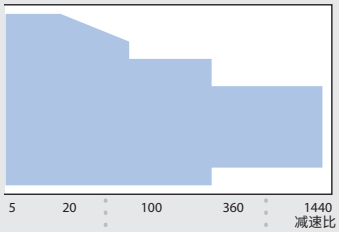

Bevel BUDDYBOX® 减速机

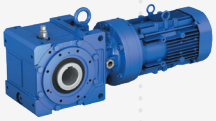

利用 CYCLO® 减速机的优异特点、在输出级增加了伞齿轮的直交轴齿轮电机。
【☞ 产品目录 C2030】

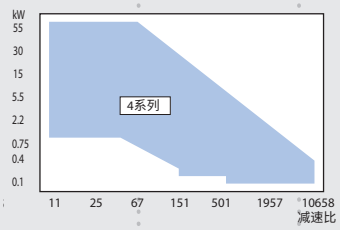

PARAMAX® 减速机 9000 系列

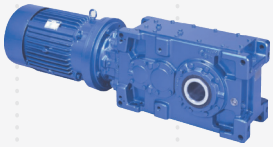

采用高强度齿轮，可实现小型化及电机直联结构。
高功能、高性能的直交轴减速机。
- 额定扭矩 2.6 ～ 552kN · m

【☞产品目录 G2020 · G2030】

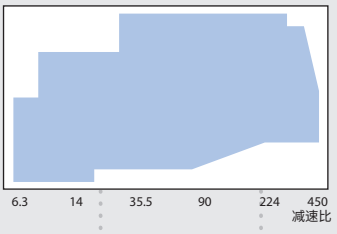

15W 25W 90W 0.1kW 5.5kW 11kW 55kW 1400kW

ALTAX®NEO、ASTERO®、PREST® NEO、HYPONIC 减速机 ® 为住友重机械齿轮电机株式会社制，其他为住友重机械工业株式会社制。

优质可靠的产品系列
Product Lineup

运动·控制·传动(MCD)

许用最大扭矩

30N·m　35N·m　330N·m　380N·m　410N·m　1000N·m　1370N·m　3000N·m　3100N·m　6200N·m　7600N·m　11000N·m

精密控制用 CYCLO® 减速机 F 系列

FC-A F1C-A F2C-A 系列

定位用
紧凑型
【☞产品目录 F2001】

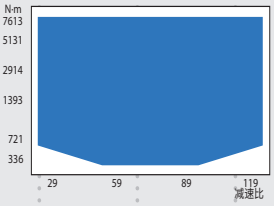

F4C-D 系列

定位用
高性能
紧凑型
【☞产品目录 F2002·F2004】

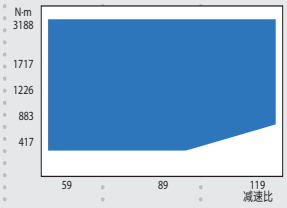

F4C-C F2C-C 系列

定位用
大直径空心
高速轴型
【☞产品目录 F2003】

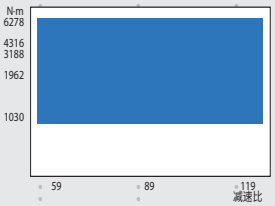

FC-T F2C-T 系列

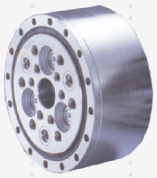

定位用
高减速比型
【☞产品目录 F2001】

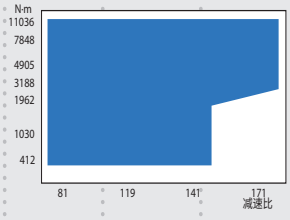

行星齿轮减速机

IB 系列

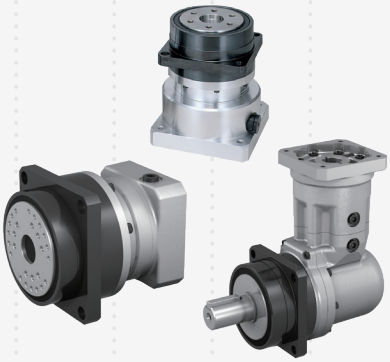

伺服电机用行星齿轮减速机
行业领先的小型化。
● 齿隙：P1 型　3min/15min
　　P2 型　3min
　　PK1 型 6min/15min
【☞产品目录 Z2004·L2043·Z2007】

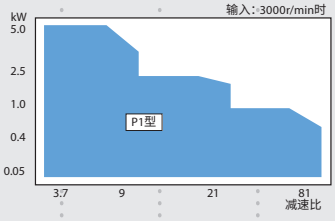

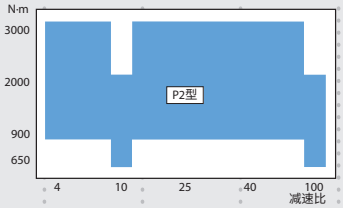

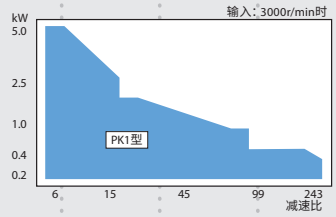

CYCLO® 减速机

伺服电机用 CYCLO® 减速机

带各公司伺服电机用法兰 CYCLO 减速机
● 齿隙：标准系列　60min
　　低齿隙系列　6min
【☞产品目录 C2103】

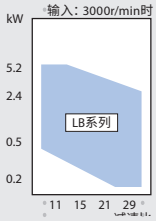

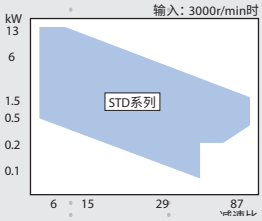

30N·m　35N·m　330N·m　380N·m　410N·m　1000N·m　1370N·m　3000N·m　3100N·m　6200N·m　7600N·m　11000N·m

变频器

25W　0.1kW　0.2kW　0.75kW　2.2kW　3.7kW　5.5kW　7.5kW　55kW

CAI 系列

结构紧凑、使用方便的变频器。
电源为单相 100V/200V 通用。
- 输出：25W ～ 100W

【☞产品目录 E0201】

SF-520 系列

操作简单的齿轮电机用变频器。
- 输出：0.1kW ～ 2.2kW

【☞产品目录 D2201】

HF-520/HF-X20 系列

高扭矩、高功能的无传感器矢量变频器。
- 输出：0.2kW ～ 7.5kW
- 可对应 d2G4
  （HF-X20 系列／ 0.2kW ～ 3.7kW）

【☞产品目录 D2301】

HF-430 α 系列

内置静噪滤波器、高性能无传感器矢量变频器。
- 输出：5.5kW ～ 55kW
- 可对应 d2G4

【☞产品目录 D2401】

机械式变速机

BEIER® 无级变速机

大功率、长寿命，具有 50 年以上传统、广受好评的机械式无级变速机。
- 功率：0.2kW ～ 150kW

【☞产品目录 B2001】

蜗轮减速机

HEDCON® 蜗轮减速机

采用独创的二次接触理论，实现了高效率、高强度的高性能蜗轮减速机。
- 扭矩：0.8 ～ 82kN · m

【☞产品目录 W0101】

GB3(IE3)效率电机使用注意事项

使用商用电源时

GB3(IE3)效率电机（“领跑者计划”电机）的特性与以往的标准效率电机不同。
特别是在更换已有产品时，需重新考虑动力及周边设备。

■电机特性

【例】
电机功率　2.2kW
电源电压　200V 60Hz

标准效率电机

电机转速：1700r/min　起动扭矩：204%
额定电流值：8.90A　停转扭矩：229%
起动电流值：46.9A

GB3(IE3)效率电机

电机转速：1740r/min　起动扭矩：297%
额定电流值：9.32A　停转扭矩：402%
起动电流值：74.9A

GB3(IE3)效率电机

- 由于减少了产生的损耗，转速要比以往的标准效率电机快。
  对于运转速度不能提高的用途，由于电机转速的增加而需要重新选择减速比。
- 由于转速增加，负载扭矩与标准效率电机相同或增加时，电机输出也将增加。
  在某些负载条件下，消耗功率可能大于标准效率电机。
- 为减少铜损，降低了电机的绕组电阻，起动电流、起动扭矩、停转扭矩（最大扭矩）与标准效率电机相比有所增加。
- 可能需要更换断路器等周边设备。

■起动/停止频率和减速机的负载系数

标准效率电机

起动·停止频率（次/小时）	～3小时/天			～10小时/天			～24小时/天		
	I	II	III	I	II	III	I	II	III
10 以下	0.80	1.00	1.20	1.00	1.10	1.35	1.20	1.25	1.50
～200 以下	0.85	1.10	1.30	1.10	1.30	1.50	1.25	1.50	1.65
～500 以下	0.90	1.20	1.40	1.15	1.45	1.60	1.30	1.60	1.75

GB3(IE3)效率电机

起动·停止频率（次/小时）	～3小时/天			～10小时/天			～24小时/天		
	I	II	III	I	II	III	I	II	III
1 以下	0.80	1.00	1.20	1.00	1.10	1.35	1.20	1.25	1.50
～3 以下	0.80	1.00	1.25	1.00	1.20	1.45	1.20	1.35	1.55
～10 以下	0.80	1.10	1.30	1.00	1.30	1.50	1.20	1.45	1.65
～60 以下	0.80	1.20	1.40	1.00	1.40	1.60	1.20	1.65	1.80

- GB3(IE3)效率电机的起动扭矩、停转扭矩（最大扭矩）较大，其选型步骤、起动/停止频率以及减速机的负载系数与标准效率电机不同。（详细内容请参见B29页、D14页）

变频驱动时

可与标准效率电机一样使用，但变频器的参数（额定电流值等）不同。
将已有产品更换为GB3(IE3)效率电机，而继续使用原有变频器时，需要变更变频器的参数。

■电子热继电器设定

- 由于额定电流值比标准效率电机高，因此需要变更电子热继电器的设定值。

■V/F控制、固定扭矩提升运转时

- 若采用标准效率电机的扭矩提升设定值，低速运转时流过的电流可能会过大。
  电流过大时，请降低设定值。

■无传感器控制运转时

- 更换齿轮电机后，应进行自动调整。

电机制动器

GB3(IE3)效率电机的制动器与传统的标准效率电机及AF变频电机的制动器，在制动时的动作延迟时间及标准制动扭矩等方面的特性不同。
特别是对已有产品进行了更换时，因制动器的不同停止位置会发生偏离，因此可能需要调整制动器的制动电路及变频驱动时制动器制动的控制信号时序。

【例】电机功率　2.2kW

制动特性		标准效率电机		GB3(IE3)效率电机	
		三相电机	AF变频电机	GB3(IE3)效率三相电机	GB3(IE3)效率三相变频电机
制动器型号		FB-3D	FB-5B	FB-3E	
制动扭矩(N·m)		22	37	22	
制动时的动作延迟时间（秒）	普通制动电路（同时切断电路）	0.3～0.4	-	0.75～0.95	-
	变频用普通制动电路（分别切断电路）	0.15～0.2	0.2～0.25	0.4～0.5	
	紧急制动电路	0.01～0.02	0.01～0.02	0.02～0.04	

Bevel BUDDYBOX®
4 系列

B

齿轮电机

	页码
1. 选型	B3
2. 选型表	B33

M E M O

B 齿轮电机

1. 选型

	页码
齿轮电机标准规格	B4
型号	B5
安装位置代号和端子箱位置	B6
减速机生产范围	B18
选型步骤	B22
负载系数	B28
选型表说明	B32

齿轮电机（电机直联型）标准规格

减速机部

项目	规格
润滑方式	输出齿轮部：油浴式润滑，输入齿轮（CYCLO 减速机）部：油浴式或脂润滑
减速方式	输出部：伞齿轮 输入部：具有次摆线类曲线齿形的内接式行星齿轮机构，或单纯行星齿轮机构
输出旋转方向	请参见 B8 ～ B16 页。

电机、减速机通用

项目		规格
环境条件	设置场所	屋内型：室内（尘埃少、淋不到水的场所） 室外型：室内及室外（会淋到少量雨水的场所） 振动 1G 以下
	环境温度	-10°C～ 40°C
	环境湿度	85%以下
	海拔高度	海拔 1000m 以下
	环境空气	无腐蚀性气体、爆炸性气体、蒸汽等。 无灰尘、通风良好的场所。
安装方法 注		输出轴方向水平、输出轴方向垂直 轴上安装、法兰安装、箱体安装、底脚安装 （请务必在订购时指定。详细内容请参见 B5 页。）
与应用机械的连接方式		通过空心轴与机械轴直接连接、联轴器直接连接、齿轮、链轮以及带轮 / 皮带驱动等
涂装		涂装材料：酞酸类 涂装颜色：近似于孟塞尔 6.5PB 3.6/8.2（多瑙蓝）

注）安装场所倾斜（倾斜角 1 度以上）时请咨询本公司。

型　号

L	H	Y	M		3	-	4A105		-		-	EP	Y1	-	B	-	46
①	②	③	④	⑤	⑥		⑦	⑧		⑨		⑩	⑪		⑫		⑬

① 机型代号

Bevel BUDDYBOX®减速机：L

② 输出轴方向

输出轴方向 水平	H	输出轴方向 垂直(空心轴)/垂直向下(实心轴)	V	输出轴方向 垂直向上(实心轴)	W

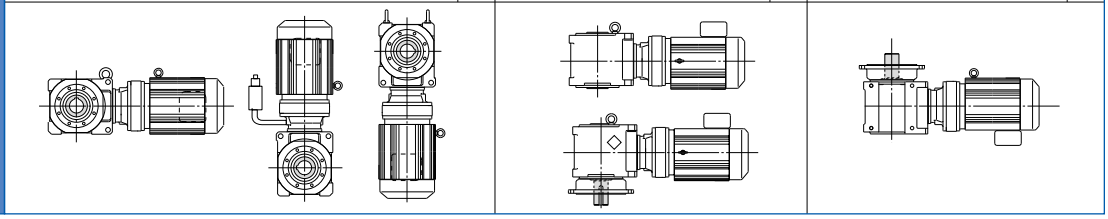

③ 安装方法

空心轴·轴上安装型	空心轴·法兰安装型	Y	实心轴·箱体安装型	U	实心轴·法兰安装型	F	实心轴·底脚安装型	H

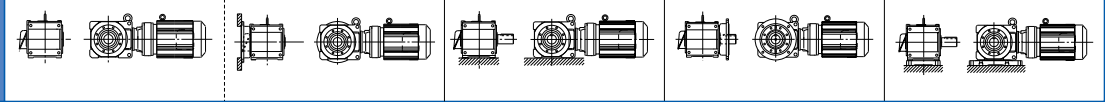

④ 电机连接方法

电机直联型	M	带连接台	JM	高速轴空心轴	XM

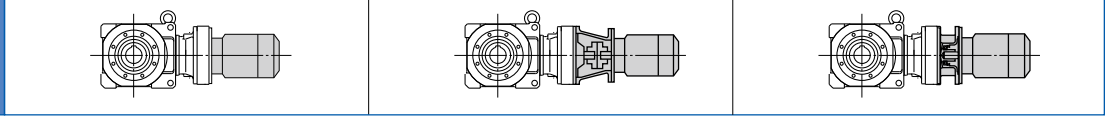

⑤ 特殊规格

标准规格	空白
特殊规格	S

⑥ 电机功率代号

4P	功率代号	01	02	03	05	08	1	1H
	kW(HP)	0.1 (1/8)	0.2 (1/4)	0.25(1/3)	0.4 (1/2)	0.55(3/4)	0.75(1)	1.1(1.5)
	功率代号	2	3	4	5	8	10	15
	kW(HP)	1.5(2)	2.2(3)	3.0(4)	3.7(5)	5.5(7.5)	7.5(10)	11(15)
	功率代号	20	25	30	40	50	60	75
	kW(HP)	15(20)	18.5(25)	22(30)	30(40)	37(50)	45(60)	55(75)

⑦ 机座号

☞ 请参见自B35页的选型表。

⑧ 输出轴伸出

无(空心轴)	空白	单侧 注	L	单侧 注	R	两侧	T

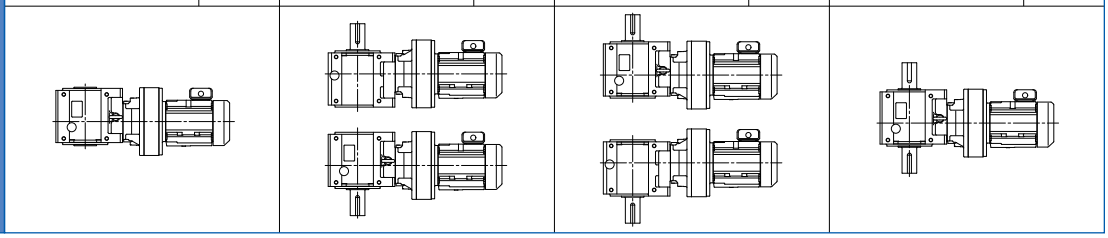

⑨ 轴类别

公制(标准)	空白
锥形夹紧公制	M

⑩ 辅助型号

带三相电机	空白		
带GB3(IE3)效率三相电机	EP	带伺服电机	SV
带AF变频电机	AV	带力矩限制器	TL

⑪ 安装位置代号

☞ 请参见B8～B18页。

⑫ 有无制动器

无制动器	空白
带制动器	B

⑬ 减速比

公称减速比（☞ 实际减速比请参见B20页。）

注） Bevel BUDDYBOX 的电机中心与齿轮箱中心不在同一条直线上。
从距电机中心线较近的齿轮箱表面的轴伸出为 L，而从距电机中心线较远的齿轮箱表面的轴伸出为 R。
详细内容请参见 B6 ～ B16 页。

安装位置代号和端子箱位置

1. 安装位置代号第 1 位（安装状态）

安装位置代号的第 1 位表示安装状态。

安装位置代号	安装方法・安装面	
Y	轴上安装・箱体安装	
F	法兰安装	安装面：G1 尺寸侧
G		安装面：G2 尺寸侧
K	底脚安装	从电机侧观察，G1 尺寸在左侧（地面安装的状态）
W		从电机侧观察，G1 尺寸在右侧（地面安装的状态）
V		安装面：电机相反侧

2. 安装位置代号第 2 位（安装姿势）

・安装位置代号的第 2 位表示安装姿势。
・请确认齿轮电机相对于机械装置的安装姿势。
・设有表示减速机安装面、安装方法的安装位置代号。
详细内容请参见本页第 2 ～ 3 项和 B8 ～ B16 页。
（下图作为代表例，以空心轴・轴上安装进行说明。）

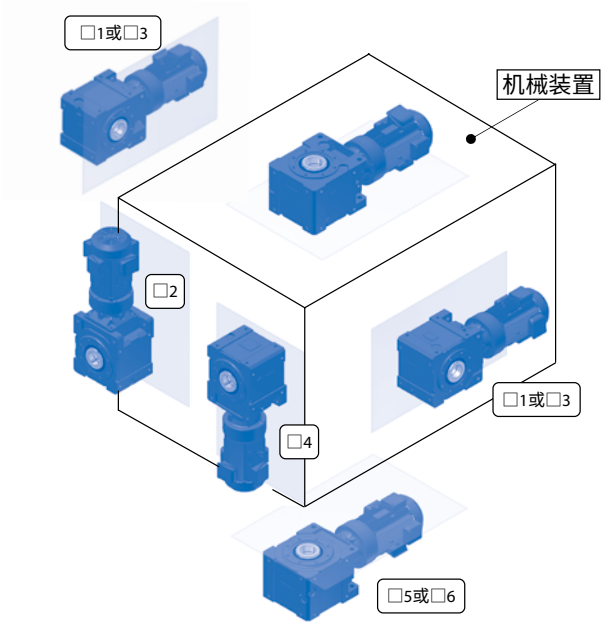

3. 电机中心与齿轮箱的位置关系

・电机中心与齿轮箱中心不在同一条直线上

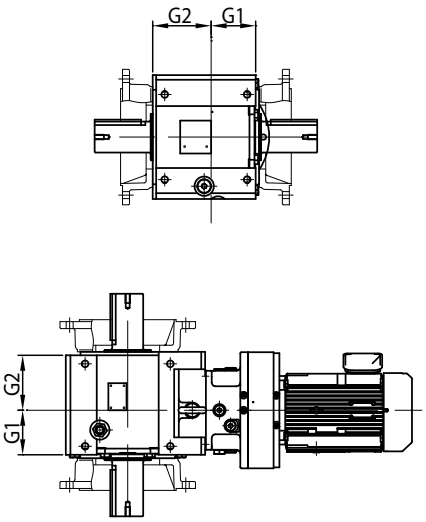

电机中心与齿轮箱的位置关系
（G2 尺寸＞ G1 尺寸）

・因此可采取2种安装（部分安装方法除外）。例如，与安装位置代号Y1相对的Y3、与Y5相对的Y6，由于将齿轮箱相对于电机翻转180°进行了组装，因此可改变与机械装置的相对位置。

例：安装位置代号 Y5 与 Y6 的不同

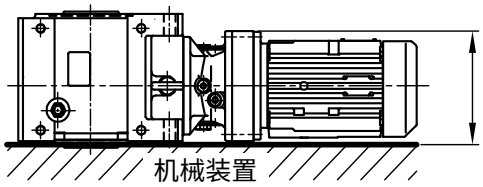

Y5 电机中心靠近机械装置侧

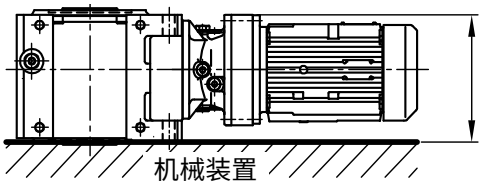

Y6 电机中心靠近机械装置的相反侧

安装位置代号和端子箱位置

4. 输出轴的种类和方向

· 空心轴除了键形式外，还有可选的收缩盘形式和锥形夹紧形式。

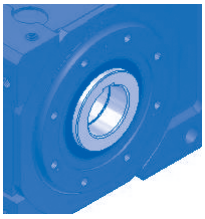

键形式

收缩盘形式

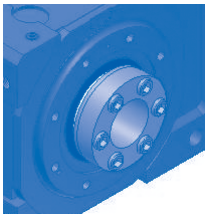

锥形夹紧形式

· 实心轴有输出轴伸出 L、R、T（两侧、双轴）。
L、R 的轴伸出方向根据安装位置而不同，请参见 B6 页、B8 ～ B16 页。

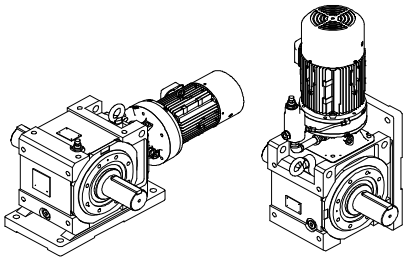

轴两侧（双轴）亦可

5. 端子箱位置和电缆引出口

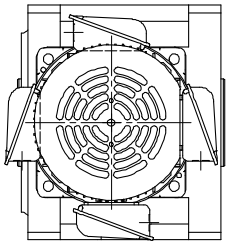

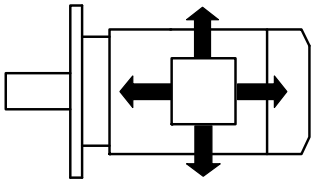

· 请在B8～B16页确认型号、端子箱位置。
可按90°间隔选择端子箱位置和电缆引出口方向。
（参见B17页）
· 端子箱位置在出厂后不可变更。
务必在订购时指定

安装位置代号和端子箱位置

安装位置代号 Y1 F1 G1 K1

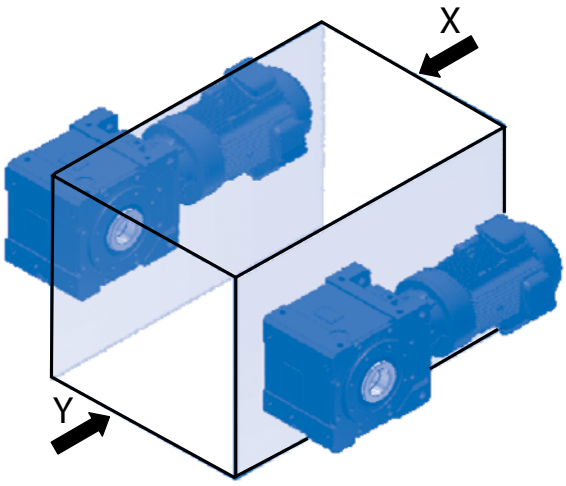

X～

安装位置代号Y1,G1,K1

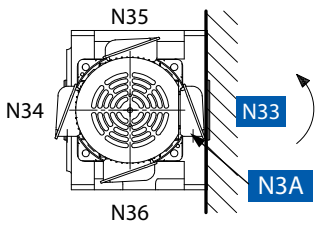

安装位置代号Y1,F1,K1

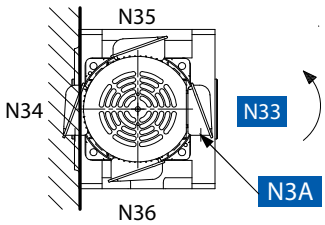

：电机或输入轴的旋转方向 注)1、2

：标准端子箱安装位置、电缆引出口方向

·标准的端子箱安装位置代号为N33、引出口方向代号为N3A。
端子箱、引出口方向可按90°间隔变更。请参见B17页。

Y～

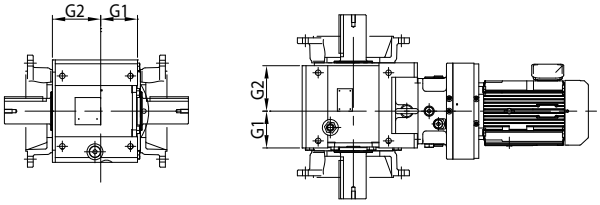

·也可采取墙壁安装、顶棚安装。（参见B14页）
·电机中心与齿轮箱中心不在同一条直线上。（G2尺寸＞G1尺寸）
·形状根据型号而不同。另备有电机直径比齿轮箱大的型号。
务必检查端子箱、电机、DC尺寸部等与安装面有无冲突。

[参考]
安装位置代号Y3、F3、G3将齿轮箱相对于电机翻转180°进行了组装，
因此与机械装置的相对位置将发生改变。
另外，端子箱、注油口的位置也将发生改变。
(参见B10页)

空心轴 轴上安装	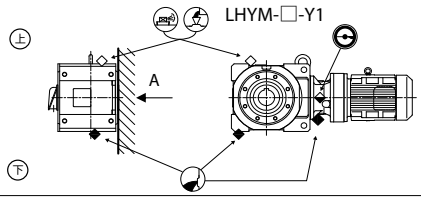	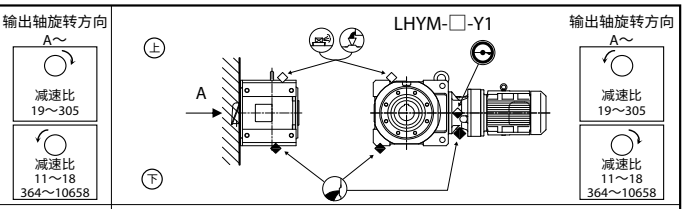
实心轴 箱体安装	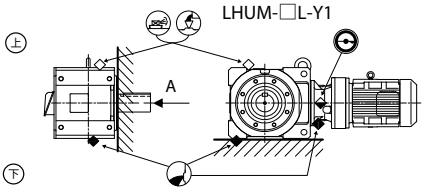	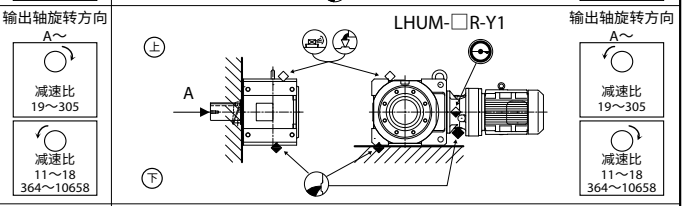
空心轴 法兰安装	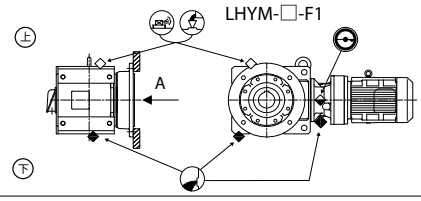	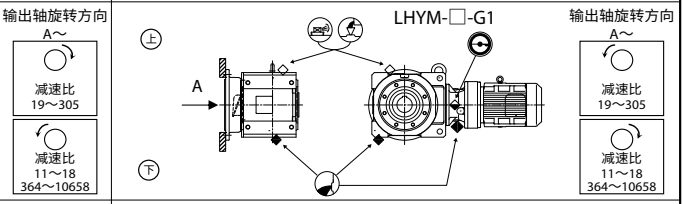
实心轴 法兰安装	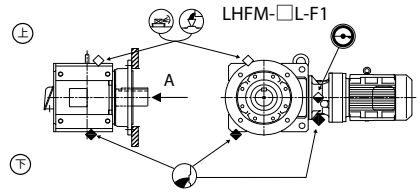	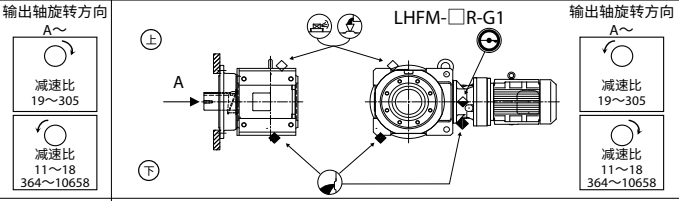
实心轴 底脚安装	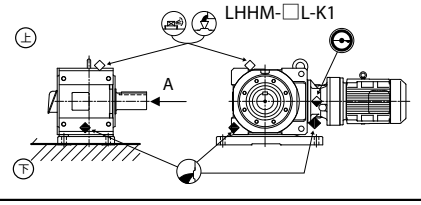	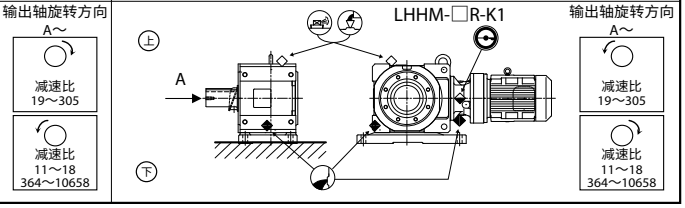

输出轴旋转方向
A～
减速比 19～305
减速比 11～18 364～10658

注）1. 电机的旋转方向表示本公司制中国国内用电机的旋转方向。
2. 输出轴的旋转方向（A～）是假定电机或输入轴的旋转方向为右转时的方向。
电机或输入轴的旋转方向为左转时，输出轴的旋转方向相反。
3. 油位计位于上图所示位置。
需要安装在相反侧或两侧时，请在订购时指定。

代号说明

安装位置代号和端子箱位置

安装位置代号 Y2 F2 G2 V2

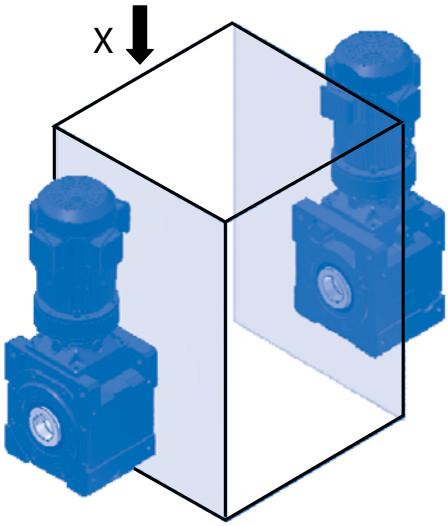

X～

安装位置代号Y2,F2,V2

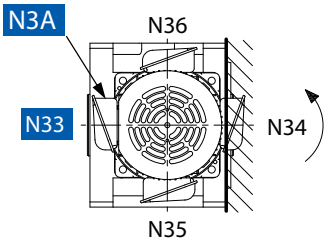

安装位置代号Y2,G2,V2

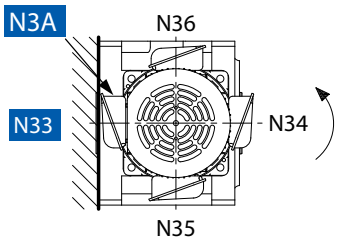

：电机或输入轴的旋转方向 注)1、2

：标准端子箱安装位置、电缆引出口方向

·标准的端子箱安装位置代号为N33、引出口方向代号为N3A。
端子箱、引出口方向可按90°间隔变更。
请参见B17页。

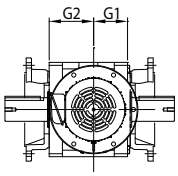

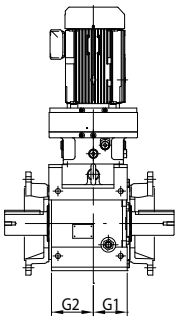

·也可采取墙壁安装。（参见B15页）
·电机中心与齿轮箱中心不在同一条直线上。（G2尺寸＞G1尺寸）
·形状根据型号而不同。另备有电机直径比齿轮箱大的型号。
务必检查端子箱、电机、DC尺寸部等与安装面有无冲突。

空心轴 轴上安装	LHYM-□-Y2	LHYM-□-Y2
实心轴 箱体安装	LHUM-□L-Y2	LHUM-□R-Y2
空心轴 法兰安装	LHYM-□-F2	LHYM-□-G2
实心轴 法兰安装	LHFM-□L-F2	LHFM-□R-G2
实心轴 底脚安装	LHHM-□L-V2	LHHM-□R-V2

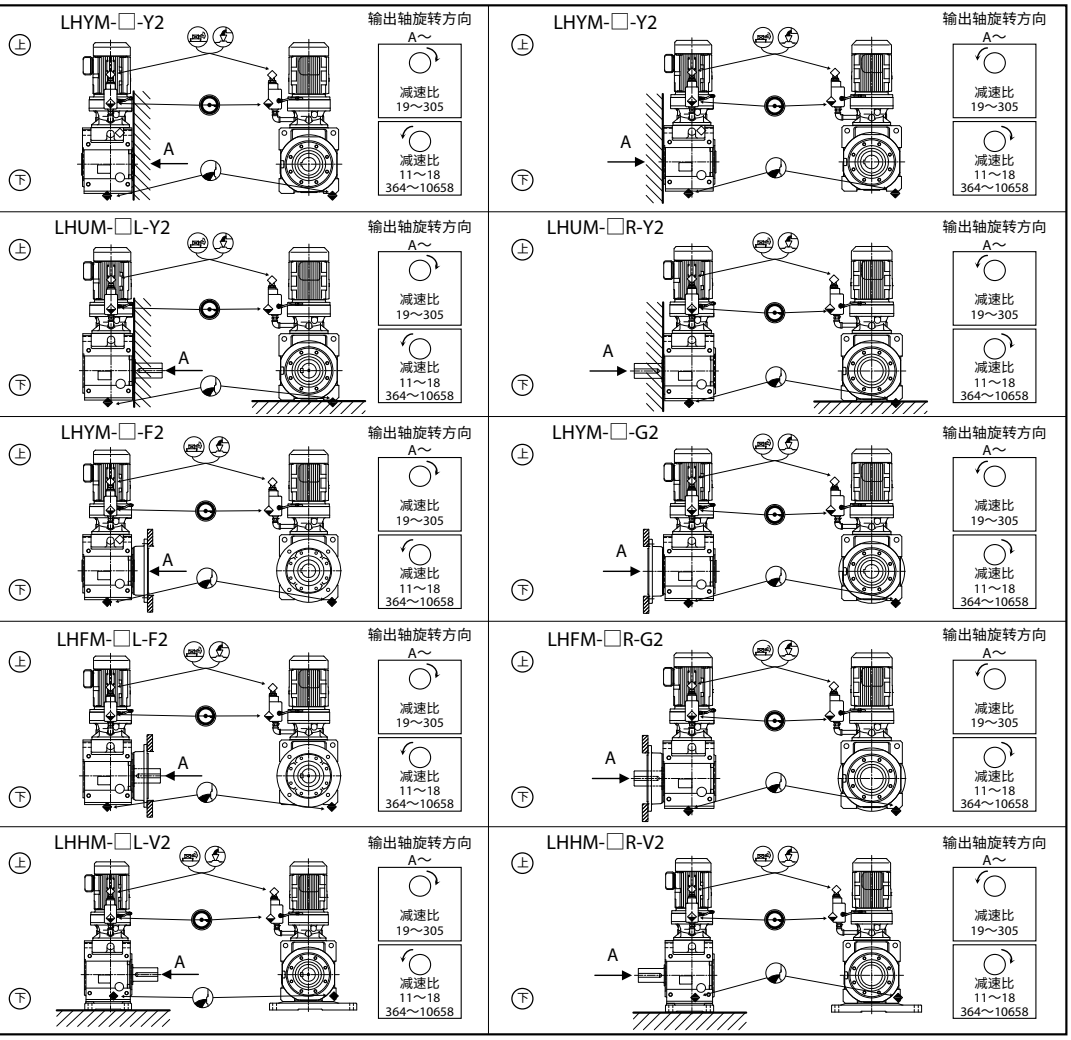

注）1. 电机的旋转方向表示本公司制中国国内用电机的旋转方向。
2. 输出轴的旋转方向（A ～）是假定电机或输入轴的旋转方向为右转时的方向。
电机或输入轴的旋转方向为左转时，输出轴的旋转方向相反。
3. 油位计位于上图所示位置。
生产时，各配管连同注油口、排气栓可按 90° 间隔（水平方向）变更，请在订购时指定。

安装位置代号和端子箱位置

安装位置代号 Y3 G3 F3

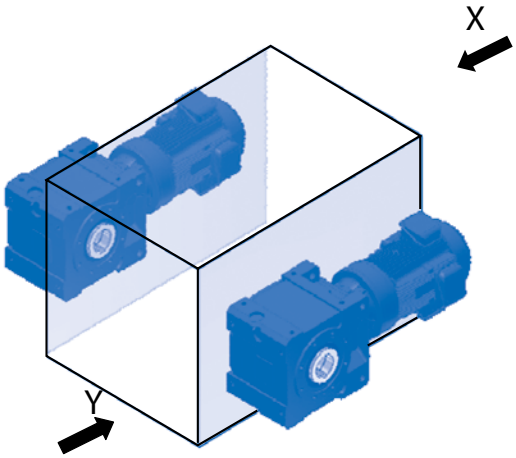

X～

安装位置代号Y3,F3

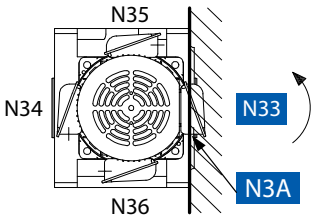

安装位置代号Y3,G3

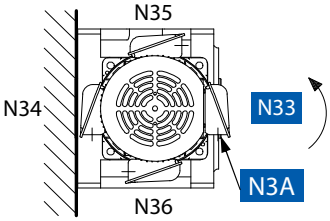

：电机或输入轴的旋转方向 注)1、2

：标准端子箱安装位置、电缆引出口方向

·标准的端子箱安装位置代号为N33、引出口方向代号为N3A。
端子箱、引出口方向可按90°间隔变更。请参见B17页。

Y～

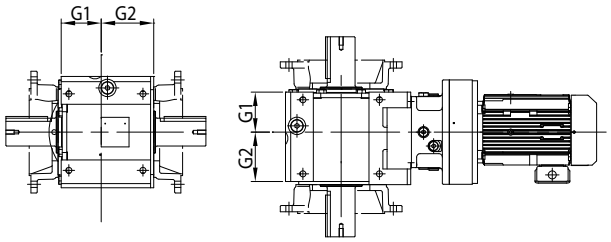

·也可采取墙壁安装、顶棚安装。（参见B14页）
·电机中心与齿轮箱中心不在同一条直线上。（G2尺寸＞G1尺寸）
·形状根据型号而不同。另备有电机直径比齿轮箱大的型号。
务必检查端子箱、电机、DC尺寸部等与安装面有无冲突。

[参考]
安装位置代号Y1、F1、G1将齿轮箱相对于电机翻转180°进行了组装，
因此与机械装置的相对位置将发生改变。
另外，端子箱、注油口的位置也将发生改变。
（参见B8页）

空心轴 轴上安装	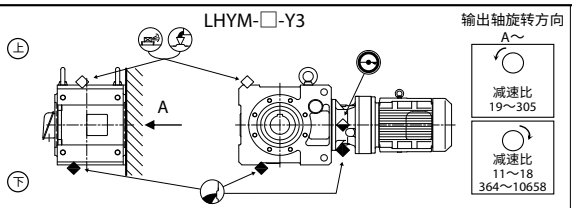	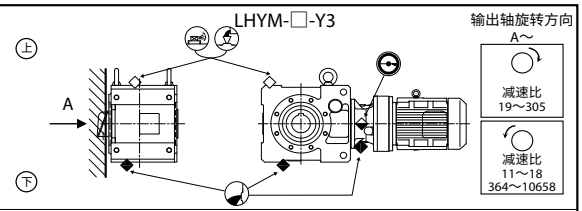
实心轴 箱体安装	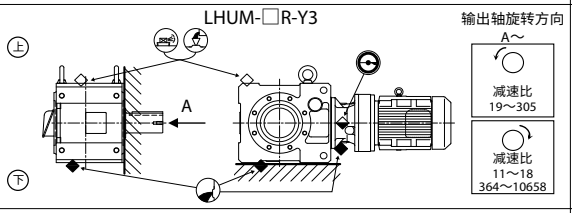	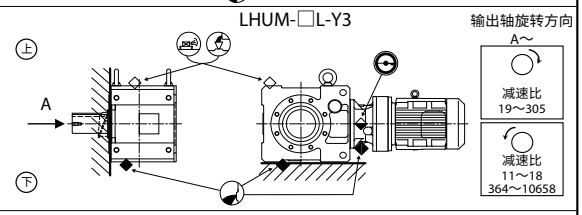
空心轴 法兰安装	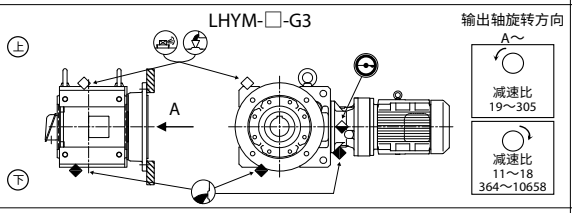	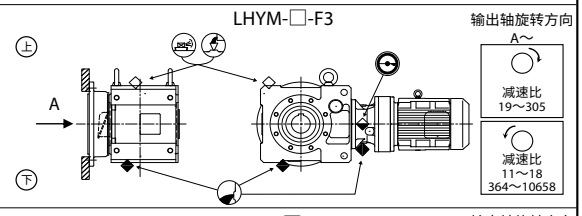
实心轴 法兰安装	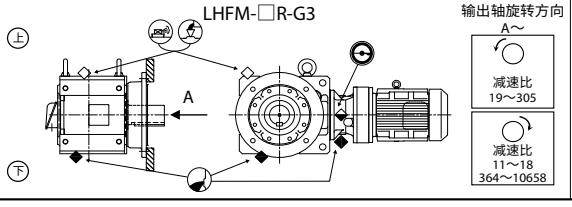	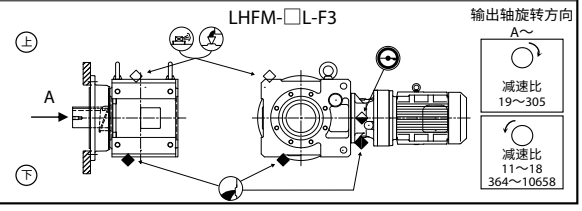

注）1. 电机的旋转方向表示本公司制中国国内用电机的旋转方向。
2. 输出轴的旋转方向（A～）是假定电机或输入轴的旋转方向为右转时的方向。
电机或输入轴的旋转方向为左转时，输出轴的旋转方向相反。
3. 油位计位于上图所示位置。
需要安装在相反侧或两侧时，请在订购时指定。

代号说明

安装位置代号和端子箱位置

安装位置代号 Y4 G4 F4

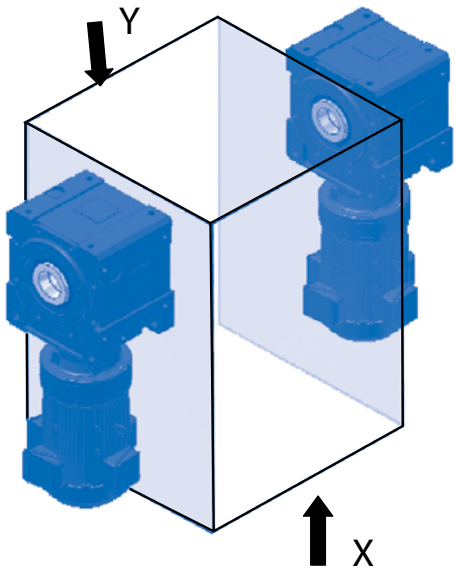

X～

安装位置代号Y4,F4,G4

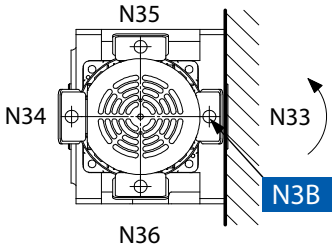

安装位置代号Y4,F4,G4

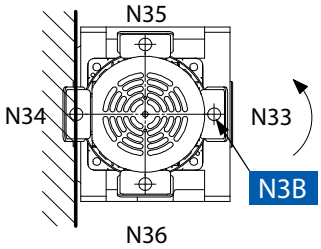

：电机或输入轴的旋转方向 注)1、2

：标准端子箱安装位置、电缆引出口方向

·标准的端子箱安装位置代号为N33、引出口方向代号为N3B。
端子箱、引出口方向可按90°间隔变更。请参见B17页。

Y～

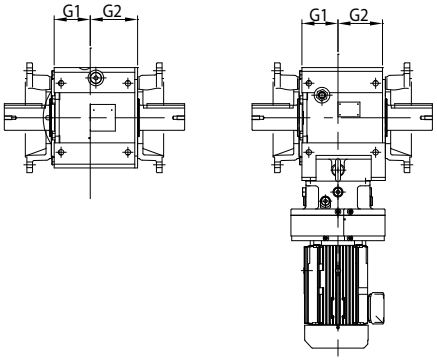

·也可采取墙壁安装。（参见B15页）
·电机中心与齿轮箱中心不在同一条直线上。（G2尺寸>G1尺寸）
·形状根据型号而不同。 另备有电机直径比齿轮箱大的型号。
务必检查端子箱、电机、DC尺寸部等与安装面有无冲突。

空心轴 轴上安装	LHYM-□-Y4 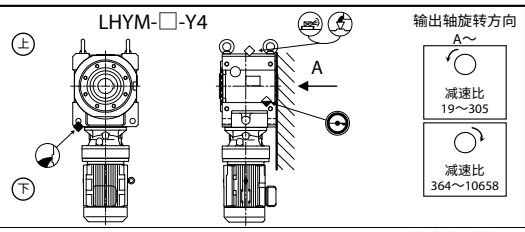 	LHYM-□-Y4 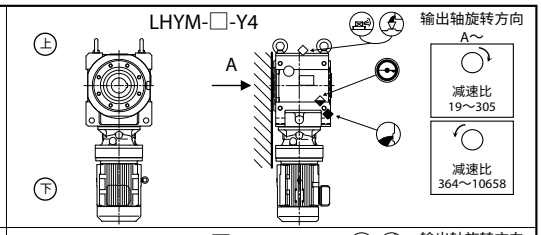
实心轴 箱体安装	LHUM-□R-Y4 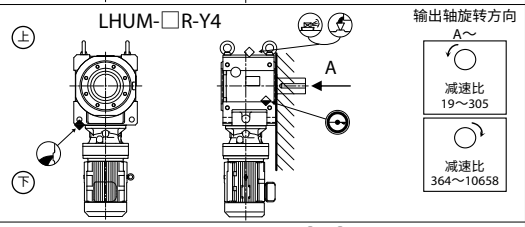 	LHUM-□L-Y4 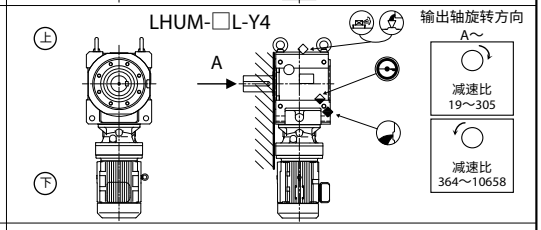
空心轴 法兰安装	LHYM-□-G4 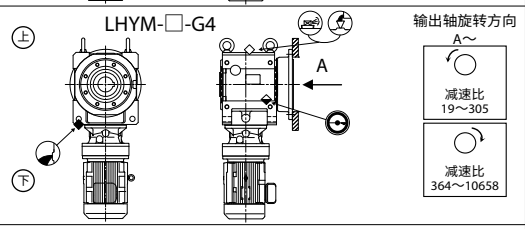 	LHYM-□-F4 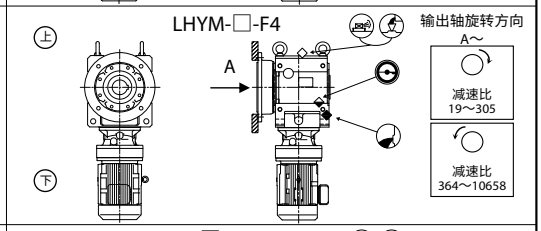
实心轴 法兰安装	LHFM-□R-G4 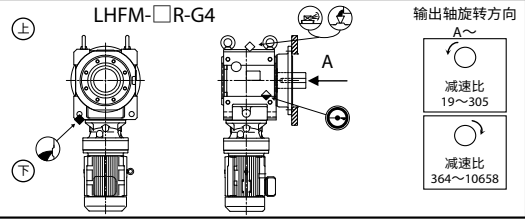 	LHFM-□L-F4 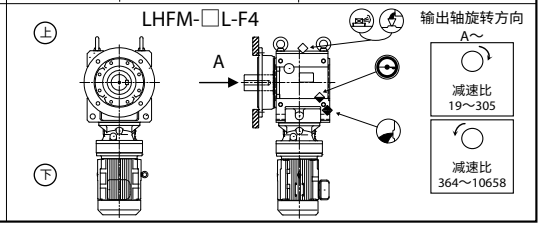

注）1. 电机的旋转方向表示本公司制中国国内用电机的旋转方向。
2. 输出轴的旋转方向（A～）是假定电机或输入轴的旋转方向为右转时的方向。
电机或输入轴的旋转方向为左转时，输出轴的旋转方向相反。
3. 油位计位于上图所示位置。不可安装在另一侧。

代号说明

安装位置代号和端子箱位置

安装位置代号 Y5 F5 G5

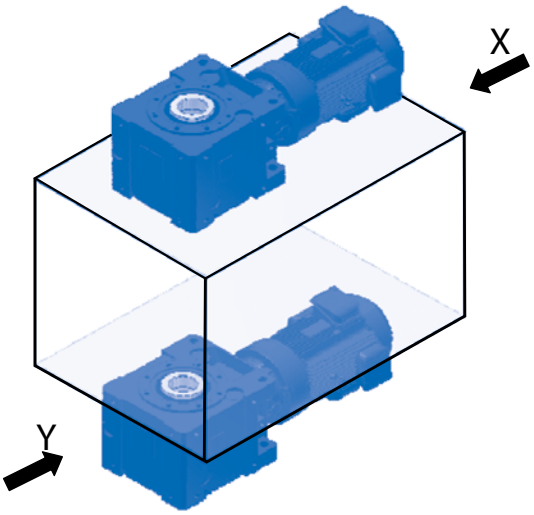

X～

安装位置代号Y5,F5

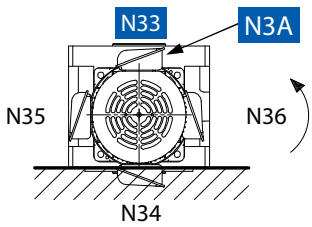

安装位置代号Y5,G5

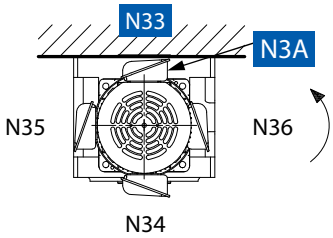

：电机或输入轴的旋转方向 注)1、2

：标准端子箱安装位置、电缆引出口方向

·标准的端子箱安装位置代号为N33、引出口方向代号为N3A。
端子箱、引出口方向可按90°间隔变更。请参见B17页。

Y～

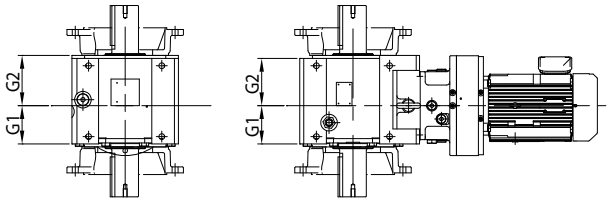

·也可采取墙壁安装。（参见B16页）
·电机中心与齿轮箱中心不在同一条直线上。（G2尺寸＞G1尺寸）
·形状根据型号而不同。另备有电机直径比齿轮箱大的型号。
务必检查端子箱、电机、DC尺寸部等与安装面有无冲突。

[参考]
安装位置代号Y6、F6、G6将齿轮箱相对于电机翻转180°进行了组装，
因此与机械装置的相对位置将发生改变。
另外，端子箱、注油口的位置也将发生改变。
（参见B13页）

空心轴 轴上安装	LVYM-□-Y5 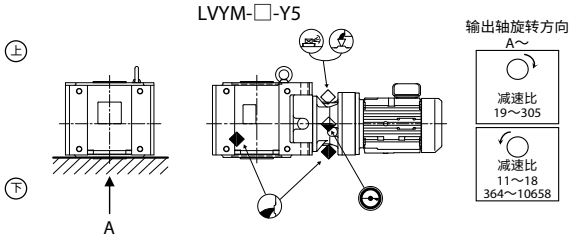 	LVYM-□-Y5 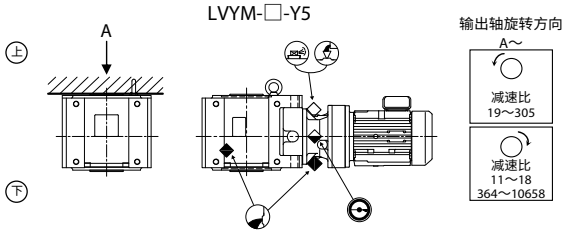
实心轴 箱体安装	LVUM-□L-Y5 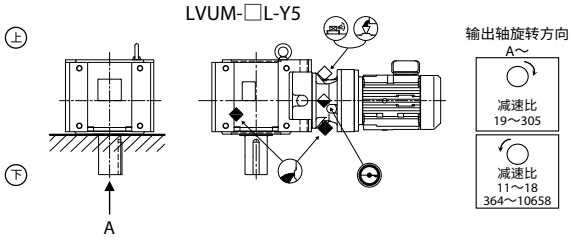 	LWUM-□R-Y5 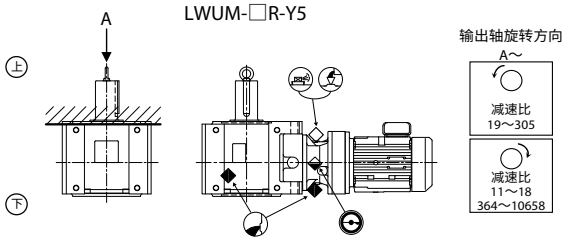
空心轴 法兰安装	LVYM-□-F5 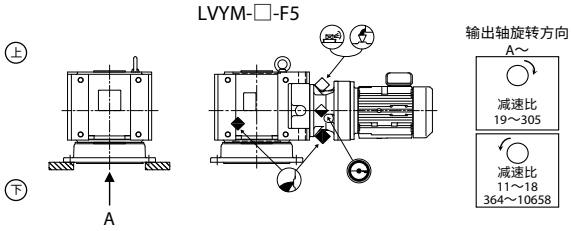 	LVYM-□-G5 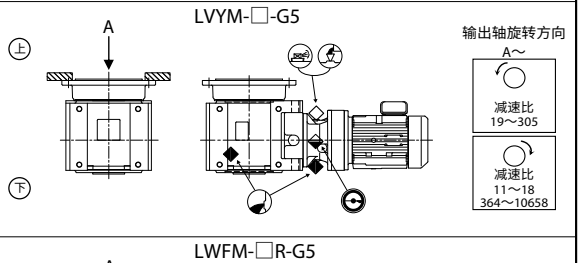
实心轴 法兰安装	LVFM-□L-F5 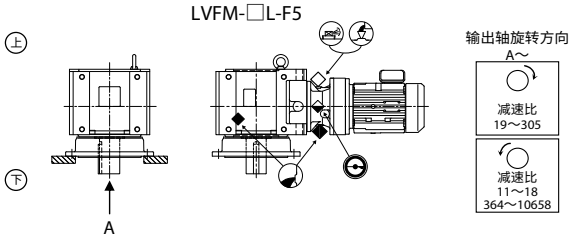 	LWFM-□R-G5 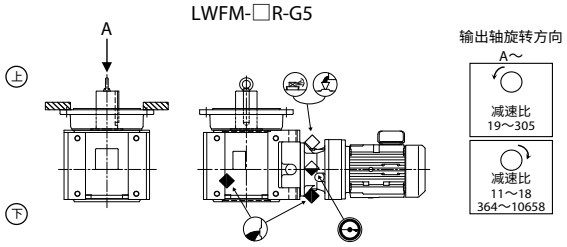

注）1. 电机的旋转方向表示本公司制中国国内用电机的旋转方向。
2. 输出轴的旋转方向（A ～）是假定电机或输入轴的旋转方向为右转时的方向。
电机或输入轴的旋转方向为左转时，输出轴的旋转方向相反。
3. 油位计位于上图所示位置。
需要安装在相反侧或两侧时，请在订购时指定。

代号说明

安装位置代号和端子箱位置

安装位置代号 Y6 F6 G6

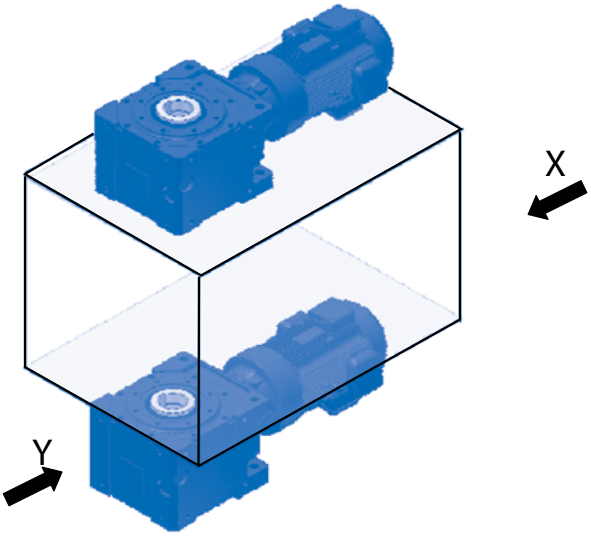

X～

安装位置代号Y6,F6

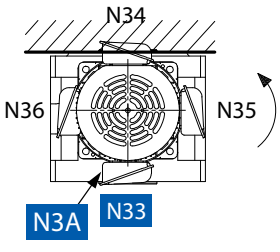

安装位置代号Y6,G6

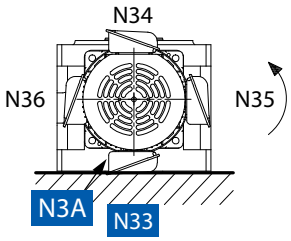

：电机或输入轴的旋转方向 注)1、2

：标准端子箱安装位置、电缆引出口方向

·标准的端子箱安装位置代号为N33、引出口方向代号为N3A。
端子箱、引出口方向可按90°间隔变更。请参见B17页。

Y～

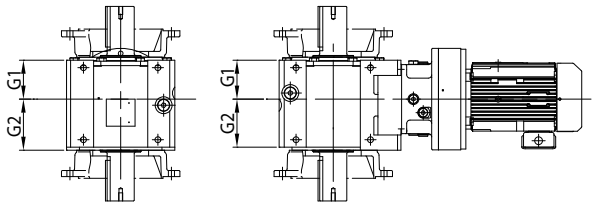

·也可采取墙壁安装。（参见B16页）
·电机中心与齿轮箱中心不在同一条直线上。（G2尺寸＞G1尺寸）
·形状根据型号而不同。另备有电机直径比齿轮箱大的型号。
务必检查端子箱、电机、DC尺寸部等与安装面有无冲突。

[参考]
安装位置代号Y5、F5、G5将齿轮箱相对于电机翻转180°进行了组装，
因此与机械装置的相对位置将发生改变。
另外，端子箱、注油口的位置也将发生改变。
（参见B12页）

空心轴 轴上安装	LVYM-□-Y6	LVYM-□-Y6
实心轴 箱体安装	LWUM-□L-Y6	LVUM-□R-Y6
空心轴 法兰安装	LVYM-□-F6	LVYM-□-G6
实心轴 法兰安装	LWFM-□L-F6	LVFM-□R-G6

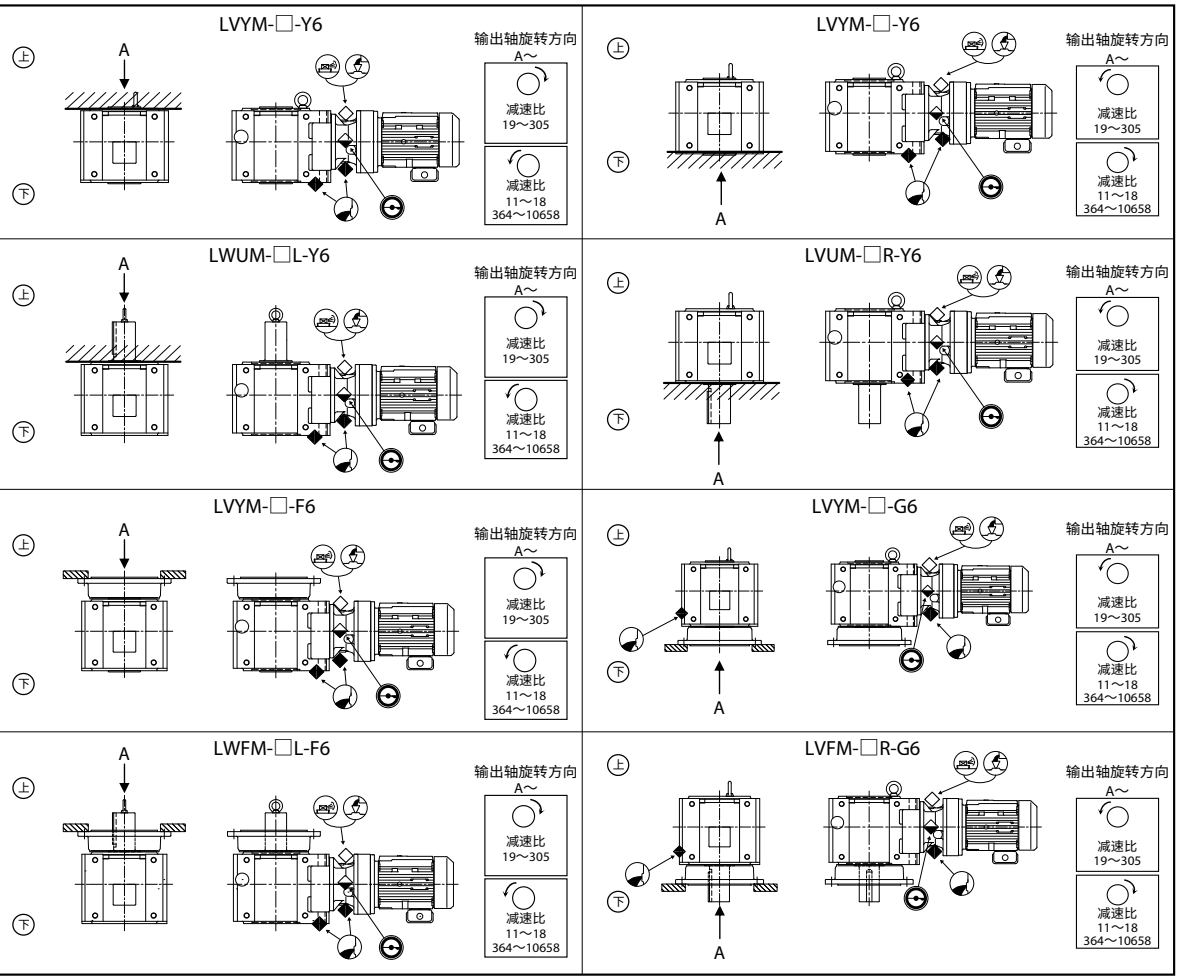

注）1. 电机的旋转方向表示本公司制中国国内用电机的旋转方向。
2. 输出轴的旋转方向（A ～）是假定电机或输入轴的旋转方向为右转时的方向。
电机或输入轴的旋转方向为左转时，输出轴的旋转方向相反。
3. 油位计位于上图所示位置。
需要安装在相反侧或两侧时，请在订购时指定。

代号说明

安装位置代号和端子箱位置

安装位置代号 W1 K3 V1 V3 （墙壁、顶棚安装型）

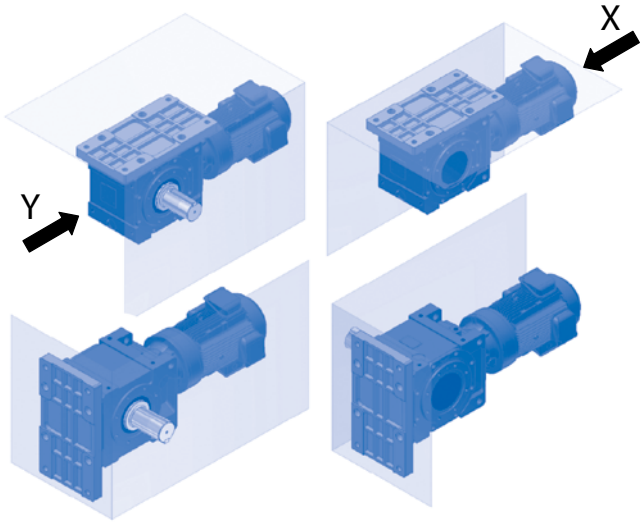

X～

安装位置代号W1,V1

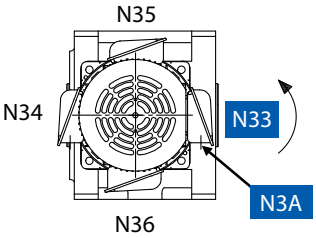

安装位置代号K3,V3

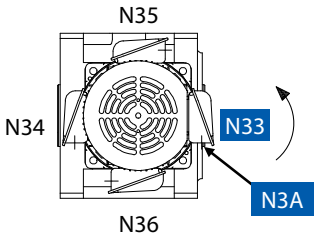

：电机或输入轴的旋转方向 注)1、2

：标准端子箱安装位置、电缆引出口方向

·标准的端子箱安装位置代号为N33、引出口方向代号为N3A。
端子箱、引出口方向可按90°间隔变更。请参见B17页。

Y～

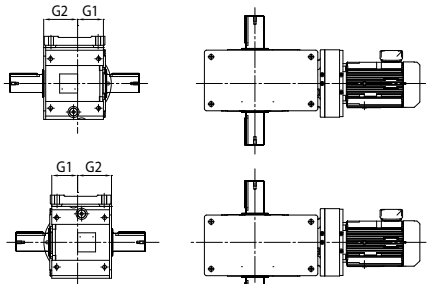

·电机中心与齿轮箱中心不在同一条直线上。（G2尺寸＞G1尺寸）
·形状根据型号而不同。另备有电机直径比齿轮箱大的型号。
务必检查端子箱、电机、DC尺寸部等与安装面有无冲突。

[参考]
安装位置代号K3、V3将齿轮箱相对于W1、V1翻转180°进行了组装，因此与机械装置的相对位置将发生改变。
另外，端子箱、注油口的位置也将发生改变。

实心轴
底脚安装

LHHM-□L-W1

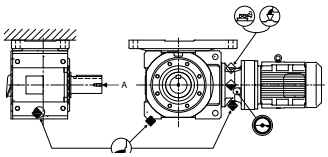

输出轴旋转方向
A～
减速比 19～305
减速比 11～18 364～10658

LHHM-□R-W1

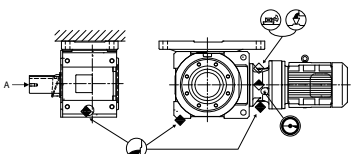

输出轴旋转方向
A～
减速比 19～305
减速比 11～18 364～10658

LHHM-□R-K3

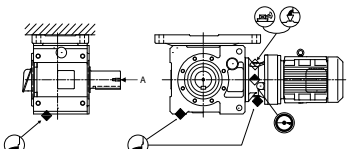

输出轴旋转方向
A～
减速比 19～305
减速比 11～18 364～10658

LHHM-□L-K3

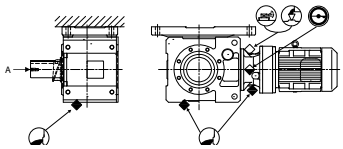

输出轴旋转方向
A～
减速比 19～305
减速比 11～18 364～10658

LHHM-□L-V1

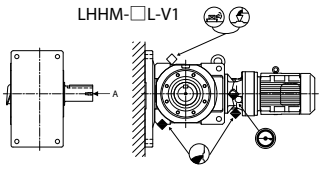

输出轴旋转方向
A～
减速比 19～305
减速比 11～18 364～10658

LHHM-□R-V1

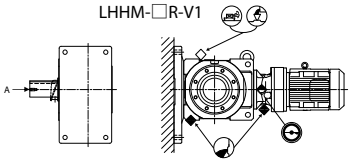

输出轴旋转方向
A～
减速比 19～305
减速比 11～18 364～10658

LHHM-□R-V3

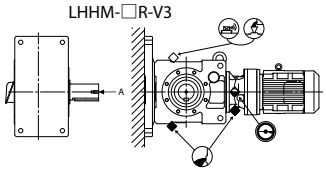

输出轴旋转方向
A～
减速比 19～305
减速比 11～18 364～10658

LHHM-□L-V3

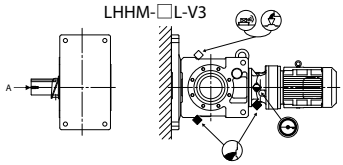

输出轴旋转方向
A～
减速比 19～305
减速比 11～18 364～10658

注）1. 电机的旋转方向表示本公司制中国国内用电机的旋转方向。
2. 输出轴的旋转方向（A～）是假定电机或输入轴的旋转方向为右转时的方向。
电机或输入轴的旋转方向为左转时，输出轴的旋转方向相反。
3. 油位计位于上图所示位置。
需要安装在相反侧或两侧时，请在订购时指定。

代号说明

安装位置代号和端子箱位置

安装位置代号 K2 W2 W4 K4 （墙壁安装型）

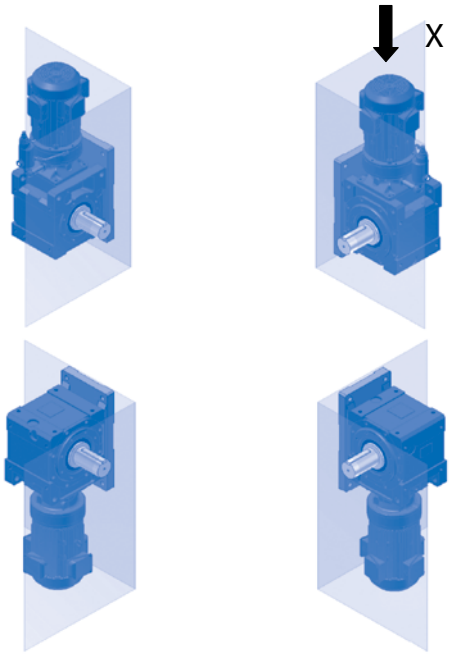

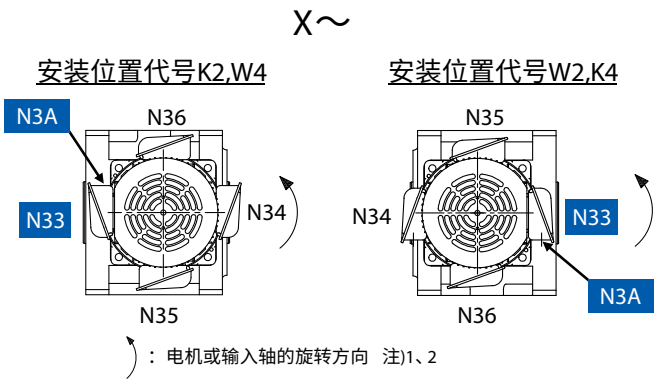

·标准的端子箱安装位置代号为N33、引出口方向代号为N3A。
端子箱、引出口方向可按90°间隔变更。请参见B17页。

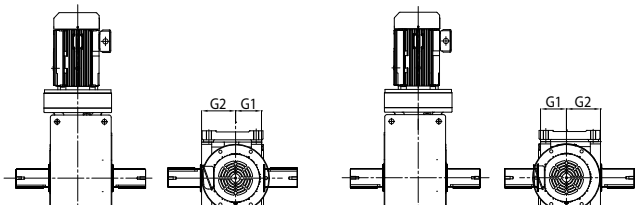

·电机中心与齿轮箱中心不在同一条直线上。（G2尺寸＞G1尺寸）
·形状根据型号而不同。另备有电机直径比齿轮箱大的型号。
务必检查端子箱、电机、DC尺寸部等有无冲突。

[参考]
安装位置代号W2、K4将齿轮箱相对于K2、W4翻转180°进行了组装，因此与机械装置的相对位置将发生改变。
另外，端子箱、注油口的位置也将发生改变。

实心轴 底脚安装	LHHM-□L-K2 输出轴旋转方向 A～ 减速比 19～305 / 减速比 11～18 364～10658	LHHM-□R-K2 输出轴旋转方向 A～ 减速比 19～305 / 减速比 11～18 364～10658
	LHHM-□R-W2 输出轴旋转方向 A～ 减速比 19～305 / 减速比 11～18 364～10658	LHHM-□L-W2 输出轴旋转方向 A～ 减速比 19～305 / 减速比 11～18 364～10658
	LHHM-□L-W4 输出轴旋转方向 A～ 减速比 19～305 / 减速比 11～18 364～10658	LHHM-□L-K4 输出轴旋转方向 A～ 减速比 19～305 / 减速比 11～18 364～10658

注）1. 电机的旋转方向表示本公司制中国国内用电机的旋转方向。
2. 输出轴的旋转方向（A ～）是假定电机或输入轴的旋转方向为右转时的方向。
电机或输入轴的旋转方向为左转时，输出轴的旋转方向相反。
3. 油位计位于上图所示位置。安装位置代号 K2 · W2 在生产时，各配管连同注油口、排气栓可按 90° 间隔（水平方向）变更，
请在订购时指定。安装位置代号 W4 · K4 不可变更油位计位置。

代号说明
排气栓 注油口 排油口 油位计

安装位置代号和端子箱位置

安装位置代号 V5 V6 K5 K6 （墙壁安装型）

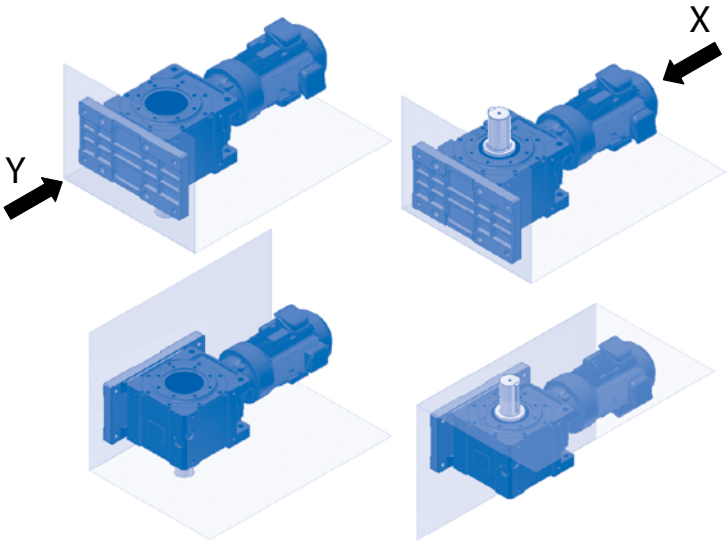

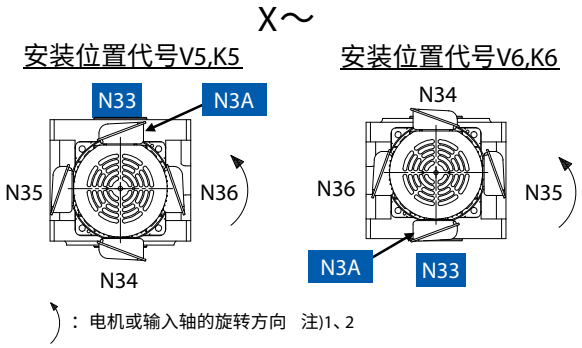

·标准的端子箱安装位置代号为N33、引出口方向代号为N3A
端子箱、引出口方向可按90°间隔变更。请参见B17页。

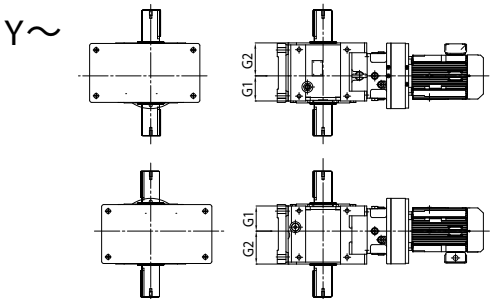

·电机中心与齿轮箱中心不在同一条直线上。（G2尺寸＞G1尺寸）
·形状根据型号而不同。另备有电机直径比齿轮箱大的型号。
务必检查端子箱、电机、DC尺寸部等与安装面有无冲突。

[参考]
安装位置代号V6、K6将齿轮箱相对于V5、K5翻转180°进行了组装，因此与机械装置的相对位置将发生改变。
另外，端子箱、注油口的位置也将发生改变。

实心轴 底脚安装	LVHM-□L-V5 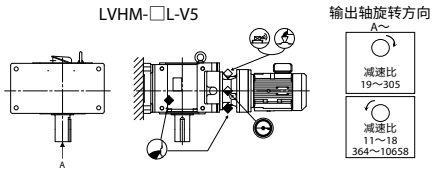 	LWHM-□R-V5 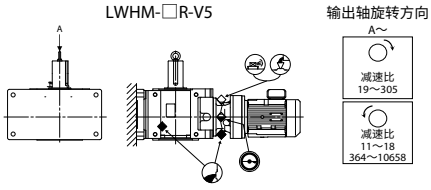
	LVHM-□R-V6 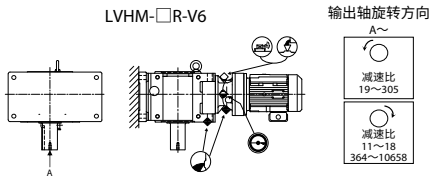 	LWHM-□L-V6 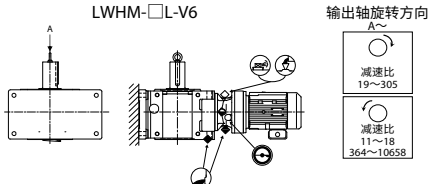
	LVHM-□L-K5 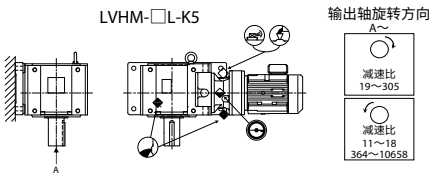 	LWHM-□R-K5 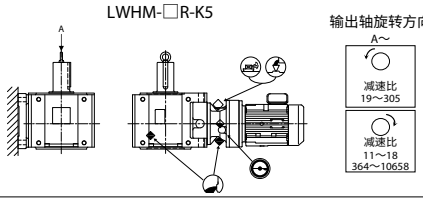
	LVHM-□R-K6 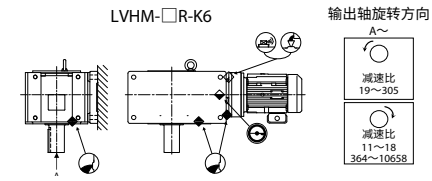 	LWHM-□L-K6 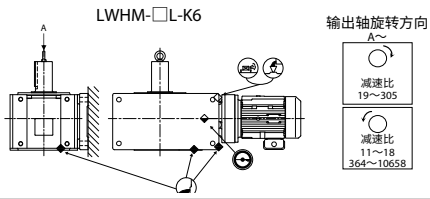

注）1. 电机的旋转方向表示本公司制中国国内用电机的旋转方向。
2. 输出轴的旋转方向（A ～）是假定电机或输入轴的旋转方向为右转时的方向。
电机或输入轴的旋转方向为左转时，输出轴的旋转方向相反。
3. 油位计位于上图所示位置。
需要安装在相反侧或两侧时，请在订购时指定。

代号说明

端子箱安装位置、电缆引出口方向

电机的端子箱安装位置、电缆引出口方向可从标准安装位置和方向，按 90° 间隔进行选择。请在订购时根据下图指定。（端子箱安装位置在出厂后不可变更。务必在订购时指定。）

代号		端子箱安装位置（电机水平状态、从输出轴侧观察时）			
		N33	N34	N35	N36
电缆引出口方向	N3A	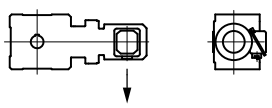	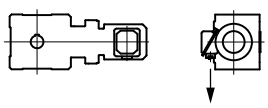	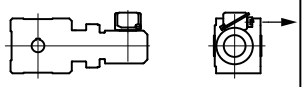	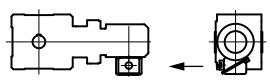
	N3B	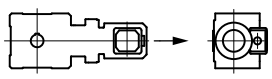	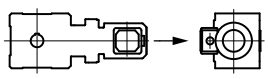	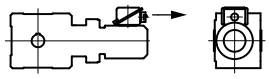	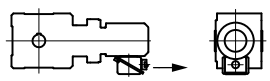
	N3C	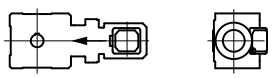	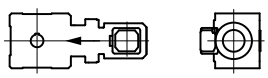	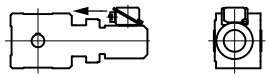	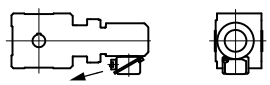
	N3D	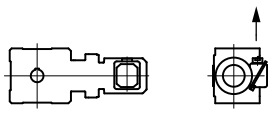	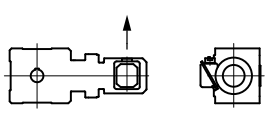	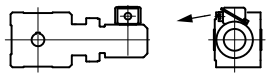	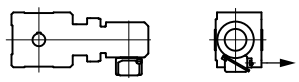

· ↓表示电缆引出口方向。

端子箱安装位置和电缆引出口方向的组合

安装位置代号 / 指定项目	○1	○2	○3	○4	○5	○6
端子箱安装位置	N33	N33	N33	N33	N33	N33
引出口方向	N3A	N3A	N3A	N3B	N3A	N3A
端子箱安装位置	N34	N34	N34	N34	N34	N34
引出口方向	N3A	N3A	N3A	N3B	N3A	N3A
端子箱安装位置	N35	N35	N35	N35	N35	N35
引出口方向	N3A	N3A	N3A	N3B	N3D	N3A
端子箱安装位置	N36	N36	N36	N36	N36	N36
引出口方向	N3A	N3A	N3A	N3B	N3A	N3D

：标准端子箱安装位置、电缆引出口方向
：非标准端子箱安装位置、电缆引出口方向

上述组合是作为非标准规格制定的，也可生产除此以外的端子箱安装位置与电缆引出口方向的组合。

减速机生产范围

选型
选型表
尺寸图
技术资料
选配件
齿轮电机
减速机
标准规格
型号
安装位置代号和端子箱位置
生产范围
选型步骤

■减速机＋电机组合

● Bevel BUDDYBOX 适用范围

表 B1a　减速比：11 ～ 305

●：Bevel BUDDYBOX® 4 系列生产范围

公称减速比	5	7	11	13	14	16	18	21	22	25	28	35	39
输出转速 50Hz	290	207	138	113	104	90.6	82.9	69.0	64.7	59.2	51.8	41.2	37.7
r/min　60Hz	350	250	167	137	125	109	100	83.3	78.1	71.4	62.5	49.7	45.5
0.1×4P													
0.2×4P													
0.25×4P													
0.4×4P													
0.55×4P													
0.75×4P													
1.1×4P			●	●	●	●	●	●	●	●	●	●	●
1.5×4P			●	●	●	●	●	●	●	●	●	●	●
2.2×4P			●	●	●	●	●	●	●	●	●	●	●
3.0×4P			●	●	●	●	●	●	●	●	●	●	●
3.7×4P			●	●	●	●	●	●	●	●	●	●	●
5.5×4P			●	●	●	●	●	●	●	●	●	●	●
7.5×4P			●	●	●	●	●	●	●	●	●	●	●
11×4P			●	●	●	●	●	●	●	●	●	●	●
15×4P			●	●	●	●	●	●	●	●	●	●	●
18.5×4P			●	●	●	●	●	●	●	●	●	●	●
22×4P			●	●	●	●	●	●	●	●	●	●	●
30×4P			●	●	●	●	●	●	●	●	●	●	●
37×4P			●	●	●	●	●	●	●	●	●	●	●
45×4P			●	●	●	●	●	●	●	●	●	●	●
55×4P			●	●	●	●	●	●	●	●	●	●	●

表 B1b　减速比：364 ～ 10658

●：Bevel BUDDYBOX® 4 系列生产范围

公称减速比	364	424	501	578	683	809	956	1117	1320	1656	1957	2272	2559
输出转速 50Hz	3.98	3.42	2.90	2.51	2.12	1.79	1.52	1.30	1.10	0.876	0.741	0.638	0.567
r/min　60Hz	4.81	4.13	3.50	3.03	2.56	2.16	1.83	1.57	1.33	1.06	0.894	0.770	0.684
0.1×4P					●	●	●	●	●	●	●	●	●
0.2×4P	●	●	●	●	●	●	●	●	●	●	●	●	●
0.25×4P	●	●	●	●	●	●	●	●	●	●	●	●	●
0.4×4P	●	●	●	●	●	●	●	●	●	●	●	●	●
0.55×4P	●	●	●	●	●	●	●	●	●	●	●	●	●
0.75×4P	●	●	●	●	●	●	●	●	●	●	●	●	●
1.1×4P	●	●	●	●	●	●	●	●	●	●	●	●	●
1.5×4P	●	●	●	●	●	●	●	●	●	●	●		
2.2×4P	●	●	●	●	●	●	●	●	●				
3.0×4P	●	●	●	●	●	●	●						
3.7×4P	●	●	●	●	●	●							
5.5×4P	●	●	●										
7.5×4P	●												
11×4P													
15×4P													
18.5×4P													
22×4P													
30×4P													
37×4P													
45×4P													
55×4P													

减速机生产范围

请与 Bevel BUDDYBOX® 一起考虑。

HYPONIC减速机®适用范围　PARAMAX® 9000系列适用范围

46	53	60	67	74	80	88	102	112	123	151	179	207	249	305	公称减速比
31.9	27.6	24.4	21.6	19.7	18.1	16.6	14.3	12.9	11.8	9.63	8.12	7.02	5.84	4.76	输出转速 50Hz
38.5	33.3	29.4	26.0	23.8	21.9	20.0	17.2	15.6	14.3	11.6	9.80	8.47	7.04	5.75	r/min　60Hz
															0.1×4P
											●	●	●	●	0.2×4P
											●	●	●	●	0.25×4P
								●	●	●	●	●	●	●	0.4×4P
					●	●	●	●	●	●	●	●	●	●	0.55×4P
		●	●	●	●	●	●	●	●	●	●	●	●	●	0.75×4P
●	●	●	●	●	●	●	●	●	●	●	●	●	●	●	1.1×4P
●	●	●	●	●	●	●	●	●	●	●	●	●	●	●	1.5×4P
●	●	●	●	●	●	●	●	●	●	●	●	●	●	●	2.2×4P
●	●	●	●	●	●	●	●	●	●	●	●	●	●	●	3.0×4P
●	●	●	●	●	●	●	●	●	●	●	●	●	●	●	3.7×4P
●	●	●	●	●	●	●	●	●	●	●	●	●	●	●	5.5×4P
●	●	●	●	●	●	●	●	●	●	●	●	●	●	●	7.5×4P
●	●	●	●	●	●	●	●	●	●	●	●	●	●		11×4P
●	●	●	●	●	●	●	●	●	●	●	●				15×4P
●	●	●	●	●	●	●	●	●	●	●					18.5×4P
●	●	●	●	●	●	●	●	●	●						22×4P
●	●	●	●	●	●	●									30×4P
●	●	●	●	●	●										37×4P
●	●	●													45×4P
●															55×4P

2944	3511	4365	5177	7228	10658	公称减速比
0.493	0.413	0.332	0.280	0.201	0.136	输出转速 50Hz
0.595	0.499	0.401	0.338	0.242	0.164	r/min　60Hz
●	●	●				0.1×4P
●	●	●		●	●	0.2×4P
●	●					0.25×4P
●	●	●	●	●		0.4×4P
●	●					0.55×4P
●	●					0.75×4P
						1.1×4P
						1.5×4P
						2.2×4P
						3.0×4P
						3.7×4P
						5.5×4P
						7.5×4P
						11×4P
						15×4P
						18.5×4P
						22×4P
						30×4P
						37×4P
						45×4P
						55×4P

注）1. 输出转速是输入转速为以下值时的计算值。
50Hz：1450 r/min
60Hz：1750 r/min

2. 表中的组合以服务系数（SF）1.0 为基准。对于采用其他服务系数的组合，请参见选型表。

3. 减速比为公称减速比。输出转速按实际减速比计。
（减速比 11 ～ 18 的实际减速比根据机座号而不同，因此按代表减速比计算。）
实际减速比请参见 B20 页。

减速机生产范围

选型
选型表
尺寸图
技术资料
选配件
齿轮电机
减速机
标准规格
型号
安装位置代号和端子箱位置
生产范围
选型步骤

■ Bevel BUDDYBOX® 4 系列机座号

表 B2　机座号一览表

Bevel 1 级 + CYCLO 1 级或行星齿轮 1 级型						Bevel 1 级 + CYCLO 2 级型					
4A100	4B120	4C140	4D160	4E170	4F180	4A10DA	4B12DA	4C14DA	4D16DA	4E17DA	4F18DA
4A105	4B125	4C145	4D165	4E175	4F185	4A12DA	4B12DB	4C14DB	4D16DB	4E17DB	4F18DB
4A110	4B140	4C160	4D170	4E180	4F190	4A12DB	4B14DA	4C14DC	4D17DA	4E17DC	4F19DA
4A115	4B145	4C165	4D175	4E185	4F195		4B14DB	4C16DA	4D17DB	4E18DA	4F19DB
4A120	4B160	4C170	4D180	4E190				4C16DB	4D17DC	4E18DB	
4A125	4B165	4C175	4D185	4E195					4D18DA	4E19DA	
4A140									4D18DB	4E19DB	
4A145											

■减速比

① Bevel 1 级＋行星齿轮 1 级　（减速比：11 ～ 18）

公称减速比	机座号	4A10 □	4A12 □	4A14 □ 4B14 □	4B16 □ 4C16 □	4C17 □ 4D17 □	4D18 □ 4E18 □	4E19 □ 4F19 □
11	实际减速比	10.50	10.50	10.89	10.85	10.86	10.50	10.82
	输出级（Bevel）	3.5	3.5	3.5	3.5	3.5	3.5	3.5
	输入级（行星齿轮）	3.000	3.000	3.110	3.100	3.103	3.000	3.091
13	实际减速比	12.99	12.80	12.95	12.80	13.09	13.09	13.01
	输出级（Bevel）	3.2	3.2	3.2	3.2	3.2	3.2	3.2
	输入级（行星齿轮）	4.059	4.000	4.047	4.000	4.091	4.091	4.067
14	实际减速比	14.21	14.00	14.16	14.00	14.32	14.32	14.23
	输出级（Bevel）	3.5	3.5	3.5	3.5	3.5	3.5	3.5
	输入级（行星齿轮）	4.059	4.000	4.047	4.000	4.091	4.091	4.067
16	实际减速比	15.36	15.65	16.00	16.26	16.17	15.63	15.47
	输出级（Bevel）	3.2	3.2	3.2	3.2	3.2	3.2	3.2
	输入级（行星齿轮）	4.800	4.890	5.000	5.080	5.053	4.886	4.833
18	实际减速比	16.80	17.12	17.50	17.78	17.68	17.10	16.92
	输出级（Bevel）	3.5	3.5	3.5	3.5	3.5	3.5	3.5
	输入级（行星齿轮）	4.800	4.890	5.000	5.080	5.053	4.886	4.833

② Bevel 1 级＋ CYCLO 减速机 1 级　（减速比：21 ～ 305）

公称减速比	21	22	25	28	35	39	46
实际减速比	21.0	22.4	24.5	28.0	35.2	38.5	45.5
输出级（Bevel）	3.5	3.2	3.5	3.5	3.2	3.5	3.5
输入级（CYCLO）	6	7	7	8	11	11	13

公称减速比	53	60	67	74	80	88	102
实际减速比	52.5	59.5	67.2	73.5	80.0	87.5	101.5
输出级（Bevel）	3.5	3.5	3.2	3.5	3.2	3.5	3.5
输入级（CYCLO）	15	17	21	21	25	25	29

公称减速比	112	123	151	179	207	249	305
实际减速比	112.0	122.5	150.5	178.5	206.5	248.5	304.5
输出级（Bevel）	3.2	3.5	3.5	3.5	3.5	3.5	3.5
输入级（CYCLO）	35	35	43	51	59	71	87

③ Bevel 1 级＋ CYCLO 减速机 2 级　（减速比：364 ～ 10658）

公称减速比	364	424	501	578	683	809	956	1117	1320	1656	1957
实际减速比	364.0	423.5	500.5	577.5	682.5	808.5	955.5	1116.5	1319.5	1655.5	1956.5
输出级	3.5	3.5	3.5	3.5	3.5	3.5	3.5	3.5	3.5	3.5	3.5
输入级 (CYCLO) (中间部 × 输入部)	104 (13×8)	121 (11×11)	143 (13×11)	165 (15×11)	195 (15×13)	231 (21×11)	273 (21×13)	319 (29×11)	377 (29×13)	473 (43×11)	559 (43×13)

公称减速比	2272	2559	2944	3511	4365	5177	6472	7228	8880	10658
实际减速比	2271.5	2558.5	2943.5	3510.5	4364.5	5176.5	6471.5	7227.5	8879.5	10657.5
输出级	3.5	3.5	3.5	3.5	3.5	3.5	3.5	3.5	3.5	3.5
输入级 (CYCLO) (中间部 × 输入部)	649 (59×11)	731 (43×17)	841 (29×29)	1003 (59×17)	1247 (43×29)	1479 (87×17)	1849 (43×43)	2065 (59×35)	2537 (59×43)	3045 (87×35)

④其他可生产的减速比　Bevel 1 级＋ CYCLO 减速机 1 级

公称减速比	19	26	42	48	54	93	138	163	189	227	278
实际减速比	19.2	25.6	41.6	48.0	54.4	92.8	137.6	163.2	188.8	227.2	278.4
输出级（Bevel）	3.2	3.2	3.2	3.2	3.2	3.2	3.2	3.2	3.2	3.2	3.2
输入级（CYCLO）	6	8	13	15	17	29	43	51	59	71	87

注）1. 可生产的机型、机座号可能有限制。
　　2. 扭矩、径向负载等的额定值、许用值等，请咨询本公司。

减速机生产范围

⑤其他可生产的减速比　Bevel 1 级＋ CYCLO 减速机 2 级

公称减速比	387	403	420	435	441	458	476	525	528	538	541	557	588	598
实际减速比	387.2	403.2	420.0	435.2	441.0	457.6	476.0	525.0	528.0	537.6	540.8	556.8	588.0	598.4
输出级（Bevel）	3.2	3.2	3.5	3.2	3.5	3.2	3.5	3.5	3.2	3.2	3.2	3.2	3.5	3.2
输入级（CYCLO）	121	126	120	136	126	143	136	150	165	168	169	174	168	187
中间部 × 输入部	(11×11)	(21×6)	(15×8)	(17×8)	(21×6)	(13×11)	(17×8)	(25×6)	(15×11)	(21×8)	(13×13)	(29×6)	(21×8)	(17×11)

公称减速比	609	624	640	655	672	707	720	739	774	788	812	816	826	874
实际减速比	609.0	624.0	640.0	654.5	672.0	707.2	720.0	739.2	773.5	787.5	812.0	816.0	825.6	873.6
输出级（Bevel）	3.5	3.2	3.2	3.5	3.2	3.2	3.2	3.2	3.5	3.5	3.5	3.2	3.2	3.2
输入级（CYCLO）	174	195	200	187	210	221	225	231	221	225	232	255	258	273
中间部 × 输入部	(29×6)	(15×13)	(25×8)	(17×11)	(35×6)	(17×13)	(15×15)	(21×11)	(17×13)	(15×15)	(29×8)	(17×15)	(43×6)	(21×13)

公称减速比	893	896	903	925	963	980	1008	1012	1021	1040	1071	1103	1138	1142
实际减速比	892.5	896.0	903.0	924.8	962.5	980.0	1008.0	1011.5	1020.8	1040.0	1071.0	1102.5	1137.5	1142.4
输出级（Bevel）	3.5	3.2	3.5	3.2	3.5	3.5	3.2	3.5	3.2	3.2	3.5	3.5	3.5	3.2
输入级（CYCLO）	255	280	258	289	275	280	315	289	319	325	306	315	325	357
中间部 × 输入部	(17×15)	(35×8)	(43×6)	(17×17)	(25×11)	(35×8)	(21×15)	(17×17)	(29×11)	(25×13)	(51×6)	(21×15)	(25×13)	(21×17)

公称减速比	1200	1204	1206	1232	1239	1250	1306	1313	1348	1360	1392	1411	1428	1456
实际减速比	1200.0	1204.0	1206.4	1232.0	1239.0	1249.5	1305.6	1312.5	1347.5	1360.0	1392.0	1411.2	1428.0	1456.0
输出级（Bevel）	3.2	3.5	3.2	3.2	3.5	3.5	3.2	3.5	3.5	3.2	3.2	3.2	3.5	3.2
输入级（CYCLO）	375	344	377	385	354	357	408	375	385	425	435	441	408	455
中间部 × 输入部	(25×15)	(43×8)	(29×13)	(35×11)	(59×6)	(21×17)	(51×8)	(25×15)	(35×11)	(25×17)	(29×15)	(21×21)	(51×8)	(35×13)

公称减速比	1488	1510	1514	1523	1544	1578	1593	1652	1670	1680	1726	1789	1795	1818
实际减速比	1487.5	1510.4	1513.6	1522.5	1543.5	1577.6	1592.5	1652.0	1670.4	1680.0	1725.5	1788.8	1795.2	1817.6
输出级（Bevel）	3.5	3.2	3.2	3.5	3.5	3.2	3.5	3.5	3.2	3.2	3.5	3.2	3.2	3.2
输入级（CYCLO）	425	472	473	435	441	493	455	472	522	525	493	559	561	568
中间部 × 输入部	(25×17)	(59×8)	(43×11)	(29×15)	(21×21)	(29×17)	(35×13)	(59×8)	(87×6)	(35×15)	(29×17)	(43×13)	(51×11)	(71×8)

公称减速比	1827	1838	1904	1949	1964	1988	2000	2064	2077	2083	2132	2188	2227	2258
实际减速比	1827.0	1837.5	1904.0	1948.8	1963.5	1988.0	2000.0	2064.0	2076.8	2082.5	2131.5	2187.5	2227.2	2257.5
输出级（Bevel）	3.5	3.5	3.2	3.2	3.5	3.5	3.2	3.2	3.2	3.5	3.5	3.5	3.2	3.5
输入级（CYCLO）	522	525	595	609	561	568	625	645	649	595	609	625	696	645
中间部 × 输入部	(87×6)	(35×15)	(35×17)	(29×21)	(51×11)	(71×8)	(25×25)	(43×15)	(59×11)	(35×17)	(29×21)	(25×25)	(87×8)	(43×15)

公称减速比	2320	2339	2352	2436	2448	2454	2499	2538	2573	2678	2685	2691	2734	2774
实际减速比	2320.0	2339.2	2352.0	2436.0	2448.0	2454.4	2499.2	2537.5	2572.5	2677.5	2684.5	2691.2	2733.5	2774.4
输出级（Bevel）	3.2	3.2	3.2	3.5	3.2	3.2	3.2	3.5	3.5	3.5	3.5	3.2	3.5	3.2
输入级（CYCLO）	725	731	735	696	765	767	781	725	735	765	767	841	781	867
中间部 × 输入部	(29×25)	(43×17)	(35×21)	(87×8)	(51×15)	(59×13)	(71×11)	(29×25)	(35×21)	(51×15)	(59×13)	(29×29)	(71×11)	(51×17)

公称减速比	2800	2832	2890	2954	3035	3062	3063	3098	3161	3210	3231	3248	3350	3408
实际减速比	2800.0	2832.0	2889.6	2953.6	3034.5	3062.4	3062.5	3097.5	3160.5	3209.6	3230.5	3248.0	3349.5	3408.0
输出级（Bevel）	3.2	3.2	3.2	3.2	3.5	3.2	3.5	3.5	3.5	3.2	3.5	3.2	3.5	3.2
输入级（CYCLO）	875	885	903	923	867	957	875	885	903	1003	923	1015	957	1065
中间部 × 输入部	(35×25)	(59×15)	(43×21)	(71×13)	(51×17)	(87×11)	(35×25)	(59×15)	(43×21)	(59×17)	(71×13)	(35×29)	(87×11)	(71×15)

公称减速比	3427	3440	3553	3619	3728	3749	3763	3862	3920	3965	3990	4080	4176	4225
实际减速比	3427.2	3440.0	3552.5	3619.2	3727.5	3748.5	3762.5	3862.4	3920.0	3964.8	3990.4	4080.0	4176.0	4224.5
输出级（Bevel）	3.2	3.2	3.5	3.2	3.5	3.5	3.5	3.2	3.2	3.2	3.2	3.2	3.2	3.5
输入级（CYCLO）	1071	1075	1015	1131	1065	1071	1075	1207	1225	1239	1247	1275	1305	1207
中间部 × 输入部	(51×21)	(43×25)	(35×29)	(87×13)	(71×15)	(51×21)	(43×25)	(71×17)	(35×35)	(59×21)	(43×29)	(51×25)	(87×15)	(71×17)

公称减速比	4288	4337	4463	4568	4720	4771	4816	5163	5219	5268	5475	5680	5712	5846
实际减速比	4287.5	4336.5	4462.5	4567.5	4720.0	4771.2	4816.0	5162.5	5218.5	5267.5	5475.2	5680.0	5712.0	5846.4
输出级（Bevel）	3.5	3.5	3.5	3.5	3.2	3.2	3.2	3.5	3.5	3.5	3.2	3.2	3.2	3.2
输入级（CYCLO）	1225	1239	1275	1305	1475	1491	1505	1475	1491	1505	1711	1775	1785	1827
中间部 × 输入部	(35×35)	(59×21)	(51×25)	(87×15)	(59×25)	(71×21)	(43×35)	(59×25)	(71×21)	(43×35)	(59×29)	(71×25)	(51×35)	(87×21)

公称减速比	5917	5989	6213	6248	6395	6589	6608	6960	7018	7207	7613	7676	7952	8074
实际减速比	5916.8	5988.5	6212.5	6247.5	6394.5	6588.8	6608.0	6960.0	7017.6	7206.5	7612.5	7675.5	7952.0	8073.6
输出级（Bevel）	3.2	3.5	3.5	3.5	3.5	3.2	3.2	3.2	3.2	3.5	3.5	3.5	3.2	3.2
输入级（CYCLO）	1849	1711	1775	1785	1827	2059	2065	2175	2193	2059	2175	2193	2485	2523
中间部 × 输入部	(43×43)	(59×29)	(71×25)	(51×35)	(87×21)	(71×29)	(59×35)	(87×25)	(51×43)	(71×29)	(87×25)	(51×43)	(71×35)	(87×29)

公称减速比	8118	8323	8698	8831	9104	9629	9744	9770	10532	10686	11139	11587	11971	12184
实际减速比	8118.4	8323.2	8697.5	8830.5	9103.5	9628.8	9744.0	9769.6	10531.5	10685.5	11139.2	11587.2	11971.2	12183.5
输出级（Bevel）	3.2	3.2	3.5	3.5	3.5	3.2	3.2	3.2	3.5	3.5	3.2	3.2	3.2	3.5
输入级（CYCLO）	2537	2601	2485	2523	2601	3009	3045	3053	3009	3053	3481	3621	3741	3481
中间部 × 输入部	(59×43)	(51×51)	(71×35)	(87×29)	(51×51)	(59×51)	(87×35)	(71×43)	(59×51)	(71×43)	(59×59)	(71×51)	(87×43)	(59×59)

公称减速比	12674	13094	13405	14198	14662	15530	16131	16426	17644	17966	19766	21620	24221	26492
实际减速比	12673.5	13093.5	13404.8	14198.4	14661.5	15529.5	16131.2	16425.6	17643.5	17965.5	19766.4	21619.5	24220.8	26491.5
输出级（Bevel）	3.5	3.5	3.2	3.2	3.5	3.5	3.2	3.2	3.5	3.5	3.2	3.5	3.2	3.5
输入级（CYCLO）	3621	3741	4189	4437	4189	4437	5041	5133	5041	5133	6177	6177	7569	7569
中间部 × 输入部	(71×51)	(87×43)	(71×59)	(87×51)	(71×59)	(87×51)	(71×71)	(87×59)	(71×71)	(87×59)	(87×71)	(87×71)	(87×87)	(87×87)

注）1. 除此以外还有其他减速比也可生产，请咨询本公司。
2. 可生产的机型、机座号可能有限制。
3. 扭矩、径向负载等的额定值、许用值等，请咨询本公司。
4. 还可生产 CYCLO 3 级减速型，请咨询本公司。

选型步骤 1

请参考以下流程图选择机型。对选型方法有不明之处，请咨询本公司。

步骤 1：确定使用条件

开始选型前，请先确定以下条件。

- 用途
- 是连续运转，还是起动 / 停止频繁的运转
- 电源是直接起动，还是星形——三角形起动或变频驱动
- 电机功率（kW）及输出转速或减速比
- 径向负载及轴向负载
- 每天的运转时间
- 冲击负载的程度
- 安装方向（输出轴方向）、配合形式
- 电机相关规格（电源频率、电压、有无制动器等）
- 环境条件 (使用环境)

步骤 2：机型选择

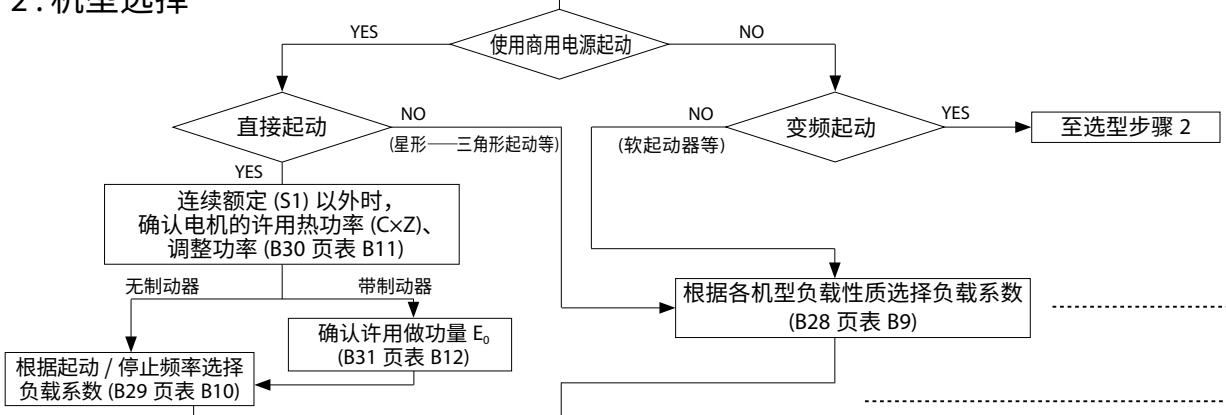

选择输出转速、减速比

确认输出扭矩　$T_L \leqq T_{out}$

T_L: 负载扭矩，　T_{out}: 输出扭矩

步骤 3：确认

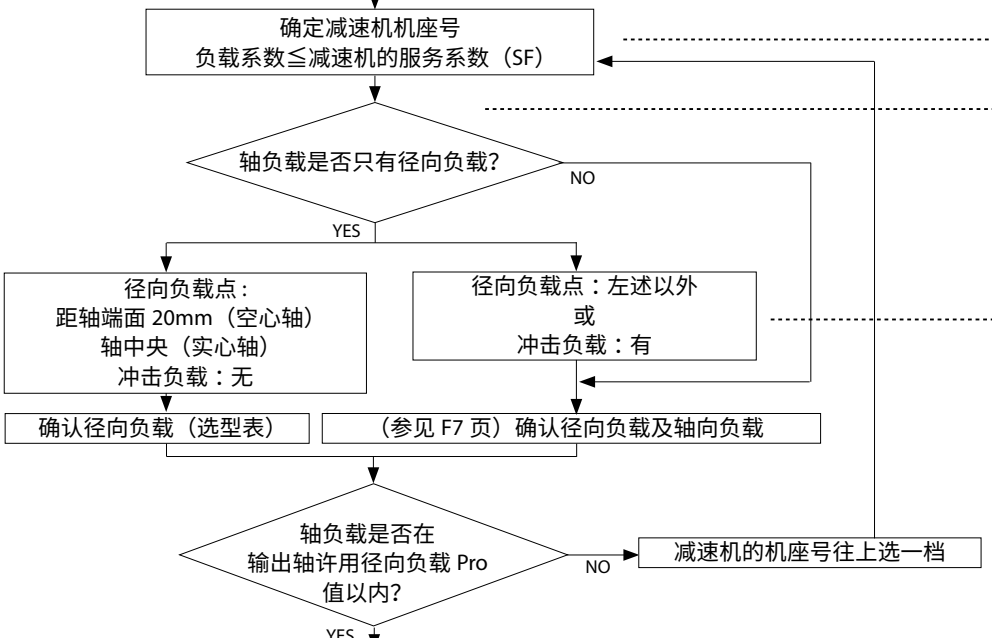

步骤 4：确定型号、结束

确认输出轴方向、安装方法、润滑方式

确认尺寸

确认环境条件

确认电机规格

确定型号、选型结束

确认输出轴及连接件的强度（键的表面压力等）

选型步骤 1

术语说明
· 服务系数（SF） 减速机的许用输入功率除以电机功率所得的值。

步骤说明
· 请在 B28 页选择适合用途的负载系数。
· 反复进行起动 / 停止运转时，请确认 B29 页的起动 / 停止频率和减速机的负载系数、B30 页的电机的许用热功率。带制动器时，请按 B31 页确认制动做功量未超出许用做功量 E_0。
· 请按电机样本确认制动扭矩。
· 请在 B33 页开始的选型表中，找到记载有所用电机功率的页面。
· 从选型表中，选择记载有与所用输出转速或减速比相近值的栏目。
· 认输出扭矩是否满足客户的使用值。输出扭矩不足时，请将电机功率提高一档。
· 从选型表中，选择具有比所选负载系数大的服务系数（SF）的组合。
· 确认作用在减速机输出轴的负载是否只有径向负载。如果还作用有轴向负载，请参见技术资料 F8 页进行计算。
· 根据径向负载作用在输出轴的位置、有无冲击负载，参见 F7 技术资料相关页面的系数进行换算。 ※1. 选型表的输出轴许用径向负载为负载位置距轴端面 20mm（空心轴）或位于轴中央（实心轴）时的数值。 ※2. 如果用链条、V 形带、齿形带等施加初始张力，计算时需将它们的影响计入径向负载。
· 确认计算出的径向负载有无超过输出轴许用径向负载。
· 确认选择的组合能否适应所用的输出轴方向、安装方法、润滑方式。
· 确认尺寸。如果不符合客户的使用条件，请咨询本公司。
· 请根据 B4 页的「标准规格」，确认所选组合是否符合周边环境等条件。
· 确认与所选机型直接连接的电机是否符合使用条件（电源、环境、绝缘等级等）。
· 对于所选机型，请在参见 B5 页「型号」后再确定型号。至此，机型选择结束。
· 按起动 / 停止时的最大扭矩进行确认。

选型步骤 1

按照 B24 页的选型步骤，举例说明机型选择。

○使用条件

・用途	：链式传送机	・电机规格	
・运转模式	：连续运转	电源频率	：50Hz
・每天运转时间	：24 小时 / 天	电压	：200V
・负载功率	：1.3kW	制动器	：无
・输出转速	：21.6r/min		
・与所用机械的连接	：链轮 初始张力＝ 0	其他	：室内型
链轮节圆半径	：R＝70mm	・环境条件	
负载位置	：轴中央	环境温度 20°C、室内	
・冲击负载的程度	：无冲击		
・安装方向（输出轴方向）、配合形式	：水平、底脚安装、轴左出（从电机侧观察）		

按以上条件进行机型选择。

使用条件、选型及计算结果	本产品目录登载页
○ 选择负载系数 链式传送机用途的负载性质→ U（均匀负载） 负载系数＝ 1.20（U，24 小时 / 天运转）	B28 页　表 B9　各机械负载性质表负载系数 表 B8　负载系数
○ 选择电机功率 负载功率＝ 1.3kW →电机功率＝ 1.5kW	B18、B19 页　减速机生产范围
○ 选择输出转速 电源频率 50Hz、输出转速 21.6r/min → 1450/21.6 ＝ 67 比	B52 页　齿轮电机选型表
○ 确认输出扭矩 $T_L = \frac{9550 \times 1.3\ (kW)}{1450} \times 67 = 574N \cdot m \leqq 612N \cdot m \rightarrow OK$ T_L：负载扭矩	B52 页　齿轮电机选型表
○ 确定减速机机座号 负载系数 =1.2 ≦ 1.27 减速机机座号、减速比：2-4A100-EP-67	B52 页　齿轮电机选型表
○ 检查径向负载 Pr=TL ／ R ≦ Pro ／ Cf Pr=574（N･m）／ 0.07（m）=8200（N）≦ 25000（N）／ 1=25000（N）→OK	F7 页　许用径向和轴向负载 B52 页　齿轮电机选型表
○ 确认输出轴方向、安装方法、润滑方式 低速轴方向：水平，安装方法：底脚安装→型式：LHHM	B5 页　型号
○ 确认尺寸 根据尺寸表确认	C4 页　尺寸表
○ 确认环境条件 环境温度 20°C→ OK	B4 页　标准规格
○ 确认电机规格 200V50Hz 室内型→采用标准规格 OK	电机样本
◎ 确定型号 确定型号：LHHM2-4A100L-EPK1-67 至此，选型结束。	B5 页　型号

M E M O

选型步骤 2

1. 使用由变频驱动等确定的速度模式进行选型的流程图及计算公式

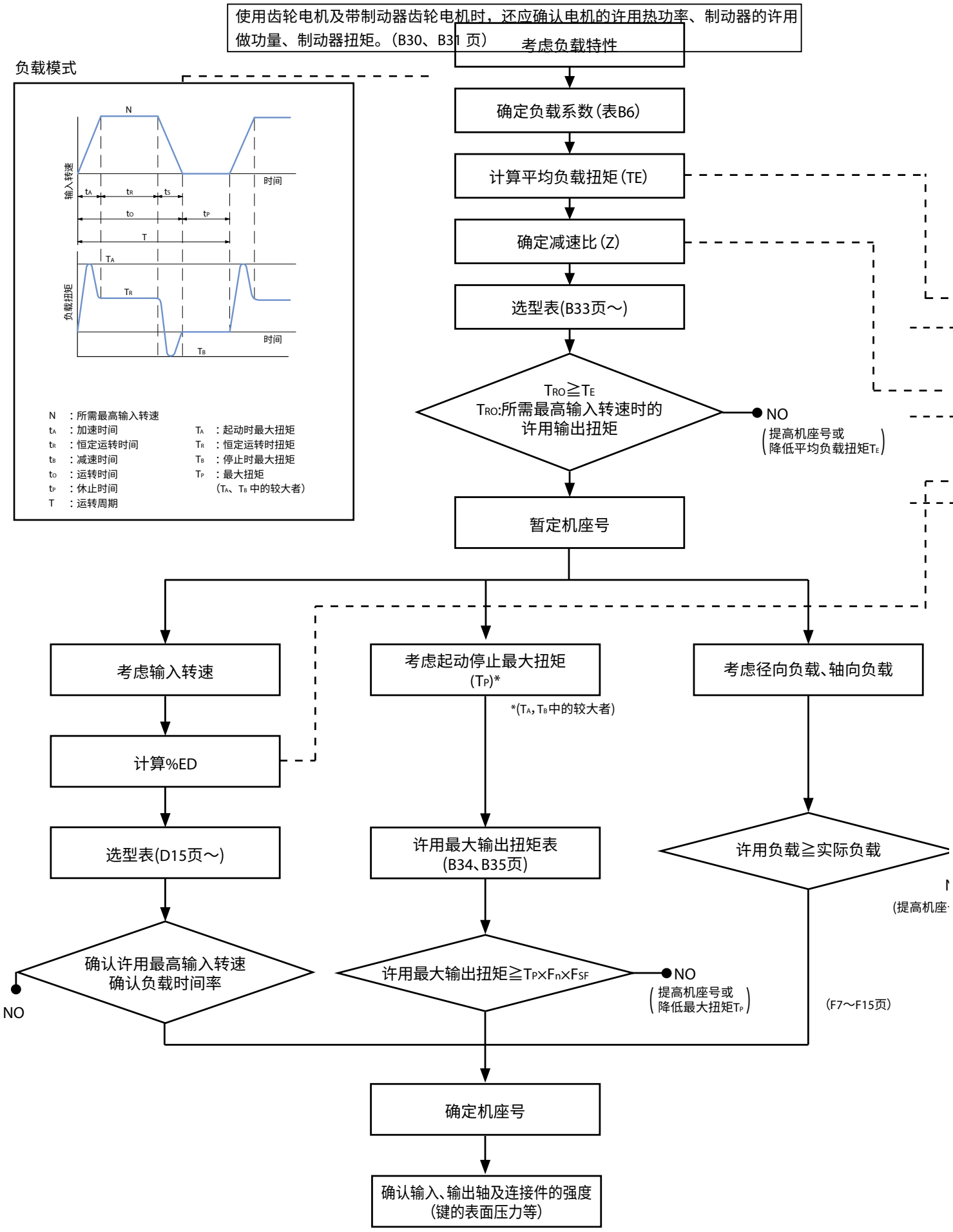

表 B5　Fn 起动频率系数

起动频率	系　数
1 ～ 2 次 /min	1.0
3 ～ 5 次 /min	1.1
6 ～ 9 次 /min	1.2

※ 起动频率为上述以外时，请另行咨询本公司。

表 B6　F_{SF} 负载系数

负载条件 / 运转时间	U（均匀负载）	M（轻冲击）	H（重冲击）
～ 10 小时 / 天	1.0	1.2	1.5
24 小时 / 天	1.2	1.35	1.6

表 B7　各机械负载性质表

搬运及物流装置	
传送机（均匀负载）	
裙板式、组合式、带式、斗式、链式、开放式、螺旋式	U
传送机（重负载、变负载）	
裙板式、组合式、带式、斗式	M
分拣装置	M
AGV	M
机器人周边装置	
滑块	M
定位器	M
关于带 * 记号及表中未记载的机械，请另行咨询本公司。	
金属加工机械	
攻丝机	H
冲床（齿轮驱动）	H
刨床	H
弯板机	M
ATC（自动换刀装置）	M
普通机床	*
印刷机	*
纤维、纺织机械	
卷压梳理机	
干燥机、染色机	
轧光机、起绒机、压染机	
浆纱机、皂洗机、络丝机	
纺纱机、增幅机、洗布机	
布匹加工处理设（洗布机、压染机、增幅机、干燥机、轧光机等）	M

平均负载扭矩

$$TE=\left(\frac{\frac{1}{2}\cdot T_A^{10/3}\cdot t_A+T_R^{10/3}\cdot t_R+\frac{1}{2}\cdot T_B^{10/3}\cdot t_B}{\frac{1}{2}\cdot t_A+t_R+\frac{1}{2}\cdot t_B}\right)^{0.3} \quad \cdots\cdots (式 1)$$

减速比

$$Z=\left(\frac{所需输出转速}{所需最高输入转速}\right) \quad \cdots\cdots (式 2)$$

%ED

$$\%ED=\frac{to}{T}\times 100 \quad \cdots\cdots (式 3)$$

计算 %ED 时的最长运转周期为 10 分钟。超过该值时按 T=10(分钟) 进行计算。

2. 选型例

＜用途＞　搬运台车驱动用

＜规格＞

T_A	：起动时最大扭矩	600Nm	n ：所需输出转速	29.5r/min
T_R	：恒定运转时扭矩	400Nm	t_A ：加速时间	0.5 秒
T_B	：停止时最大扭矩	500Nm	t_R ：恒定运转时间	6.5 秒
			t_B ：减速时间	1.0 秒
			t_O ：运转时间	8.0 秒
			t_P ：休止时间	8.0 秒
			T ：运转周期	16.0 秒

在输出轴中央作用径向负载 6000N
电机额定转速 1750r/min、运转时间 10 小时 / 天

＜计算＞

●确定负载系数　　Fn=1.1 F_{SF}=1.0　　（表 B5 ～ B7）

●计算平均负载扭矩

$$T_E=\left(\frac{\frac{1}{2}\times 600^{10/3}\times 0.5+400^{10/3}\times 6.5+\frac{1}{2}\times 500^{10/3}\times 1}{\frac{1}{2}\times 0.5+6.5+\frac{1}{2}\times 1.0}\right)^{0.3}=419.8N\cdot m \quad (式 1)$$

●确定减速比

$$Z=\left(\frac{29.5}{1750}\right)=\frac{1}{59}\fallingdotseq\frac{1}{60} \quad (式 2)$$

●所需最高输入转速时的许用输出扭矩　　T_{RO}=449(N•m) ＞ 419.8(N•m) →机座号暂定为 2-4A100-EP-60　（B52 页)

●计算 %ED　　$\%ED=\frac{8}{16}\times 100=50\%$　(式 3)

●最高输入转速校核　　1750(r/min)at50%ED ＜ 3600(r/min)at100%ED　（D68 页)

●起动停止时最大扭矩校核　　600(N•m)×1.1×1.0=660(N•m) ＜ 849(N•m)　（B34 页)

●考虑系数后的输出轴许用径向负载　　Pro=26100(N)、Lf=1.0、Cf=1.25、Fs=1.2

$$\frac{Pro}{Lf\times Cf\times Fs}=\frac{26100}{1.0\times 1.25\times 1.2}=17400(N)>6000(N) \quad (F7 页)$$

根据以上讨论，选择 2-4A100-EP-60。

负载系数

Bevel BUDDYBOX 减速机是按均匀负载、每天 10 小时的运转条件设计的。
如果每天运转超过 10 小时，或所用机械的负载条件不同，则需要考虑以下负载系数。
负载系数的选择根据负载性质，分以下①和②两种方法。

① 根据各机械负载性质进行选择

【负载系数分类】 U：均匀负载 M：轻冲击 H：重冲击

表 B8 减速机的负载系数

运转时间	～3 小时 / 天			～10 小时 / 天			～24 小时 / 天		
	U	M	H	U	M	H	U	M	H
负载系数	0.80	1.00	1.35	1.00	1.20	1.50	1.20	1.35	1.60

表 B9 各机械负载性质表

压缩机、泵	
空气压缩机	
往复式 多缸	M
单缸	H
泵	
离心式	U
可动叶片式	M
往复式	
单动 3 缸以上	M
双动 2 缸以上	M
旋转式（齿轮型等）	＊
运输机械、卷扬机	
升降机	
厢式均匀负载	U
重负载	M
自动扶梯	U
链板式运输机	M
乘客、工作人员用	＊
水闸门卷扬	＊
自卸汽车	H
牵引机	M
起重机、提升机	
主提升 中等负载	M
重负载	H
箕斗提升机	M
横梁行车、架空吊车横移	＊
传送机（均匀负载）	
裙板式、组合式、带式、斗式、链式、刮板式、开放式、螺旋式	U
传送机（重负载、变负载）	
裙板式、组合式、带式、斗式、链式、刮板式、开放式、螺旋式、往复式振动机	M
堆垛机	H
船坞起重机	U
加料机	＊
圆盘式	U
裙板式、带式、螺旋式	M
往复式	H
混料机	
搅拌机	
纯液体	U
液体（密度变化）	M
液体和固体	M
混料机	
密度固定	U
密度变化	M
水泥搅拌机	M
选矿机	
洗煤机	M
筛煤机	
旋转式（石料、砂）	M
气动式	U
活动筛式	U
粉碎机	
压碎机	
矿石、石料	H
磨机（旋转式）	
球磨机、辊式磨碎机	H
窑炉	M
回转窑	H
混砂机	M
印刷机	＊
洗涤机	M
机床	
攻丝机	H
冲床（齿轮驱动）	H
刨床	H
卷钣机	M
普通机床	＊
橡胶塑料	
挤出机	
棒材、管材	U
吹塑机	M
造粒机	M
其他	＊
混料机	H
橡胶压延装料机	M
橡胶压碾机（两排以上）	M
板精研机	M
管校直机	M
粉碎机	H
烘缸	＊
挖泥机	
缆盘筛	M
刀盘驱动	H
夹具驱动	H
筛板驱动	H
堆垛绞盘	M
食品	
碾米机	U
甜菜切丝机	M
DOW 搅拌机	M
绞肉机	M
烘缸	＊
酿造、蒸馏	
制罐机、装瓶机	U
酿造锅（连续）	U
捣酱槽（连续）	U
煮锅（连续）	U
计量斗（频繁起动）	M
造纸	
曝气装置	＊
搅拌机	M
辅助用剥皮机（液压机）	M
机械式剥皮机	M
卷筒式剥皮机	H
碎浆机	M
漂白机	U
传送机	U
传送机（原木用）	H
切割机	H
纸浆缸	M
淤筒（纸浆用）	M
大柜	M
洗涤浓缩机	M
造纸机	
挤出机	M
吸入轧机	U
压榨机	U
烘缸	M
压光机	M
精轧光机	H
卷绕机	U
炼钢	
鞍式辊驱动	H
炉渣推出机	M
拔丝机（台车、主驱动）	H
成形机	H
分切机	M
平台传送机	＊
夹送烘缸输送辊	＊
拔丝机、轧机	M
线材卷绕机	M
卷绕机（带钢用）	M
制糖	
开罐刀	M
压碎机	M
磨机	H
炼油	
冷水机	M
石蜡压滤机	M
回转窑	M
水泥	
干燥炉冷却器	M
水泥窑	＊
纤维、纺织机械	
卷压梳理机	
干燥机、染色机	
轧光机、起绒机、压染机	M
浆纱机、皂洗机、络丝机	
纺纱机、增幅机、洗布机	
布匹加工处理设备（洗涤机、压染机、增幅机、干燥机、轧光机等）	M
船舶	
驳船牵引机	H
起锚机	＊
舵机	M
绞盘、装货绞盘	＊
船用绞盘	＊
旋转机构	＊
陶瓷业	
制砖机、煤炭机	H
装填磨	M
一般陶瓷用机械	M
水处理设备	
滤清器	U
棒条筛	U
化学筛	U
捕集器	U
脱水筛	M
泡沫打开机	M
混料机	M
浓缩机	M
真空过滤机	M
曝气装置	＊
凝露器	M
回转筛	U
木工行业	＊

关于带＊记号及表中未记载的机械，请咨询本公司。

注）实际使用的机械可能与本表的名称、机械性质有所不同，选型时请作为参考值使用。

② 根据起动 / 停止频率选择

进行起动 / 停止频繁的运转时，以起动 / 停止频率和减速机的负载系数（表 B10）为基准进行选择，同时确认记载于表 B11 的电机许用热功率。另外，采用带制动器电机时，请参见电机样本计算制动器的制动做功量，并确认其不超过表 B12 所记载的许用做功量 E_0。（紧急停止时也请一并进行确认。）

表 B10　起动、停止频率和减速机的负载系数

三相电机（0.1kW）

起动 / 停止频率（次 / 小时）	～ 3 小时 / 天			～ 10 小时 / 天			～ 24 小时 / 天		
	I	II	III	I	II	III	I	II	III
10 以下	0.80	1.00	1.20	1.00	1.10	1.35	1.20	1.25	1.50
～ 200 以下	0.85	1.10	1.30	1.10	1.30	1.50	1.25	1.50	1.65
～ 500 以下	0.90	1.20	1.40	1.15	1.45	1.60	1.30	1.60	1.75

GB3(IE3) 效率三相电机（0.2 ～ 55kW）

起动 / 停止频率（次 / 小时）	～ 3 小时 / 天			～ 10 小时 / 天			～ 24 小时 / 天		
	I	II	III	I	II	III	I	II	III
1 以下	0.80	1.00	1.20	1.00	1.10	1.35	1.20	1.25	1.50
～ 3 以下	0.80	1.00	1.25	1.00	1.20	1.45	1.20	1.35	1.55
～ 10 以下	0.80	1.10	1.30	1.00	1.30	1.50	1.20	1.45	1.65
～ 60 以下	0.80	1.20	1.40	1.00	1.40	1.60	1.20	1.65	1.80

$$\text{转动惯量（GD}^2\text{）} = \frac{\text{电机轴换算负载的转动惯量（电机轴换算负载的 GD}^2\text{）}}{\text{电机的转动惯量（电机的 GD}^2\text{）}}$$

负载系数分类
- I ：许用转动惯量（GD^2）比 ≦ 0.3
- II ：许用转动惯量（GD^2）比 ≦ 3
- III ：许用转动惯量（GD^2）比 ≦ 10

注)1. 起动 / 停止次数应包括制动器、离合器等的制动次数。
2. 在作用有扭矩、径向负载的状态下起动时，需要另行考虑，请咨询本公司。
3. 起动 / 停止频率和转动惯量（GD^2）比超出上述值时，请咨询本公司。

规格考虑内容
- 在减速机组合面打入定位销，使用铰孔螺栓
- 变更箱体材质
- 采用高频制动器

等

注意事项

·GB3(IE3)效率三相电机、高效率三相电机的起动扭矩、停转扭矩（最大扭矩）较大，其选型步骤、起动/停止频率以及减速机的负载系数与传统电机不同。

负载系数

表 B11 电机许用热功率（C×Z）

kW×4P		许用 C×Z				电机转动惯量 kg・m²		电机 GD² kgf・m²	
		(35% ED 以下)	(35% ED 超～50% ED 以下)	(50% ED 超～80% ED 以下)	(80% ED 超～100% ED 以下)	标　准	带制动器	标　准	带制动器
三相电机	0.1	3200	3000	2000	1200	0.000325	0.000350	0.00130	0.00140
GB3(IE3) 效率三相电机	0.2	2200	2800	2800	2500	0.000650	0.000675	0.00260	0.00270
	0.25	2200	2800	2800	2500	0.000650	0.000676	0.00260	0.00280
	0.4	1800	2200	1500	1500	0.00120	0.00130	0.00480	0.00520
	0.55	1800	2200	1500	1500	0.00213	0.00235	0.00850	0.00940
	0.75	1400	1400	800	500	0.00235	0.00258	0.00942	0.0103
	1.1	1400	1400	800	500	0.00337	0.00396	0.0135	0.0158
	1.5	1200	1200	500	400	0.00391	0.00450	0.0156	0.0180
	2.2	1000	900	400	200	0.00880	0.00978	0.0352	0.0391
	3.0	1000	900	400	200	0.0100	0.0110	0.0400	0.0440
	3.7	800	800	800	700	0.0194	0.0209	0.0777	0.0835
	5.5	300	300	200	150	0.0291	0.0306	0.116	0.122
	7.5	400	350	300	300	0.0409	0.0450	0.164	0.180
	11	200	200	150	150	0.0561	0.0602	0.224	0.241
	15	100	90	78	68	0.0995	0.115	0.398	0.460
	18.5	75	65	55	50	0.256	0.271	1.02	1.08
	22	75	65	55	50	0.256	0.271	1.02	1.08
	30	55	40	17	10	0.326	0.342	1.31	1.37

对于按以下①～③求得的 C×Z，在表 B15 的电机功率、%ED 范围内，检查其是否在许用 CZ 以内。

① 按下式计算 C 值。

[国际单位]　$C = \dfrac{J_M + J_L}{J_M}$

J_M；电机的转动惯量（kg・m²）

J_L；换算至电机轴的电机以外的总转动惯量（kg・m²）

[工程单位]　$C = \dfrac{GD_M^2 + GD_L^2}{GD_M^2}$

GD_M^2；电机的 GD²（kgf・m²）

GD_L^2；换算至电机轴的电机以外的总 GD²（kgf・m²）

② 计算每小时的起动次数 Z（次 / 小时）。

（a）设 1 个周期的运转时间为 t_a（秒）休止时间为 t_b（秒），在该期间进行 n_r（次 / 周期）的起动时

$$Z_r = \frac{3600 n_r}{t_a + t_b} \text{（次 / 小时）}$$

（b）如果在 1 个周期（t_a+t_b）中寸动次数有 n_i（次 / 周期），也将其换算为每小时的寸动次数 Z_i，然后再换算为起动次数。

$$Z_i = \frac{3600 n_r}{t_a + t_b} \text{（次 / 小时）}$$

（c）从（a）及（b）求出每小时的总起动次数 Z（次 / 小时）。

$$Z = Z_r + \frac{1}{2} Z_i = \frac{3600}{t_a + t_b} \cdot \left(n_r + \frac{1}{2} n_i\right) \text{（次 / 小时）}$$

负载系数

③计算 C×Z。

根据由①算出的 C 和由②算出的 Z，求出 C×Z。

④负载时间率 %ED

$$\%ED = \frac{t_a}{t_a + t_b} \times 100$$

表 B12　电机制动器的许用做功量 E_0

单位：E_0(J/min)

制动器型号	FB-01A1 FB-02A1 FB-05A1	FB-1D	FB-1E	FB-1HE FB-2E	FB-3E FB-4E	FB-5E FB-8E	FB-10E FB-15E	FB-20 FB-30	ESB-250 ESB-250-2
许用做功量 E_0	1080	1620	2580	3360	5720	6900	10800	22440	30672

制动器型号请参见电机样本。

选型表说明

对于 B33 页以后的选型表，其主要部分说明如下。

电机功率（kW）

输入转速（r/min）（与电机频率、极数有关）

1.5 kW	频率	Hz	50Hz	60Hz
	电机极数	P	4	
	电机转速 n_1	r/min	1450	1750

减速比 80 ▶ 207

50Hz						60Hz						型号（参见B6页）	尺寸图（页码）		
输出转速 n_2	输出扭矩 Tout		低速轴许用径向负载 Pro		SF	输出转速 n_2	输出扭矩 Tout		低速轴许用径向负载 Pro		SF	功率代号 - 机座号 - 减速比	箱体安装	轴上安装	法兰安装	底脚安装
r/min	N·m	kgf·m	N	kgf		r/min	N·m	kgf·m	N	kgf						
18.1	729	74.3	23900	2440	1.11	21.9	604	61.6	25000	2550	1.11	2 - 4A105 - 80	C4		C50	C96
			23900	2440	1.48				25000	2550	1.48	2 - 4A115 - 80	C4		C50	C96
			23900	2440	1.77				25000	2550	1.77	2 - 4A120 - 80	C6		C52	C98
			42100	4290	2.06				40100	4090	2.06	2 - 4B120 - 80	C8		C54	C100
			42100	4290	2.64				40100	4090	2.64	2 - 4B125 - 80	C8		C54	C100
16.6	797	81.2	23200	2360	1.11	20.0	660	67.3	24600	2510	1.11	2 - 4A105 - 88	C4		C50	C96
			23200	2360	1.48				24600	2510	1.48	2 - 4A115 - 88	C4		C50	C96
			23200	2360	1.62				24600	2510	1.62	2 - 4A120 - 88	C6		C52	C98
			43000	4380	2.06				41100	4190	2.06	2 - 4B120 - 88	C8		C54	C100
			43000	4380	2.64				41100	4190	2.64	2 - 4B125 - 88	C8		C54	C100
14.3	925	94.3	21500	2190	1.06	17.2	766	78.1	23500	2400	1.06	2 - 4A105 - 102	C4		C50	C96
			21500	2190	1.40				23500	2400	1.40	2 - 4A115 - 102	C4		C50	C96
			42700	4350	1.91				42600	4340	1.99	2 - 4B120 - 102	C8		C54	C100
			42700	4350	2.31				42600	4340	2.51	2 - 4B125 - 102	C8		C54	C100
			42700	4350	2.78				42600	4340	2.78	2 - 4B140 - 102	C8		C54	C100
12.9	1020	104	20000	2040	1.00	15.6	845	86.1	22600	2300	1.00	2 - 4A110 - 112	C4		C50	C96
			20000	2040	1.26				22600	2300	1.26	2 - 4A120 - 112	C6		C52	C98
			42200	4300	1.58				43000	4380	1.66	2 - 4B120 - 112	C8		C54	C100
			42200	4300	1.92				43000	4380	2.12	2 - 4B125 - 112	C8		C54	C100
			42200	4300	2.52				43000	4380	2.52	2 - 4B140 - 112	C8		C54	C100

输出转速 (r/min)

SF（服务系数）

尺寸图按形状分别参见上述页码。

※ 输出转速根据实际减速比计算。
（减速比 11 ～ 18 的实际减速比根据机座号而不同，因此按代表减速比计算。）

※ 减速机的许用输入功率除以电机功率所得的值。

※ 型号栏中的减速比为公称减速比，请加以注意。

B 齿轮电机

2. 选型表

	页码
许用最大输出扭矩	B34
0.1kW	B36
0.2kW	B37
0.25kW	B39
0.4kW	B41
0.55kW	B43
0.75kW	B45
1.1kW	B48
1.5kW	B52
2.2kW	B56
3.0kW	B61
3.7kW	B65
5.5kW	B69
7.5kW	B74
11kW	B79
15kW	B85
18.5kW	B90
22kW	B95
30kW	B100
37kW	B104
45kW	B107
55kW	B108

许用最大输出扭矩

选型
选型表
尺寸图
技术资料
选配件
齿轮电机
减速机
标准规格
型号
安装位置代号和端子箱位置
生产范围
选型步骤
许用最大输出扭矩
0.1kW
0.2kW
0.25kW
0.4kW
0.55kW
0.75kW
1.1kW
1.5kW
2.2kW
3.0kW
3.7kW
5.5kW
7.5kW
11kW
15kW
18.5kW
22kW
30kW
37kW
45kW
55kW

机座号 \ 减速比	11	13	14	16	18	21	22	25	28	35	39	46	53	60
4A100	290	353	386	442	483	580			849	776	849	849	849	849
	29.6	36.0	39.3	45.1	49.2	59.1			86.5	79.1	86.5	86.5	86.5	86.5
4A105	290	353	386	442	483	580			938	955	1050	1020	1020	1020
	29.6	36.0	39.3	45.1	49.2	59.1			95.6	97.3	107	104	104	104
4A110						657			1220	1120	1220	1220	1220	1220
						67.0			124	114	124	124	124	124
4A115						657			1290	1290	1290	1290	1290	1290
						67.0			131	131	131	131	131	131
4A120	934	1140	1250	1290	1290	1240	1290	1290	1290	1290	1290	1290	1290	1290
	95.2	116	127	131	131	126	131	131	131	131	131	131	131	131
4A125	934	1140	1250	1290	1290	1240	1290	1290	1290	1290	1290	1290	1290	1290
	95.2	116	127	131	131	126	131	131	131	131	131	131	131	131
4A140	1290	1290	1290	1290	1290	1290	1290	1290	1290	1290	1290	1290	1290	1290
	131	131	131	131	131	131	131	131	131	131	131	131	131	131
4A145	1290	1290	1290	1290	1290	1290	1290	1290	1290	1290	1290	1290	1290	1290
	131	131	131	131	131	131	131	131	131	131	131	131	131	131
4B120	934	1140	1250	1420	1560	1240	1610	1760	1780	1630	1780	1780	1780	1770
	95.2	116	127	145	159	126	164	179	181	166	181	181	181	180
4B125	934	1140	1250	1420	1560	1240	1610	1760	1950	1930	2110	2140	2140	2140
	95.2	116	127	145	159	126	164	179	199	197	215	218	218	218
4B140	1460	1780	1950	2230	2440	2440	2570	2570	2570	2570	2570	2570	2570	2570
	149	181	199	227	249	249	262	262	262	262	262	262	262	262
4B145	1460	1780	1950	2230	2440	2440	2570	2570	2570	2570	2570	2570	2570	2570
	149	181	199	227	249	249	262	262	262	262	262	262	262	262
4B160	1850	2250	2470	2570	2570	2570	2570	2570	2570	2570	2570	2570	2570	2570
	189	229	252	262	262	262	262	262	262	262	262	262	262	262
4B165	1850	2250	2470	2570	2570	2570	2570	2570	2570	2570	2570	2570	2570	2570
	189	229	252	262	262	262	262	262	262	262	262	262	262	262
4C140	1460	1780	1950	2230	2440	2440	3120	3140	3900	3800	4160	4160	4160	4160
	149	181	199	227	249	249	318	348	398	387	424	424	424	424
4C145	1460	1780	1950	2230	2440	2440	3120	3410	3900	4010	4390	4650	4610	4650
	149	181	199	227	249	249	318	348	398	409	448	474	470	474
4C160	3260	3980	4350	4970	5090	4500	4900	5140	5140	5140	5140	5140	5140	5140
	332	406	443	507	519	459	499	524	524	524	524	524	524	524
4C165	3260	3980	4350	4970	5090	4500	4900	5140	5140	5140	5140	5140	5140	5140
	332	406	443	507	519	459	499	524	524	524	524	524	524	524
4C170	3980	4850	5050	5140	5110	4590	4900	5140	5140	5140	5140	5140	5140	5140
	406	494	515	524	521	468	499	524	524	524	524	524	524	524
4C175	3980	4850	5050	5140	5110	4590	4900	5140	5140	5140	5140	5140	5140	5140
	406	494	515	524	521	468	499	524	524	524	524	524	524	524
4D160	3260	3980	4350	4970	5440	4500	5450	5960	5960	5450	5960	5960	5960	5960
	332	406	443	507	555	459	556	608	608	556	608	608	608	608
4D165	3260	3980	4350	4970	5440	4500	5610	6140	6340	6520	7130	7130	7130	7130
	332	406	443	507	555	459	572	626	646	665	727	727	727	727
4D170	3980	4850	5300	6060	6630	6310	7860	8590	8590	7860	8590	8580	8590	8590
	406	494	540	618	676	643	801	876	876	801	876	875	876	876
4D175	3980	4850	5300	6060	6630	6310	8470	8720	8720	8720	8720	8720	8720	8720
	406	494	540	618	676	643	863	889	889	889	889	889	889	889
4D180	5270	6420	7030	8030	8780	7950	7530	8240	8380	8720	8720	8720	8720	8720
	537	654	717	819	895	810	768	840	854	889	889	889	889	889
4D185	5270	6420	7030	8030	8780	8060	7650	8370	8480	8720	8720	8720	8720	8720
	537	654	717	819	895	822	780	853	864	889	889	889	889	889
4E170	3980	4850	5300	6060	6630	6310	7860	8590	8590	7860	8590	8580	8590	8590
	406	494	540	618	676	643	801	876	876	801	876	875	876	876
4E175	3980	4850	5300	6060	6630	6310	8470	9260	8840	9780	9830	9830	9830	9830
	406	494	540	618	676	643	863	944	901	997	1000	1000	1000	1000
4E180	5270	6420	7030	8030	8780	7950	7530	8240	8380	11600	11600	11600	11600	11600
	537	654	717	819	895	810	768	840	854	1180	1180	1180	1180	1180
4E185	5270	6420	7030	8030	8780	8060	7650	8370	8480	11600	11600	11600	11600	11600
	537	654	717	819	895	822	780	853	864	1180	1180	1180	1180	1180
4E190	8670	10600	11600	11600	11600	9950	9350	10200	10400	11600	11600	11600	11600	11600
	884	1080	1180	1180	1180	1010	953	1040	1060	1180	1180	1180	1180	1180
4E195	8670	10600	11600	11600	11600	10100	9550	10400	10600	11600	11600	11600	11600	11600
	884	1080	1180	1180	1180	1030	973	1060	1080	1180	1180	1180	1180	1180
4F180	5270	6420	7030	8030	8780	7950	7530	8240	8380	12600	13800	13800	13800	13800
	537	654	717	819	895	810	768	840	854	1280	1410	1410	1410	1410
4F185	5270	6420	7030	8030	8780	8060	7650	8370	8480	14900	16300	16700	16700	17000
	537	654	717	819	895	822	780	853	864	1520	1660	1700	1700	1730
4F190	8670	10600	11600	13200	14500	9950	9350	10200	10400	18000	18000	18000	18000	18000
	884	1080	1180	1350	1480	1010	953	1040	1060	1830	1830	1830	1830	1830
4F195	8670	10600	11600	13200	14500	10100	9550	10400	10600	18000	18000	18000	18000	18000
	884	1080	1180	1350	1480	1030	973	1060	1080	1830	1830	1830	1830	1830

注） 1. 本表的值为 Bevel BUDDYBOX 减速机的机械额定值，是正常起动、停止时作用在输出轴上的最大扭矩的许用值。
非起动、停止时作用的扭矩请参见 B36 页以后的选型表。
2. 减速比 364 以上的值请咨询本公司。

许用最大输出扭矩

（单位） 上行：N · m
下行：kgf · m

机座号 \ 减速比	67	74	80	88	102	112	123	151	179	207	249	305
4A100	776	849	776	849	849	776	849	849	849	849	849	849
	79.1	86.5	79.1	86.5	86.5	79.1	86.5	86.5	86.5	86.5	86.5	86.5
4A105	932	1020	932	1020	1020	932	1020	1020	1010	1010	897	1020
	95	104	95	104	104	95	104	104	103	103	91.4	104
4A110	1120	1220	1120	1220	1220	1120	1220	1220	1220	1220	1220	1220
	114	124	114	124	124	114	124	124	124	124	124	124
4A115	1290	1290	1290	1290	1290	1290	1290	1290	1290	1290	1290	1290
	131	131	131	131	131	131	131	131	131	131	131	131
4A120	1290	1290	1290	1290	1290	1290	1290	1290	1290	1290	1290	1290
	131	131	131	131	131	131	131	131	131	131	131	131
4A125	1290	1290	1290	1290	1290	1290	1290	1290	1290	1290	1290	1290
	131	131	131	131	131	131	131	131	131	131	131	131
4A140	1290	1290	1290	1290	1290	1290	1290	1290	1290	1290	1290	1290
	131	131	131	131	131	131	131	131	131	131	131	131
4A145	1290	1290	1290	1290	1290	1290	1290	1290	1290	1290	1290	1290
	131	131	131	131	131	131	131	131	131	131	131	131
4B120	1620	1770	1630	1780	1770	1630	1780	1780	1780	1780	1780	1780
	165	180	166	181	180	166	181	181	181	181	181	181
4B125	1960	2140	1960	2140	2140	1960	2140	2140	2140	2140	2010	2140
	200	218	200	218	218	200	218	218	218	218	205	218
4B140	2570	2570	2570	2570	2570	2570	2570	2570	2570	2570	2570	2570
	262	262	262	262	262	262	262	262	262	262	262	262
4B145	2570	2570	2570	2570	2570	2570	2570	2570	2570	2570	2570	2570
	262	262	262	262	262	262	262	262	262	262	262	262
4B160	2570	2570	2570	2570	2570	2570	2570	2570	2570	2570	2570	2570
	262	262	262	262	262	262	262	262	262	262	262	262
4B165	2570	2570	2570	2570	2570	2570	2570	2570	2570	2570	2570	2570
	262	262	262	262	262	262	262	262	262	262	262	262
4C140	3800	4160	3800	4160	4160	3800	4160	4160	4160	4160	4160	4160
	387	424	387	424	424	387	424	424	424	424	424	424
4C145	4160	4550	4250	4650	4650	4250	4650	4650	4650	4650	4500	4240
	424	464	433	474	474	433	474	474	474	474	459	432
4C160	5140	5140	5140	5140	5140	5140	5140	5140	5140	5140	5140	5140
	524	524	524	524	524	524	524	524	524	524	524	524
4C165	5140	5140	5140	5140	5140	5140	5140	5140	5140	5140	5140	5140
	524	524	524	524	524	524	524	524	524	524	524	524
4C170	5140	5140	5140	5140	5140	5140	5140	5140	5140	5140	5140	5140
	524	524	524	524	524	524	524	524	524	524	524	524
4C175	5140	5140	5140	5140	5140	5140	5140	5140	5140	5140	5140	5140
	524	524	524	524	524	524	524	524	524	524	524	524
4D160	5450	5960	5450	5960	5960	5450	5960	5890	5960	5960	5960	5960
	556	608	556	608	608	556	608	600	608	608	608	608
4D165	6520	7130	6520	7130	7130	6520	7130	7130	7130	7130	7130	6970
	665	727	665	727	727	665	727	727	727	727	727	710
4D170	7860	8590	7860	8590	8590	7860	8590	8590	8590	8590	8590	8590
	801	876	801	876	876	801	876	876	876	876	876	876
4D175	8720	8720	8720	8720	8720	8720	8720	8720	8720	8720	8720	8720
	889	889	889	889	889	889	889	889	889	889	889	889
4D180	8720	8720	8720	8720	8720	8720	8720	8720	8720	8720	8720	8720
	889	889	889	889	889	889	889	889	889	889	889	889
4D185	8720	8720	8720	8720	8720	8720	8720	8720	8720	8720	8720	8720
	889	889	889	889	889	889	889	889	889	889	889	889
4E170	7860	8590	7860	8590	8590	7860	8590	8590	8590	8590	8590	8590
	801	876	801	876	876	801	876	876	876	876	876	876
4E175	9780	9830	9780	9830	9830	9780	10700	10700	10700	10700	10700	10700
	997	1000	997	1000	1000	997	1090	1090	1090	1090	1090	1090
4E180	11600	11600	11600	11600	11600	11600	11600	11600	11600	11600	11600	11600
	1180	1180	1180	1180	1180	1180	1180	1180	1180	1180	1180	1180
4E185	11600	11600	11600	11600	11600	11600	11600	11600	11600	11600	11600	11600
	1180	1180	1180	1180	1180	1180	1180	1180	1180	1180	1180	1180
4E190	11600	11600	11600	11600	11600	11600	11600	11600	11600	11600	11600	11600
	1180	1180	1180	1180	1180	1180	1180	1180	1180	1180	1180	1180
4E195	11600	11600	11600	11600	11600	11600	11600	11600	11600	11600	11600	11600
	1180	1180	1180	1180	1180	1180	1180	1180	1180	1180	1180	1180
4F180	12500	13700	12600	13800	13800	12600	13800	13800	13800	13700	13700	13800
	1270	1400	1280	1410	1410	1280	1410	1410	1410	1400	1400	1410
4F185	15500	17000	15500	16900	17000	15500	17000	17000	17000	17000	15300	17000
	1580	1730	1580	1720	1730	1580	1730	1730	1730	1730	1560	1730
4F190	18000	18000	18000	18000	18000	18000	18000	18000	18000	18000	18000	18000
	1830	1830	1830	1830	1830	1830	1830	1830	1830	1830	1830	1830
4F195	18000	18000	18000	18000	18000	18000	18000	18000	18000	18000	18000	18000
	1830	1830	1830	1830	1830	1830	1830	1830	1830	1830	1830	1830

注） 1. 本表的值为 Bevel BUDDYBOX 减速机的机械额定值，是正常起动、停止时作用在输出轴上的最大扭矩的许用值。
非起动、停止时作用的扭矩请参见 B36 页以后的选型表。
2. 减速比 364 以上的值请咨询本公司。

选型表

0.1 kW

频率	Hz	50Hz	60Hz
电机极数	P	4	
电机转速 n_1	r/min	1450	1750

减速比 683 ▶ 4365

50Hz						60Hz						型号（参见 B5 页）					尺寸图（页）		
输出转速 n_2	输出扭矩 Tout		输出轴许用径向负载 Pro		SF	输出转速 n_2	输出扭矩 Tout		输出轴许用径向负载 Pro		SF	功率代号	-	机座号	-	减速比	轴上安装	箱体安装	法兰安装	底脚安装
r/min	N·m	kgf·m	N	kgf		r/min	N·m	kgf·m	N	kgf										
2.12	393	40.1	26300	2680	2.60	2.56	326	33.2	26600	2710	3.13	01	-	4A10DA	-	683	C26		C72	C118
1.79	466	47.5	25900	2640	2.19	2.16	386	39.3	26300	2680	2.64	01	-	4A10DA	-	809	C26		C72	C118
			25900	2640	2.77				26300	2680	3.34	01	-	4A12DA	-	809	C26		C72	C118
1.79	466	47.5	25900	2640	2.77	2.16	386	39.3	26300	2680	3.34	01	-	4A12DA	-	809	C26		C72	C118
1.52	551	56.2	25200	2570	1.85	1.83	456	46.5	25900	2640	2.24	01	-	4A10DA	-	956	C26		C72	C118
			25200	2570	2.34				25900	2640	2.83	01	-	4A12DA	-	956	C26		C72	C118
1.30	643	65.5	24400	2490	1.59	1.57	533	54.3	25400	2590	1.91	01	-	4A10DA	-	1117	C26		C72	C118
			24400	2490	2.00				25400	2590	2.42	01	-	4A12DA	-	1117	C26		C72	C118
1.10	760	77.5	23100	2350	1.34	1.33	630	64.2	24500	2500	1.62	01	-	4A10DA	-	1320	C26		C72	C118
			23100	2350	1.70				24500	2500	2.05	01	-	4A12DA	-	1320	C26		C72	C118
			43200	4400	2.82				43700	4450	3.40	01	-	4B12DA	-	1320	C28		C74	C120
0.876	954	97.2	20300	2070	1.07	1.06	791	80.6	22700	2310	1.29	01	-	4A10DA	-	1656	C26		C72	C118
			20300	2070	1.35				22700	2310	1.63	01	-	4A12DA	-	1656	C26		C72	C118
			42300	4310	2.25				43100	4390	2.71	01	-	4B12DA	-	1656	C28		C74	C120
0.741	1130	115	16700	1700	0.91	0.894	934	95.2	20600	2100	1.09	01	-	4A10DA	-	1957	C26		C72	C118
			16700	1700	1.14				20600	2100	138	01	-	4A12DA	-	1957	C26		C72	C118
			41300	4210	1.90				42400	4320	2.29	01	-	4B12DA	-	1957	C28		C74	C120
0.638	1310	134	10700	1090	0.99	0.770	1080	110	17700	1800	1.19	01	-	4A12DA	-	2272	C26		C72	C118
			40100	4090	1.64				41600	4240	1.98	01	-	4B12DA	-	2272	C28		C74	C120
0.567	1470	150	38800	3960	1.45	0.684	1220	124	40700	4150	1.75	01	-	4B12DA	-	2559	C28		C74	C120
0.493	1700	173	36700	3740	1.26	0.595	1410	144	39400	4020	1.53	01	-	4B12DA	-	2944	C28		C74	C120
0.413	2020	206	32700	3330	1.06	0.499	1680	171	36900	3760	1.28	01	-	4B12DA	-	3511	C28		C74	C120
0.332	2520	257	23700	2420	0.85	0.401	2080	212	31800	3240	1.03	01	-	4B12DA	-	4365	C28		C74	C120

注）1. 关于选型表记载的机型型号，请参见 B5 页。但安装位置代号为 Y4、F4、G4、K4、W4（电机向下）时，本选型表不适用，请咨询本公司。
2. 输出轴许用径向负载 Pro：空心轴型为距轴端面 20mm 处、实心轴型为输出轴中央的值。负载点为上述以外时以及关于许用轴向负载的情况，请参见技术资料 F8 ～ F14 页。
3. 润滑方式根据机型不同而异。详细内容请参见技术资料 F4 页的「润滑」。
4. 上表电机转速 n1 为代表值，输出转速 n2 是根据该电机转速决定的值。电机转速的详细情况请参见电机样本。
5. 减速比为公称减速比。输出转速 n2 按实际减速比计算。（减速比 11 ～ 18 的实际减速比根据机座号而不同，因此按代表减速比计算。）实际减速比请参见 B20 页。
6. 本选型表同样适用于普通效率电机，根据中国能效标准的规定，如需购买普通效率电机，请务必且只能在 S2(120min) 或 S3（60%）工作制下使用。
7. 本表以外的其他组合、减速比也可生产，请咨询本公司。
8. 本表中记载的内容如有变更，恕不预告。

选型表

0.2 kW	频率	Hz	50Hz	60Hz
	电机极数	P	4	
	电机转速 n_1	r/min	1450	1750

减速比 179 ▶ 1656

50Hz						60Hz						型号（参见 B5 页）	尺寸图（页）		
输出转速 n_2	输出扭矩 Tout		输出轴许用径向负载 Pro		SF	输出转速 n_2	输出扭矩 Tout		输出轴许用径向负载 Pro		SF	功率代号 - 机座号 - 辅助型号 - 减速比	轴上安装	箱体安装	法兰安装	底脚安装
r/min	N·m	kgf·m	N	kgf		r/min	N·m	kgf·m	N	kgf						
8.12	217	22.1	27100	2760	2.80	9.80	180	18.3	27200	2770	2.80	02 - 4A100 - EP - 179	C4		C50	C96
7.02	251	25.6	27000	2750	2.58	8.47	208	21.2	27100	2760	2.58	02 - 4A100 - EP - 207	C4		C50	C96
5.84	302	30.8	26800	2730	2.18	7.04	250	25.5	27000	2750	2.18	02 - 4A100 - EP - 249	C4		C50	C96
			26800	2730	2.53				27000	2750	2.81	02 - 4A105 - EP - 249	C4		C50	C96
4.76	370	37.7	26500	2700	2.17	5.75	306	31.2	26800	2730	2.17	02 - 4A100 - EP - 305	C4		C50	C96
			26500	2700	2.52				26800	2730	2.83	02 - 4A105 - EP - 305	C4		C50	C96
3.98	420	42.8	26100	2660	2.04	4.81	348	35.5	26500	2700	2.04	02 - 4A10DA - EP - 364	C26		C72	C118
3.48	506	51.6	25800	2630	1.05	4.20	419	42.7	26300	2680	1.05	02 - 4A100 - EP - 417	C4		C50	C96
			25800	2630	1.43				26300	2680	1.43	02 - 4A105 - EP - 417	C4		C50	C96
3.42	488	49.7	25700	2620	2.04	4.13	404	41.2	26200	2670	2.04	02 - 4A10DA - EP - 424	C26		C72	C118
			25700	2620	2.64				26200	2670	3.19	02 - 4A12DB - EP - 424	C26		C72	C118
2.90	577	58.8	25000	2550	1.77	3.50	478	48.7	25800	2630	2.04	02 - 4A10DA - EP - 501	C26		C72	C118
			25000	2550	2.04				25800	2630	2.04	02 - 4A12DA - EP - 501	C26		C72	C118
			25000	2550	2.24				25800	2630	2.70	02 - 4A12DB - EP - 501	C26		C72	C118
2.51	666	67.9	24200	2470	1.54	3.03	552	56.3	25200	2570	1.85	02 - 4A10DA - EP - 578	C26		C72	C118
			24200	2470	1.94				25200	2570	2.04	02 - 4A12DA - EP - 578	C26		C72	C118
			43600	4440	2.04				43900	4480	2.04	02 - 4B12DA - EP - 578	C28		C74	C120
2.12	787	80.2	22800	2320	1.30	2.56	652	66.5	24300	2480	1.57	02 - 4A10DA - EP - 683	C26		C72	C118
			22800	2320	1.64				24300	2480	1.98	02 - 4A12DA - EP - 683	C26		C72	C118
			43100	4390	2.04				43600	4440	2.04	02 - 4B12DA - EP - 683	C28		C74	C120
			43100	4390	2.73				43600	4440	3.29	02 - 4B12DB - EP - 683	C28		C74	C120
1.79	932	95.0	20700	2110	1.10	2.16	772	78.7	23000	2340	1.32	02 - 4A10DA - EP - 809	C26		C72	C118
			20700	2110	1.38				23000	2340	1.67	02 - 4A12DA - EP - 809	C26		C72	C118
			42400	4320	2.04				43200	4400	2.04	02 - 4B12DA - EP - 809	C28		C74	C120
			42400	4320	2.30				43200	4400	2.78	02 - 4B12DB - EP - 809	C28		C74	C120
			42400	4320	2.76				43200	4400	3.33	02 - 4B14DB - EP - 809	C28		C74	C120
1.52	1100	112	17300	1760	0.93	1.83	913	93.1	21000	2140	1.12	02 - 4A10DA - EP - 956	C26		C72	C118
			17300	1760	1.17				21000	2140	1.41	02 - 4A12DA - EP - 956	C26		C72	C118
			41500	4230	1.95				42500	4330	2.04	02 - 4B12DA - EP - 956	C28		C74	C120
			41500	4230	2.33				42500	4330	2.82	02 - 4B14DB - EP - 956	C28		C74	C120
1.30	1290	131	11600	1180	1.00	1.57	1070	109	18100	1850	1.21	02 - 4A12DA - EP - 1117	C26		C72	C118
			40300	4110	1.67				41700	4250	2.01	02 - 4B12DA - EP - 1117	C28		C74	C120
			40300	4110	2.00				41700	4250	2.41	02 - 4B14DB - EP - 1117	C28		C74	C120
1.10	1520	155	38400	3910	1.41	1.33	1260	128	40500	4130	1.70	02 - 4B12DA - EP - 1320	C28		C74	C120
			38400	3910	1.69				40500	4130	2.04	02 - 4B14DA - EP - 1320	C28		C74	C120
			69500	7080	2.04				70200	7160	2.04	02 - 4C14DA - EP - 1320	C30		C76	C122
0.876	1910	195	34200	3490	1.13	1.06	1580	161	37800	3850	1.36	02 - 4B12DA - EP - 1656	C28		C74	C120
			34200	3490	1.35				37800	3850	1.63	02 - 4B14DA - EP - 1656	C28		C74	C120
			68100	6940	2.04				69300	7060	2.04	02 - 4C14DA - EP - 1656	C30		C76	C122
			68100	6940	2.45				69300	7060	2.95	02 - 4C14DB - EP - 1656	C30		C76	C122

注）1. 关于选型表记载的机型型号，请参见 B5 页。但安装位置代号为 Y4、F4、G4、K4、W4（电机向下）时，本选型表不适用，请咨询本公司。
2. 输出轴许用径向负载 Pro：空心轴型为距轴端面 20mm 处、实心轴型为输出轴中央的值。负载点为上述以外时以及关于许用轴向负载的情况，请参见技术资料 F8 ～ F14 页。
3. 润滑方式根据机型不同而异。详细内容请参见技术资料 F4 页的「润滑」。
4. 上表电机转速 n1 为代表值，输出转速 n2 是根据该电机转速决定的值。电机转速的详细情况请参见电机样本。
5. 减速比为公称减速比。输出转速 n2 按实际减速比计算。（减速比 11 ～ 18 的实际减速比根据机座号而不同，因此按代表减速比计算。）实际减速比请参见 B20 页。
6. 本选型表同样适用于普通效率电机，根据中国能效标准的规定，如需购买普通效率电机，请务必且只能在 S2(120min) 或 S3（60%）工作制下使用。
7. 本表以外的其他组合、减速比也可生产，请咨询本公司。
8. 本表中记载的内容如有变更，恕不预告。

选型表

0.2 kW

频率	Hz	50Hz	60Hz
电机极数	P	4	
电机转速 n_1	r/min	1450	1750

减速比 1957 ▶ 10658

50Hz						60Hz						型号（参见 B5 页）	尺寸图（页）		
输出转速 n_2	输出扭矩 Tout		输出轴许用径向负载 Pro		SF	输出转速 n_2	输出扭矩 Tout		输出轴许用径向负载 Pro		SF	功率代号 - 机座号 - 辅助型号 - 减速比	轴上安装	箱体安装	法兰安装	底脚安装
r/min	N·m	kgf·m	N	kgf		r/min	N·m	kgf·m	N	kgf						
0.741	2260	230	29000	2960	0.95	0.894	1870	191	34700	3540	1.15	02 - 4B12DA - EP - 1957	C28		C74	C120
			29000	2960	1.14				34700	3540	1.38	02 - 4B14DA - EP - 1957	C28		C74	C120
			66600	6790	2.04				68200	6950	2.04	02 - 4C14DA - EP - 1957	C30		C76	C122
			66600	6790	2.07				68200	6950	2.50	02 - 4C14DB - EP - 1957	C30		C76	C122
0.638	2620	267	21000	2140	0.82	0.770	2170	221	30500	3110	0.99	02 - 4B12DA - EP - 2272	C28		C74	C120
			64600	6590	1.78				67000	6830	2.04	02 - 4C14DA - EP - 2272	C30		C76	C122
0.567	2950	301	4890	498	0.87	0.684	2440	249	25400	2590	1.05	02 - 4B14DA - EP - 2559	C28		C74	C120
			62600	6380	1.58				65600	6690	1.91	02 - 4C14DA - EP - 2559	C30		C76	C122
0.493	3390	346	59300	6040	1.38	0.595	2810	286	63500	6470	1.43	02 - 4C14DA - EP - 2944	C30		C76	C122
0.413	4050	413	53100	5410	1.15	0.499	3350	341	59600	6080	1.39	02 - 4C14DA - EP - 3511	C30		C76	C122
0.332	5030	513	39300	4010	0.93	0.401	4170	425	51700	5270	1.12	02 - 4C14DA - EP - 4365	C30		C76	C122
0.201	8330	849	49700	5070	0.86	0.242	6900	703	68800	7010	1.04	02 - 4D16DA - EP - 7228	C34		C80	C126
0.136	12300	1250	67000	6830	0.87	0.164	10200	1040	85600	8730	1.05	02 - 4E17DA - EP - 10658	C40		C86	C132

注）1. 关于选型表记载的机型型号，请参见 B5 页。但安装位置代号为 Y4、F4、G4、K4、W4（电机向下）时，本选型表不适用，请咨询本公司。
2. 输出轴许用径向负载 Pro：空心轴型为距轴端面 20mm 处、实心轴型为输出轴中央的值。负载点为上述以外时以及关于许用轴向负载的情况，请参见技术资料 F8 ～ F14 页。
3. 润滑方式根据机型不同而异。详细内容请参见技术资料 F4 页的「润滑」。
4. 上表电机转速 n1 为代表值，输出转速 n2 是根据该电机转速决定的值。电机转速的详细情况请参见电机样本。
5. 减速比为公称减速比。输出转速 n2 按实际减速比计算。（减速比 11 ～ 18 的实际减速比根据机座号而不同，因此按代表减速比计算。）实际减速比请参见 B20 页。
6. 本选型表同样适用于普通效率电机，根据中国能效标准的规定，如需购买普通效率电机，请务必且只能在 S2(120min) 或 S3（60%）工作制下使用。
7. 本表以外的其他组合、减速比也可生产，请咨询本公司。
8. 本表中记载的内容如有变更，恕不预告。

选型表

0.25 kW	频率	Hz	50Hz	60Hz
	电机极数	P	4	
	电机转速 n_1	r/min	1450	1750

减速比 179 ▶ 1320

50Hz						60Hz						型号（参见 B5 页）	尺寸图（页）		
输出转速 n_2	输出扭矩 Tout		输出轴许用径向负载 Pro		SF	输出转速 n_2	输出扭矩 Tout		输出轴许用径向负载 Pro		SF	功率代号 - 机座号 - 辅助型号 - 减速比	轴上安装	箱体安装	法兰安装	底脚安装
r/min	N·m	kgf·m	N	kgf		r/min	N·m	kgf·m	N	kgf						
8.12	271	27.6	26900	2740	2.24	9.80	225	22.9	27100	2760	2.24	03 - 4A100 - EP - 179	C4		C50	C96
7.02	313	31.9	26800	2730	2.06	8.47	260	26.5	27000	2750	2.06	03 - 4A100 - EP - 207	C4		C50	C96
			26800	2730	2.72				27000	2750	2.83	03 - 4A105 - EP - 207	C4		C50	C96
5.84	377	38.4	26500	2700	1.74	7.04	313	31.9	26800	2730	1.74	03 - 4A100 - EP - 249	C4		C50	C96
			26500	2700	2.02				26800	2730	2.24	03 - 4A105 - EP - 249	C4		C50	C96
			26500	2700	2.68				26800	2730	2.68	03 - 4A110 - EP - 249	C4		C50	C96
4.76	462	47.1	26000	2650	1.73	5.75	383	39.0	26500	2700	1.73	03 - 4A100 - EP - 305	C4		C50	C96
			26000	2650	2.01				26500	2700	2.26	03 - 4A105 - EP - 305	C4		C50	C96
			26000	2650	2.64				26500	2700	2.64	03 - 4A110 - EP - 305	C4		C50	C96
3.98	524	53.4	25400	2590	1.63	4.81	435	44.3	26100	2660	1.63	03 - 4A10DA - EP - 364	C26		C72	C118
			25400	2590	2.46				26100	2660	2.97	03 - 4A12DB - EP - 364	C26		C72	C118
3.48	632	64.4	24800	2530	0.84	4.20	524	53.4	25600	2610	0.84	03 - 4A100 - EP - 417	C4		C50	C96
			24800	2530	1.14				25600	2610	1.14	03 - 4A105 - EP - 417	C4		C50	C96
3.42	610	62.2	24700	2520	1.63	4.13	506	51.6	25600	2610	1.63	03 - 4A10DA - EP - 424	C26		C72	C118
			24700	2520	2.11				25600	2610	2.55	03 - 4A12DB - EP - 424	C26		C72	C118
2.90	721	73.5	23600	2410	1.42	3.50	597	60.9	24800	2530	1.63	03 - 4A10DA - EP - 501	C26		C72	C118
			23600	2410	1.63				24800	2530	1.63	03 - 4A12DA - EP - 501	C26		C72	C118
			23600	2410	1.79				24800	2530	2.16	03 - 4A12DB - EP - 501	C26		C72	C118
			43400	4420	2.97				43800	4460	3.59	03 - 4B12DB - EP - 501	C28		C74	C120
2.51	832	84.8	22200	2260	1.23	3.03	689	70.2	23900	2440	1.48	03 - 4A10DA - EP - 578	C26		C72	C118
			22200	2260	1.55				23900	2440	1.63	03 - 4A12DA - EP - 578	C26		C72	C118
			42900	4370	1.63				43500	4430	1.63	03 - 4B12DA - EP - 578	C28		C74	C120
			42900	4370	2.58				43500	4430	3.11	03 - 4B12DB - EP - 578	C28		C74	C120
2.12	983	100	19800	2020	1.04	2.56	815	83.1	22400	2280	1.25	03 4A10DA - EP - 683	C26		C72	C118
			19800	2020	1.31				22400	2280	1.58	03 4A12DA - EP - 683	C26		C72	C118
			42200	4300	1.63				43000	4380	1.63	03 4B12DA - EP - 683	C28		C74	C120
			42200	4300	2.18				43000	4380	2.63	03 4B12DB - EP - 683	C28		C74	C120
			42200	4300	2.61				43000	4380	3.15	03 - 4B14DB - EP - 683	C28		C74	C120
1.79	1160	118	15700	1600	0.88	2.16	965	98.4	20100	2050	1.06	03 - 4A10DA - EP - 809	C26		C72	C118
			15700	1600	1.11				20100	2050	1.34	03 - 4A12DA - EP - 809	C26		C72	C118
			41100	4190	1.63				42300	4310	1.63	03 - 4B12DA - EP - 809	C28		C74	C120
			41100	4190	1.84				42300	4310	2.22	03 - 4B12DB - EP - 809	C28		C74	C120
			41100	4190	2.21				42300	4310	2.66	03 - 4B14DB - EP - 809	C28		C74	C120
1.52	1380	141	6830	696	0.94	1.83	1140	116	16300	1660	1.13	03 - 4A12DA - EP - 956	C26		C72	C118
			39600	4040	1.56				41300	4210	1.63	03 - 4B12DA - EP - 956	C28		C74	C120
			39600	4040	1.87				41300	4210	2.25	03 - 4B14DB - EP - 956	C28		C74	C120
1.30	1610	164	37600	3830	1.33	1.57	1330	136	39900	4070	1.61	03 - 4B12DA - EP - 1117	C28		C74	C120
			37600	3830	1.60				39900	4070	1.93	03 - 4B14DB - EP - 1117	C28		C74	C120
			69200	7050	2.90				70000	7140	3.50	03 - 4C14DB - EP - 1117	C30		C76	C122
1.10	1900	194	34300	3500	1.13	1.33	1580	161	37900	3860	1.36	03 - 4B12DA - EP - 1320	C28		C74	C120
			34300	3500	1.35				37900	3860	1.63	03 - 4B14DA - EP - 1320	C28		C74	C120
			68100	6940	1.63				69300	7060	1.63	03 - 4C14DA - EP - 1320	C30		C76	C122
			68100	6940	2.45				69300	7060	2.96	03 - 4C14DB - EP - 1320	C30		C76	C122

注）1. 关于选型表记载的机型型号，请参见 B5 页。但安装位置代号为 Y4、F4、G4、K4、W4（电机向下）时，本选型表不适用，请咨询本公司。
2. 输出轴许用径向负载 Pro：空心轴型为距轴端面 20mm 处、实心轴型为输出轴中央的值。负载点为上述以外时以及关于许用轴向负载的情况，请参见技术资料 F8 ～ F14 页。
3. 润滑方式根据机型不同而异。详细内容请参见技术资料 F4 页的「润滑」。
4. 上表电机转速 n1 为代表值，输出转速 n2 是根据该电机转速决定的值。电机转速的详细情况请参见电机样本。
5. 减速比为公称减速比。输出转速 n2 按实际减速比计算。（减速比 11 ～ 18 的实际减速比根据机座号而不同，因此按代表减速比计算。）实际减速比请参见 B20 页。
6. 本选型表同样适用于普通效率电机，根据中国能效标准的规定，如需购买普通效率电机，请务必且只能在 S2(120min) 或 S3（60%）工作制下使用。
7. 本表以外的其他组合、减速比也可生产，请咨询本公司。
8. 本表中记载的内容如有变更，恕不预告。

选型表

0.25 kW

频率	Hz	50Hz	60Hz
电机极数	P	4	
电机转速 n_1	r/min	1450	1750

减速比 1656 ▶ 3511

50Hz						60Hz						型号（参见 B5 页）								尺寸图（页）		
输出转速 n_2	输出扭矩 Tout		输出轴许用径向负载 Pro		SF	输出转速 n_2	输出扭矩 Tout		输出轴许用径向负载 Pro		SF	功率代号	-	机座号	-	辅助型号	-	减速比		轴上安装	箱体安装	法兰安装	底脚安装
r/min	N·m	kgf·m	N	kgf		r/min	N·m	kgf·m	N	kgf												
0.876	2390	244	26600	2710	0.90	1.06	1980	202	33300	3390	1.08	03	-	4B12DA	-	EP	-	1656		C28	C74	C120
			26600	2710	1.08				33300	3390	1.30	03	-	4B14DA	-	EP	-	1656		C28	C74	C120
			65900	6720	1.63				67800	6910	1.63	03	-	4C14DA	-	EP	-	1656		C30	C76	C122
			65900	6720	1.96				67800	6910	2.36	03	-	4C14DB	-	EP	-	1656		C30	C76	C122
0.741	2820	287	13900	1420	0.91	0.894	2340	239	27600	2810	1.10	03	-	4B14DA	-	EP	-	1957		C28	C74	C120
			63400	6460	1.63				66200	6750	1.63	03	-	4C14DA	-	EP	-	1957		C30	C76	C122
0.638	3270	333	60200	6140	1.42	0.770	2710	276	64100	6530	1.63	03	-	4C14DA	-	EP	-	2272		C30	C76	C122
0.567	3690	376	56700	5780	1.26	0.684	3050	311	61800	6300	1.53	03	-	4C14DA	-	EP	-	2559		C30	C76	C122
0.493	4240	432	50900	5190	1.10	0.595	3510	358	58200	5930	1.14	03	-	4C14DA	-	EP	-	2944		C30	C76	C122
0.413	5060	516	38800	3960	0.92	0.499	4190	427	51500	5250	1.11	03	-	4C14DA	-	EP	-	3511		C30	C76	C122

注）1. 关于选型表记载的机型型号，请参见 B5 页。但安装位置代号为 Y4、F4、G4、K4、W4（电机向下）时，本选型表不适用，请咨询本公司。
2. 输出轴许用径向负载 Pro：空心轴型为距轴端面 20mm 处、实心轴型为输出轴中央的值。负载点为上述以外时以及关于许用轴向负载的情况，请参见技术资料 F8 ～ F14 页。
3. 润滑方式根据机型不同而异。详细内容请参见技术资料 F4 页的「润滑」。
4. 上表电机转速 n1 为代表值，输出转速 n2 是根据该电机转速决定的值。电机转速的详细情况请参见电机样本。
5. 减速比为公称减速比。输出转速 n2 按实际减速比计算。（减速比 11 ～ 18 的实际减速比根据机座号而不同，因此按代表减速比计算。）实际减速比请参见 B20 页。
6. 本选型表同样适用于普通效率电机，根据中国能效标准的规定，如需购买普通效率电机，请务必且只能在 S2(120min) 或 S3（60%）工作制下使用。
7. 本表以外的其他组合、减速比也可生产，请咨询本公司。
8. 本表中记载的内容如有变更，恕不预告。

选型表

0.4 kW	频率	Hz	50Hz	60Hz
	电机极数	P	4	
	电机转速 n_1	r/min	1450	1750

减速比 112 ▶ 578

50Hz						60Hz						型号（参见 B5 页）	尺寸图（页）		
输出转速 n_2	输出扭矩 Tout		输出轴许用径向负载 Pro		SF	输出转速 n_2	输出扭矩 Tout		输出轴许用径向负载 Pro		SF	功率代号 - 机座号 - 辅助型号 - 减速比	轴上安装	箱体安装	法兰安装	底脚安装
r/min	N·m	kgf·m	N	kgf		r/min	N·m	kgf·m	N	kgf						
12.9	272	27.7	26900	2740	2.44	15.6	225	22.9	27100	2760	2.44	05 - 4A100 - EP - 112	C4		C50	C96
			26900	2740	3.00				27100	2760	3.00	05 - 4A105 - EP - 112	C4		C50	C96
11.8	298	30.4	26800	2730	2.44	14.3	247	25.2	27000	2750	2.44	05 - 4A100 - EP - 123	C4		C50	C96
			26800	2730	3.00				27000	2750	3.00	05 - 4A105 - EP - 123	C4		C50	C96
9.63	366	37.3	26500	2700	1.95	11.6	303	30.9	26800	2730	1.95	05 - 4A100 - EP - 151	C4		C50	C96
			26500	2700	2.70				26800	2730	2.70	05 - 4A105 - EP - 151	C4		C50	C96
8.12	434	44.2	26200	2670	1.40	9.80	359	36.6	26600	2710	1.40	05 - 4A100 - EP - 179	C4		C50	C96
			26200	2670	1.94				26600	2710	1.94	05 - 4A105 - EP - 179	C4		C50	C96
			26200	2670	2.36				26600	2710	2.36	05 - 4A110 - EP - 179	C4		C50	C96
			26200	2670	2.78				26600	2710	2.78	05 - 4A115 - EP - 179	C4		C50	C96
			26200	2670	2.98				26600	2710	2.98	05 - 4A120 - EP - 179	C6		C52	C98
7.02	502	51.2	25800	2630	1.29	8.47	416	42.4	26300	2680	1.29	05 - 4A100 - EP - 207	C4		C50	C96
			25800	2630	1.70				26300	2680	1.77	05 - 4A105 - EP - 207	C4		C50	C96
			25800	2630	2.15				26300	2680	2.15	05 - 4A110 - EP - 207	C4		C50	C96
			25800	2630	2.53				26300	2680	2.53	05 - 4A115 - EP - 207	C4		C50	C96
			25800	2630	2.57				26300	2680	2.57	05 - 4A120 - EP - 207	C6		C52	C98
5.84	604	61.6	25000	2550	1.09	7.04	500	51.0	25800	2630	1.09	05 - 4A100 - EP - 249	C4		C50	C96
			25000	2550	1.27				25800	2630	1.40	05 - 4A105 - EP - 249	C4		C50	C96
			25000	2550	1.67				25800	2630	1.67	05 - 4A110 - EP - 249	C4		C50	C96
			25000	2550	1.90				25800	2630	1.90	05 - 4A115 - EP - 249	C4		C50	C96
			25000	2550	2.14				25800	2630	2.14	05 - 4A120 - EP - 249	C6		C52	C98
			43900	4480	2.39				44100	4500	2.39	05 - 4B120 - EP - 249	C8		C54	C100
4.76	740	75.4	23800	2430	1.08	5.75	613	62.5	25000	2550	1.08	05 - 4A100 - EP - 305	C4		C50	C96
			23800	2430	1.26				25000	2550	1.41	05 4A105 - EP - 305	C4		C50	C96
			23800	2430	1.65				25000	2550	1.65	05 4A110 - EP - 305	C4		C50	C96
			23800	2430	1.74				25000	2550	1.74	05 4A115 - EP - 305	C4		C50	C96
			43400	4420	2.36				43800	4460	2.36	05 4B120 - EP - 305	C8		C54	C100
3.98	839	85.5	22100	2250	1.02	4.81	695	70.8	23900	2440	1.02	05 - 4A10DA - EP - 364	C26		C72	C118
			22100	2250	1.54				23900	2440	1.86	05 - 4A12DB - EP - 364	C26		C72	C118
			42900	4370	2.55				43500	4430	3.08	05 - 4B12DB - EP - 364	C28		C74	C120
3.42	976	99.5	19900	2030	1.02	4.13	809	82.5	22500	2290	1.02	05 - 4A10DA - EP - 424	C26		C72	C118
			19900	2030	1.32				22500	2290	1.59	05 - 4A12DB - EP - 424	C26		C72	C118
			42200	4300	2.17				43000	4380	2.63	05 - 4B12DB - EP - 424	C28		C74	C120
			42200	4300	2.63				43000	4380	3.18	05 - 4B14DB - EP - 424	C28		C74	C120
2.90	1150	117	16000	1630	0.89	3.50	956	97.5	20300	2070	1.02	05 - 4A10DA - EP - 501	C26		C72	C118
			16000	1630	1.02				20300	2070	1.02	05 - 4A12DA - EP - 501	C26		C72	C118
			41200	4200	1.86				42300	4310	2.24	05 - 4B12DB - EP - 501	C28		C74	C120
			41200	4200	2.23				42300	4310	2.69	05 - 4B14DB - EP - 501	C28		C74	C120
2.51	1330	136	9600	979	0.97	3.03	1100	112	17300	1760	1.02	05 - 4A12DA - EP - 578	C26		C72	C118
			39900	4070	1.02				41500	4230	1.02	05 - 4B12DA - EP - 578	C28		C74	C120
			39900	4070	1.61				41500	4230	1.94	05 - 4B12DB - EP - 578	C28		C74	C120
			39900	4070	1.93				41500	4230	2.33	05 - 4B14DB - EP - 578	C28		C74	C120

注）1. 关于选型表记载的机型型号，请参见 B5 页。但安装位置代号为 Y4、F4、G4、K4、W4（电机向下）时，本选型表不适用，请咨询本公司。
2. 输出轴许用径向负载 Pro：空心轴型为距轴端面 20mm 处、实心轴型为输出轴中央的值。负载点为上述以外时以及关于许用轴向负载的情况，请参见技术资料 F8 ～ F14 页。
3. 润滑方式根据机型不同而异。详细内容请参见技术资料 F4 页的「润滑」。
4. 上表电机转速 n1 为代表值，输出转速 n2 是根据该电机转速决定的值。电机转速的详细情况请参见电机样本。
5. 减速比为公称减速比。输出转速 n2 按实际减速比计算。（减速比 11 ～ 18 的实际减速比根据机座号而不同，因此按代表减速比计算。）实际减速比请参见 B20 页。
6. 本选型表同样适用于普通效率电机，根据中国能效标准的规定，如需购买普通效率电机，请务必且只能在 S2(120min) 或 S3（60%）工作制下使用。
7. 本表以外的其他组合、减速比也可生产，请咨询本公司。
8. 本表中记载的内容如有变更，恕不预告。

选型表

0.4 kW

频率	Hz	50Hz	60Hz
电机极数	P	4	
电机转速 n_1	r/min	1450	1750

减速比 683 ▶ 7228

50Hz						60Hz						型号（参见 B5 页）	尺寸图（页）		
输出转速 n_2	输出扭矩 Tout		输出轴许用径向负载 Pro		SF	输出转速 n_2	输出扭矩 Tout		输出轴许用径向负载 Pro		SF	功率代号 - 机座号 - 辅助型号 - 减速比	轴上安装	箱体安装	法兰安装	底脚安装
r/min	N·m	kgf·m	N	kgf		r/min	N·m	kgf·m	N	kgf						
2.12	1570	160	37900	3860	1.02	2.56	1300	133	40100	4090	1.02	05 - 4B12DA - EP - 683	C28		C74	C120
			37900	3860	1.36				40100	4090	1.65	05 - 4B12DB - EP - 683	C28		C74	C120
			37900	3860	1.63				40100	4090	1.97	05 - 4B14DB - EP - 683	C28		C74	C120
			69300	7060	2.93				70100	7150	3.55	05 - 4C14DB - EP - 683	C30		C76	C122
1.79	1860	190	34800	3550	1.02	2.16	1540	157	38200	3890	1.02	05 - 4B12DA - EP - 809	C28		C74	C120
			34800	3550	1.38				38200	3890	1.66	05 - 4B14DB - EP - 809	C28		C74	C120
			68300	6960	2.44				69400	7070	2.95	05 - 4C14DB - EP - 809	C30		C76	C122
1.52	2200	224	29900	3050	0.97	1.83	1830	187	35200	3590	1.02	05 - 4B12DA - EP - 956	C28		C74	C120
			29900	3050	1.17				35200	3590	1.41	05 - 4B14DB - EP - 956	C28		C74	C120
			66800	6810	2.07				68400	6970	2.50	05 - 4C14DB - EP - 956	C30		C76	C122
			66800	6810	2.33				68400	6970	2.82	05 - 4C16DA - EP - 956	C32		C78	C124
1.30	2570	262	22200	2260	0.83	1.57	2130	217	31100	3170	1.01	05 - 4B12DA - EP - 1117	C28		C74	C120
			22200	2260	1.00				31100	3170	1.21	05 - 4B14DB - EP - 1117	C28		C74	C120
			64900	6620	1.81				67100	6840	2.19	05 - 4C14DB - EP - 1117	C30		C76	C122
			64900	6620	2.00				67100	6840	2.41	05 4C16DA - EP - 1117	C32		C78	C124
			94800	9660	2.78				95900	9780	3.35	05 4D16DA - EP - 1117	C34		C80	C126
1.10	3040	310	61900	6310	1.02	1.33	2520	257	65200	6650	1.02	05 4C14DA - EP - 1320	C30		C76	C122
			61900	6310	1.53				65200	6650	1.85	05 4C14DB - EP - 1320	C30		C76	C122
			61900	6310	1.69				65200	6650	2.04	05 4C16DA - EP - 1320	C32		C78	C124
			93400	9520	2.35				95000	9680	2.83	05 - 4D16DA - EP - 1320	C34		C80	C126
			93400	9520	2.87				95000	9680	3.46	05 - 4D17DA - EP - 1320	C36		C82	C128
0.876	3820	389	55500	5660	1.02	1.06	3160	322	61100	6230	1.02	05 - 4C14DA - EP - 1656	C30		C76	C122
			55500	5660	1.35				61100	6230	1.63	05 - 4C16DA - EP - 1656	C32		C78	C124
			90400	9220	1.87				92900	9470	2.26	05 - 4D16DA - EP - 1656	C34		C80	C126
			90400	9220	2.28				92900	9470	2.76	05 - 4D17DA - EP - 1656	C36		C82	C128
			98300	10000	2.80				99600	10200	3.38	05 - 4E17DA - EP - 1656	C40		C86	C132
0.741	4510	460	47500	4840	1.02	0.894	3740	381	56200	5730	1.02	05 - 4C14DA - EP - 1957	C30		C76	C122
			87000	8870	1.59				90700	9250	1.91	05 - 4D16DA - EP - 1957	C34		C80	C126
			87000	8870	1.93				90700	9250	2.33	05 4D17DA - EP - 1957	C36		C82	C128
			96900	9880	2.37				98400	10000	2.86	05 4E17DA - EP - 1957	C40		C86	C132
0.638	5240	534	35200	3590	0.89	0.770	4340	442	49700	5070	1.02	05 4C14DA - EP - 2272	C30		C76	C122
			82600	8420	1.37				87900	8960	1.65	05 4D16DA - EP - 2272	C34		C80	C126
			82600	8420	1.67				87900	8960	2.01	05 - 4D17DA - EP - 2272	C36		C82	C128
			95400	9720	2.04				97200	9910	2.47	05 - 4E17DA - EP - 2272	C40		C86	C132
0.567	5900	601	13800	1410	0.87	0.684	4890	498	41800	4260	1.05	05 - 4C16DA - EP - 2559	C32		C78	C124
			77900	7940	1.21				84800	8640	1.46	05 - 4D16DA - EP - 2559	C34		C80	C126
			77900	7940	1.48				84800	8640	1.78	05 - 4D17DA - EP - 2559	C36		C82	C128
			94100	9590	1.81				96100	9800	2.19	05 - 4E17DA - EP - 2559	C40		C86	C132
0.493	6790	692	70000	7140	1.05	0.595	5620	573	80000	8150	1.27	05 - 4D16DA - EP - 2944	C34		C80	C126
			70000	7140	1.29				80000	8150	1.55	05 - 4D17DA - EP - 2944	C36		C82	C128
			92400	9420	1.58				94700	9650	1.90	05 - 4E17DA - EP - 2944	C40		C86	C132
0.413	8090	825	53600	5460	0.88	0.499	6710	684	70800	7220	1.07	05 - 4D16DA - EP - 3511	C34		C80	C126
			53600	5460	1.08				70800	7220	1.30	05 - 4D17DA - EP - 3511	C36		C82	C128
			89700	9140	1.32				92500	9430	1.60	05 - 4E17DA - EP - 3511	C40		C86	C132
0.332	10100	1030	85800	8750	1.06	0.401	8340	850	89300	9100	1.28	05 - 4E17DA - EP - 4365	C40		C86	C132
0.280	11900	1210	71600	7300	0.90	0.338	9890	1010	86200	8790	1.08	05 - 4E17DA - EP - 5177	C40		C86	C132
0.201	16700	1700	115000	11700	1.02	0.242	13800	1410	120000	12200	1.23	05 - 4F18DA - EP - 7228	C44		C90	C136

注）1. 关于选型表记载的机型型号，请参见 B5 页。但安装位置代号为 Y4、F4、G4、K4、W4（电机向下）时，本选型表不适用，请咨询本公司。
2. 输出轴许用径向负载 Pro：空心轴型为距轴端面 20mm 处、实心轴型为输出轴中央的值。负载点为上述以外时以及关于许用轴向负载的情况，请参见技术资料 F8 ～ F14 页。
3. 润滑方式根据机型不同而异。详细内容请参见技术资料 F4 页的「润滑」。
4. 上表电机转速 n1 为代表值，输出转速 n2 是根据该电机转速决定的值。电机转速的详细情况请参见电机样本。
5. 减速比为公称减速比。输出转速 n2 按实际减速比计算。（减速比 11 ～ 18 的实际减速比根据机座号而不同，因此按代表减速比计算。）实际减速比请参见 B20 页。
6. 本选型表同样适用于普通效率电机，根据中国能效标准的规定，如需购买普通效率电机，请务必且只能在 S2(120min) 或 S3（60%）工作制下使用。
7. 本表以外的其他组合、减速比也可生产，请咨询本公司。
8. 本表中记载的内容如有变更，恕不预告。

0.55 kW	频率	Hz	50Hz	60Hz
	电机极数	P	4	
	电机转速 n_1	r/min	1450	1750

减速比 80 ▶ 424

50Hz						60Hz						型号（参见 B5 页）	尺寸图（页）		
输出转速 n_2	输出扭矩 Tout		输出轴许用径向负载 Pro		SF	输出转速 n_2	输出扭矩 Tout		输出轴许用径向负载 Pro		SF	功率代号 - 机座号 - 辅助型号 - 减速比	轴上安装	箱体安装	法兰安装	底脚安装
r/min	N·m	kgf·m	N	kgf		r/min	N·m	kgf·m	N	kgf						
18.1	267	27.2	26900	2740	2.31	21.9	221	22.5	27100	2760	2.31	08 - 4A100 - EP - 80	C4		C50	C96
16.6	292	29.8	26800	2730	2.31	20.0	242	24.7	27000	2750	2.31	08 - 4A100 - EP - 88	C4		C50	C96
14.3	339	34.6	26700	2720	2.20	17.2	281	28.6	26900	2740	2.20	08 - 4A100 - EP - 102	C4		C50	C96
			26700	2720	2.89				26900	2740	2.89	08 - 4A105 - EP - 102	C4		C50	C96
12.9	374	38.1	26500	2700	1.77	15.6	310	31.6	26800	2730	1.77	08 - 4A100 - EP - 112	C4		C50	C96
			26500	2700	2.18				26800	2730	2.18	08 - 4A105 - EP - 112	C4		C50	C96
			26500	2700	2.73				26800	2730	2.73	08 - 4A110 - EP - 112	C4		C50	C96
11.8	409	41.7	26300	2680	1.77	14.3	339	34.6	26700	2720	1.77	08 - 4A100 - EP - 123	C4		C50	C96
			26300	2680	2.18				26700	2720	2.18	08 - 4A105 - EP - 123	C4		C50	C96
			26300	2680	2.73				26700	2720	2.73	08 - 4A110 - EP - 123	C4		C50	C96
9.63	503	51.3	25800	2630	1.42	11.6	416	42.4	26300	2680	1.42	08 - 4A100 - EP - 151	C4		C50	C96
			25800	2630	1.96				26300	2680	1.96	08 - 4A105 - EP - 151	C4		C50	C96
			25800	2630	2.36				26300	2680	2.36	08 - 4A110 - EP - 151	C4		C50	C96
8.12	596	60.8	25100	2560	1.02	9.80	494	50.4	25800	2630	1.02	08 - 4A100 - EP - 179	C4		C50	C96
			25100	2560	1.41				25800	2630	1.41	08 - 4A105 - EP - 179	C4		C50	C96
			25100	2560	1.72				25800	2630	1.72	08 - 4A110 - EP - 179	C4		C50	C96
			25100	2560	2.02				25800	2630	2.02	08 - 4A115 - EP - 179	C4		C50	C96
			43900	4480	2.96				44100	4500	3.13	08 - 4B120 - EP - 179	C8		C54	C100
7.02	690	70.3	24300	2480	0.94	8.47	571	58.2	25300	2580	0.94	08 - 4A100 - EP - 207	C4		C50	C96
			24300	2480	1.24				25300	2580	1.29	08 - 4A105 - EP - 207	C4		C50	C96
			24300	2480	1.56				25300	2580	1.56	08 - 4A110 - EP - 207	C4		C50	C96
			24300	2480	1.87				25300	2580	1.87	08 - 4A120 - EP - 207	C6		C52	C98
			43600	4440	2.36				43900	4480	2.36	08 - 4B120 - EP - 207	C8		C54	C100
5.84	830	84.6	22800	2320	0.92	7.04	688	70.1	24300	2480	1.02	08 4A105 - EP - 249	C4		C50	C96
			22800	2320	1.22				24300	2480	1.22	08 4A110 - EP - 249	C4		C50	C96
			22800	2320	1.38				24300	2480	1.38	08 4A115 - EP - 249	C4		C50	C96
			22800	2320	1.55				24300	2480	1.55	08 4A120 - EP - 249	C6		C52	C98
			43100	4390	1.74				43600	4440	1.74	08 - 4B120 - EP - 249	C8		C54	C100
			43100	4390	2.07				43600	4440	2.18	08 - 4B125 - EP - 249	C8		C54	C100
4.76	1020	104	20100	2050	0.92	5.75	843	85.9	22600	2300	1.03	08 - 4A105 - EP - 305	C4		C50	C96
			20100	2050	1.27				22600	2300	1.27	08 - 4A115 - EP - 305	C4		C50	C96
			42300	4310	1.72				43000	4380	1.72	08 - 4B120 - EP - 305	C8		C54	C100
			42300	4310	1.87				43000	4380	2.05	08 - 4B125 - EP - 305	C8		C54	C100
			42300	4310	2.53				43000	4380	2.53	08 - 4B140 - EP - 305	C8		C54	C100
3.98	1150	117	16000	1630	1.12	4.81	956	97.5	20300	2070	1.35	08 - 4A12DB - EP - 364	C26		C72	C118
			41200	4200	1.85				42300	4310	2.24	08 - 4B12DB - EP - 364	C28		C74	C120
			41200	4200	2.23				42300	4310	2.69	08 - 4B14DB - EP - 364	C28		C74	C120
			70500	7190	2.76				70900	7230	2.76	08 - 4C14DB - EP - 364	C30		C76	C122
3.42	1340	137	9010	918	0.96	4.13	1110	113	17000	1730	1.16	08 - 4A12DB - EP - 424	C26		C72	C118
			39900	4070	1.58				41400	4220	1.91	08 - 4B12DB - EP - 424	C28		C74	C120
			39900	4070	1.91				41400	4220	2.31	08 - 4B14DB - EP - 424	C28		C74	C120
			70000	7140	2.76				70600	7200	2.76	08 - 4C14DB - EP - 424	C30		C76	C122

注）1. 关于选型表记载的机型型号，请参见 B5 页。但安装位置代号为 Y4、F4、G4、K4、W4（电机向下）时，本选型表不适用，请咨询本公司。
2. 输出轴许用径向负载 Pro：空心轴型为距轴端面 20mm 处、实心轴型为输出轴中央的值。负载点为上述以外时以及关于许用轴向负载的情况，请参见技术资料 F8 ～ F14 页。
3. 润滑方式根据机型不同而异。详细内容请参见技术资料 F4 页的「润滑」。
4. 上表电机转速 n1 为代表值，输出转速 n2 是根据该电机转速决定的值。电机转速的详细情况请参见电机样本。
5. 减速比为公称减速比。输出转速 n2 按实际减速比计算。（减速比 11 ～ 18 的实际减速比根据机座号而不同，因此按代表减速比计算。）实际减速比请参见 B20 页。
6. 本选型表同样适用于普通效率电机，根据中国能效标准的规定，如需购买普通效率电机，请务必且只能在 S2(120min) 或 S3（60%）工作制下使用。
7. 本表以外的其他组合、减速比也可生产，请咨询本公司。
8. 本表中记载的内容如有变更，恕不预告。

选型表

0.55 kW

频率	Hz	50Hz	60Hz
电机极数	P	4	
电机转速 n_1	r/min	1450	1750

减速比 501 ▶ 3511

50Hz						60Hz						型号（参见 B5 页）	尺寸图（页）		
输出转速 n_2	输出扭矩 Tout		输出轴许用径向负载 Pro		SF	输出转速 n_2	输出扭矩 Tout		输出轴许用径向负载 Pro		SF	功率代号 - 机座号 - 辅助型号 - 减速比	轴上安装	箱体安装	法兰安装	底脚安装
r/min	N·m	kgf·m	N	kgf		r/min	N·m	kgf·m	N	kgf						
2.90	1590	162	37800	3850	1.35	3.50	1310	134	40100	4090	1.63	08 - 4B12DB - EP - 501	C28		C74	C120
			37800	3850	1.62				40100	4090	1.96	08 - 4B14DB - EP - 501	C28		C74	C120
			69300	7060	2.76				70100	7150	2.76	08 - 4C14DB - EP - 501	C30		C76	C122
2.51	1830	187	35200	3590	1.17	3.03	1520	155	38400	3910	1.41	08 - 4B12DB - EP - 578	C28		C74	C120
			35200	3590	1.40				38400	3910	1.69	08 - 4B14DB - EP - 578	C28		C74	C120
			68400	6970	2.53				69500	7080	2.76	08 - 4C14DB - EP - 578	C30		C76	C122
			68400	6970	2.76				69500	7080	2.76	08 - 4C16DA - EP - 578	C32		C78	C124
2.12	2160	220	30600	3120	0.99	2.56	1790	182	35600	3630	1.20	08 - 4B12DB - EP - 683	C28		C74	C120
			30600	3120	1.19				35600	3630	1.43	08 - 4B14DB - EP - 683	C28		C74	C120
			67000	6830	2.13				68500	6980	2.58	08 - 4C14DB - EP - 683	C30		C76	C122
			67000	6830	2.38				68500	6980	2.76	08 - 4C16DA - EP - 683	C32		C78	C124
			95900	9780	2.76				96700	9860	2.76	08 - 4D16DA - EP - 683	C34		C80	C126
1.79	2560	261	22500	2290	0.84	2.16	2120	216	31200	3180	1.01	08 - 4B12DB - EP - 809	C28		C74	C120
			22500	2290	1.00				31200	3180	1.21	08 - 4B14DB - EP - 809	C28		C74	C120
			64900	6620	1.78				67200	6850	2.15	08 - 4C14DB - EP - 809	C30		C76	C122
			64900	6620	2.01				67200	6850	2.42	08 - 4C16DA - EP - 809	C32		C78	C124
			94800	9660	2.76				96000	9790	2.76	08 - 4D16DA - EP - 809	C34		C80	C126
1.52	3030	309	62000	6320	1.50	1.83	2510	256	65200	6650	1.81	08 - 4C14DB - EP - 956	C30		C76	C122
			62000	6320	1.70				65200	6650	2.05	08 - 4C16DA - EP - 956	C32		C78	C124
			93400	9520	2.36				95000	9680	2.76	08 - 4D16DA - EP - 956	C34		C80	C126
			93400	9520	2.88				95000	9680	3.47	08 - 4D17DB - EP - 956	C36		C82	C128
1.30	3540	361	58000	5910	1.32	1.57	2930	299	62700	6390	1.59	08 - 4C14DB - EP - 1117	C30		C76	C122
			91500	9330	2.02				93700	9550	2.44	08 - 4D16DA - EP - 1117	C34		C80	C126
			91500	9330	2.46				93700	9550	2.76	08 - 4D17DA - EP - 1117	C36		C82	C128
1.10	4180	426	51600	5260	1.11	1.33	3470	354	58700	5980	1.35	08 - 4C14DB - EP - 1320	C30		C76	C122
			88700	9040	1.71				91800	9360	2.05	08 - 4D16DA - EP - 1320	C34		C80	C126
			88700	9040	2.08				91800	9360	2.52	08 - 4D17DA - EP - 1320	C36		C82	C128
			97500	9940	2.56				99000	10100	2.76	08 - 4E17DA - EP - 1320	C40		C86	C132
0.876	5250	535	35000	3570	0.89	1.06	4350	443	49600	5060	1.07	08 - 4C14DB - EP - 1656	C30		C76	C122
			82600	8420	1.36				87800	8950	1.64	08 - 4D16DA - EP - 1656	C34		C80	C126
			82600	8420	1.66				87800	8950	2.01	08 - 4D17DA - EP - 1656	C36		C82	C128
			95400	9720	2.04				97200	9910	2.46	08 - 4E17DA - EP - 1656	C40		C86	C132
0.741	6200	632	75400	7690	1.15	0.894	5140	524	83300	8490	1.39	08 - 4D16DA - EP - 1957	C34		C80	C126
			75400	7690	1.41				83300	8490	1.70	08 - 4D17DA - EP - 1957	C36		C82	C128
			93500	9530	1.73				95600	9750	2.08	08 - 4E17DA - EP - 1957	C40		C86	C132
0.638	7200	734	65500	6680	0.99	0.770	5970	609	77300	7880	1.20	08 - 4D16DA - EP - 2272	C34		C80	C126
			65500	6680	1.21				77300	7880	1.46	08 - 4D17DA - EP - 2272	C36		C82	C128
			91500	9330	1.49				94000	9580	1.79	08 - 4E17DA - EP - 2272	C40		C86	C132
0.567	8110	827	53300	5430	0.88	0.684	6720	685	70600	7200	1.06	08 - 4D16DA - EP - 2559	C34		C80	C126
			53300	5430	1.08				70600	7200	1.30	08 - 4D17DA - EP - 2559	C36		C82	C128
			89700	9140	1.32				92500	9430	1.59	08 - 4E17DA - EP - 2559	C40		C86	C132
0.493	9330	951	25200	2570	0.94	0.595	7730	788	58900	6000	1.13	08 - 4D17DA - EP - 2944	C36		C82	C128
			87300	8900	1.15				90500	9230	1.38	08 - 4E17DA - EP - 2944	C40		C86	C132
0.413	11100	1130	80800	8240	0.96	0.499	9220	940	87500	8920	1.16	08 - 4E17DA - EP - 3511	C40		C86	C132

注）1. 关于选型表记载的机型型号，请参见 B5 页。但安装位置代号为 Y4、F4、G4、K4、W4（电机向下）时，本选型表不适用，请咨询本公司。
2. 输出轴许用径向负载 Pro：空心轴型为距轴端面 20mm 处、实心轴型为输出轴中央的值。负载点为上述以外时以及关于许用轴向负载的情况，请参见技术资料 F8 ～ F14 页。
3. 润滑方式根据机型不同而异。详细内容请参见技术资料 F4 页的「润滑」。
4. 上表电机转速 n1 为代表值，输出转速 n2 是根据该电机转速决定的值。电机转速的详细情况请参见电机样本。
5. 减速比为公称减速比。输出转速 n2 按实际减速比计算。（减速比 11 ～ 18 的实际减速比根据机座号而不同，因此按代表减速比计算。）实际减速比请参见 B20 页。
6. 本选型表同样适用于普通效率电机，根据中国能效标准的规定，如需购买普通效率电机，请务必且只能在 S2(120min) 或 S3（60%）工作制下使用。
7. 本表以外的其他组合、减速比也可生产，请咨询本公司。
8. 本表中记载的内容如有变更，恕不预告。

选型表

0.75 kW	频率	Hz	50Hz	60Hz
	电机极数	P	4	
	电机转速 n_1	r/min	1450	1750

减速比 60 ▶ 207

50Hz						60Hz						型号（参见 B5 页）	尺寸图（页）		
输出转速 n_2	输出扭矩 Tout		输出轴许用径向负载 Pro		SF	输出转速 n_2	输出扭矩 Tout		输出轴许用径向负载 Pro		SF	功率代号 - 机座号 - 辅助型号 - 减速比	轴上安装	箱体安装	法兰安装	底脚安装
r/min	N·m	kgf·m	N	kgf		r/min	N·m	kgf·m	N	kgf						
24.4	271	27.6	26900	2740	2.65	29.4	225	22.9	27100	2760	2.65	1 - 4A100 - EP - 60	C4		C50	C96
21.6	306	31.2	26800	2730	2.53	26.0	254	25.9	27000	2750	2.57	1 - 4A100 - EP - 67	C4		C50	C96
19.7	335	34.1	26700	2720	2.53	23.8	277	28.2	26900	2740	2.57	1 - 4A100 - EP - 74	C4		C50	C96
18.1	364	37.1	26500	2700	1.69	21.9	302	30.8	26800	2730	1.69	1 - 4A100 - EP - 80	C4		C50	C96
			26500	2700	2.23				26800	2730	2.23	1 - 4A105 - EP - 80	C4		C50	C96
			26500	2700	2.55				26800	2730	2.55	1 - 4A110 - EP - 80	C4		C50	C96
			26500	2700	2.96				26800	2730	2.96	1 - 4A115 - EP - 80	C4		C50	C96
16.6	399	40.7	26400	2690	1.69	20.0	330	33.6	26700	2720	1.69	1 - 4A100 - EP - 88	C4		C50	C96
			26400	2690	2.23				26700	2720	2.23	1 - 4A105 - EP - 88	C4		C50	C96
			26400	2690	2.55				26700	2720	2.55	1 - 4A110 - EP - 88	C4		C50	C96
			26400	2690	2.96				26700	2720	2.96	1 - 4A115 - EP - 88	C4		C50	C96
14.3	462	47.1	26000	2650	1.61	17.2	383	39.0	26500	2700	1.61	1 - 4A100 - EP - 102	C4		C50	C96
			26000	2650	2.12				26500	2700	2.12	1 - 4A105 - EP - 102	C4		C50	C96
			26000	2650	2.53				26500	2700	2.53	1 - 4A110 - EP - 102	C4		C50	C96
			26000	2650	2.79				26500	2700	2.79	1 - 4A115 - EP - 102	C4		C50	C96
12.9	510	52.0	25700	2620	1.30	15.6	423	43.1	26300	2680	1.30	1 - 4A100 - EP - 112	C4		C50	C96
			25700	2620	1.60				26300	2680	1.60	1 - 4A105 - EP - 112	C4		C50	C96
			25700	2620	2.00				26300	2680	2.00	1 - 4A110 - EP - 112	C4		C50	C96
			25700	2620	2.41				26300	2680	2.41	1 - 4A115 - EP - 112	C4		C50	C96
			25700	2620	2.53				26300	2680	2.53	1 - 4A120 - EP - 112	C6		C52	C98
11.8	558	56.9	25400	2590	1.30	14.3	462	47.1	26000	2650	1.30	1 - 4A100 - EP - 123	C4		C50	C96
			25400	2590	1.60				26000	2650	1.60	1 - 4A105 - EP - 123	C4		C50	C96
			25400	2590	2.00				26000	2650	2.00	1 - 4A110 - EP - 123	C4		C50	C96
			25400	2590	2.31				26000	2650	2.31	1 - 4A115 - EP - 123	C4		C50	C96
9.63	685	69.8	24300	2480	1.04	11.6	568	57.9	25300	2580	1.04	1 - 4A100 - EP - 151	C4		C50	C96
			24300	2480	1.44				25300	2580	1.44	1 - 4A105 - EP - 151	C4		C50	C96
			24300	2480	1.88				25300	2580	1.88	1 - 4A115 - EP - 151	C4		C50	C96
			43600	4440	2.55				44000	4490	2.55	1 - 4B120 - EP - 151	C8		C54	C100
8.12	813	82.9	23000	2340	1.03	9.80	674	68.7	24400	2490	1.03	1 - 4A105 - EP - 179	C4		C50	C96
			23000	2340	1.26				24400	2490	1.26	1 - 4A110 - EP - 179	C4		C50	C96
			23000	2340	1.48				24400	2490	1.48	1 - 4A115 - EP - 179	C4		C50	C96
			23000	2340	1.59				24400	2490	1.59	1 - 4A120 - EP - 179	C6		C52	C98
			43200	4400	2.17				43600	4440	2.29	1 - 4B120 - EP - 179	C8		C54	C100
			43200	4400	2.63				43600	4440	3.04	1 - 4B125 - EP - 179	C8		C54	C100
7.02	940	95.8	21300	2170	0.91	8.47	779	79.4	23400	2390	0.94	1 - 4A105 - EP - 207	C4		C50	C96
			21300	2170	1.15				23400	2390	1.15	1 - 4A110 - EP - 207	C4		C50	C96
			21300	2170	1.35				23400	2390	1.35	1 - 4A115 - EP - 207	C4		C50	C96
			42600	4340	1.73				43300	4410	1.73	1 - 4B120 - EP - 207	C8		C54	C100
			42600	4340	2.16				43300	4410	2.16	1 - 4B125 - EP - 207	C8		C54	C100
			42600	4340	2.73				43300	4410	2.73	1 - 4B140 - EP - 207	C8		C54	C100

注）1. 关于选型表记载的机型型号，请参见 B5 页。但安装位置代号为 Y4、F4、G4、K4、W4（电机向下）时，本选型表不适用，请咨询本公司。
2. 输出轴许用径向负载 Pro：空心轴型为距轴端面 20mm 处、实心轴型为输出轴中央的值。负载点为上述以外时以及关于许用轴向负载的情况，请参见技术资料 F8 ～ F14 页。
3. 润滑方式根据机型不同而异。详细内容请参见技术资料 F4 页的「润滑」。
4. 上表电机转速 n1 为代表值，输出转速 n2 是根据该电机转速决定的值。电机转速的详细情况请参见电机样本。
5. 减速比为公称减速比。输出转速 n2 按实际减速比计算。（减速比 11 ～ 18 的实际减速比根据机座号而不同，因此按代表减速比计算。）实际减速比请参见 B20 页。
6. 本选型表同样适用于普通效率电机，根据中国能效标准的规定，如需购买普通效率电机，请务必且只能在 S2(120min) 或 S3（60%）工作制下使用。
7. 本表以外的其他组合、减速比也可生产，请咨询本公司。
8. 本表中记载的内容如有变更，恕不预告。

选型表

0.75 kW

频率	Hz	50Hz	60Hz
电机极数	P	4	
电机转速 n_1	r/min	1450	1750

减速比 249 ▶ 956

50Hz						60Hz						型号（参见 B5 页）	尺寸图（页）		
输出转速 n_2	输出扭矩 Tout		输出轴许用径向负载 Pro		SF	输出转速 n_2	输出扭矩 Tout		输出轴许用径向负载 Pro		SF	功率代号 - 机座号 - 辅助型号 - 减速比	轴上安装	箱体安装	法兰安装	底脚安装
r/min	N·m	kgf·m	N	kgf		r/min	N·m	kgf·m	N	kgf						
5.84	1130	115	17900	1820	1.01	7.04	938	95.6	21300	2170	1.01	1 - 4A115 - EP - 249	C4		C50	C96
			17900	1820	1.14				21300	2170	1.14	1 - 4A120 - EP - 249	C6		C52	C98
			41700	4250	1.28				42600	4340	1.28	1 - 4B120 - EP - 249	C8		C54	C100
			41700	4250	1.52				42600	4340	1.60	1 - 4B125 - EP - 249	C8		C54	C100
			41700	4250	2.27				42600	4340	2.27	1 - 4B145 - EP - 249	C8		C54	C100
4.76	1390	142	10300	1050	0.93	5.75	1150	117	17600	1790	0.93	1 - 4A115 - EP - 305	C4		C50	C96
			40100	4090	1.26				41600	4240	1.26	1 - 4B120 - EP - 305	C8		C54	C100
			40100	4090	1.37				41600	4240	1.51	1 - 4B125 - EP - 305	C8		C54	C100
			40100	4090	1.85				41600	4240	1.85	1 - 4B145 - EP - 305	C8		C54	C100
			70100	7150	2.64				70600	7200	2.64	1 - 4C140 - EP - 305	C12		C58	C104
3.98	1570	160	37900	3860	1.36	4.81	1300	133	40100	4090	1.64	1 - 4B12DB - EP - 364	C28		C74	C120
			37900	3860	1.63				40100	4090	1.97	1 - 4B14DB - EP - 364	C28		C74	C120
			69300	7060	2.03				70100	7150	2.03	1 - 4C14DB - EP - 364	C30		C76	C122
			69300	7060	2.96				70100	7150	3.57	1 - 4C14DC - EP - 364	C30		C76	C122
3.42	1830	187	35200	3590	1.16	4.13	1520	155	38400	3910	1.40	1 - 4B12DB - EP - 424	C28		C74	C120
			35200	3590	1.40				38400	3910	1.69	1 - 4B14DB - EP - 424	C28		C74	C120
			68400	6970	2.03				69500	7080	2.03	1 - 4C14DB - EP - 424	C30		C76	C122
			68400	6970	2.40				69500	7080	2.89	1 - 4C14DC - EP - 424	C30		C76	C122
			68400	6970	2.81				69500	7080	3.39	1 - 4C16DB - EP - 424	C32		C78	C124
2.90	2160	220	30600	3120	0.99	3.50	1790	182	35600	3630	1.20	1 - 4B12DB - EP - 501	C28		C74	C120
			30600	3120	1.19				35600	3630	1.43	1 - 4B14DB - EP - 501	C28		C74	C120
			67000	6830	2.03				68500	6980	2.03	1 - 4C14DB - EP - 501	C30		C76	C122
			67000	6830	2.38				68500	6980	2.87	1 - 4C16DB - EP - 501	C32		C78	C124
2.51	2500	255	24200	2470	0.86	3.03	2070	211	32000	3260	1.04	1 - 4B12DB - EP - 578	C28		C74	C120
			24200	2470	1.03				32000	3260	1.24	1 - 4B14DB - EP - 578	C28		C74	C120
			65300	6660	1.85				67400	6870	2.03	1 - 4C14DB - EP - 578	C30		C76	C122
			65300	6660	2.06				67400	6870	2.49	1 - 4C16DB - EP - 578	C32		C78	C124
			95000	9680	2.87				96100	9800	3.45	1 - 4D16DB - EP - 578	C34		C80	C126
2.12	2950	301	4750	484	0.87	2.56	2440	249	25300	2580	1.05	1 - 4B14DB - EP - 683	C28		C74	C120
			62600	6380	1.56				65600	6690	1.89	1 - 4C14DB - EP - 683	C30		C76	C122
			62600	6380	1.74				65600	6690	2.03	1 - 4C16DA - EP - 683	C32		C78	C124
			93700	9550	2.03				95200	9700	2.03	1 - 4D16DA - EP - 683	C34		C80	C126
			93700	9550	2.43				95200	9700	2.92	1 - 4D16DB - EP - 683	C34		C80	C126
			93700	9550	2.96				95200	9700	3.57	1 - 4D17DB - EP - 683	C36		C82	C128
1.79	3490	356	58400	5950	1.30	2.16	2900	296	62900	6410	1.57	1 - 4C14DB - EP - 809	C30		C76	C122
			91700	9350	2.03				93800	9560	2.03	1 - 4D16DA - EP - 809	C34		C80	C126
			91700	9350	2.50				93800	9560	3.01	1 - 4D17DB - EP - 809	C36		C82	C128
1.52	4130	421	52200	5320	1.10	1.83	3420	349	59000	6010	1.33	1 - 4C14DB - EP - 956	C30		C76	C122
			52200	5320	1.24				59000	6010	1.50	1 - 4C16DA - EP - 956	C32		C78	C124
			88900	9060	1.73				92000	9380	2.03	1 - 4D16DA - EP - 956	C34		C80	C126
			97700	9960	2.03				99100	10100	2.03	1 - 4E17DA - EP - 956	C40		C86	C132
			97700	9960	2.59				99100	10100	3.13	1 - 4E17DB - EP - 956	C40		C86	C132
			97700	9960	2.81				99100	10100	3.39	1 - 4E18DA - EP - 956	C42		C88	C134

注）1. 关于选型表记载的机型型号，请参见 B5 页。但安装位置代号为 Y4、F4、G4、K4、W4（电机向下）时，本选型表不适用，请咨询本公司。
2. 输出轴许用径向负载 Pro：空心轴型为距轴端面 20mm 处、实心轴型为输出轴中央的值。负载点为上述以外时以及关于许用轴向负载的情况，请参见技术资料 F8 ～ F14 页。
3. 润滑方式根据机型不同而异。详细内容请参见技术资料 F4 页的「润滑」。
4. 上表电机转速 n1 为代表值，输出转速 n2 是根据该电机转速决定的值。电机转速的详细情况请参见电机样本。
5. 减速比为公称减速比。输出转速 n2 按实际减速比计算。（减速比 11 ～ 18 的实际减速比根据机座号而不同，因此按代表减速比计算。）实际减速比请参见 B20 页。
6. 本选型表同样适用于普通效率电机，根据中国能效标准的规定，如需购买普通效率电机，请务必且只能在 S2(120min) 或 S3（60%）工作制下使用。
7. 本表以外的其他组合、减速比也可生产，请咨询本公司。
8. 本表中记载的内容如有变更，恕不预告。

选型表

0.75 kW	频率	Hz	50Hz	60Hz
	电机极数	P	4	
	电机转速 n_1	r/min	1450	1750

减速比 1117 ▶ 4365

50Hz						60Hz						型号（参见 B5 页）	尺寸图（页）		
输出转速 n_2	输出扭矩 Tout		输出轴许用径向负载 Pro		SF	输出转速 n_2	输出扭矩 Tout		输出轴许用径向负载 Pro		SF	功率代号 - 机座号 - 辅助型号 - 减速比	轴上安装	箱体安装	法兰安装	底脚安装
r/min	N·m	kgf·m	N	kgf		r/min	N·m	kgf·m	N	kgf						
1.30	4830	492	42800	4360	0.97	1.57	4000	408	53600	5460	1.17	1 - 4C14DB - EP - 1117	C30		C76	C122
			42800	4360	1.07				53600	5460	1.29	1 - 4C16DA - EP - 1117	C32		C78	C124
			85200	8690	1.48				89500	9120	1.79	1 - 4D16DA - EP - 1117	C34		C80	C126
			85200	8690	1.81				89500	9120	2.03	1 - 4D17DA - EP - 1117	C36		C82	C128
			96300	9820	2.03				97900	9980	2.03	1 - 4E17DA - EP - 1117	C40		C86	C132
			96300	9820	2.22				97900	9980	2.68	1 - 4E17DB - EP - 1117	C40		C86	C132
			96300	9820	2.40				97900	9980	2.90	1 - 4E18DA - EP - 1117	C42		C88	C134
1.10	5700	581	22600	2300	0.82	1.33	4730	482	44400	4530	0.99	1 - 4C14DB - EP - 1320	C30		C76	C122
			79400	8090	1.25				85800	8750	1.51	1 - 4D16DA - EP - 1320	C34		C80	C126
			79400	8090	1.53				85800	8750	1.85	1 - 4D17DA - EP - 1320	C36		C82	C128
			94500	9630	1.88				96500	9840	2.03	1 - 4E17DA - EP - 1320	C40		C86	C132
			94500	9630	2.03				96500	9840	2.45	1 - 4E18DA - EP - 1320	C42		C88	C134
			133000	13600	2.99				135000	13800	3.60	1 - 4F18DA - EP - 1320	C44		C90	C136
0.876	7160	730	66000	6730	1.00	1.06	5930	604	77600	7910	1.21	1 - 4D16DA - EP - 1656	C34		C80	C126
			66000	6730	1.22				77600	7910	1.47	1 - 4D17DA - EP - 1656	C36		C82	C128
			91600	9340	1.50				94100	9590	1.80	1 - 4E17DA - EP - 1656	C40		C86	C132
			91600	9340	1.62				94100	9590	1.96	1 - 4E18DA - EP - 1656	C42		C88	C134
			131000	13400	2.37				133000	13600	2.87	1 - 4F18DA - EP - 1656	C44		C90	C136
			131000	13400	2.43				133000	13600	2.93	1 - 4F19DA - EP - 1656	C46		C92	C138
0.741	8460	862	47400	4830	0.85	0.894	7010	715	67700	6900	1.02	1 - 4D16DA - EP - 1957	C34		C80	C126
			47400	4830	1.03				67700	6900	1.24	1 - 4D17DA - EP - 1957	C36		C82	C128
			89000	9070	1.27				91900	9370	1.53	1 - 4E17DA - EP - 1957	C40		C86	C132
			89000	9070	1.37				91900	9370	1.66	1 - 4E18DA - EP - 1957	C42		C88	C134
			129000	13100	2.01				131000	13400	2.43	1 - 4F18DA - EP - 1957	C44		C90	C136
			129000	13100	2.06				131000	13400	2.48	1 - 4F19DA - EP - 1957	C46		C92	C138
0.638	9820	1000	86300	8800	1.09	0.770	8130	829	89700	9140	1.32	1 - 4E17DA - EP - 2272	C40		C86	C132
			86300	8800	1.18				89700	9140	1.43	1 - 4E18DA - EP - 2272	C42		C88	C134
			126000	12800	1.73				129000	13100	2.09	1 - 4F18DA - EP - 2272	C44		C90	C136
			126000	12800	1.77				129000	13100	2.14	1 - 4F19DA - EP - 2272	C46		C92	C138
0.567	11100	1130	81500	8310	0.97	0.684	9160	934	87600	8930	1.17	1 - 4E17DA - EP - 2559	C40		C86	C132
			81500	8310	1.05				87600	8930	1.27	1 - 4E18DA - EP - 2559	C42		C88	C134
			124000	12600	1.53				127000	12900	1.85	1 - 4F18DA - EP - 2559	C44		C90	C136
			124000	12600	1.57				127000	12900	1.90	1 - 4F19DA - EP - 2559	C46		C92	C138
0.493	12700	1290	60500	6170	0.84	0.595	10500	1070	84900	8650	1.02	1 - 4E17DA - EP - 2944	C40		C86	C132
			60500	6170	0.91				84900	8650	1.10	1 - 4E18DA - EP - 2944	C42		C88	C134
			121000	12300	1.33				125000	12700	1.61	1 - 4F18DA - EP - 2944	C44		C90	C136
			121000	12300	1.37				125000	12700	1.65	1 - 4F19DA - EP - 2944	C46		C92	C138
0.413	15200	1550	117000	11900	1.12	0.499	12600	1280	122000	12400	1.35	1 - 4F18DA - EP - 3511	C44		C90	C136
			117000	11900	1.15				122000	12400	1.38	1 - 4F19DA - EP - 3511	C46		C92	C138
0.332	18900	1930	111000	11300	0.90	0.401	15600	1590	116000	11800	1.09	1 - 4F18DA - EP - 4365	C44		C90	C136
			111000	11300	0.92				116000	11800	1.11	1 - 4F19DA - EP - 4365	C46		C92	C138

注）1. 关于选型表记载的机型型号，请参见 B5 页。但安装位置代号为 Y4、F4、G4、K4、W4（电机向下）时，本选型表不适用，请咨询本公司。
2. 输出轴许用径向负载 Pro：空心轴型为距轴端面 20mm 处、实心轴型为输出轴中央的值。负载点为上述以外时以及关于许用轴向负载的情况，请参见技术资料 F8 ～ F14 页。
3. 润滑方式根据机型不同而异。详细内容请参见技术资料 F4 页的「润滑」。
4. 上表电机转速 n1 为代表值，输出转速 n2 是根据该电机转速决定的值。电机转速的详细情况请参见电机样本。
5. 减速比为公称减速比。输出转速 n2 按实际减速比计算。（减速比 11 ～ 18 的实际减速比根据机座号而不同，因此按代表减速比计算。）实际减速比请参见 B20 页。
6. 本选型表同样适用于普通效率电机，根据中国能效标准的规定，如需购买普通效率电机，请务必且只能在 S2(120min) 或 S3（60%）工作制下使用。
7. 本表以外的其他组合、减速比也可生产，请咨询本公司。
8. 本表中记载的内容如有变更，恕不预告。

选型表

1.1 kW

频率	Hz	50Hz	60Hz
电机极数	P	4	
电机转速 n_1	r/min	1450	1750

减速比 11 ▶ 80

50Hz						60Hz						型号（参见 B5 页）	尺寸图（页）		
输出转速 n_2	输出扭矩 Tout		输出轴许用径向负载 Pro		SF	输出转速 n_2	输出扭矩 Tout		输出轴许用径向负载 Pro		SF	功率代号 - 机座号 - 辅助型号 - 减速比	轴上安装	箱体安装	法兰安装	底脚安装
r/min	N·m	kgf·m	N	kgf		r/min	N·m	kgf·m	N	kgf						
138	70.1	7.15	17800	1810	2.14	167	58.1	5.92	16900	1720	2.14	1H - 4A100 - EP - 11	C4		C50	C96
			17800	1810	2.89				16900	1720	2.89	1H - 4A105 - EP - 11	C4		C50	C96
113	85.5	8.72	18900	1930	2.14	137	70.8	7.22	17900	1820	2.14	1H - 4A100 - EP - 13	C4		C50	C96
			18900	1930	2.89				17900	1820	2.89	1H - 4A105 - EP - 13	C4		C50	C96
104	93.5	9.53	19400	1980	2.14	125	77.5	7.90	18400	1880	2.14	1H - 4A100 - EP - 14	C4		C50	C96
			19400	1980	2.89				18400	1880	2.89	1H - 4A105 - EP - 14	C4		C50	C96
90.6	107	10.9	20100	2050	2.14	109	88.6	9.03	19100	1950	2.14	1H - 4A100 - EP - 16	C4		C50	C96
			20100	2050	2.89				19100	1950	2.89	1H - 4A105 - EP - 16	C4		C50	C96
82.9	117	11.9	20600	2100	2.14	100	96.9	9.88	19500	1990	2.14	1H - 4A100 - EP - 18	C4		C50	C96
			20600	2100	2.89				19500	1990	2.89	1H - 4A105 - EP - 18	C4		C50	C96
69.0	140	14.3	21700	2210	2.14	83.3	116	11.8	20600	2100	2.14	1H - 4A100 - EP - 21	C4		C50	C96
			21700	2210	2.89				20600	2100	2.89	1H - 4A105 - EP - 21	C4		C50	C96
51.8	187	19.1	23400	2390	2.14	62.5	155	15.8	22300	2270	2.14	1H - 4A100 - EP - 28	C4		C50	C96
			23400	2390	2.89				22300	2270	2.89	1H - 4A105 - EP - 28	C4		C50	C96
41.2	235	24.0	24900	2540	2.14	49.7	195	19.9	23700	2420	2.14	1H - 4A100 - EP - 35	C4		C50	C96
			24900	2540	2.89				23700	2420	2.89	1H - 4A105 - EP - 35	C4		C50	C96
37.7	257	26.2	25500	2600	2.14	45.5	213	21.7	24300	2480	2.14	1H - 4A100 - EP - 39	C4		C50	C96
			25500	2600	2.89				24300	2480	2.89	1H - 4A105 - EP - 39	C4		C50	C96
31.9	304	31.0	26600	2710	2.14	38.5	252	25.7	25400	2590	2.14	1H - 4A100 - EP - 46	C4		C50	C96
			26600	2710	2.89				25400	2590	2.89	1H - 4A105 - EP - 46	C4		C50	C96
27.6	351	35.8	26600	2710	2.14	33.3	291	29.7	26300	2680	2.14	1H - 4A100 - EP - 53	C4		C50	C96
			26600	2710	2.89				26300	2680	2.89	1H - 4A105 - EP - 53	C4		C50	C96
24.4	397	40.5	26400	2690	1.81	29.4	329	33.5	26700	2720	1.81	1H - 4A100 - EP - 60	C4		C50	C96
			26400	2690	2.24				26700	2720	2.24	1H - 4A105 - EP - 60	C4		C50	C96
			26400	2690	2.89				26700	2720	2.89	1H - 4A110 - EP - 60	C4		C50	C96
21.6	449	45.8	26100	2660	1.73	26.0	372	37.9	26500	2700	1.75	1H - 4A100 - EP - 67	C4		C50	C96
			26100	2660	2.07				26500	2700	2.13	1H - 4A105 - EP - 67	C4		C50	C96
			26100	2660	2.47				26500	2700	2.47	1H - 4A110 - EP - 67	C4		C50	C96
			26100	2660	2.83				26500	2700	2.83	1H - 4A115 - EP - 67	C4		C50	C96
			26100	2660	2.87				26500	2700	2.87	1H - 4A120 - EP - 67	C6		C52	C98
19.7	491	50.1	25900	2640	1.73	23.8	407	41.5	26300	2680	1.75	1H - 4A100 - EP - 74	C4		C50	C96
			25900	2640	2.07				26300	2680	2.13	1H - 4A105 - EP - 74	C4		C50	C96
			25900	2640	2.47				26300	2680	2.47	1H - 4A110 - EP - 74	C4		C50	C96
			25900	2640	2.63				26300	2680	2.63	1H - 4A120 - EP - 74	C6		C52	C98
18.1	534	54.4	25600	2610	1.15	21.9	443	45.2	26100	2660	1.15	1H - 4A100 - EP - 80	C4		C50	C96
			25600	2610	1.52				26100	2660	1.52	1H - 4A105 - EP - 80	C4		C50	C96
			25600	2610	1.74				26100	2660	1.74	1H - 4A110 - EP - 80	C4		C50	C96
			25600	2610	2.02				26100	2660	2.02	1H - 4A115 - EP - 80	C4		C50	C96
			25600	2610	2.41				26100	2660	2.41	1H - 4A120 - EP - 80	C6		C52	C98
			42900	4370	2.81				40800	4160	2.81	1H - 4B120 - EP - 80	C8		C54	C100

注）1. 关于选型表记载的机型型号，请参见 B5 页。但安装位置代号为 Y4、F4、G4、K4、W4（电机向下）时，本选型表不适用，请咨询本公司。
2. 输出轴许用径向负载 Pro：空心轴型为距轴端面 20mm 处、实心轴型为输出轴中央的值。负载点为上述以外时以及关于许用轴向负载的情况，请参见技术资料 F8 ～ F14 页。
3. 润滑方式根据机型不同而异。详细内容请参见技术资料 F4 页的「润滑」。
4. 上表电机转速 n1 为代表值，输出转速 n2 是根据该电机转速决定的值。电机转速的详细情况请参见电机样本。
5. 减速比为公称减速比。输出转速 n2 按实际减速比计算。（减速比 11 ～ 18 的实际减速比根据机座号而不同，因此按代表减速比计算。）实际减速比请参见 B20 页。
6. 本选型表同样适用于普通效率电机，根据中国能效标准的规定，如需购买普通效率电机，请务必且只能在 S2(120min) 或 S3（60%）工作制下使用。
7. 本表以外的其他组合、减速比也可生产，请咨询本公司。
8. 本表中记载的内容如有变更，恕不预告。

1.1 kW	频率	Hz	50Hz	60Hz
	电机极数	P	4	
	电机转速 n_1	r/min	1450	1750

减速比 88 ▶ 207

50Hz						60Hz						型号（参见 B5 页）	尺寸图（页）		
输出转速 n_2	输出扭矩 Tout		输出轴许用径向负载 Pro		SF	输出转速 n_2	输出扭矩 Tout		输出轴许用径向负载 Pro		SF	功率代号 - 机座号 - 辅助型号 - 减速比	轴上安装	箱体安装	法兰安装	底脚安装
r/min	N·m	kgf·m	N	kgf		r/min	N·m	kgf·m	N	kgf						
16.6	584	59.5	25200	2570	1.15	20.0	484	49.3	25900	2640	1.15	1H - 4A100 - EP - 88	C4		C50	C96
			25200	2570	1.52				25900	2640	1.52	1H - 4A105 - EP - 88	C4		C50	C96
			25200	2570	1.74				25900	2640	1.74	1H - 4A110 - EP - 88	C4		C50	C96
			25200	2570	2.02				25900	2640	2.02	1H - 4A115 - EP - 88	C4		C50	C96
			25200	2570	2.21				25900	2640	2.21	1H - 4A120 - EP - 88	C6		C52	C98
			43900	4480	2.81				41800	4260	2.81	1H - 4B120 - EP - 88	C8		C54	C100
14.3	678	69.1	24400	2490	1.10	17.2	562	57.3	25400	2590	1.10	1H - 4A100 - EP - 102	C4		C50	C96
			24400	2490	1.45				25400	2590	1.45	1H - 4A105 - EP - 102	C4		C50	C96
			24400	2490	1.73				25400	2590	1.73	1H - 4A110 - EP - 102	C4		C50	C96
			24400	2490	1.90				25400	2590	1.90	1H - 4A115 - EP - 102	C4		C50	C96
			43600	4440	2.61				43500	4430	2.72	1H - 4B120 - EP - 102	C8		C54	C100
12.9	748	76.2	23700	2420	0.89	15.6	620	63.2	24900	2540	0.89	1H - 4A100 - EP - 112	C4		C50	C96
			23700	2420	1.09				24900	2540	1.09	1H - 4A105 - EP - 112	C4		C50	C96
			23700	2420	1.36				24900	2540	1.36	1H - 4A110 - EP - 112	C4		C50	C96
			23700	2420	1.65				24900	2540	1.65	1H - 4A115 - EP - 112	C4		C50	C96
			23700	2420	1.72				24900	2540	1.72	1H - 4A120 - EP - 112	C6		C52	C98
			43400	4420	2.15				43800	4460	2.26	1H - 4B120 - EP - 112	C8		C54	C100
			43400	4420	2.62				43800	4460	2.89	1H - 4B125 - EP - 112	C8		C54	C100
11.8	818	83.4	22900	2330	0.89	14.3	678	69.1	24400	2490	0.89	1H - 4A100 - EP - 123	C4		C50	C96
			22900	2330	1.09				24400	2490	1.09	1H - 4A105 - EP - 123	C4		C50	C96
			22900	2330	1.36				24400	2490	1.36	1H - 4A110 - EP - 123	C4		C50	C96
			22900	2330	1.58				24400	2490	1.58	1H - 4A115 - EP - 123	C4		C50	C96
			43100	4390	2.15				43600	4440	2.26	1H - 4B120 - EP - 123	C8		C54	C100
			43100	4390	2.62				43600	4440	2.89	1H - 4B125 - EP - 123	C8		C54	C100
9.63	1010	103	20300	2070	0.98	11.6	833	84.9	22700	2310	0.98	1H - 4A105 - EP - 151	C4		C50	C96
			20300	2070	1.18				22700	2310	1.18	1H - 4A110 - EP - 151	C4		C50	C96
			20300	2070	1.28				22700	2310	1.28	1H - 4A115 - EP - 151	C4		C50	C96
			42300	4310	1.74				43100	4390	1.74	1H - 4B120 - EP - 151	C8		C54	C100
			42300	4310	2.13				43100	4390	2.16	1H - 4B125 - EP - 151	C8		C54	C100
			42300	4310	2.56				43100	4390	2.56	1H - 4B140 - EP - 151	C8		C54	C100
8.12	1190	121	16600	1690	1.01	9.80	988	101	20600	2100	1.01	1H - 4A115 - EP - 179	C4		C50	C96
			16600	1690	1.08				20600	2100	1.08	1H - 4A120 - EP - 179	C6		C52	C98
			41300	4210	1.48				42400	4320	1.56	1H - 4B120 - EP - 179	C8		C54	C100
			41300	4210	1.79				42400	4320	2.07	1H - 4B125 - EP - 179	C8		C54	C100
			41300	4210	2.16				42400	4320	2.16	1H - 4B140 - EP - 179	C8		C54	C100
7.02	1380	141	10700	1090	0.92	8.47	1140	116	17700	1800	0.92	1H - 4A115 - EP - 207	C4		C50	C96
			10700	1090	0.94				17700	1800	0.94	1H - 4A125 - EP - 207	C6		C52	C98
			40100	4090	1.18				41600	4240	1.18	1H - 4B120 - EP - 207	C8		C54	C100
			40100	4090	1.47				41600	4240	1.47	1H - 4B125 - EP - 207	C8		C54	C100
			40100	4090	1.86				41600	4240	1.86	1H - 4B145 - EP - 207	C8		C54	C100
			70100	7150	2.69				70600	7200	2.69	1H - 4C140 - EP - 207	C12		C58	C104
			70100	7150	2.89				70600	7200	3.32	1H - 4C145 - EP - 207	C12		C58	C104

注）1. 关于选型表记载的机型型号，请参见 B5 页。但安装位置代号为 Y4、F4、G4、K4、W4（电机向下）时，本选型表不适用，请咨询本公司。
2. 输出轴许用径向负载 Pro：空心轴型为距轴端面 20mm 处、实心轴型为输出轴中央的值。负载点为上述以外时以及关于许用轴向负载的情况，请参见技术资料 F8 ～ F14 页。
3. 润滑方式根据机型不同而异。详细内容请参见技术资料 F4 页的「润滑」。
4. 上表电机转速 n1 为代表值，输出转速 n2 是根据该电机转速决定的值。电机转速的详细情况请参见电机样本。
5. 减速比为公称减速比。输出转速 n2 按实际减速比计算。（减速比 11 ～ 18 的实际减速比根据机座号而不同，因此按代表减速比计算。）实际减速比请参见 B20 页。
6. 本选型表同样适用于普通效率电机，根据中国能效标准的规定，如需购买普通效率电机，请务必且只能在 S2(120min) 或 S3（60%）工作制下使用。
7. 本表以外的其他组合、减速比也可生产，请咨询本公司。
8. 本表中记载的内容如有变更，恕不预告。

选型表

1.1 kW	频率	Hz	50Hz	60Hz
	电机极数	P	4	
	电机转速 n_1	r/min	1450	1750

减速比 249 ▶ 809

50Hz						60Hz						型号（参见 B5 页）	尺寸图（页）		
输出转速 n_2	输出扭矩 Tout		输出轴许用径向负载 Pro		SF	输出转速 n_2	输出扭矩 Tout		输出轴许用径向负载 Pro		SF	功率代号 - 机座号 - 辅助型号 - 减速比	轴上安装	箱体安装	法兰安装	底脚安装
r/min	N·m	kgf·m	N	kgf		r/min	N·m	kgf·m	N	kgf						
5.84	1660	169	37900	3860	1.04	7.04	1380	141	40100	4090	1.09	1H - 4B125 - EP - 249	C8		C54	C100
			37900	3860	1.55				40100	4090	1.55	1H - 4B145 - EP - 249	C8		C54	C100
			69300	7060	2.21				70100	7150	2.21	1H - 4C140 - EP - 249	C12		C58	C104
			69300	7060	2.38				70100	7150	2.75	1H - 4C145 - EP - 249	C12		C58	C104
4.76	2030	207	33900	3460	0.94	5.75	1690	172	37600	3830	1.03	1H - 4B125 - EP - 305	C8		C54	C100
			33900	3460	1.26				37600	3830	1.26	1H - 4B145 - EP - 305	C8		C54	C100
			68000	6930	1.80				69200	7050	1.80	1H - 4C140 - EP - 305	C12		C58	C104
			68000	6930	1.96				69200	7050	2.25	1H - 4C145 - EP - 305	C12		C58	C104
			68000	6930	2.53				69200	7050	2.53	1H - 4C160 - EP - 305	C12		C58	C104
3.98	2310	235	28100	2860	0.93	4.81	1910	195	34200	3490	1.12	1H - 4B12DB - EP - 364	C28		C74	C120
			28100	2860	1.11				34200	3490	1.34	1H - 4B14DB - EP - 364	C28		C74	C120
			66300	6760	1.38				68100	6940	1.38	1H - 4C14DB - EP - 364	C30		C76	C122
			66300	6760	2.02				68100	6940	2.44	1H - 4C14DC - EP - 364	C30		C76	C122
			66300	6760	2.23				68100	6940	2.69	1H - 4C16DB - EP - 364	C32		C78	C124
3.42	2680	273	19000	1940	0.96	4.13	2220	226	29600	3020	1.16	1H - 4B14DB - EP - 424	C28		C74	C120
			64200	6540	1.38				66700	6800	1.38	1H - 4C14DB - EP - 424	C30		C76	C122
			64200	6540	1.64				66700	6800	1.97	1H - 4C14DC - EP - 424	C30		C76	C122
			64200	6540	1.91				66700	6800	2.31	1H - 4C16DB - EP - 424	C32		C78	C124
			94500	9630	2.66				95700	9760	2.89	1H - 4D16DB - EP - 424	C34		C80	C126
			94500	9630	2.89				95700	9760	2.89	1H - 4D17DB - EP - 424	C36		C82	C128
2.90	3170	323	61000	6220	1.38	3.50	2630	268	64600	6590	1.38	1H - 4C14DB - EP - 501	C30		C76	C122
			61000	6220	1.62				64600	6590	1.96	1H - 4C16DB - EP - 501	C32		C78	C124
			92900	9470	2.25				94600	9640	2.72	1H - 4D16DB - EP - 501	C34		C80	C126
			99600	10200	2.89				101000	10300	2.89	1H - 4E17DB - EP - 501	C40		C86	C132
2.51	3660	373	56900	5800	1.26	3.03	3030	309	62000	6320	1.38	1H - 4C14DB - EP - 578	C30		C76	C122
			56900	5800	1.38				62000	6320	1.38	1H - 4C16DA - EP - 578	C32		C78	C124
			91000	9280	1.95				93400	9520	2.35	1H - 4D16DB - EP - 578	C34		C80	C126
			91000	9280	2.38				93400	9520	2.87	1H - 4D17DB - EP - 578	C36		C82	C128
			98600	10100	2.89				99800	10200	2.89	1H - 4E17DB - EP - 578	C40		C86	C132
2.12	4330	441	49800	5080	1.06	2.56	3580	365	57600	5870	1.29	1H - 4C14DB - EP - 683	C30		C76	C122
			49800	5080	1.19				57600	5870	1.38	1H - 4C16DA - EP - 683	C32		C78	C124
			87900	8960	1.38				91300	9310	1.38	1H - 4D16DA - EP - 683	C34		C80	C126
			87900	8960	1.65				91300	9310	1.99	1H - 4D16DB - EP - 683	C34		C80	C126
			87900	8960	2.02				91300	9310	2.43	1H - 4D17DB - EP - 683	C36		C82	C128
			97300	9920	2.47				98700	10100	2.89	1H - 4E17DB - EP - 683	C40		C86	C132
			97300	9920	2.68				98700	10100	3.24	1H - 4E18DB - EP - 683	C42		C88	C134
1.79	5130	523	37500	3820	0.89	2.16	4250	433	50800	5180	1.07	1H - 4C14DB - EP - 809	C30		C76	C122
			37500	3820	1.00				50800	5180	1.21	1H - 4C16DA - EP - 809	C32		C78	C124
			83400	8500	1.38				88300	9000	1.38	1H - 4D16DA - EP - 809	C34		C80	C126
			83400	8500	1.70				88300	9000	2.05	1H - 4D17DB - EP - 809	C36		C82	C128
			95700	9760	2.09				97400	9930	2.52	1H - 4E17DB - EP - 809	C40		C86	C132
			95700	9760	2.26				97400	9930	2.73	1H - 4E18DA - EP - 809	C42		C88	C134
			134000	13700	2.89				136000	13900	2.89	1H - 4F18DA - EP - 809	C44		C90	C136

注）1. 关于选型表记载的机型型号，请参见 B5 页。但安装位置代号为 Y4、F4、G4、K4、W4（电机向下）时，本选型表不适用，请咨询本公司。
2. 输出轴许用径向负载 Pro：空心轴型为距轴端面 20mm 处、实心轴型为输出轴中央的值。负载点为上述以外时以及关于许用轴向负载的情况，请参见技术资料 F8 ～ F14 页。
3. 润滑方式根据机型不同而异。详细内容请参见技术资料 F4 页的「润滑」。
4. 上表电机转速 n1 为代表值，输出转速 n2 是根据该电机转速决定的值。电机转速的详细情况请参见电机样本。
5. 减速比为公称减速比。输出转速 n2 按实际减速比计算。（减速比 11 ～ 18 的实际减速比根据机座号而不同，因此按代表减速比计算。）实际减速比请参见 B20 页。
6. 本选型表同样适用于普通效率电机，根据中国能效标准的规定，如需购买普通效率电机，请务必且只能在 S2(120min) 或 S3（60%）工作制下使用。
7. 本表以外的其他组合、减速比也可生产，请咨询本公司。
8. 本表中记载的内容如有变更，恕不预告。

选型表

1.1 kW	频率	Hz	50Hz	60Hz
	电机极数	P	4	
	电机转速 n_1	r/min	1450	1750

减速比 956 ▶ 2944

50Hz						60Hz						型号（参见 B5 页）	尺寸图（页）		
输出转速 n_2	输出扭矩 Tout		输出轴许用径向负载 Pro		SF	输出转速 n_2	输出扭矩 Tout		输出轴许用径向负载 Pro		SF	功率代号 - 机座号 - 辅助型号 - 减速比	轴上安装 箱体安装	法兰安装	底脚安装
r/min	N·m	kgf·m	N	kgf		r/min	N·m	kgf·m	N	kgf					
1.52	6060	618	76600	7810	1.18	1.83	5020	512	84000	8560	1.38	1H - 4D16DA - EP - 956	C34	C80	C126
			76600	7810	1.38				84000	8560	1.38	1H - 4D17DA - EP - 956	C36	C82	C128
			76600	7810	1.44				84000	8560	1.74	1H - 4D17DB - EP - 956	C36	C82	C128
			93800	9560	1.77				95900	9780	2.13	1H - 4E17DB - EP - 956	C40	C86	C132
			93800	9560	1.92				95900	9780	2.31	1H - 4E18DA - EP - 956	C42	C88	C134
			133000	13600	2.81				135000	13800	2.89	1H - 4F18DA - EP - 956	C44	C90	C136
			133000	13600	2.81				135000	13800	3.39	1H - 4F18DB - EP - 956	C44	C90	C136
			133000	13600	2.87				135000	13800	3.47	1H - 4F19DA - EP - 956	C46	C92	C138
1.30	7080	722	66900	6820	1.01	1.57	5860	597	78100	7960	1.22	1H - 4D16DA - EP - 1117	C34	C80	C126
			66900	6820	1.23				78100	7960	1.38	1H - 4D17DA - EP - 1117	C36	C82	C128
			91800	9360	1.38				94200	9600	1.38	1H - 4E17DA - EP - 1117	C40	C86	C132
			91800	9360	1.51				94200	9600	1.82	1H - 4E17DB - EP - 1117	C40	C86	C132
			91800	9360	1.64				94200	9600	1.98	1H - 4E18DA - EP - 1117	C42	C88	C134
			131000	13400	2.40				133000	13600	2.89	1H - 4F18DA - EP - 1117	C44	C90	C136
			131000	13400	2.40				133000	13600	2.90	1H - 4F18DB - EP - 1117	C44	C90	C136
			131000	13400	2.46				133000	13600	2.97	1H - 4F19DA - EP - 1117	C46	C92	C138
1.10	8360	852	49100	5010	0.86	1.33	6930	706	68500	6980	1.03	1H - 4D16DA - EP - 1320	C34	C80	C126
			49100	5010	1.04				68500	6980	1.26	1H - 4D17DA - EP - 1320	C36	C82	C128
			89200	9090	1.28				92100	9390	1.38	1H - 4E17DA - EP - 1320	C40	C86	C132
			89200	9090	1.39				92100	9390	1.67	1H - 4E18DA - EP - 1320	C42	C88	C134
			129000	13100	2.04				131000	13400	2.45	1H - 4F18DA - EP - 1320	C44	C90	C136
			129000	13100	2.08				131000	13400	2.51	1H - 4F19DA - EP - 1320	C46	C92	C138
0.876	10500	1070	85000	8660	1.02	1.06	8700	887	88500	9020	1.23	1H - 4E17DA - EP - 1656	C40	C86	C132
			85000	8660	1.11				88500	9020	1.33	1H - 4E18DA - EP - 1656	C42	C88	C134
			125000	12700	1.62				128000	13000	1.95	1H - 4F18DA - EP - 1656	C44	C90	C136
			125000	12700	1.66				128000	13000	2.00	1H - 4F19DA - EP - 1656	C46	C92	C138
0.741	12400	1260	65300	6660	0.86	0.894	10300	1050	85400	8710	1.04	1H - 4E17DA - EP - 1957	C40	C86	C132
			65300	6660	0.94				85400	8710	1.13	1H - 4E18DA - EP - 1957	C42	C88	C134
			122000	12400	1.37				126000	12800	1.65	1H - 4F18DA - EP - 1957	C44	C90	C136
			122000	12400	1.40				126000	12800	1.69	1H - 4F19DA - EP - 1957	C46	C92	C138
0.638	14400	1470	15900	1620	0.81	0.770	11900	1210	71600	7300	0.97	1H - 4E18DA - EP - 2272	C42	C88	C134
			119000	12100	1.18				123000	12500	1.43	1H - 4F18DA - EP - 2272	C44	C90	C136
			119000	12100	1.21				123000	12500	1.46	1H - 4F19DA - EP - 2272	C46	C92	C138
0.567	16200	1650	115000	11700	1.05	0.684	13400	1370	120000	12200	1.26	1H - 4F18DA - EP - 2559	C44	C90	C136
			115000	11700	1.07				120000	12200	1.29	1H - 4F19DA - EP - 2559	C46	C92	C138
0.493	18700	1910	111000	11300	0.91	0.595	15500	1580	117000	11900	1.10	1H - 4F18DA - EP - 2944	C44	C90	C136
			111000	11300	0.93				117000	11900	1.13	1H - 4F19DA - EP - 2944	C46	C92	C138

注）1. 关于选型表记载的机型型号，请参见 B5 页。但安装位置代号为 Y4、F4、G4、K4、W4（电机向下）时，本选型表不适用，请咨询本公司。
2. 输出轴许用径向负载 Pro：空心轴型为距轴端面 20mm 处、实心轴型为输出轴中央的值。负载点为上述以外时以及关于许用轴向负载的情况，请参见技术资料 F8 ～ F14 页。
3. 润滑方式根据机型不同而异。详细内容请参见技术资料 F4 页的「润滑」。
4. 上表电机转速 n1 为代表值，输出转速 n2 是根据该电机转速决定的值。电机转速的详细情况请参见电机样本。
5. 减速比为公称减速比。输出转速 n2 按实际减速比计算。（减速比 11 ～ 18 的实际减速比根据机座号而不同，因此按代表减速比计算。）实际减速比请参见 B20 页。
6. 本选型表同样适用于普通效率电机，根据中国能效标准的规定，如需购买普通效率电机，请务必且只能在 S2(120min) 或 S3（60%）工作制下使用。
7. 本表以外的其他组合、减速比也可生产，请咨询本公司。
8. 本表中记载的内容如有变更，恕不预告。

选型表

1.5 kW

频率	Hz	50Hz	60Hz
电机极数	P	4	
电机转速 n_1	r/min	1450	1750

减速比 11 ▶ 74

50Hz						60Hz						型号（参见 B5 页）	尺寸图（页）		
输出转速 n_2	输出扭矩 Tout		输出轴许用径向负载 Pro		SF	输出转速 n_2	输出扭矩 Tout		输出轴许用径向负载 Pro		SF	功率代号 - 机座号 - 辅助型号 - 减速比	轴上安装	箱体安装	法兰安装	底脚安装
r/min	N·m	kgf·m	N	kgf		r/min	N·m	kgf·m	N	kgf						
138	95.6	9.75	17700	1800	1.57	167	79.2	8.07	16800	1710	1.57	2 - 4A100 - EP - 11	C4		C50	C96
			17700	1800	2.12				16800	1710	2.12	2 - 4A105 - EP - 11	C4		C50	C96
113	117	11.9	18700	1910	1.57	137	96.6	9.85	17700	1800	1.57	2 - 4A100 - EP - 13	C4		C50	C96
			18700	1910	2.12				17700	1800	2.12	2 - 4A105 - EP - 13	C4		C50	C96
104	128	13.0	19200	1960	1.57	125	106	10.8	18200	1860	1.57	2 - 4A100 - EP - 14	C4		C50	C96
			19200	1960	2.12				18200	1860	2.12	2 - 4A105 - EP - 14	C4		C50	C96
90.6	146	14.9	19900	2030	1.57	109	121	12.3	18900	1930	1.57	2 - 4A100 - EP - 16	C4		C50	C96
			19900	2030	2.12				18900	1930	2.12	2 - 4A105 - EP - 16	C4		C50	C96
82.9	159	16.2	20400	2080	1.57	100	132	13.5	19400	1980	1.57	2 - 4A100 - EP - 18	C4		C50	C96
			20400	2080	2.12				19400	1980	2.12	2 - 4A105 - EP - 18	C4		C50	C96
69.0	191	19.5	21400	2180	1.57	83.3	158	16.1	20300	2070	1.57	2 - 4A100 - EP - 21	C4		C50	C96
			21400	2180	2.12				20300	2070	2.12	2 - 4A105 - EP - 21	C4		C50	C96
			21400	2180	2.61				20300	2070	2.61	2 - 4A115 - EP - 21	C4		C50	C96
51.8	255	26.0	23100	2350	1.57	62.5	211	21.5	22000	2240	1.57	2 - 4A100 - EP - 28	C4		C50	C96
			23100	2350	2.12				22000	2240	2.12	2 - 4A105 - EP - 28	C4		C50	C96
			23100	2350	2.61				22000	2240	2.61	2 - 4A115 - EP - 28	C4		C50	C96
41.2	321	32.7	24400	2490	1.57	49.7	266	27.1	23300	2380	1.57	2 - 4A100 - EP - 35	C4		C50	C96
			24400	2490	2.12				23300	2380	2.12	2 - 4A105 - EP - 35	C4		C50	C96
			24400	2490	2.61				23300	2380	2.61	2 - 4A115 - EP - 35	C4		C50	C96
37.7	351	35.8	25000	2550	1.57	45.5	291	29.7	23900	2440	1.57	2 - 4A100 - EP - 39	C4		C50	C96
			25000	2550	2.12				23900	2440	2.12	2 - 4A105 - EP - 39	C4		C50	C96
			25000	2550	2.61				23900	2440	2.61	2 - 4A115 - EP - 39	C4		C50	C96
31.9	414	42.2	26000	2650	1.57	38.5	343	35.0	24900	2540	1.57	2 - 4A100 - EP - 46	C4		C50	C96
			26000	2650	2.12				24900	2540	2.12	2 - 4A105 - EP - 46	C4		C50	C96
			26000	2650	2.60				24900	2540	2.60	2 - 4A115 - EP - 46	C4		C50	C96
27.6	478	48.7	25900	2640	1.57	33.3	396	40.4	25800	2630	1.57	2 - 4A100 - EP - 53	C4		C50	C96
			25900	2640	2.12				25800	2630	2.12	2 - 4A105 - EP - 53	C4		C50	C96
			25900	2640	2.60				25800	2630	2.60	2 - 4A115 - EP - 53	C4		C50	C96
			25900	2640	2.70				25800	2630	2.70	2 - 4A120 - EP - 53	C6		C52	C98
24.4	542	55.2	25500	2600	1.33	29.4	449	45.8	26100	2660	1.33	2 - 4A100 - EP - 60	C4		C50	C96
			25500	2600	1.64				26100	2660	1.64	2 - 4A105 - EP - 60	C4		C50	C96
			25500	2600	2.38				26100	2660	2.38	2 - 4A115 - EP - 60	C4		C50	C96
21.6	612	62.4	25000	2550	1.27	26.0	507	51.7	25700	2620	1.29	2 - 4A100 - EP - 67	C4		C50	C96
			25000	2550	1.52				25700	2620	1.56	2 - 4A105 - EP - 67	C4		C50	C96
			25000	2550	2.07				25700	2620	2.07	2 - 4A115 - EP - 67	C4		C50	C96
			25000	2550	2.11				25700	2620	2.11	2 - 4A120 - EP - 67	C6		C52	C98
			40300	4110	2.64				38400	3910	2.64	2 - 4B120 - EP - 67	C8		C54	C100
19.7	669	68.2	24500	2500	1.27	23.8	555	56.6	25400	2590	1.29	2 - 4A100 - EP - 74	C4		C50	C96
			24500	2500	1.52				25400	2590	1.56	2 - 4A105 - EP - 74	C4		C50	C96
			24500	2500	1.93				25400	2590	1.93	2 - 4A115 - EP - 74	C4		C50	C96
			41200	4200	2.64				39300	4010	2.64	2 - 4B120 - EP - 74	C8		C54	C100

注）1. 关于选型表记载的机型型号，请参见 B5 页。但安装位置代号为 Y4、F4、G4、K4、W4（电机向下）时，本选型表不适用，请咨询本公司。
2. 输出轴许用径向负载 Pro：空心轴型为距轴端面 20mm 处、实心轴型为输出轴中央的值。负载点为上述以外时以及关于许用轴向负载的情况，请参见技术资料 F8 ～ F14 页。
3. 润滑方式根据机型不同而异。详细内容请参见技术资料 F4 页的「润滑」。
4. 上表电机转速 n1 为代表值，输出转速 n2 是根据该电机转速决定的值。电机转速的详细情况请参见电机样本。
5. 减速比为公称减速比。输出转速 n2 按实际减速比计算。（减速比 11 ～ 18 的实际减速比根据机座号而不同，因此按代表减速比计算。）实际减速比请参见 B20 页。
6. 本选型表同样适用于普通效率电机，根据中国能效标准的规定，如需购买普通效率电机，请务必且只能在 S2(120min) 或 S3（60%）工作制下使用。
7. 本表以外的其他组合、减速比也可生产，请咨询本公司。
8. 本表中记载的内容如有变更，恕不预告。

选型表

1.5 kW	频率	Hz	50Hz	60Hz
	电机极数	P	4	
	电机转速 n_1	r/min	1450	1750

减速比 80 ▶ 207

50Hz						60Hz						型号（参见 B5 页）	尺寸图（页）		
输出转速 n_2	输出扭矩 Tout		输出轴许用径向负载 Pro		SF	输出转速 n_2	输出扭矩 Tout		输出轴许用径向负载 Pro		SF	功率代号 - 机座号 - 辅助型号 - 减速比	轴上安装	箱体安装	法兰安装	底脚安装
r/min	N·m	kgf·m	N	kgf		r/min	N·m	kgf·m	N	kgf						
18.1	729	74.3	23900	2440	1.11	21.9	604	61.6	25000	2550	1.11	2 - 4A105 - EP - 80	C4		C50	C96
			23900	2440	1.48				25000	2550	1.48	2 - 4A115 - EP - 80	C4		C50	C96
			23900	2440	1.77				25000	2550	1.77	2 - 4A120 - EP - 80	C6		C52	C98
			42100	4290	2.06				40100	4090	2.06	2 - 4B120 - EP - 80	C8		C54	C100
			42100	4290	2.64				40100	4090	2.64	2 - 4B125 - EP - 80	C8		C54	C100
16.6	797	81.2	23200	2360	1.11	20.0	660	67.3	24600	2510	1.11	2 - 4A105 - EP - 88	C4		C50	C96
			23200	2360	1.48				24600	2510	1.48	2 - 4A115 - EP - 88	C4		C50	C96
			23200	2360	1.62				24600	2510	1.62	2 - 4A120 - EP - 88	C6		C52	C98
			43000	4380	2.06				41100	4190	2.06	2 - 4B120 - EP - 88	C8		C54	C100
			43000	4380	2.64				41100	4190	2.64	2 - 4B125 - EP - 88	C8		C54	C100
14.3	925	94.3	21500	2190	1.06	17.2	766	78.1	23500	2400	1.06	2 - 4A105 - EP - 102	C4		C50	C96
			21500	2190	1.40				23500	2400	1.40	2 - 4A115 - EP - 102	C4		C50	C96
			42700	4350	1.91				42600	4340	1.99	2 - 4B120 - EP - 102	C8		C54	C100
			42700	4350	2.31				42600	4340	2.51	2 - 4B125 - EP - 102	C8		C54	C100
			42700	4350	2.78				42600	4340	2.78	2 - 4B140 - EP - 102	C8		C54	C100
12.9	1020	104	20000	2040	1.00	15.6	845	86.1	22600	2300	1.00	2 - 4A110 - EP - 112	C4		C50	C96
			20000	2040	1.26				22600	2300	1.26	2 - 4A120 - EP - 112	C6		C52	C98
			42200	4300	1.58				43000	4380	1.66	2 - 4B120 - EP - 112	C8		C54	C100
			42200	4300	1.92				43000	4380	2.12	2 - 4B125 - EP - 112	C8		C54	C100
			42200	4300	2.52				43000	4380	2.52	2 - 4B140 - EP - 112	C8		C54	C100
11.8	1120	114	18300	1870	0.80	14.3	925	94.3	21500	2190	0.80	2 - 4A105 - EP - 123	C4		C50	C96
			18300	1870	1.00				21500	2190	1.00	2 - 4A110 - EP - 123	C4		C50	C96
			18300	1870	1.16				21500	2190	1.16	2 - 4A115 - EP - 123	C4		C50	C96
			41800	4260	1.58				42700	4350	1.66	2 - 4B120 - EP - 123	C8		C54	C100
			41800	4260	1.92				42700	4350	2.12	2 - 4B125 - EP - 123	C8		C54	C100
			41800	4260	2.30				42700	4350	2.30	2 - 4B140 - EP - 123	C8		C54	C100
9.63	1370	140	11000	1120	0.94	11.6	1140	116	17800	1810	0.94	2 - 4A115 - EP - 151	C4		C50	C96
			40200	4100	1.27				41600	4240	1.27	2 - 4B120 - EP - 151	C8		C54	C100
			40200	4100	1.56				41600	4240	1.59	2 - 4B125 - EP - 151	C8		C54	C100
			40200	4100	1.87				41600	4240	1.87	2 - 4B140 - EP - 151	C8		C54	C100
			69900	7130	2.63				66700	6800	2.63	2 - 4C140 - EP - 151	C12		C58	C104
8.12	1630	166	38200	3890	1.09	9.80	1350	138	40300	4110	1.15	2 - 4B120 - EP - 179	C8		C54	C100
			38200	3890	1.31				40300	4110	1.52	2 - 4B125 - EP - 179	C8		C54	C100
			38200	3890	1.58				40300	4110	1.58	2 - 4B140 - EP - 179	C8		C54	C100
			69400	7070	2.29				69600	7090	2.29	2 - 4C140 - EP - 179	C12		C58	C104
			69400	7070	2.47				69600	7090	2.81	2 - 4C145 - EP - 179	C12		C58	C104
7.02	1880	192	35700	3640	1.08	8.47	1560	159	38700	3940	1.08	2 - 4B125 - EP - 207	C8		C54	C100
			35700	3640	1.37				38700	3940	1.37	2 - 4B140 - EP - 207	C8		C54	C100
			68600	6990	1.97				69600	7090	1.97	2 - 4C140 - EP - 207	C12		C58	C104
			68600	6990	2.12				69600	7090	2.43	2 - 4C145 - EP - 207	C12		C58	C104
			68600	6990	2.73				69600	7090	2.73	2 - 4C160 - EP - 207	C12		C58	C104
			96700	9860	2.95				97200	9910	2.95	2 - 4D160 - EP - 207	C16		C62	C108

注）1. 关于选型表记载的机型型号，请参见 B5 页。但安装位置代号为 Y4、F4、G4、K4、W4（电机向下）时，本选型表不适用，请咨询本公司。
2. 输出轴许用径向负载 Pro：空心轴型为距轴端面 20mm 处、实心轴型为输出轴中央的值。负载点为上述以外时以及关于许用轴向负载的情况，请参见技术资料 F8 ～ F14 页。
3. 润滑方式根据机型不同而异。详细内容请参见技术资料 F4 页的「润滑」。
4. 上表电机转速 n1 为代表值，输出转速 n2 是根据该电机转速决定的值。电机转速的详细情况请参见电机样本。
5. 减速比为公称减速比。输出转速 n2 按实际减速比计算。（减速比 11 ～ 18 的实际减速比根据机座号而不同，因此按代表减速比计算。）实际减速比请参见 B20 页。
6. 本选型表同样适用于普通效率电机，根据中国能效标准的规定，如需购买普通效率电机，请务必且只能在 S2(120min) 或 S3（60%）工作制下使用。
7. 本表以外的其他组合、减速比也可生产，请咨询本公司。
8. 本表中记载的内容如有变更，恕不预告。

选型表

1.5 kW

频率	Hz	50Hz	60Hz
电机极数	P	4	
电机转速 n_1	r/min	1450	1750

减速比 249 ▶ 683

50Hz						60Hz						型号（参见 B5 页）	尺寸图（页）		
输出转速 n_2	输出扭矩 Tout		输出轴许用径向负载 Pro		SF	输出转速 n_2	输出扭矩 Tout		输出轴许用径向负载 Pro		SF	功率代号 - 机座号 - 辅助型号 - 减速比	轴上安装	箱体安装	法兰安装	底脚安装
r/min	N·m	kgf·m	N	kgf		r/min	N·m	kgf·m	N	kgf						
5.84	2260	230	30800	3140	1.14	7.04	1880	192	35800	3650	1.14	2 - 4B140 - EP - 249	C8		C54	C100
			67100	6840	1.62				68600	6990	1.62	2 - 4C140 - EP - 249	C12		C58	C104
			67100	6840	1.75				68600	6990	2.02	2 - 4C145 - EP - 249	C12		C58	C104
			67100	6840	2.27				68600	6990	2.27	2 - 4C160 - EP - 249	C12		C58	C104
			95900	9780	2.31				96700	9860	2.31	2 - 4D160 - EP - 249	C16		C62	C108
4.76	2770	282	20600	2100	0.93	5.75	2300	234	30300	3090	0.93	2 - 4B140 - EP - 305	C8		C54	C100
			64500	6570	1.44				66900	6820	1.65	2 - 4C145 - EP - 305	C12		C58	C104
			64500	6570	1.85				66900	6820	1.85	2 - 4C160 - EP - 305	C12		C58	C104
			94600	9640	2.15				95800	9770	2.31	2 - 4D160 - EP - 305	C16		C62	C108
			94600	9640	2.51				95800	9770	2.60	2 - 4D165 - EP - 305	C16		C62	C108
3.98	3150	321	61200	6240	1.01	4.81	2610	266	64700	6600	1.01	2 - 4C14DB - EP - 364	C30		C76	C122
			61200	6240	1.48				64700	6600	1.79	2 - 4C14DC - EP - 364	C30		C76	C122
			61200	6240	1.63				64700	6600	1.97	2 - 4C16DB - EP - 364	C32		C78	C124
			93000	9480	2.12				94700	9650	2.12	2 - 4D16DB - EP - 364	C34		C80	C126
			93000	9480	2.27				94700	9650	2.74	2 - 4D16DC - EP - 364	C34		C80	C126
			93000	9480	2.77				94700	9650	3.34	2 - 4D17DC - EP - 364	C36		C82	C128
3.42	3660	373	56900	5800	1.01	4.13	3030	309	62000	6320	1.01	2 - 4C14DB - EP - 424	C30		C76	C122
			56900	5800	1.40				62000	6320	1.69	2 - 4C16DB - EP - 424	C32		C78	C124
			91000	9280	1.95				93400	9520	2.12	2 - 4D16DB - EP - 424	C34		C80	C126
			91000	9280	2.12				93400	9520	2.12	2 - 4D17DB - EP - 424	C36		C82	C128
			98600	10100	2.92				99800	10200	3.53	2 - 4E17DC - EP - 424	C40		C86	C132
2.90	4330	441	49800	5080	1.01	3.50	3580	365	57600	5870	1.01	2 - 4C14DB - EP - 501	C30		C76	C122
			49800	5080	1.19				57600	5870	1.43	2 - 4C16DB - EP - 501	C32		C78	C124
			87900	8960	1.65				91300	9310	1.99	2 - 4D16DB - EP - 501	C34		C80	C126
			87900	8960	2.02				91300	9310	2.12	2 - 4D17DB - EP - 501	C36		C82	C128
			97300	9920	2.47				98700	10100	2.98	2 - 4E17DC - EP - 501	C40		C86	C132
			97300	9920	2.68				98700	10100	3.24	2 - 4E18DB - EP - 501	C42		C88	C134
2.51	4990	509	40000	4080	0.93	3.03	4140	422	52100	5310	1.01	2 - 4C14DB - EP - 578	C30		C76	C122
			40000	4080	1.01				52100	5310	1.01	2 - 4C16DA - EP - 578	C32		C78	C124
			84200	8580	1.43				88900	9060	1.73	2 - 4D16DB - EP - 578	C34		C80	C126
			84200	8580	1.75				88900	9060	2.11	2 - 4D17DB - EP - 578	C36		C82	C128
			95900	9780	2.14				97600	9950	2.59	2 - 4E17DC - EP - 578	C40		C86	C132
			95900	9780	2.32				97600	9950	2.80	2 - 4E18DB - EP - 578	C42		C88	C134
2.12	5900	601	13700	1400	0.87	2.56	4890	498	41800	4260	1.01	2 - 4C16DA - EP - 683	C32		C78	C124
			77900	7940	1.01				84800	8640	1.01	2 - 4D16DA - EP - 683	C34		C80	C126
			77900	7940	1.48				84800	8640	1.78	2 - 4D17DB - EP - 683	C36		C82	C128
			94100	9590	1.81				96100	9800	2.12	2 - 4E17DB - EP - 683	C40		C86	C132
			94100	9590	1.97				96100	9800	2.37	2 - 4E18DB - EP - 683	C42		C88	C134
			133000	13600	2.84				135000	13800	3.43	2 - 4F18DB - EP - 683	C44		C90	C136
			133000	13600	2.95				135000	13800	3.56	2 - 4F19DA - EP - 683	C46		C92	C138

注）1. 关于选型表记载的机型型号，请参见 B5 页。但安装位置代号为 Y4、F4、G4、K4、W4（电机向下）时，本选型表不适用，请咨询本公司。
2. 输出轴许用径向负载 Pro：空心轴型为距轴端面 20mm 处、实心轴型为输出轴中央的值。负载点为上述以外时以及关于许用轴向负载的情况，请参见技术资料 F8 ～ F14 页。
3. 润滑方式根据机型不同而异。详细内容请参见技术资料 F4 页的「润滑」。
4. 上表电机转速 n1 为代表值，输出转速 n2 是根据该电机转速决定的值。电机转速的详细情况请参见电机样本。
5. 减速比为公称减速比。输出转速 n2 按实际减速比计算。（减速比 11 ～ 18 的实际减速比根据机座号而不同，因此按代表减速比计算。）实际减速比请参见 B20 页。
6. 本选型表同样适用于普通效率电机，根据中国能效标准的规定，如需购买普通效率电机，请务必且只能在 S2(120min) 或 S3（60%）工作制下使用。
7. 本表以外的其他组合、减速比也可生产，请咨询本公司。
8. 本表中记载的内容如有变更，恕不预告。

选型表

1.5 kW	频率	Hz	50Hz	60Hz
	电机极数	P	4	
	电机转速 n_1	r/min	1450	1750

减速比 809 ▶ 2272

50Hz						60Hz						型号（参见 B5 页）						尺寸图（页）		
输出转速 n_2	输出扭矩 Tout		输出轴许用径向负载 Pro		SF	输出转速 n_2	输出扭矩 Tout		输出轴许用径向负载 Pro		SF	功率代号	机座号	辅助型号	减速比	轴上安装	箱体安装	法兰安装	底脚安装
r/min	N·m	kgf·m	N	kgf		r/min	N·m	kgf·m	N	kgf									
1.79	6990	713	67800	6910	1.01	2.16	5790	590	78700	8020	1.01	2	4D16DA	EP	809	C34		C80	C126
			67800	6910	1.25				78700	8020	1.51	2	4D17DB	EP	809	C36		C82	C128
			91900	9370	1.53				94300	9610	1.85	2	4E17DB	EP	809	C40		C86	C132
			91900	9370	1.66				94300	9610	2.00	2	4E18DA	EP	809	C42		C88	C134
			131000	13400	2.12				133000	13600	2.12	2	4F18DA	EP	809	C44		C90	C136
			131000	13400	2.43				133000	13600	2.94	2	4F18DB	EP	809	C44		C90	C136
			131000	13400	2.49				133000	13600	3.00	2	4F19DA	EP	809	C46		C92	C138
1.52	8260	842	50900	5190	0.87	1.83	6840	697	69400	7070	1.01	2	4D16DA	EP	956	C34		C80	C126
			50900	5190	1.01				69400	7070	1.01	2	4D17DA	EP	956	C36		C82	C128
			89400	9110	1.30				92200	9400	1.56	2	4E17DB	EP	956	C40		C86	C132
			89400	9110	1.40				92200	9400	1.69	2	4E18DA	EP	956	C42		C88	C134
			129000	13100	2.06				131000	13400	2.12	2	4F18DA	EP	956	C44		C90	C136
			129000	13100	2.06				131000	13400	2.49	2	4F18DB	EP	956	C44		C90	C136
			129000	13100	2.11				131000	13400	2.54	2	4F19DA	EP	956	C46		C92	C138
1.30	9650	984	1210	123	0.90	1.57	8000	815	55100	5620	1.01	2	4D17DA	EP	1117	C36		C82	C128
			86600	8830	1.01				89900	9160	1.01	2	4E17DA	EP	1117	C40		C86	C132
			86600	8830	1.11				89900	9160	1.34	2	4E17DB	EP	1117	C40		C86	C132
			86600	8830	1.20				89900	9160	1.45	2	4E18DA	EP	1117	C42		C88	C134
			127000	12900	1.76				129000	13100	2.12	2	4F18DA	EP	1117	C44		C90	C136
			127000	12900	1.76				129000	13100	2.13	2	4F18DB	EP	1117	C44		C90	C136
			127000	12900	1.80				129000	13100	2.18	2	4F19DA	EP	1117	C46		C92	C138
1.10	11400	1160	77800	7930	0.94	1.33	9450	963	87000	8870	1.01	2	4E17DA	EP	1320	C40		C86	C132
			77800	7930	1.02				87000	8870	1.23	2	4E18DA	EP	1320	C42		C88	C134
			124000	12600	1.49				127000	12900	1.80	2	4F18DA	EP	1320	C44		C90	C136
			124000	12600	1.53				127000	12900	1.84	2	4F19DA	EP	1320	C46		C92	C138
0.876	14300	1460	21100	2150	0.81	1.06	11900	1210	72500	7390	0.98	2	4E18DA	EP	1656	C42		C88	C134
			119000	12100	1.19				123000	12500	1.43	2	4F18DA	EP	1656	C44		C90	C136
			119000	12100	1.22				123000	12500	1.47	2	4F19DA	EP	1656	C46		C92	C138
0.741	16900	1720	114000	11600	1.01	0.894	14000	1430	119000	12100	1.21	2	4F18DA	EP	1957	C44		C90	C136
			114000	11600	1.03				119000	12100	1.24	2	4F19DA	EP	1957	C46		C92	C138
0.638	19600	2000	109000	11100	0.87	0.770	16300	1660	115000	11700	1.05	2	4F18DA	EP	2272	C44		C90	C136
			109000	11100	0.89				115000	11700	1.07	2	4F19DA	EP	2272	C46		C92	C138

注）1. 关于选型表记载的机型型号，请参见 B5 页。但安装位置代号为 Y4、F4、G4、K4、W4（电机向下）时，本选型表不适用，请咨询本公司。
2. 输出轴许用径向负载 Pro：空心轴型为距轴端面 20mm 处、实心轴型为输出轴中央的值。负载点为上述以外时以及关于许用轴向负载的情况，请参见技术资料 F8 ～ F14 页。
3. 润滑方式根据机型不同而异。详细内容请参见技术资料 F4 页的「润滑」。
4. 上表电机转速 n1 为代表值，输出转速 n2 是根据该电机转速决定的值。电机转速的详细情况请参见电机样本。
5. 减速比为公称减速比。输出转速 n2 按实际减速比计算。（减速比 11 ～ 18 的实际减速比根据机座号而不同，因此按代表减速比计算。）实际减速比请参见 B20 页。
6. 本选型表同样适用于普通效率电机，根据中国能效标准的规定，如需购买普通效率电机，请务必且只能在 S2(120min) 或 S3（60%）工作制下使用。
7. 本表以外的其他组合、减速比也可生产，请咨询本公司。
8. 本表中记载的内容如有变更，恕不预告。

选型表

2.2 kW

频率	Hz	50Hz	60Hz
电机极数	P	4	
电机转速 n_1	r/min	1450	1750

减速比 11 ▶ 39

50Hz						60Hz						型号（参见 B5 页）	尺寸图（页）		
输出转速 n_2	输出扭矩 Tout		输出轴许用径向负载 Pro		SF	输出转速 n_2	输出扭矩 Tout		输出轴许用径向负载 Pro		SF	功率代号 - 机座号 - 辅助型号 - 减速比	轴上安装	箱体安装	法兰安装	底脚安装
r/min	N·m	kgf·m	N	kgf		r/min	N·m	kgf·m	N	kgf						
138	140	14.3	17500	1780	1.07	167	116	11.8	16600	1690	1.07	3 - 4A100 - EP - 11	C4		C50	C96
			17500	1780	1.45				16600	1690	1.45	3 - 4A105 - EP - 11	C4		C50	C96
			17500	1780	4.36				16600	1690	4.36	3 - 4A120 - EP - 11	C6		C52	C98
113	171	17.4	18400	1880	1.07	137	142	14.5	17500	1780	1.07	3 - 4A100 - EP - 13	C4		C50	C96
			18400	1880	1.45				17500	1780	1.45	3 - 4A105 - EP - 13	C4		C50	C96
			18400	1880	4.36				17500	1780	4.36	3 - 4A120 - EP - 13	C6		C52	C98
104	187	19.1	18900	1930	1.07	125	155	15.8	17900	1820	1.07	3 - 4A100 - EP - 14	C4		C50	C96
			18900	1930	1.45				17900	1820	1.45	3 - 4A105 - EP - 14	C4		C50	C96
			18900	1930	4.36				17900	1820	4.36	3 - 4A120 - EP - 14	C6		C52	C98
90.6	214	21.8	19500	1990	1.07	109	177	18.0	18600	1900	1.07	3 - 4A100 - EP - 16	C4		C50	C96
			19500	1990	1.45				18600	1900	1.45	3 - 4A105 - EP - 16	C4		C50	C96
			19500	1990	4.36				18600	1900	4.36	3 - 4A120 - EP - 16	C6		C52	C98
82.9	234	23.9	20000	2040	1.07	100	194	19.8	19000	1940	1.07	3 - 4A100 - EP - 18	C4		C50	C96
			20000	2040	1.45				19000	1940	1.45	3 - 4A105 - EP - 18	C4		C50	C96
			20000	2040	4.36				19000	1940	4.36	3 - 4A120 - EP - 18	C6		C52	C98
69.0	281	28.6	20900	2130	1.07	83.3	232	23.6	19900	2030	1.07	3 - 4A100 - EP - 21	C4		C50	C96
			20900	2130	1.45				19900	2030	1.45	3 - 4A105 - EP - 21	C4		C50	C96
			20900	2130	1.61				19900	2030	1.61	3 - 4A110 - EP - 21	C4		C50	C96
			20900	2130	1.78				19900	2030	1.78	3 - 4A115 - EP - 21	C4		C50	C96
			20900	2130	2.97				19900	2030	2.97	3 - 4A120 - EP - 21	C6		C52	C98
64.7	299	30.5	21200	2160	2.97	78.1	248	25.3	20300	2070	2.97	3 - 4A120 - EP - 22	C6		C52	C98
59.2	327	33.3	21700	2210	2.97	71.4	271	27.6	20700	2110	2.97	3 - 4A120 - EP - 25	C6		C52	C98
51.8	374	38.1	22400	2280	1.07	62.5	310	31.6	21400	2180	1.07	3 - 4A100 - EP - 28	C4		C50	C96
			22400	2280	1.45				21400	2180	1.45	3 - 4A105 - EP - 28	C4		C50	C96
			22400	2280	1.61				21400	2180	1.61	3 - 4A110 - EP - 28	C4		C50	C96
			22400	2280	1.78				21400	2180	1.78	3 - 4A115 - EP - 28	C4		C50	C96
			22400	2280	2.97				21400	2180	2.97	3 - 4A120 - EP - 28	C6		C52	C98
41.2	470	47.9	23600	2410	1.07	49.7	390	39.8	22600	2300	1.07	3 - 4A100 - EP - 35	C4		C50	C96
			23600	2410	1.45				22600	2300	1.45	3 - 4A105 - EP - 35	C4		C50	C96
			23600	2410	1.61				22600	2300	1.61	3 - 4A110 - EP - 35	C4		C50	C96
			23600	2410	1.78				22600	2300	1.78	3 - 4A115 - EP - 35	C4		C50	C96
			23600	2410	2.30				22600	2300	2.30	3 - 4A120 - EP - 35	C6		C52	C98
			23600	2410	2.69				22600	2300	2.69	3 - 4A125 - EP - 35	C6		C52	C98
			23600	2410	2.74				22600	2300	2.74	3 - 4A140 - EP - 35	C6		C52	C98
37.7	514	52.4	24100	2460	1.07	45.5	426	43.4	23100	2350	1.07	3 - 4A100 - EP - 39	C4		C50	C96
			24100	2460	1.45				23100	2350	1.45	3 - 4A105 - EP - 39	C4		C50	C96
			24100	2460	1.61				23100	2350	1.61	3 - 4A110 - EP - 39	C4		C50	C96
			24100	2460	1.78				23100	2350	1.78	3 - 4A115 - EP - 39	C4		C50	C96
			24100	2460	2.30				23100	2350	2.30	3 - 4A120 - EP - 39	C6		C52	C98
			24100	2460	2.51				23100	2350	2.51	3 - 4A125 - EP - 39	C6		C52	C98
			34100	3480	2.69				32500	3310	2.69	3 - 4B125 - EP - 39	C8		C54	C100

注）1. 关于选型表记载的机型型号，请参见 B5 页。但安装位置代号为 Y4、F4、G4、K4、W4（电机向下）时，本选型表不适用，请咨询本公司。
2. 输出轴许用径向负载 Pro：空心轴型为距轴端面 20mm 处、实心轴型为输出轴中央的值。负载点为上述以外时以及关于许用轴向负载的情况，请参见技术资料 F8 ～ F14 页。
3. 润滑方式根据机型不同而异。详细内容请参见技术资料 F4 页的「润滑」。
4. 上表电机转速 n1 为代表值，输出转速 n2 是根据该电机转速决定的值。电机转速的详细情况请参见电机样本。
5. 减速比为公称减速比。输出转速 n2 按实际减速比计算。（减速比 11 ～ 18 的实际减速比根据机座号而不同，因此按代表减速比计算。）实际减速比请参见 B20 页。
6. 本选型表同样适用于普通效率电机，根据中国能效标准的规定，如需购买普通效率电机，请务必且只能在 S2(120min) 或 S3（60%）工作制下使用。
7. 本表以外的其他组合、减速比也可生产，请咨询本公司。
8. 本表中记载的内容如有变更，恕不预告。

选型表

2.2 kW	频率	Hz	50Hz	60Hz
	电机极数	P	4	
	电机转速 n_1	r/min	1450	1750

减速比 46 ▶ 88

50Hz						60Hz						型号（参见 B5 页）	尺寸图（页）		
输出转速 n_2	输出扭矩 Tout		输出轴许用径向负载 Pro		SF	输出转速 n_2	输出扭矩 Tout		输出轴许用径向负载 Pro		SF	功率代号 - 机座号 - 辅助型号 - 减速比	轴上安装	箱体安装	法兰安装	底脚安装
r/min	N·m	kgf·m	N	kgf		r/min	N·m	kgf·m	N	kgf						
31.9	608	62.0	25000	2550	1.07	38.5	504	51.4	24000	2450	1.07	3 - 4A100 - EP - 46	C4		C50	C96
			25000	2550	1.45				24000	2450	1.45	3 - 4A105 - EP - 46	C4		C50	C96
			25000	2550	1.61				24000	2450	1.61	3 - 4A110 - EP - 46	C4		C50	C96
			25000	2550	1.77				24000	2450	1.77	3 - 4A115 - EP - 46	C4		C50	C96
			25000	2550	2.12				24000	2450	2.12	3 - 4A120 - EP - 46	C6		C52	C98
			35600	3630	2.30				33900	3460	2.30	3 - 4B120 - EP - 46	C8		C54	C100
			35600	3630	2.69				33900	3460	2.69	3 - 4B125 - EP - 46	C8		C54	C100
27.6	701	71.5	24200	2470	1.07	33.3	581	59.2	24800	2530	1.07	3 - 4A100 - EP - 53	C4		C50	C96
			24200	2470	1.45				24800	2530	1.45	3 - 4A105 - EP - 53	C4		C50	C96
			24200	2470	1.61				24800	2530	1.61	3 - 4A110 - EP - 53	C4		C50	C96
			24200	2470	1.77				24800	2530	1.77	3 - 4A115 - EP - 53	C4		C50	C96
			24200	2470	1.84				24800	2530	1.84	3 - 4A120 - EP - 53	C6		C52	C98
			36800	3750	2.30				35200	3590	2.30	3 - 4B120 - EP - 53	C8		C54	C100
			36800	3750	2.69				35200	3590	2.69	3 - 4B125 - EP - 53	C8		C54	C100
24.4	795	81.0	23200	2360	1.12	29.4	659	67.2	24600	2510	1.12	3 - 4A105 - EP - 60	C4		C50	C96
			23200	2360	1.45				24600	2510	1.45	3 - 4A110 - EP - 60	C4		C50	C96
			23200	2360	1.62				24600	2510	1.62	3 - 4A115 - EP - 60	C4		C50	C96
			38000	3870	2.22				36300	3700	2.30	3 - 4B120 - EP - 60	C8		C54	C100
			38000	3870	2.57				36300	3700	2.57	3 - 4B125 - EP - 60	C8		C54	C100
21.6	898	91.5	21900	2230	1.04	26.0	744	75.8	23800	2430	1.06	3 - 4A105 - EP - 67	C4		C50	C96
			21900	2230	1.24				23800	2430	1.24	3 - 4A110 - EP - 67	C4		C50	C96
			21900	2230	1.44				23800	2430	1.44	3 - 4A120 - EP - 67	C6		C52	C98
			39000	3980	1.80				37300	3800	1.80	3 - 4B120 - EP - 67	C8		C54	C100
			39000	3980	2.18				37300	3800	2.22	3 - 4B125 - EP - 67	C8		C54	C100
			39000	3980	2.86				37300	3800	2.86	3 - 4B140 - EP - 67	C8		C54	C100
19.7	982	100	20700	2110	1.04	23.8	814	83.0	23000	2340	1.06	3 - 4A105 - EP - 74	C4		C50	C96
			20700	2110	1.31				23000	2340	1.31	3 - 4A115 - EP - 74	C4		C50	C96
			39900	4070	2.18				38200	3890	2.22	3 - 4B125 - EP - 74	C8		C54	C100
			39900	4070	2.62				38200	3890	2.62	3 - 4B140 - EP - 74	C8		C54	C100
18.1	1070	109	19200	1960	0.87	21.9	886	90.3	22100	2250	0.87	3 - 4A110 - EP - 80	C4		C50	C96
			19200	1960	1.01				22100	2250	1.01	3 - 4A115 - EP - 80	C4		C50	C96
			19200	1960	1.21				22100	2250	1.21	3 - 4A120 - EP - 80	C6		C52	C98
			40600	4140	1.40				38900	3970	1.40	3 - 4B120 - EP - 80	C8		C54	C100
			40600	4140	1.80				38900	3970	1.80	3 - 4B125 - EP - 80	C8		C54	C100
			40600	4140	2.40				38900	3970	2.40	3 - 4B140 - EP - 80	C8		C54	C100
16.6	1170	119	17100	1740	0.87	20.0	969	98.8	20900	2130	0.87	3 - 4A110 - EP - 88	C4		C50	C96
			17100	1740	1.01				20900	2130	1.01	3 - 4A115 - EP - 88	C4		C50	C96
			17100	1740	1.10				20900	2130	1.10	3 - 4A120 - EP - 88	C6		C52	C98
			41400	4220	1.40				39800	4060	1.40	3 - 4B120 - EP - 88	C8		C54	C100
			41400	4220	1.80				39800	4060	1.80	3 - 4B125 - EP - 88	C8		C54	C100
			41400	4220	2.20				39800	4060	2.20	3 - 4B140 - EP - 88	C8		C54	C100

注）1. 关于选型表记载的机型型号，请参见 B5 页。但安装位置代号为 Y4、F4、G4、K4、W4（电机向下）时，本选型表不适用，请咨询本公司。
2. 输出轴许用径向负载 Pro：空心轴型为距轴端面 20mm 处、实心轴型为输出轴中央的值。负载点为上述以外时以及关于许用轴向负载的情况，请参见技术资料 F8 ～ F14 页。
3. 润滑方式根据机型不同而异。详细内容请参见技术资料 F4 页的「润滑」。
4. 上表电机转速 n1 为代表值，输出转速 n2 是根据该电机转速决定的值。电机转速的详细情况请参见电机样本。
5. 减速比为公称减速比。输出转速 n2 按实际减速比计算。（减速比 11 ～ 18 的实际减速比根据机座号而不同，因此按代表减速比计算。）实际减速比请参见 B20 页。
6. 本选型表同样适用于普通效率电机，根据中国能效标准的规定，如需购买普通效率电机，请务必且只能在 S2(120min) 或 S3（60%）工作制下使用。
7. 本表以外的其他组合、减速比也可生产，请咨询本公司。
8. 本表中记载的内容如有变更，恕不预告。

选型表

2.2 kW

频率	Hz	50Hz	60Hz
电机极数	P	4	
电机转速 n_1	r/min	1450	1750

减速比 102 ▶ 305

50Hz						60Hz						型号（参见 B5 页）	尺寸图（页）		
输出转速 n_2	输出扭矩 Tout		输出轴许用径向负载 Pro		SF	输出转速 n_2	输出扭矩 Tout		输出轴许用径向负载 Pro		SF	功率代号 - 机座号 - 辅助型号 - 减速比	轴上安装	箱体安装	法兰安装	底脚安装
r/min	N·m	kgf·m	N	kgf		r/min	N·m	kgf·m	N	kgf						
14.3	1360	139	11600	1180	0.95	17.2	1120	114	18100	1850	0.95	3 - 4A115 - EP - 102	C4		C50	C96
			40300	4110	1.30				41100	4190	1.36	3 - 4B120 - EP - 102	C8		C54	C100
			40300	4110	1.58				41100	4190	1.71	3 - 4B125 - EP - 102	C8		C54	C100
			40300	4110	1.90				41100	4190	1.90	3 - 4B140 - EP - 102	C8		C54	C100
			61600	6280	2.70				58800	5990	2.70	3 - 4C140 - EP - 102	C12		C58	C104
12.9	1500	153	39200	4000	1.08	15.6	1240	126	41000	4180	1.13	3 - 4B120 - EP - 112	C8		C54	C100
			39200	4000	1.31				41000	4180	1.45	3 - 4B125 - EP - 112	C8		C54	C100
			39200	4000	1.72				41000	4180	1.72	3 - 4B140 - EP - 112	C8		C54	C100
			63100	6430	2.85				60300	6150	3.42	3 - 4C145 - EP - 112	C12		C58	C104
11.8	1640	167	38100	3880	1.08	14.3	1360	139	40300	4110	1.13	3 - 4B120 - EP - 123	C8		C54	C100
			38100	3880	1.31				40300	4110	1.45	3 - 4B125 - EP - 123	C8		C54	C100
			38100	3880	1.57				40300	4110	1.57	3 - 4B140 - EP - 123	C8		C54	C100
			64500	6570	2.37				61600	6280	2.37	3 - 4C140 - EP - 123	C12		C58	C104
			64500	6570	2.85				61600	6280	3.14	3 - 4C145 - EP - 123	C12		C58	C104
9.63	2010	205	34200	3490	1.06	11.6	1670	170	37800	3850	1.08	3 - 4B125 - EP - 151	C8		C54	C100
			34200	3490	1.28				37800	3850	1.28	3 - 4B140 - EP - 151	C8		C54	C100
			67600	6890	1.79				64700	6600	1.79	3 - 4C140 - EP - 151	C12		C58	C104
			67600	6890	2.12				64700	6600	2.45	3 - 4C145 - EP - 151	C12		C58	C104
			67600	6890	2.56				64700	6600	2.56	3 - 4C160 - EP - 151	C12		C58	C104
			96400	9830	2.93				97000	9890	3.39	3 - 4D160 - EP - 151	C16		C62	C108
8.12	2380	243	28900	2950	0.90	9.80	1980	202	34600	3530	1.04	3 - 4B125 - EP - 179	C8		C54	C100
			28900	2950	1.08				34600	3530	1.08	3 - 4B140 - EP - 179	C8		C54	C100
			66500	6780	1.56				67300	6860	1.56	3 - 4C140 - EP - 179	C12		C58	C104
			66500	6780	1.68				67300	6860	1.92	3 - 4C145 - EP - 179	C12		C58	C104
			66500	6780	2.16				67300	6860	2.16	3 - 4C160 - EP - 179	C12		C58	C104
			95600	9750	2.99				96500	9840	3.42	3 - 4D165 - EP - 179	C16		C62	C108
7.02	2760	281	21000	2140	0.93	8.47	2290	233	30500	3110	0.93	3 - 4B140 - EP - 207	C8		C54	C100
			64600	6590	1.35				67000	6830	1.35	3 - 4C140 - EP - 207	C12		C58	C104
			64600	6590	1.45				67000	6830	1.66	3 - 4C145 - EP - 207	C12		C58	C104
			64600	6590	1.86				67000	6830	1.86	3 - 4C160 - EP - 207	C12		C58	C104
			94700	9650	2.01				95900	9780	2.01	3 - 4D160 - EP - 207	C16		C62	C108
			94700	9650	2.59				95900	9780	2.61	3 - 4D165 - EP - 207	C16		C62	C108
5.84	3320	338	61100	6230	1.10	7.04	2750	280	64700	6600	1.10	3 - 4C140 - EP - 249	C12		C58	C104
			61100	6230	1.19				64700	6600	1.38	3 - 4C145 - EP - 249	C12		C58	C104
			61100	6230	1.55				64700	6600	1.55	3 - 4C160 - EP - 249	C12		C58	C104
			93000	9480	2.15				94700	9650	2.57	3 - 4D165 - EP - 249	C16		C62	C108
4.76	4070	415	55000	5610	0.90	5.75	3370	344	60800	6200	0.90	3 - 4C140 - EP - 305	C12		C58	C104
			55000	5610	0.98				60800	6200	1.13	3 - 4C145 - EP - 305	C12		C58	C104
			55000	5610	1.26				60800	6200	1.26	3 - 4C160 - EP - 305	C12		C58	C104
			90200	9190	1.46				92800	9460	1.58	3 - 4D160 - EP - 305	C16		C62	C108
			90200	9190	1.71				92800	9460	1.77	3 - 4D165 - EP - 305	C16		C62	C108

注）1. 关于选型表记载的机型型号，请参见 B5 页。但安装位置代号为 Y4、F4、G4、K4、W4（电机向下）时，本选型表不适用，请咨询本公司。
2. 输出轴许用径向负载 Pro：空心轴型为距轴端面 20mm 处、实心轴型为输出轴中央的值。负载点为上述以外时以及关于许用轴向负载的情况，请参见技术资料 F8 ～ F14 页。
3. 润滑方式根据机型不同而异。详细内容请参见技术资料 F4 页的「润滑」。
4. 上表电机转速 n1 为代表值，输出转速 n2 是根据该电机转速决定的值。电机转速的详细情况请参见电机样本。
5. 减速比为公称减速比。输出转速 n2 按实际减速比计算。（减速比 11 ～ 18 的实际减速比根据机座号而不同，因此按代表减速比计算。）实际减速比请参见 B20 页。
6. 本选型表同样适用于普通效率电机，根据中国能效标准的规定，如需购买普通效率电机，请务必且只能在 S2(120min) 或 S3（60%）工作制下使用。
7. 本表以外的其他组合、减速比也可生产，请咨询本公司。
8. 本表中记载的内容如有变更，恕不预告。

选型表

2.2 kW	频率	Hz	50Hz	60Hz
	电机极数	P	4	
	电机转速 n_1	r/min	1450	1750

减速比 364 ▶ 956

50Hz						60Hz						型号（参见 B5 页）	尺寸图（页）		
输出转速 n_2	输出扭矩 Tout		输出轴许用径向负载 Pro		SF	输出转速 n_2	输出扭矩 Tout		输出轴许用径向负载 Pro		SF	功率代号 - 机座号 - 辅助型号 - 减速比	轴上安装	箱体安装	法兰安装	底脚安装
r/min	N·m	kgf·m	N	kgf		r/min	N·m	kgf·m	N	kgf						
3.98	4610	470	46000	4690	1.01	4.81	3820	389	55400	5650	1.22	3 - 4C14DC - EP - 364	C30		C76	C122
			46000	4690	1.11				55400	5650	1.34	3 - 4C16DB - EP - 364	C32		C78	C124
			86400	8810	1.89				90300	9200	2.28	3 - 4D17DC - EP - 364	C36		C82	C128
			96700	9860	2.32				98300	10000	2.80	3 - 4E17DC - EP - 364	C40		C86	C132
			96700	9860	2.51				98300	10000	3.03	3 - 4E18DB - EP - 364	C42		C88	C134
3.42	5370	547	32200	3280	0.82	4.13	4450	454	48300	4920	0.99	3 - 4C14DC - EP - 424	C30		C76	C122
			32200	3280	0.96				48300	4920	1.16	3 - 4C16DB - EP - 424	C32		C78	C124
			81700	8330	1.33				87300	8900	1.45	3 - 4D16DB - EP - 424	C34		C80	C126
			81700	8330	1.62				87300	8900	1.96	3 - 4D17DC - EP - 424	C36		C82	C128
			95200	9700	1.99				97000	9890	2.41	3 - 4E17DC - EP - 424	C40		C86	C132
			95200	9700	2.16				97000	9890	2.61	3 - 4E18DB - EP - 424	C42		C88	C134
2.90	6350	647	74100	7550	1.13	3.50	5260	536	82500	8410	1.36	3 - 4D16DB - EP - 501	C34		C80	C126
			74100	7550	1.37				82500	8410	1.45	3 - 4D17DB - EP - 501	C36		C82	C128
			93200	9500	1.45				95400	9720	1.45	3 - 4E17DB - EP - 501	C40		C86	C132
			93200	9500	1.69				95400	9720	2.04	3 - 4E17DC - EP - 501	C40		C86	C132
			93200	9500	1.83				95400	9720	2.21	3 - 4E18DB - EP - 501	C42		C88	C134
			132000	13500	2.63				134000	13700	3.17	3 - 4F18DB - EP - 501	C44		C90	C136
			132000	13500	2.74				134000	13700	3.31	3 - 4F19DB - EP - 501	C46		C92	C138
2.51	7320	746	64100	6530	0.98	3.03	6070	619	76500	7800	1.18	3 - 4D16DB - EP - 578	C34		C80	C126
			64100	6530	1.19				76500	7800	1.44	3 - 4D17DB - EP - 578	C36		C82	C128
			91300	9310	1.45				93800	9560	1.45	3 - 4E17DB - EP - 578	C40		C86	C132
			91300	9310	1.58				93800	9560	1.91	3 - 4E18DB - EP - 578	C42		C88	C134
			131000	13400	2.29				133000	13600	2.76	3 - 4F18DB - EP - 578	C44		C90	C136
			131000	13400	2.38				133000	13600	2.87	3 - 4F19DB - EP - 578	C46		C92	C138
2.12	8650	882	43600	4440	0.83	2.56	7170	731	65900	6720	1.00	3 - 4D16DB - EP - 683	C34		C80	C126
			43600	4440	1.01				65900	6720	1.22	3 - 4D17DB - EP - 683	C36		C82	C128
			88600	9030	1.24				91600	9340	1.45	3 - 4E17DB - EP - 683	C40		C86	C132
			88600	9030	1.34				91600	9340	1.62	3 - 4E18DB - EP - 683	C42		C88	C134
			128000	13000	1.94				131000	13400	2.34	3 - 4F18DB - EP - 683	C44		C90	C136
			128000	13000	2.01				131000	13400	2.43	3 - 4F19DB - EP - 683	C46		C92	C138
1.79	10300	1050	85400	8710	1.04	2.16	8490	865	88900	9060	1.26	3 - 4E17DB - EP - 809	C40		C86	C132
			85400	8710	1.13				88900	9060	1.37	3 - 4E18DA - EP - 809	C42		C88	C134
			126000	12800	1.45				129000	13100	1.45	3 - 4F18DA - EP - 809	C44		C90	C136
			126000	12800	1.66				129000	13100	2.00	3 - 4F18DB - EP - 809	C44		C90	C136
			126000	12800	1.70				129000	13100	2.05	3 - 4F19DA - EP - 809	C46		C92	C138
1.52	12100	1230	69300	7060	0.88	1.83	10000	1020	85900	8760	1.07	3 - 4E17DB - EP - 956	C40		C86	C132
			69300	7060	0.96				85900	8760	1.16	3 - 4E18DA - EP - 956	C42		C88	C134
			122000	12400	1.40				126000	12800	1.45	3 - 4F18DA - EP - 956	C44		C90	C136
			122000	12400	1.40				126000	12800	1.70	3 - 4F18DB - EP - 956	C44		C90	C136
			122000	12400	1.44				126000	12800	1.73	3 - 4F19DA - EP - 956	C46		C92	C138

注）1. 关于选型表记载的机型型号，请参见 B5 页。但安装位置代号为 Y4、F4、G4、K4、W4（电机向下）时，本选型表不适用，请咨询本公司。
2. 输出轴许用径向负载 Pro：空心轴型为距轴端面 20mm 处、实心轴型为输出轴中央的值。负载点为上述以外时以及关于许用轴向负载的情况，请参见技术资料 F8 ～ F14 页。
3. 润滑方式根据机型不同而异。详细内容请参见技术资料 F4 页的「润滑」。
4. 上表电机转速 n1 为代表值，输出转速 n2 是根据该电机转速决定的值。电机转速的详细情况请参见电机样本。
5. 减速比为公称减速比。输出转速 n2 按实际减速比计算。（减速比 11 ～ 18 的实际减速比根据机座号而不同，因此按代表减速比计算。）实际减速比请参见 B20 页。
6. 本选型表同样适用于普通效率电机，根据中国能效标准的规定，如需购买普通效率电机，请务必且只能在 S2(120min) 或 S3（60%）工作制下使用。
7. 本表以外的其他组合、减速比也可生产，请咨询本公司。
8. 本表中记载的内容如有变更，恕不预告。

选型表

2.2 kW

频率	Hz	50Hz	60Hz
电机极数	P	4	
电机转速 n_1	r/min	1450	1750

减速比 1117 ▶ 1656

50Hz						60Hz						型号（参见 B5 页）								尺寸图（页）		
输出转速 n_2	输出扭矩 Tout		输出轴许用径向负载 Pro		SF	输出转速 n_2	输出扭矩 Tout		输出轴许用径向负载 Pro		SF	功率代号	-	机座号	-	辅助型号	-	减速比		轴上安装	箱体安装	法兰安装	底脚安装
r/min	N·m	kgf·m	N	kgf		r/min	N·m	kgf·m	N	kgf												
1.30	14200	1450	27800	2830	0.82	1.57	11700	1190	74100	7550	0.99	3	-	4E18DA	-	EP	-	1117		C42		C88	C134
			119000	12100	1.20				123000	12500	1.45	3	-	4F18DA	-	EP	-	1117		C44		C90	C136
			119000	12100	1.20				123000	12500	1.45	3	-	4F18DB	-	EP	-	1117		C44		C90	C136
			119000	12100	1.23				123000	12500	1.48	3	-	4F19DA	-	EP	-	1117		C46		C92	C138
1.10	16700	1700	115000	11700	1.02	1.33	13900	1420	120000	12200	1.23	3	-	4F18DA	-	EP	-	1320		C44		C90	C136
			115000	11700	1.04				120000	12200	1.26	3	-	4F19DA	-	EP	-	1320		C46		C92	C138
0.876	21000	2140	90200	9190	0.81	1.06	17400	1770	113000	11500	0.98	3	-	4F18DA	-	EP	-	1656		C44		C90	C136
			90200	9190	0.83				113000	11500	1.00	3	-	4F19DA	-	EP	-	1656		C46		C92	C138

注）1. 关于选型表记载的机型型号，请参见 B5 页。但安装位置代号为 Y4、F4、G4、K4、W4（电机向下）时，本选型表不适用，请咨询本公司。
2. 输出轴许用径向负载 Pro：空心轴型为距轴端面 20mm 处、实心轴型为输出轴中央的值。负载点为上述以外时以及关于许用轴向负载的情况，请参见技术资料 F8 ～ F14 页。
3. 润滑方式根据机型不同而异。详细内容请参见技术资料 F4 页的「润滑」。
4. 上表电机转速 n1 为代表值，输出转速 n2 是根据该电机转速决定的值。电机转速的详细情况请参见电机样本。
5. 减速比为公称减速比。输出转速 n2 按实际减速比计算。（减速比 11 ～ 18 的实际减速比根据机座号而不同，因此按代表减速比计算。）实际减速比请参见 B20 页。
6. 本选型表同样适用于普通效率电机，根据中国能效标准的规定，如需购买普通效率电机，请务必且只能在 S2(120min) 或 S3（60%）工作制下使用。
7. 本表以外的其他组合、减速比也可生产，请咨询本公司。
8. 本表中记载的内容如有变更，恕不预告。

3.0 kW	频率	Hz	50Hz	60Hz
	电机极数	P	4	
	电机转速 n_1	r/min	1450	1750

减速比 11 ▶ 46

50Hz						60Hz						型号（参见 B5 页）	尺寸图（页）		
输出转速 n_2	输出扭矩 Tout		输出轴许用径向负载 Pro		SF	输出转速 n_2	输出扭矩 Tout		输出轴许用径向负载 Pro		SF	功率代号 - 机座号 - 辅助型号 - 减速比	轴上安装	箱体安装	法兰安装	底脚安装
r/min	N·m	kgf·m	N	kgf		r/min	N·m	kgf·m	N	kgf						
138	191	19.5	17200	1750	1.06	167	158	16.1	16400	1670	1.06	4 - 4A105 - EP - 11	C4		C50	C96
			17200	1750	3.20				16400	1670	3.20	4 - 4A120 - EP - 11	C6		C52	C98
113	233	23.8	18100	1850	1.06	137	193	19.7	17200	1750	1.06	4 - 4A105 - EP - 13	C4		C50	C96
			18100	1850	3.20				17200	1750	3.20	4 - 4A120 - EP - 13	C6		C52	C98
104	255	26.0	18500	1890	1.06	125	211	21.5	17600	1790	1.06	4 - 4A105 - EP - 14	C4		C50	C96
			18500	1890	3.20				17600	1790	3.20	4 - 4A120 - EP - 14	C6		C52	C98
90.6	291	29.7	19100	1950	1.06	109	242	24.7	18200	1860	1.06	4 - 4A105 - EP - 16	C4		C50	C96
			19100	1950	3.20				18200	1860	3.20	4 - 4A120 - EP - 16	C6		C52	C98
82.9	319	32.5	19500	1990	1.06	100	264	26.9	18600	1900	1.06	4 - 4A105 - EP - 18	C4		C50	C96
			19500	1990	3.20				18600	1900	3.20	4 - 4A120 - EP - 18	C6		C52	C98
69.0	383	39.0	20400	2080	1.18	83.3	317	32.3	19500	1990	1.18	4 - 4A110 - EP - 21	C4		C50	C96
			20400	2080	1.31				19500	1990	1.31	4 - 4A115 - EP - 21	C4		C50	C96
			20400	2080	2.18				19500	1990	2.18	4 - 4A120 - EP - 21	C6		C52	C98
			20400	2080	2.50				19500	1990	2.50	4 - 4A125 - EP - 21	C6		C52	C98
64.7	408	41.6	20600	2100	2.18	78.1	338	34.5	19800	2020	2.18	4 - 4A120 - EP - 22	C6		C52	C98
			20600	2100	2.50				19800	2020	2.50	4 - 4A125 - EP - 22	C6		C52	C98
59.2	446	45.5	21100	2150	2.18	71.4	370	37.7	20200	2060	2.18	4 - 4A120 - EP - 25	C6		C52	C98
			21100	2150	2.50				20200	2060	2.50	4 - 4A125 - EP - 25	C6		C52	C98
			21100	2150	2.89				20200	2060	2.89	4 - 4A140 - EP - 25	C6		C52	C98
51.8	510	52.0	21700	2210	1.18	62.5	423	43.1	20800	2120	1.18	4 - 4A110 - EP - 28	C4		C50	C96
			21700	2210	1.31				20800	2120	1.31	4 - 4A115 - EP - 28	C4		C50	C96
			21700	2210	2.18				20800	2120	2.18	4 - 4A120 - EP - 28	C6		C52	C98
			21700	2210	2.50				20800	2120	2.50	4 - 4A125 - EP - 28	C6		C52	C98
			21700	2210	2.53				20800	2120	2.53	4 - 4A140 - EP - 28	C6		C52	C98
41.2	641	65.3	22700	2310	1.18	49.7	531	54.1	21900	2230	1.18	4 - 4A110 - EP - 35	C4		C50	C96
			22700	2310	1.31				21900	2230	1.31	4 - 4A115 - EP - 35	C4		C50	C96
			22700	2310	1.69				21900	2230	1.69	4 - 4A120 - EP - 35	C6		C52	C98
			22700	2310	1.97				21900	2230	1.97	4 - 4A125 - EP - 35	C6		C52	C98
			22700	2310	2.01				21900	2230	2.01	4 - 4A140 - EP - 35	C6		C52	C98
37.7	701	71.5	23100	2350	1.18	45.5	581	59.2	22300	2270	1.18	4 - 4A110 - EP - 39	C4		C50	C96
			23100	2350	1.31				22300	2270	1.31	4 - 4A115 - EP - 39	C4		C50	C96
			23100	2350	1.69				22300	2270	1.69	4 - 4A120 - EP - 39	C6		C52	C98
			23100	2350	1.84				22300	2270	1.84	4 - 4A125 - EP - 39	C6		C52	C98
			33300	3390	3.66				31800	3240	3.66	4 - 4B140 - EP - 39	C8		C54	C100
31.9	829	84.5	22800	2320	1.18	38.5	687	70.0	23000	2340	1.18	4 - 4A110 - EP - 46	C4		C50	C96
			22800	2320	1.30				23000	2340	1.30	4 - 4A115 - EP - 46	C4		C50	C96
			22800	2320	1.56				23000	2340	1.56	4 - 4A120 - EP - 46	C6		C52	C98
			34600	3530	1.69				33100	3370	1.69	4 - 4B120 - EP - 46	C8		C54	C100
			34600	3530	1.97				33100	3370	1.97	4 - 4B125 - EP - 46	C8		C54	C100
			34600	3530	3.10				33100	3370	3.10	4 - 4B140 - EP - 46	C8		C54	C100

注）1. 关于选型表记载的机型型号，请参见 B5 页。但安装位置代号为 Y4、F4、G4、K4、W4（电机向下）时，本选型表不适用，请咨询本公司。
2. 输出轴许用径向负载 Pro：空心轴型为距轴端面 20mm 处、实心轴型为输出轴中央的值。负载点为上述以外时以及关于许用轴向负载的情况，请参见技术资料 F8 ～ F14 页。
3. 润滑方式根据机型不同而异。详细内容请参见技术资料 F4 页的「润滑」。
4. 上表电机转速 n1 为代表值，输出转速 n2 是根据该电机转速决定的值。电机转速的详细情况请参见电机样本。
5. 减速比为公称减速比。输出转速 n2 按实际减速比计算。（减速比 11 ～ 18 的实际减速比根据机座号而不同，因此按代表减速比计算。）实际减速比请参见 B20 页。
6. 本选型表同样适用于普通效率电机，根据中国能效标准的规定，如需购买普通效率电机，请务必且只能在 S2(120min) 或 S3（60%）工作制下使用。
7. 本表以外的其他组合、减速比也可生产，请咨询本公司。
8. 本表中记载的内容如有变更，恕不预告。

选型表

3.0 kW

频率	Hz	50Hz	60Hz
电机极数	P	4	
电机转速 n_1	r/min	1450	1750

减速比 53 ▶ 112

50Hz						60Hz						型号（参见 B5 页）	尺寸图（页）		
输出转速 n_2	输出扭矩 Tout		输出轴许用径向负载 Pro		SF	输出转速 n_2	输出扭矩 Tout		输出轴许用径向负载 Pro		SF	功率代号 - 机座号 - 辅助型号 - 减速比	轴上安装	箱体安装	法兰安装	底脚安装
r/min	N·m	kgf·m	N	kgf		r/min	N·m	kgf·m	N	kgf						
27.6	956	97.5	21100	2150	1.18	33.3	792	80.7	23200	2360	1.18	4 - 4A110 - EP - 53	C4		C50	C96
			21100	2150	1.30				23200	2360	1.30	4 - 4A115 - EP - 53	C4		C50	C96
			35800	3650	1.69				34300	3500	1.69	4 - 4B120 - EP - 53	C8		C54	C100
			35800	3650	1.97				34300	3500	1.97	4 - 4B125 - EP - 53	C8		C54	C100
			35800	3650	2.69				34300	3500	2.69	4 - 4B140 - EP - 53	C8		C54	C100
24.4	1080	110	18900	1930	1.06	29.4	898	91.5	21900	2230	1.06	4 - 4A110 - EP - 60	C4		C50	C96
			18900	1930	1.19				21900	2230	1.19	4 - 4A115 - EP - 60	C4		C50	C96
			36700	3740	1.63				35300	3600	1.69	4 - 4B120 - EP - 60	C8		C54	C100
			36700	3740	1.89				35300	3600	1.89	4 - 4B125 - EP - 60	C8		C54	C100
			36700	3740	2.37				35300	3600	2.37	4 - 4B140 - EP - 60	C8		C54	C100
21.6	1220	124	15800	1610	1.04	26.0	1010	103	20100	2050	1.04	4 - 4A115 - EP - 67	C4		C50	C96
			37600	3830	1.32				36200	3690	1.32	4 - 4B120 - EP - 67	C8		C54	C100
			37600	3830	1.60				36200	3690	1.63	4 - 4B125 - EP - 67	C8		C54	C100
			37600	3830	2.10				36200	3690	2.10	4 - 4B140 - EP - 67	C8		C54	C100
			54300	5540	2.89				51900	5290	2.89	4 - 4C140 - EP - 67	C12		C58	C104
19.7	1340	137	12300	1250	0.96	23.8	1110	113	18400	1880	0.96	4 - 4A115 - EP - 74	C4		C50	C96
			38400	3910	1.32				36900	3760	1.32	4 - 4B120 - EP - 74	C8		C54	C100
			38400	3910	1.60				36900	3760	1.63	4 - 4B125 - EP - 74	C8		C54	C100
			38400	3910	1.92				36900	3760	1.92	4 - 4B140 - EP - 74	C8		C54	C100
			55500	5660	2.89				53100	5410	2.89	4 - 4C140 - EP - 74	C12		C58	C104
18.1	1460	149	38900	3970	1.03	21.9	1210	123	37500	3820	1.03	4 - 4B120 - EP - 80	C8		C54	C100
			38900	3970	1.32				37500	3820	1.32	4 - 4B125 - EP - 80	C8		C54	C100
			38900	3970	1.76				37500	3820	1.76	4 - 4B140 - EP - 80	C8		C54	C100
			56600	5770	2.30				54200	5520	2.30	4 - 4C140 - EP - 80	C12		C58	C104
			56600	5770	2.64				54200	5520	2.64	4 - 4C145 - EP - 80	C12		C58	C104
16.6	1590	162	38400	3910	1.03	20.0	1320	135	38300	3900	1.03	4 - 4B120 - EP - 88	C8		C54	C100
			38400	3910	1.32				38300	3900	1.32	4 - 4B125 - EP - 88	C8		C54	C100
			38400	3910	1.61				38300	3900	1.61	4 - 4B140 - EP - 88	C8		C54	C100
			57800	5890	2.30				55400	5650	2.30	4 - 4C140 - EP - 88	C12		C58	C104
			57800	5890	2.64				55400	5650	2.64	4 - 4C145 - EP - 88	C12		C58	C104
14.3	1850	189	36000	3670	0.96	17.2	1530	156	39000	3980	1.00	4 - 4B120 - EP - 102	C8		C54	C100
			36000	3670	1.16				39000	3980	1.26	4 - 4B125 - EP - 102	C8		C54	C100
			36000	3670	1.39				39000	3980	1.39	4 - 4B140 - EP - 102	C8		C54	C100
			59800	6100	1.98				57300	5840	1.98	4 - 4C140 - EP - 102	C12		C58	C104
			59800	6100	2.51				57300	5840	2.51	4 - 4C145 - EP - 102	C12		C58	C104
			59800	6100	2.78				57300	5840	2.78	4 - 4C160 - EP - 102	C12		C58	C104
12.9	2040	208	33900	3460	0.96	15.6	1690	172	37600	3830	1.06	4 - 4B125 - EP - 112	C8		C54	C100
			33900	3460	1.26				37600	3830	1.26	4 - 4B140 - EP - 112	C8		C54	C100
			61000	6220	1.74				58600	5970	1.74	4 - 4C140 - EP - 112	C12		C58	C104
			61000	6220	2.09				58600	5970	2.51	4 - 4C145 - EP - 112	C12		C58	C104
			61000	6220	2.52				58600	5970	2.52	4 - 4C160 - EP - 112	C12		C58	C104
			92600	9440	2.67				88300	9000	3.22	4 - 4D160 - EP - 112	C16		C62	C108

注）1. 关于选型表记载的机型型号，请参见 B5 页。但安装位置代号为 Y4、F4、G4、K4、W4（电机向下）时，本选型表不适用，请咨询本公司。
2. 输出轴许用径向负载 Pro：空心轴型为距轴端面 20mm 处、实心轴型为输出轴中央的值。负载点为上述以外时以及关于许用轴向负载的情况，请参见技术资料 F8 ～ F14 页。
3. 润滑方式根据机型不同而异。详细内容请参见技术资料 F4 页的「润滑」。
4. 上表电机转速 n1 为代表值，输出转速 n2 是根据该电机转速决定的值。电机转速的详细情况请参见电机样本。
5. 减速比为公称减速比。输出转速 n2 按实际减速比计算。（减速比 11 ～ 18 的实际减速比根据机座号而不同，因此按代表减速比计算。）实际减速比请参见 B20 页。
6. 本选型表同样适用于普通效率电机，根据中国能效标准的规定，如需购买普通效率电机，请务必且只能在 S2(120min) 或 S3（60%）工作制下使用。
7. 本表以外的其他组合、减速比也可生产，请咨询本公司。
8. 本表中记载的内容如有变更，恕不预告。

选型表

3.0 kW	频率	Hz	50Hz	60Hz
	电机极数	P	4	
	电机转速 n_1	r/min	1450	1750

减速比 123 ▶ 249

50Hz						60Hz						型号（参见 B5 页）									尺寸图（页）		
输出转速 n_2	输出扭矩 Tout		输出轴许用径向负载 Pro		SF	输出转速 n_2	输出扭矩 Tout		输出轴许用径向负载 Pro		SF	功率代号	-	机座号	-	辅助型号	-	减速比	轴上安装	箱体安装	法兰安装	底脚安装
r/min	N·m	kgf·m	N	kgf		r/min	N·m	kgf·m	N	kgf													
11.8	2230	227	31300	3190	0.96	14.3	1850	189	36000	3670	1.06	4	-	4B125	-	EP	-	123	C8		C54	C100
			31300	3190	1.15				36000	3670	1.15	4	-	4B140	-	EP	-	123	C8		C54	C100
			62200	6340	1.74				59800	6100	1.74	4	-	4C140	-	EP	-	123	C12		C58	C104
			62200	6340	2.09				59800	6100	2.30	4	-	4C145	-	EP	-	123	C12		C58	C104
			62200	6340	2.30				59800	6100	2.30	4	-	4C160	-	EP	-	123	C12		C58	C104
			94800	9660	2.67				90400	9220	3.22	4	-	4D160	-	EP	-	123	C16		C62	C108
9.63	2740	279	21500	2190	0.94	11.6	2270	231	30700	3130	0.94	4	-	4B140	-	EP	-	151	C8		C54	C100
			64700	6600	1.31				62500	6370	1.31	4	-	4C140	-	EP	-	151	C12		C58	C104
			64700	6600	1.56				62500	6370	1.80	4	-	4C145	-	EP	-	151	C12		C58	C104
			64700	6600	1.87				62500	6370	1.87	4	-	4C160	-	EP	-	151	C12		C58	C104
			94700	9650	2.15				95200	9700	2.48	4	-	4D160	-	EP	-	151	C16		C62	C108
			94700	9650	2.60				95200	9700	2.64	4	-	4D165	-	EP	-	151	C16		C62	C108
8.12	3250	331	61600	6280	1.14	9.80	2690	274	64600	6590	1.14	4	-	4C140	-	EP	-	179	C12		C58	C104
			61600	6280	1.23				64600	6590	1.41	4	-	4C145	-	EP	-	179	C12		C58	C104
			61600	6280	1.58				64600	6590	1.58	4	-	4C160	-	EP	-	179	C12		C58	C104
			93200	9500	1.83				94900	9670	1.92	4	-	4D160	-	EP	-	179	C16		C62	C108
			93200	9500	2.19				94900	9670	2.51	4	-	4D165	-	EP	-	179	C16		C62	C108
			93200	9500	2.55				94900	9670	2.68	4	-	4D170	-	EP	-	179	C16		C62	C108
			93200	9500	2.68				94900	9670	2.68	4	-	4D175	-	EP	-	179	C16		C62	C108
			93200	9500	2.68				94900	9670	3.24	4	-	4D180	-	EP	-	179	C18		C64	C110
7.02	3760	383	57800	5890	1.06	8.47	3120	318	62500	6370	1.22	4	-	4C145	-	EP	-	207	C12		C58	C104
			57800	5890	1.37				62500	6370	1.37	4	-	4C160	-	EP	-	207	C12		C58	C104
			91400	9320	1.47				93600	9540	1.47	4	-	4D160	-	EP	-	207	C16		C62	C108
			91400	9320	1.90				93600	9540	1.92	4	-	4D165	-	EP	-	207	C16		C62	C108
			91400	9320	2.21				93600	9540	2.32	4	-	4D170	-	EP	-	207	C16		C62	C108
			91400	9320	2.32				93600	9540	2.32	4	-	4D175	-	EP	-	207	C16		C62	C108
			91400	9320	2.32				93600	9540	2.80	4	-	4D180	-	EP	-	207	C18		C64	C110
			98400	10000	2.76				99700	10200	2.76	4	-	4E175	-	EP	-	207	C20		C66	C112
5.84	4530	462	50200	5120	0.87	7.04	3750	382	57800	5890	1.01	4	-	4C145	-	EP	-	249	C12		C58	C104
			50200	5120	1.14				57800	5890	1.14	4	-	4C160	-	EP	-	249	C12		C58	C104
			88100	8980	1.58				91400	9320	1.88	4	-	4D165	-	EP	-	249	C16		C62	C108
			88100	8980	1.93				91400	9320	1.93	4	-	4D175	-	EP	-	249	C16		C62	C108
			88100	8980	1.93				91400	9320	2.32	4	-	4D180	-	EP	-	249	C18		C64	C110
			96900	9880	2.33				98400	10000	2.38	4	-	4E175	-	EP	-	249	C20		C66	C112
			96900	9880	2.56				98400	10000	2.93	4	-	4E180	-	EP	-	249	C20		C66	C112
			96900	9880	2.56				98400	10000	3.09	4	-	4E185	-	EP	-	249	C20		C66	C112
			135000	13800	2.93				137000	14000	2.93	4	-	4F180	-	EP	-	249	C24		C70	C116

注）1. 关于选型表记载的机型型号，请参见 B5 页。但安装位置代号为 Y4、F4、G4、K4、W4（电机向下）时，本选型表不适用，请咨询本公司。
2. 输出轴许用径向负载 Pro：空心轴型为距轴端面 20mm 处、实心轴型为输出轴中央的值。负载点为上述以外时以及关于许用轴向负载的情况，请参见技术资料 F8 ～ F14 页。
3. 润滑方式根据机型不同而异。详细内容请参见技术资料 F4 页的「润滑」。
4. 上表电机转速 n1 为代表值，输出转速 n2 是根据该电机转速决定的值。电机转速的详细情况请参见电机样本。
5. 减速比为公称减速比。输出转速 n2 按实际减速比计算。（减速比 11 ～ 18 的实际减速比根据机座号而不同，因此按代表减速比计算。）实际减速比请参见 B20 页。
6. 本选型表同样适用于普通效率电机，根据中国能效标准的规定，如需购买普通效率电机，请务必且只能在 S2(120min) 或 S3（60%）工作制下使用。
7. 本表以外的其他组合、减速比也可生产，请咨询本公司。
8. 本表中记载的内容如有变更，恕不预告。

选型表

3.0 kW

频率	Hz	50Hz	60Hz
电机极数	P	4	
电机转速 n_1	r/min	1450	1750

减速比 305 ▶ 1117

50Hz						60Hz						型号（参见 B5 页）	尺寸图（页）		
输出转速 n_2	输出扭矩 Tout		输出轴许用径向负载 Pro		SF	输出转速 n_2	输出扭矩 Tout		输出轴许用径向负载 Pro		SF	功率代号 - 机座号 - 辅助型号 - 减速比	轴上安装	箱体安装	法兰安装	底脚安装
r/min	N·m	kgf·m	N	kgf		r/min	N·m	kgf·m	N	kgf						
4.76	5550	566	34600	3530	0.93	5.75	4600	469	49400	5040	0.93	4 - 4C160 - EP - 305	C12		C58	C104
			82400	8400	1.07				87800	8950	1.16	4 - 4D160 - EP - 305	C16		C62	C108
			82400	8400	1.26				87800	8950	1.30	4 - 4D165 - EP - 305	C16		C62	C108
			82400	8400	1.52				87800	8950	1.57	4 - 4D170 - EP - 305	C16		C62	C108
			82400	8400	1.57				87800	8950	1.57	4 - 4D175 - EP - 305	C16		C62	C108
			82400	8400	1.57				87800	8950	1.90	4 - 4D180 - EP - 305	C18		C64	C110
			94800	9660	1.87				96700	9860	1.87	4 - 4E175 - EP - 305	C20		C66	C112
			94800	9660	2.09				96700	9860	2.38	4 - 4E180 - EP - 305	C20		C66	C112
			94800	9660	2.09				96700	9860	2.52	4 - 4E185 - EP - 305	C20		C66	C112
			134000	13700	2.38				135000	13800	2.38	4 - 4F180 - EP - 305	C24		C70	C116
			134000	13700	2.86				135000	13800	2.86	4 - 4F185 - EP - 305	C24		C70	C116
3.98	6290	641	74600	7600	1.14	4.81	5210	531	82800	8440	1.37	4 - 4D16DC - EP - 364	C34		C80	C126
			74600	7600	1.39				82800	8440	1.67	4 - 4D17DC - EP - 364	C36		C82	C128
			93300	9510	1.70				95500	9730	2.05	4 - 4E17DC - EP - 364	C40		C86	C132
			93300	9510	1.84				95500	9730	2.22	4 - 4E18DB - EP - 364	C42		C88	C134
			132000	13500	2.65				134000	13700	3.20	4 - 4F18DB - EP - 364	C44		C90	C136
			132000	13500	2.76				134000	13700	3.34	4 - 4F19DB - EP - 364	C46		C92	C138
3.42	7320	746	64100	6530	0.98	4.13	6070	619	76500	7800	1.18	4 - 4D16DC - EP - 424	C34		C80	C126
			64100	6530	1.19				76500	7800	1.44	4 - 4D17DC - EP - 424	C36		C82	C128
			91300	9310	1.46				93800	9560	1.76	4 - 4E17DC - EP - 424	C40		C86	C132
			91300	9310	1.58				93800	9560	1.91	4 - 4E18DB - EP - 424	C42		C88	C134
			131000	13400	2.23				133000	13600	2.70	4 - 4F18DB - EP - 424	C44		C90	C136
			131000	13400	2.38				133000	13600	2.87	4 - 4F19DB - EP - 424	C46		C92	C138
2.90	8650	882	43600	4440	1.01	3.50	7170	731	65900	6720	1.22	4 - 4D17DC - EP - 501	C36		C82	C128
			88600	9030	1.24				91600	9340	1.49	4 - 4E17DC - EP - 501	C40		C86	C132
			88600	9030	1.34				91600	9340	1.62	4 - 4E18DB - EP - 501	C42		C88	C134
			128000	13000	1.93				131000	13400	2.33	4 - 4F18DB - EP - 501	C44		C90	C136
			128000	13000	2.01				131000	13400	2.43	4 - 4F19DB - EP - 501	C46		C92	C138
2.51	9980	1020	86000	8770	1.07	3.03	8270	843	89400	9110	1.29	4 - 4E17DC - EP - 578	C40		C86	C132
			86000	8770	1.16				89400	9110	1.40	4 - 4E18DB - EP - 578	C42		C88	C134
			126000	12800	1.68				129000	13100	2.02	4 - 4F18DB - EP - 578	C44		C90	C136
			126000	12800	1.74				129000	13100	2.10	4 - 4F19DB - EP - 578	C46		C92	C138
2.12	11800	1200	73200	7460	0.91	2.56	9780	997	86400	8810	1.09	4 - 4E17DC - EP - 683	C40		C86	C132
			73200	7460	0.98				86400	8810	1.19	4 - 4E18DB - EP - 683	C42		C88	C134
			123000	12500	1.42				126000	12800	1.71	4 - 4F18DB - EP - 683	C44		C90	C136
			123000	12500	1.47				126000	12800	1.78	4 - 4F19DA - EP - 683	C46		C92	C138
1.79	14000	1430	33900	3460	0.83	2.16	11600	1180	75800	7730	1.00	4 - 4E18DA - EP - 809	C42		C88	C134
			119000	12100	1.06				123000	12500	1.06	4 - 4F18DA - EP - 809	C44		C90	C136
			119000	12100	1.22				123000	12500	1.47	4 - 4F18DB - EP - 809	C44		C90	C136
			119000	12100	1.24				123000	12500	1.50	4 - 4F19DA - EP - 809	C46		C92	C138
1.52	16500	1680	115000	11700	1.03	1.83	13700	1400	120000	12200	1.06	4 - 4F18DA - EP - 956	C44		C90	C136
			115000	11700	1.03				120000	12200	1.24	4 - 4F18DB - EP - 956	C44		C90	C136
			115000	11700	1.05				120000	12200	1.27	4 - 4F19DA - EP - 956	C46		C92	C138
1.30	19300	1970	110000	11200	0.88	1.57	16000	1630	116000	11800	1.06	4 - 4F18DA - EP - 1117	C44		C90	C136
			110000	11200	0.88				116000	11800	1.06	4 - 4F18DB - EP - 1117	C44		C90	C136
			110000	11200	0.90				116000	11800	1.09	4 - 4F19DA - EP - 1117	C46		C92	C138

注）1. 关于选型表记载的机型型号，请参见 B5 页。但安装位置代号为 Y4、F4、G4、K4、W4（电机向下）时，本选型表不适用，请咨询本公司。
2. 输出轴许用径向负载 Pro：空心轴型为距轴端面 20mm 处、实心轴型为输出轴中央的值。负载点为上述以外时以及关于许用轴向负载的情况，请参见技术资料 F8 ～ F14 页。
3. 润滑方式根据机型不同而异。详细内容请参见技术资料 F4 页的「润滑」。
4. 上表电机转速 n1 为代表值，输出转速 n2 是根据该电机转速决定的值。电机转速的详细情况请参见电机样本。
5. 减速比为公称减速比。输出转速 n2 按实际减速比计算。（减速比 11 ～ 18 的实际减速比根据机座号而不同，因此按代表减速比计算。）实际减速比请参见 B20 页。
6. 本选型表同样适用于普通效率电机，根据中国能效标准的规定，如需购买普通效率电机，请务必且只能在 S2(120min) 或 S3（60%）工作制下使用。
7. 本表以外的其他组合、减速比也可生产，请咨询本公司。
8. 本表中记载的内容如有变更，恕不预告。

3.7 kW	频率	Hz	50Hz	60Hz
	电机极数	P	4	
	电机转速 n_1	r/min	1450	1750

减速比 11 ▶ 53

50Hz						60Hz						型号（参见 B5 页）								尺寸图（页）		
输出转速 n_2	输出扭矩 Tout		输出轴许用径向负载 Pro		SF	输出转速 n_2	输出扭矩 Tout		输出轴许用径向负载 Pro		SF	功率代号	-	机座号	-	辅助型号	-	减速比		轴上安装	箱体安装	法兰安装	底脚安装
r/min	N·m	kgf·m	N	kgf		r/min	N·m	kgf·m	N	kgf													
138	236	24.1	16900	1720	2.59	167	195	19.9	16200	1650	2.59	5	-	4A120	-	EP	-	11		C6	C52	C98
			16900	1720	2.97				16200	1650	2.97	5	-	4A125	-	EP	-	11		C6	C52	C98
113	288	29.4	17800	1810	2.59	137	238	24.3	17000	1730	2.59	5	-	4A120	-	EP	-	13		C6	C52	C98
			17800	1810	2.97				17000	1730	2.97	5	-	4A125	-	EP	-	13		C6	C52	C98
104	315	32.1	18200	1860	2.59	125	261	26.6	17400	1770	2.59	5	-	4A120	-	EP	-	14		C6	C52	C98
			18200	1860	2.97				17400	1770	2.97	5	-	4A125	-	EP	-	14		C6	C52	C98
90.6	359	36.6	18700	1910	2.59	109	298	30.4	17900	1820	2.59	5	-	4A120	-	EP	-	16		C6	C52	C98
			18700	1910	2.97				17900	1820	2.97	5	-	4A125	-	EP	-	16		C6	C52	C98
82.9	393	40.1	19100	1950	2.59	100	326	33.2	18300	1870	2.59	5	-	4A120	-	EP	-	18		C6	C52	C98
			19100	1950	2.97				18300	1870	2.97	5	-	4A125	-	EP	-	18		C6	C52	C98
69.0	472	48.1	19900	2030	1.06	83.3	391	39.9	19100	1950	1.06	5	-	4A115	-	EP	-	21		C4	C50	C96
			19900	2030	1.77				19100	1950	1.77	5	-	4A120	-	EP	-	21		C6	C52	C98
			19900	2030	2.03				19100	1950	2.03	5	-	4A125	-	EP	-	21		C6	C52	C98
			19900	2030	2.73				19100	1950	2.73	5	-	4A140	-	EP	-	21		C6	C52	C98
64.7	503	51.3	20100	2050	1.77	78.1	417	42.5	19300	1970	1.77	5	-	4A120	-	EP	-	22		C6	C52	C98
			20100	2050	2.03				19300	1970	2.03	5	-	4A125	-	EP	-	22		C6	C52	C98
			20100	2050	2.56				19300	1970	2.56	5	-	4A140	-	EP	-	22		C6	C52	C98
59.2	550	56.1	20500	2090	1.77	71.4	456	46.5	19700	2010	1.77	5	-	4A120	-	EP	-	25		C6	C52	C98
			20500	2090	2.03				19700	2010	2.03	5	-	4A125	-	EP	-	25		C6	C52	C98
			20500	2090	2.34				19700	2010	2.34	5	-	4A140	-	EP	-	25		C6	C52	C98
51.8	629	64.1	21100	2150	1.06	62.5	521	53.1	20300	2070	1.06	5	-	4A115	-	EP	-	28		C4	C50	C96
			21100	2150	1.77				20300	2070	1.77	5	-	4A120	-	EP	-	28		C6	C52	C98
			21100	2150	2.03				20300	2070	2.03	5	-	4A125	-	EP	-	28		C6	C52	C98
41.2	791	80.6	21900	2230	1.06	49.7	655	66.8	21200	2160	1.06	5	-	4A115	-	EP	-	35		C4	C50	C96
			21900	2230	1.37				21200	2160	1.37	5	-	4A120	-	EP	-	35		C6	C52	C98
			21900	2230	1.60				21200	2160	1.60	5	-	4A125	-	EP	-	35		C6	C52	C98
			21900	2230	1.63				21200	2160	1.63	5	-	4A140	-	EP	-	35		C6	C52	C98
			31900	3250	3.25				30600	3120	3.25	5	-	4B140	-	EP	-	35		C8	C54	C100
37.7	865	88.2	22200	2260	1.06	45.5	717	73.1	21600	2200	1.06	5	-	4A115	-	EP	-	39		C4	C50	C96
			22200	2260	1.37				21600	2200	1.37	5	-	4A120	-	EP	-	39		C6	C52	C98
			22200	2260	1.49				21600	2200	1.49	5	-	4A125	-	EP	-	39		C6	C52	C98
			32600	3320	1.60				31200	3180	1.60	5	-	4B125	-	EP	-	39		C8	C54	C100
			32600	3320	2.97				31200	3180	2.97	5	-	4B140	-	EP	-	39		C8	C54	C100
31.9	1020	104	20000	2040	1.05	38.5	847	86.3	22200	2260	1.05	5	-	4A115	-	EP	-	46		C4	C50	C96
			20000	2040	1.26				22200	2260	1.26	5	-	4A120	-	EP	-	46		C6	C52	C98
			33800	3450	1.37				32500	3310	1.37	5	-	4B120	-	EP	-	46		C8	C54	C100
			33800	3450	1.60				32500	3310	1.60	5	-	4B125	-	EP	-	46		C8	C54	C100
			33800	3450	2.51				32500	3310	2.51	5	-	4B140	-	EP	-	46		C8	C54	C100
27.6	1180	120	16900	1720	1.05	33.3	977	100	20700	2110	1.05	5	-	4A115	-	EP	-	53		C4	C50	C96
			16900	1720	1.09				20700	2110	1.09	5	-	4A120	-	EP	-	53		C6	C52	C98
			34800	3550	1.37				33500	3410	1.37	5	-	4B120	-	EP	-	53		C8	C54	C100
			34800	3550	1.60				33500	3410	1.60	5	-	4B125	-	EP	-	53		C8	C54	C100
			34800	3550	2.18				33500	3410	2.18	5	-	4B140	-	EP	-	53		C8	C54	C100

注）1. 关于选型表记载的机型型号，请参见 B5 页。但安装位置代号为 Y4、F4、G4、K4、W4（电机向下）时，本选型表不适用，请咨询本公司。
2. 输出轴许用径向负载 Pro：空心轴型为距轴端面 20mm 处、实心轴型为输出轴中央的值。负载点为上述以外时以及关于许用轴向负载的情况，请参见技术资料 F8 ～ F14 页。
3. 润滑方式根据机型不同而异。详细内容请参见技术资料 F4 页的「润滑」。
4. 上表电机转速 n1 为代表值，输出转速 n2 是根据该电机转速决定的值。电机转速的详细情况请参见电机样本。
5. 减速比为公称减速比。输出转速 n2 按实际减速比计算。（减速比 11 ～ 18 的实际减速比根据机座号而不同，因此按代表减速比计算。）实际减速比请参见 B20 页。
6. 本选型表同样适用于普通效率电机，根据中国能效标准的规定，如需购买普通效率电机，请务必且只能在 S2(120min) 或 S3（60%）工作制下使用。
7. 本表以外的其他组合、减速比也可生产，请咨询本公司。
8. 本表中记载的内容如有变更，恕不预告。

选型表

3.7 kW

频率	Hz	50Hz	60Hz
电机极数	P	4	
电机转速 n_1	r/min	1450	1750

减速比 60 ▶ 112

50Hz						60Hz						型号（参见 B5 页）									尺寸图（页）		
输出转速 n_2	输出扭矩 Tout		输出轴许用径向负载 Pro		SF	输出转速 n_2	输出扭矩 Tout		输出轴许用径向负载 Pro		SF	功率代号	-	机座号	-	辅助型号	-	减速比	轴上安装	箱体安装	法兰安装	底脚安装
r/min	N·m	kgf·m	N	kgf		r/min	N·m	kgf·m	N	kgf													
24.4	1340	137	12300	1250	0.97	29.4	1110	113	18400	1880	0.97	5	-	4A115	-	EP	-	60	C4		C50	C96	
			35700	3640	1.32				34400	3510	1.37	5	-	4B120	-	EP	-	60	C8		C54	C100	
			35700	3640	1.53				34400	3510	1.53	5	-	4B125	-	EP	-	60	C8		C54	C100	
			35700	3640	1.92				34400	3510	1.92	5	-	4B140	-	EP	-	60	C8		C54	C100	
			51800	5280	2.73				49600	5060	2.73	5	-	4C140	-	EP	-	60	C12		C58	C104	
21.6	1510	154	36400	3710	1.07	26.0	1250	127	35200	3590	1.07	5	-	4B120	-	EP	-	67	C8		C54	C100	
			36400	3710	1.29				35200	3590	1.32	5	-	4B125	-	EP	-	67	C8		C54	C100	
			36400	3710	1.70				35200	3590	1.70	5	-	4B140	-	EP	-	67	C8		C54	C100	
			53300	5430	2.34				51000	5200	2.34	5	-	4C140	-	EP	-	67	C12		C58	C104	
			53300	5430	2.56				51000	5200	2.97	5	-	4C145	-	EP	-	67	C12		C58	C104	
19.7	1650	168	37000	3770	1.07	23.8	1370	140	35800	3650	1.07	5	-	4B120	-	EP	-	74	C8		C54	C100	
			37000	3770	1.29				35800	3650	1.32	5	-	4B125	-	EP	-	74	C8		C54	C100	
			37000	3770	1.56				35800	3650	1.56	5	-	4B140	-	EP	-	74	C8		C54	C100	
			54400	5550	2.34				52100	5310	2.34	5	-	4C140	-	EP	-	74	C12		C58	C104	
			54400	5550	2.56				52100	5310	2.97	5	-	4C145	-	EP	-	74	C12		C58	C104	
18.1	1800	183	36600	3730	1.07	21.9	1490	152	36300	3700	1.07	5	-	4B125	-	EP	-	80	C8		C54	C100	
			36600	3730	1.43				36300	3700	1.43	5	-	4B140	-	EP	-	80	C8		C54	C100	
			55300	5640	1.86				53100	5410	1.86	5	-	4C140	-	EP	-	80	C12		C58	C104	
			55300	5640	2.14				53100	5410	2.14	5	-	4C145	-	EP	-	80	C12		C58	C104	
			55300	5640	2.66				53100	5410	2.66	5	-	4C160	-	EP	-	80	C12		C58	C104	
			55300	5640	2.86				53100	5410	2.86	5	-	4C165	-	EP	-	80	C12		C58	C104	
16.6	1970	201	34700	3540	1.07	20.0	1630	166	36900	3760	1.07	5	-	4B125	-	EP	-	88	C8		C54	C100	
			34700	3540	1.31				36900	3760	1.31	5	-	4B140	-	EP	-	88	C8		C54	C100	
			56500	5760	1.86				54200	5520	1.86	5	-	4C140	-	EP	-	88	C12		C58	C104	
			56500	5760	2.14				54200	5520	2.14	5	-	4C145	-	EP	-	88	C12		C58	C104	
			56500	5760	2.61				54200	5520	2.61	5	-	4C160	-	EP	-	88	C12		C58	C104	
			85800	8750	2.66				81900	8350	2.66	5	-	4D160	-	EP	-	88	C16		C62	C108	
14.3	2280	232	30600	3120	0.94	17.2	1890	193	35600	3630	1.02	5	-	4B125	-	EP	-	102	C8		C54	C100	
			30600	3120	1.13				35600	3630	1.13	5	-	4B140	-	EP	-	102	C8		C54	C100	
			58200	5930	1.61				56000	5710	1.61	5	-	4C140	-	EP	-	102	C12		C58	C104	
			58200	5930	2.04				56000	5710	2.04	5	-	4C145	-	EP	-	102	C12		C58	C104	
			58200	5930	2.25				56000	5710	2.25	5	-	4C160	-	EP	-	102	C12		C58	C104	
			89000	9070	2.58				85000	8660	2.84	5	-	4D160	-	EP	-	102	C16		C62	C108	
12.9	2520	257	26500	2700	1.02	15.6	2090	213	33300	3390	1.02	5	-	4B140	-	EP	-	112	C8		C54	C100	
			59200	6030	1.41				57100	5820	1.41	5	-	4C140	-	EP	-	112	C12		C58	C104	
			59200	6030	1.69				57100	5820	2.04	5	-	4C145	-	EP	-	112	C12		C58	C104	
			59200	6030	2.04				57100	5820	2.04	5	-	4C160	-	EP	-	112	C12		C58	C104	
			91100	9290	2.16				87100	8880	2.61	5	-	4D160	-	EP	-	112	C16		C62	C108	
			91100	9290	2.59				87100	8880	3.08	5	-	4D165	-	EP	-	112	C16		C62	C108	

注）1. 关于选型表记载的机型型号，请参见 B5 页。但安装位置代号为 Y4、F4、G4、K4、W4（电机向下）时，本选型表不适用，请咨询本公司。
2. 输出轴许用径向负载 Pro：空心轴型为距轴端面 20mm 处、实心轴型为输出轴中央的值。负载点为上述以外时以及关于许用轴向负载的情况，请参见技术资料 F8 ～ F14 页。
3. 润滑方式根据机型不同而异。详细内容请参见技术资料 F4 页的「润滑」。
4. 上表电机转速 n1 为代表值，输出转速 n2 是根据该电机转速决定的值。电机转速的详细情况请参见电机样本。
5. 减速比为公称减速比。输出转速 n2 按实际减速比计算。（减速比 11 ～ 18 的实际减速比根据机座号而不同，因此按代表减速比计算。）实际减速比请参见 B20 页。
6. 本选型表同样适用于普通效率电机，根据中国能效标准的规定，如需购买普通效率电机，请务必且只能在 S2(120min) 或 S3（60%）工作制下使用。
7. 本表以外的其他组合、减速比也可生产，请咨询本公司。
8. 本表中记载的内容如有变更，恕不预告。

3.7 kW	频率	Hz	50Hz	60Hz
	电机极数	P	4	
	电机转速 n_1	r/min	1450	1750

减速比 123 ▶ 249

50Hz						60Hz						型号（参见 B5 页）								尺寸图（页）		
输出转速 n_2	输出扭矩 Tout		输出轴许用径向负载 Pro		SF	输出转速 n_2	输出扭矩 Tout		输出轴许用径向负载 Pro		SF	功率代号	-	机座号	-	辅助型号	-	减速比		轴上安装	箱体安装	法兰安装	底脚安装
r/min	N·m	kgf·m	N	kgf		r/min	N·m	kgf·m	N	kgf													
11.8	2750	280	21200	2160	0.93	14.3	2280	232	30600	3120	0.93	5	-	4B140	-	EP	-	123		C8		C54	C100
			60300	6150	1.41				58200	5930	1.41	5	-	4C140	-	EP	-	123		C12		C58	C104
			60300	6150	1.69				58200	5930	1.87	5	-	4C145	-	EP	-	123		C12		C58	C104
			60300	6150	1.87				58200	5930	1.87	5	-	4C160	-	EP	-	123		C12		C58	C104
			93100	9490	2.16				89000	9070	2.61	5	-	4D160	-	EP	-	123		C16		C62	C108
			93100	9490	2.59				89000	9070	3.08	5	-	4D165	-	EP	-	123		C16		C62	C108
9.63	3380	345	60700	6190	1.06	11.6	2800	285	60500	6170	1.06	5	-	4C140	-	EP	-	151		C12		C58	C104
			60700	6190	1.26				60500	6170	1.46	5	-	4C145	-	EP	-	151		C12		C58	C104
			60700	6190	1.52				60500	6170	1.52	5	-	4C160	-	EP	-	151		C12		C58	C104
			92800	9460	1.74				93500	9530	2.01	5	-	4D160	-	EP	-	151		C16		C62	C108
			92800	9460	2.11				93500	9530	2.14	5	-	4D165	-	EP	-	151		C16		C62	C108
			92800	9460	2.45				93500	9530	2.58	5	-	4D170	-	EP	-	151		C16		C62	C108
			92800	9460	2.58				93500	9530	2.58	5	-	4D175	-	EP	-	151		C16		C62	C108
			92800	9460	2.58				93500	9530	3.11	5	-	4D180	-	EP	-	151		C18		C64	C110
8.12	4010	409	55600	5670	1.00	9.80	3320	338	61100	6230	1.14	5	-	4C145	-	EP	-	179		C12		C58	C104
			55600	5670	1.28				61100	6230	1.28	5	-	4C160	-	EP	-	179		C12		C58	C104
			90400	9220	1.49				93000	9480	1.55	5	-	4D160	-	EP	-	179		C16		C62	C108
			90400	9220	1.78				93000	9480	2.04	5	-	4D165	-	EP	-	179		C16		C62	C108
			90400	9220	2.07				93000	9480	2.17	5	-	4D170	-	EP	-	179		C16		C62	C108
			90400	9220	2.17				93000	9480	2.17	5	-	4D175	-	EP	-	179		C16		C62	C108
			90400	9220	2.17				93000	9480	2.62	5	-	4D180	-	EP	-	179		C18		C64	C110
			97900	9980	2.67				99300	10100	2.89	5	-	4E175	-	EP	-	179		C20		C66	C112
			97900	9980	2.89				99300	10100	3.24	5	-	4E180	-	EP	-	179		C20		C66	C112
			97900	9980	2.89				99300	10100	3.49	5	-	4E185	-	EP	-	179		C20		C66	C112
7.02	4640	473	48900	4980	0.86	8.47	3840	391	57100	5820	0.99	5	-	4C145	-	EP	-	207		C12		C58	C104
			48900	4980	1.11				57100	5820	1.11	5	-	4C160	-	EP	-	207		C12		C58	C104
			87500	8920	1.19				91100	9290	1.19	5	-	4D160	-	EP	-	207		C16		C62	C108
			87500	8920	1.54				91100	9290	1.55	5	-	4D165	-	EP	-	207		C16		C62	C108
			87500	8920	1.79				91100	9290	1.88	5	-	4D170	-	EP	-	207		C16		C62	C108
			87500	8920	1.88				91100	9290	1.88	5	-	4D175	-	EP	-	207		C16		C62	C108
			87500	8920	1.88				91100	9290	2.27	5	-	4D180	-	EP	-	207		C18		C64	C110
			96600	9850	2.24				98200	10000	2.24	5	-	4E175	-	EP	-	207		C20		C66	C112
			96600	9850	2.50				98200	10000	2.64	5	-	4E180	-	EP	-	207		C20		C66	C112
			96600	9850	2.50				98200	10000	3.02	5	-	4E185	-	EP	-	207		C20		C66	C112
			135000	13800	2.64				137000	14000	2.64	5	-	4F180	-	EP	-	207		C24		C70	C116
5.84	5580	569	33900	3460	0.92	7.04	4630	472	49000	4990	0.92	5	-	4C160	-	EP	-	249		C12		C58	C104
			82200	8380	1.28				87600	8930	1.53	5	-	4D165	-	EP	-	249		C16		C62	C108
			82200	8380	1.49				87600	8930	1.56	5	-	4D170	-	EP	-	249		C16		C62	C108
			82200	8380	1.56				87600	8930	1.56	5	-	4D175	-	EP	-	249		C16		C62	C108
			82200	8380	1.56				87600	8930	1.88	5	-	4D180	-	EP	-	249		C18		C64	C110
			94800	9660	1.89				96700	9860	1.93	5	-	4E175	-	EP	-	249		C20		C66	C112
			94800	9660	2.08				96700	9860	2.38	5	-	4E180	-	EP	-	249		C20		C66	C112
			94800	9660	2.08				96700	9860	2.51	5	-	4E185	-	EP	-	249		C20		C66	C112
			134000	13700	2.38				135000	13800	2.38	5	-	4F180	-	EP	-	249		C24		C70	C116
			134000	13700	2.65				135000	13800	2.65	5	-	4F185	-	EP	-	249		C24		C70	C116

注）1. 关于选型表记载的机型型号，请参见 B5 页。但安装位置代号为 Y4、F4、G4、K4、W4（电机向下）时，本选型表不适用，请咨询本公司。
2. 输出轴许用径向负载 Pro：空心轴型为距轴端面 20mm 处、实心轴型为输出轴中央的值。负载点为上述以外时以及关于许用轴向负载的情况，请参见技术资料 F8 ～ F14 页。
3. 润滑方式根据机型不同而异。详细内容请参见技术资料 F4 页的「润滑」。
4. 上表电机转速 n1 为代表值，输出转速 n2 是根据该电机转速决定的值。电机转速的详细情况请参见电机样本。
5. 减速比为公称减速比。输出转速 n2 按实际减速比计算。（减速比 11 ～ 18 的实际减速比根据机座号而不同，因此按代表减速比计算。）实际减速比请参见 B20 页。
6. 本选型表同样适用于普通效率电机，根据中国能效标准的规定，如需购买普通效率电机，请务必且只能在 S2(120min) 或 S3（60%）工作制下使用。
7. 本表以外的其他组合、减速比也可生产，请咨询本公司。
8. 本表中记载的内容如有变更，恕不预告。

选型表

3.7 kW

频率	Hz	50Hz	60Hz
电机极数	P	4	
电机转速 n_1	r/min	1450	1750

减速比 305 ▶ 956

50Hz						60Hz						型号（参见 B5 页）	尺寸图（页）		
输出转速 n_2	输出扭矩 Tout		输出轴许用径向负载 Pro		SF	输出转速 n_2	输出扭矩 Tout		输出轴许用径向负载 Pro		SF	功率代号 - 机座号 - 辅助型号 - 减速比	轴上安装	箱体安装	法兰安装	底脚安装
r/min	N·m	kgf·m	N	kgf		r/min	N·m	kgf·m	N	kgf						
4.76	6840	697	72800	7420	0.87	5.75	5670	578	81700	8330	0.94	5 - 4D160 - EP - 305	C16		C62	C108
			72800	7420	1.02				81700	8330	1.05	5 - 4D165 - EP - 305	C16		C62	C108
			72800	7420	1.27				81700	8330	1.27	5 - 4D175 - EP - 305	C16		C62	C108
			72800	7420	1.27				81700	8330	1.54	5 - 4D180 - EP - 305	C18		C64	C110
			92200	9400	1.52				94600	9640	1.52	5 - 4E175 - EP - 305	C20		C66	C112
			92200	9400	1.70				94600	9640	1.93	5 - 4E180 - EP - 305	C20		C66	C112
			92200	9400	1.70				94600	9640	2.05	5 - 4E185 - EP - 305	C20		C66	C112
			131000	13400	1.93				133000	13600	1.93	5 - 4F180 - EP - 305	C24		C70	C116
			131000	13400	2.32				133000	13600	2.32	5 - 4F185 - EP - 305	C24		C70	C116
			131000	13400	2.63				133000	13600	3.18	5 - 4F190 - EP - 305	C24		C70	C116
3.98	7760	791	58500	5960	0.92	4.81	6430	655	73400	7480	1.11	5 - 4D16DC - EP - 364	C34		C80	C126
			58500	5960	1.12				73400	7480	1.36	5 - 4D17DC - EP - 364	C36		C82	C128
			90400	9220	1.38				93100	9490	1.66	5 - 4E17DC - EP - 364	C40		C86	C132
			90400	9220	1.49				93100	9490	1.80	5 - 4E18DB - EP - 364	C42		C88	C134
			130000	13300	2.15				132000	13500	2.59	5 - 4F18DB - EP - 364	C44		C90	C136
			130000	13300	2.24				132000	13500	2.71	5 - 4F19DB - EP - 364	C46		C92	C138
3.42	9030	920	34700	3540	0.97	4.13	7480	762	62100	6330	1.17	5 - 4D17DC - EP - 424	C36		C82	C128
			87900	8960	1.18				91000	9280	1.43	5 - 4E17DC - EP - 424	C40		C86	C132
			87900	8960	1.28				91000	9280	1.55	5 - 4E18DB - EP - 424	C42		C88	C134
			128000	13000	1.81				130000	13300	2.19	5 - 4F18DB - EP - 424	C44		C90	C136
			128000	13000	1.93				130000	13300	2.33	5 - 4F19DB - EP - 424	C46		C92	C138
2.90	10700	1090	84600	8620	1.00	3.50	8840	901	88200	8990	1.21	5 - 4E17DC - EP - 501	C40		C86	C132
			84600	8620	1.09				88200	8990	1.31	5 - 4E18DB - EP - 501	C42		C88	C134
			125000	12700	1.56				128000	13000	1.89	5 - 4F18DB - EP - 501	C44		C90	C136
			125000	12700	1.63				128000	13000	1.97	5 - 4F19DB - EP - 501	C46		C92	C138
2.51	12300	1250	66600	6790	0.87	3.03	10200	1040	85500	8720	1.05	5 - 4E17DC - EP - 578	C40		C86	C132
			66600	6790	0.94				85500	8720	1.14	5 - 4E18DB - EP - 578	C42		C88	C134
			122000	12400	1.36				126000	12800	1.64	5 - 4F18DB - EP - 578	C44		C90	C136
			122000	12400	1.41				126000	12800	1.71	5 - 4F19DB - EP - 578	C46		C92	C138
2.12	14600	1490	118000	12000	1.15	2.56	12100	1230	123000	12500	1.39	5 - 4F18DB - EP - 683	C44		C90	C136
			118000	12000	1.20				123000	12500	1.44	5 - 4F19DA - EP - 683	C46		C92	C138
1.79	17200	1750	114000	11600	0.99	2.16	14300	1460	119000	12100	1.19	5 - 4F18DB - EP - 809	C44		C90	C136
			114000	11600	1.01				119000	12100	1.22	5 - 4F19DA - EP - 809	C46		C92	C138
1.52	20400	2080	99400	10100	0.84	1.83	16900	1720	114000	11600	1.01	5 - 4F18DB - EP - 956	C44		C90	C136
			99400	10100	0.85				114000	11600	1.03	5 - 4F19DA - EP - 956	C46		C92	C138

注）1. 关于选型表记载的机型型号，请参见 B5 页。但安装位置代号为 Y4、F4、G4、K4、W4（电机向下）时，本选型表不适用，请咨询本公司。
2. 输出轴许用径向负载 Pro：空心轴型为距轴端面 20mm 处、实心轴型为输出轴中央的值。负载点为上述以外时以及关于许用轴向负载的情况，请参见技术资料 F8 ～ F14 页。
3. 润滑方式根据机型不同而异。详细内容请参见技术资料 F4 页的「润滑」。
4. 上表电机转速 n1 为代表值，输出转速 n2 是根据该电机转速决定的值。电机转速的详细情况请参见电机样本。
5. 减速比为公称减速比。输出转速 n2 按实际减速比计算。（减速比 11 ～ 18 的实际减速比根据机座号而不同，因此按代表减速比计算。）实际减速比请参见 B20 页。
6. 本选型表同样适用于普通效率电机，根据中国能效标准的规定，如需购买普通效率电机，请务必且只能在 S2(120min) 或 S3（60%）工作制下使用。
7. 本表以外的其他组合、减速比也可生产，请咨询本公司。
8. 本表中记载的内容如有变更，恕不预告。

选型表

5.5 kW	频率	Hz	50Hz	60Hz
	电机极数	P	4	
	电机转速 n_1	r/min	1450	1750

减速比 11 ▶ 39

50Hz						60Hz						型号（参见 B5 页）								尺寸图（页）		
输出转速 n_2	输出扭矩 Tout		输出轴许用径向负载 Pro		SF	输出转速 n_2	输出扭矩 Tout		输出轴许用径向负载 Pro		SF	功率代号	-	机座号	-	辅助型号	-	减速比		轴上安装	箱体安装	法兰安装	底脚安装
r/min	N·m	kgf·m	N	kgf		r/min	N·m	kgf·m	N	kgf													
138	351	35.8	16300	1660	1.75	167	291	29.7	15600	1590	1.75	8	-	4A120	-	EP	-	11		C6	C52	C98
			16300	1660	2.00				15600	1590	2.00	8	-	4A125	-	EP	-	11		C6	C52	C98
			16300	1660	3.33				15600	1590	3.68	8	-	4A145	-	EP	-	11		C6	C52	C98
113	428	43.6	17000	1730	1.75	137	354	36.1	16300	1660	1.75	8	-	4A120	-	EP	-	13		C6	C52	C98
			17000	1730	2.00				16300	1660	2.00	8	-	4A125	-	EP	-	13		C6	C52	C98
104	468	47.7	17300	1760	1.75	125	387	39.4	16700	1700	1.75	8	-	4A120	-	EP	-	14		C6	C52	C98
			17300	1760	2.00				16700	1700	2.00	8	-	4A125	-	EP	-	14		C6	C52	C98
			17300	1760	2.76				16700	1700	2.76	8	-	4A140	-	EP	-	14		C6	C52	C98
90.6	534	54.4	17800	1810	1.75	109	443	45.2	17100	1740	1.75	8	-	4A120	-	EP	-	16		C6	C52	C98
			17800	1810	2.00				17100	1740	2.00	8	-	4A125	-	EP	-	16		C6	C52	C98
			17800	1810	2.41				17100	1740	2.41	8	-	4A140	-	EP	-	16		C6	C52	C98
82.9	584	59.5	18100	1850	1.75	100	484	49.3	17500	1780	1.75	8	-	4A120	-	EP	-	18		C6	C52	C98
			18100	1850	2.00				17500	1780	2.00	8	-	4A125	-	EP	-	18		C6	C52	C98
			18100	1850	2.21				17500	1780	2.21	8	-	4A140	-	EP	-	18		C6	C52	C98
69.0	701	71.5	18600	1900	1.19	83.3	581	59.2	18100	1850	1.19	8	-	4A120	-	EP	-	21		C6	C52	C98
			18600	1900	1.37				18100	1850	1.37	8	-	4A125	-	EP	-	21		C6	C52	C98
			18600	1900	1.84				18100	1850	1.84	8	-	4A140	-	EP	-	21		C6	C52	C98
			27300	2780	2.36				26100	2660	2.36	8	-	4B140	-	EP	-	21		C8	C54	C100
			27300	2780	2.75				26100	2660	2.75	8	-	4B145	-	EP	-	21		C8	C54	C100
64.7	748	76.2	18800	1920	1.19	78.1	620	63.2	18200	1860	1.19	8	-	4A120	-	EP	-	22		C6	C52	C98
			18800	1920	1.37				18200	1860	1.37	8	-	4A125	-	EP	-	22		C6	C52	C98
			18800	1920	1.72				18200	1860	1.72	8	-	4A140	-	EP	-	22		C6	C52	C98
			27600	2810	2.36				26500	2700	2.36	8	-	4B140	-	EP	-	22		C8	C54	C100
			27600	2810	2.75				26500	2700	2.75	8	-	4B145	-	EP	-	22		C8	C54	C100
59.2	818	83.4	19100	1950	1.19	71.4	678	69.1	18500	1890	1.19	8	-	4A120	-	EP	-	25		C6	C52	C98
			19100	1950	1.37				18500	1890	1.37	8	-	4A125	-	EP	-	25		C6	C52	C98
			19100	1950	1.58				18500	1890	1.58	8	-	4A140	-	EP	-	25		C6	C52	C98
			28200	2870	2.36				27100	2760	2.36	8	-	4B140	-	EP	-	25		C8	C54	C100
			28200	2870	2.75				27100	2760	2.75	8	-	4B145	-	EP	-	25		C8	C54	C100
51.8	935	95.3	19400	1980	1.19	62.5	775	79.0	18900	1930	1.19	8	-	4A120	-	EP	-	28		C6	C52	C98
			19400	1980	1.37				18900	1930	1.37	8	-	4A125	-	EP	-	28		C6	C52	C98
			29000	2960	2.36				27900	2840	2.36	8	-	4B140	-	EP	-	28		C8	C54	C100
			29000	2960	2.75				27900	2840	2.75	8	-	4B145	-	EP	-	28		C8	C54	C100
41.2	1180	120	17000	1730	1.08	49.7	974	99.3	19500	1990	1.08	8	-	4A125	-	EP	-	35		C6	C52	C98
			17000	1730	1.10				19500	1990	1.10	8	-	4A140	-	EP	-	35		C6	C52	C98
			30300	3090	2.19				29200	2980	2.19	8	-	4B140	-	EP	-	35		C8	C54	C100
			44100	4500	2.36				42200	4300	2.36	8	-	4C140	-	EP	-	35		C12	C58	C104
			44100	4500	2.75				42200	4300	2.75	8	-	4C145	-	EP	-	35		C12	C58	C104
37.7	1290	131	14000	1430	1.00	45.5	1070	109	19200	1960	1.00	8	-	4A125	-	EP	-	39		C6	C52	C98
			30800	3140	1.08				29800	3040	1.08	8	-	4B125	-	EP	-	39		C8	C54	C100
			30800	3140	2.00				29800	3040	2.00	8	-	4B140	-	EP	-	39		C8	C54	C100
			45100	4600	2.36				43200	4400	2.36	8	-	4C140	-	EP	-	39		C12	C58	C104
			45100	4600	2.75				43200	4400	2.75	8	-	4C145	-	EP	-	39		C12	C58	C104

注）1. 关于选型表记载的机型型号，请参见 B5 页。但安装位置代号为 Y4、F4、G4、K4、W4（电机向下）时，本选型表不适用，请咨询本公司。
2. 输出轴许用径向负载 Pro：空心轴型为距轴端面 20mm 处、实心轴型为输出轴中央的值。负载点为上述以外时以及关于许用轴向负载的情况，请参见技术资料 F8 ～ F14 页。
3. 润滑方式根据机型不同而异。详细内容请参见技术资料 F4 页的「润滑」。
4. 上表电机转速 n1 为代表值，输出转速 n2 是根据该电机转速决定的值。电机转速的详细情况请参见电机样本。
5. 减速比为公称减速比。输出转速 n2 按实际减速比计算。（减速比 11 ～ 18 的实际减速比根据机座号而不同，因此按代表减速比计算。）实际减速比请参见 B20 页。
6. 本选型表同样适用于普通效率电机，根据中国能效标准的规定，如需购买普通效率电机，请务必且只能在 S2(120min) 或 S3（60%）工作制下使用。
7. 本表以外的其他组合、减速比也可生产，请咨询本公司。
8. 本表中记载的内容如有变更，恕不预告。

选型表

5.5 kW

频率	Hz	50Hz	60Hz
电机极数	P	4	
电机转速 n_1	r/min	1450	1750

减速比 46 ▶ 88

50Hz						60Hz						型号（参见 B5 页）	尺寸图（页）		
输出转速 n_2	输出扭矩 Tout		输出轴许用径向负载 Pro		SF	输出转速 n_2	输出扭矩 Tout		输出轴许用径向负载 Pro		SF	功率代号 - 机座号 - 辅助型号 - 减速比	轴上安装	箱体安装	法兰安装	底脚安装
r/min	N·m	kgf·m	N	kgf		r/min	N·m	kgf·m	N	kgf						
31.9	1520	155	31700	3230	1.08	38.5	1260	128	30700	3130	1.08	8 - 4B125 - EP - 46	C8		C54	C100
			31700	3230	1.69				30700	3130	1.69	8 - 4B140 - EP - 46	C8		C54	C100
			46800	4770	2.36				44900	4580	2.36	8 - 4C140 - EP - 46	C12		C58	C104
			46800	4770	2.75				44900	4580	2.75	8 - 4C145 - EP - 46	C12		C58	C104
27.6	1750	178	32400	3300	1.08	33.3	1450	148	31500	3210	1.08	8 - 4B125 - EP - 53	C8		C54	C100
			32400	3300	1.47				31500	3210	1.47	8 - 4B140 - EP - 53	C8		C54	C100
			48200	4910	2.18				46300	4720	2.18	8 - 4C140 - EP - 53	C12		C58	C104
			48200	4910	2.64				46300	4720	2.65	8 - 4C145 - EP - 53	C12		C58	C104
			48200	4910	2.93				46300	4720	2.93	8 - 4C160 - EP - 53	C12		C58	C104
24.4	1990	203	32900	3350	1.03	29.4	1650	168	32100	3270	1.03	8 - 4B125 - EP - 60	C8		C54	C100
			32900	3350	1.29				32100	3270	1.29	8 - 4B140 - EP - 60	C8		C54	C100
			49400	5040	1.84				47600	4850	1.84	8 - 4C140 - EP - 60	C12		C58	C104
			49400	5040	2.18				47600	4850	2.18	8 - 4C145 - EP - 60	C12		C58	C104
			49400	5040	2.38				47600	4850	2.38	8 - 4C160 - EP - 60	C12		C58	C104
			49400	5040	2.59				47600	4850	2.59	8 - 4C165 - EP - 60	C12		C58	C104
21.6	2240	228	31100	3170	1.15	26.0	1860	190	32600	3320	1.15	8 - 4B140 - EP - 67	C8		C54	C100
			50500	5150	1.57				48700	4960	1.57	8 - 4C140 - EP - 67	C12		C58	C104
			50500	5150	1.73				48700	4960	2.00	8 - 4C145 - EP - 67	C12		C58	C104
			50500	5150	2.29				48700	4960	2.29	8 - 4C160 - EP - 67	C12		C58	C104
			77900	7940	2.35				74500	7590	2.35	8 - 4D160 - EP - 67	C16		C62	C108
			77900	7940	2.91				74500	7590	2.93	8 - 4D165 - EP - 67	C16		C62	C108
19.7	2450	250	27700	2820	0.87	23.8	2030	207	33000	3360	0.89	8 - 4B125 - EP - 74	C8		C54	C100
			27700	2820	1.05				33000	3360	1.05	8 - 4B140 - EP - 74	C8		C54	C100
			51400	5240	1.57				49600	5060	1.57	8 - 4C140 - EP - 74	C12		C58	C104
			51400	5240	1.73				49600	5060	2.00	8 - 4C145 - EP - 74	C12		C58	C104
			51400	5240	2.09				49600	5060	2.09	8 - 4C160 - EP - 74	C12		C58	C104
			79600	8110	2.35				76100	7760	2.35	8 - 4D160 - EP - 74	C16		C62	C108
			79600	8110	2.91				76100	7760	2.93	8 - 4D165 - EP - 74	C16		C62	C108
18.1	2670	272	52100	5310	1.25	21.9	2210	225	50400	5140	1.25	8 - 4C140 - EP - 80	C12		C58	C104
			52100	5310	1.44				50400	5140	1.44	8 - 4C145 - EP - 80	C12		C58	C104
			52100	5310	1.79				50400	5140	1.79	8 - 4C160 - EP - 80	C12		C58	C104
			52100	5310	1.92				50400	5140	1.92	8 - 4C165 - EP - 80	C12		C58	C104
			81100	8270	2.44				77700	7920	2.75	8 - 4D165 - EP - 80	C16		C62	C108
			81100	8270	2.84				77700	7920	2.87	8 - 4D170 - EP - 80	C16		C62	C108
16.6	2920	298	15900	1620	0.88	20.0	2420	247	28300	2880	0.88	8 - 4B140 - EP - 88	C8		C54	C100
			52900	5390	1.25				51300	5230	1.25	8 - 4C140 - EP - 88	C12		C58	C104
			52900	5390	1.44				51300	5230	1.44	8 - 4C145 - EP - 88	C12		C58	C104
			52900	5390	1.76				51300	5230	1.76	8 - 4C160 - EP - 88	C12		C58	C104
			82800	8440	1.79				79300	8080	1.79	8 - 4D160 - EP - 88	C16		C62	C108
			82800	8440	2.44				79300	8080	2.75	8 - 4D165 - EP - 88	C16		C62	C108
			82800	8440	2.84				79300	8080	2.87	8 - 4D170 - EP - 88	C16		C62	C108
			82800	8440	2.98				79300	8080	2.98	8 - 4D175 - EP - 88	C16		C62	C108
			82800	8440	2.98				79300	8080	3.60	8 - 4D180 - EP - 88	C18		C64	C110

注）1. 关于选型表记载的机型型号，请参见 B5 页。但安装位置代号为 Y4、F4、G4、K4、W4（电机向下）时，本选型表不适用，请咨询本公司。
2. 输出轴许用径向负载 Pro：空心轴型为距轴端面 20mm 处、实心轴型为输出轴中央的值。负载点为上述以外时以及关于许用轴向负载的情况，请参见技术资料 F8 ～ F14 页。
3. 润滑方式根据机型不同而异。详细内容请参见技术资料 F4 页的「润滑」。
4. 上表电机转速 n1 为代表值，输出转速 n2 是根据该电机转速决定的值。电机转速的详细情况请参见电机样本。
5. 减速比为公称减速比。输出转速 n2 按实际减速比计算。（减速比 11 ～ 18 的实际减速比根据机座号而不同，因此按代表减速比计算。）实际减速比请参见 B20 页。
6. 本选型表同样适用于普通效率电机，根据中国能效标准的规定，如需购买普通效率电机，请务必且只能在 S2(120min) 或 S3（60%）工作制下使用。
7. 本表以外的其他组合、减速比也可生产，请咨询本公司。
8. 本表中记载的内容如有变更，恕不预告。

选型表

5.5 kW	频率	Hz	50Hz	60Hz
	电机极数	P	4	
	电机转速 n_1	r/min	1450	1750

减速比 102 ▶ 151

50Hz						60Hz						型号（参见 B5 页）	尺寸图（页）		
输出转速 n_2	输出扭矩 Tout		输出轴许用径向负载 Pro		SF	输出转速 n_2	输出扭矩 Tout		输出轴许用径向负载 Pro		SF	功率代号 - 机座号 - 辅助型号 - 减速比	轴上安装	箱体安装	法兰安装	底脚安装
r/min	N·m	kgf·m	N	kgf		r/min	N·m	kgf·m	N	kgf						
14.3	3390	346	54000	5500	1.08	17.2	2810	286	52600	5360	1.08	8 - 4C140 - EP - 102	C12		C58	C104
			54000	5500	1.37				52600	5360	1.37	8 - 4C145 - EP - 102	C12		C58	C104
			54000	5500	1.52				52600	5360	1.52	8 - 4C160 - EP - 102	C12		C58	C104
			85500	8720	1.74				82100	8370	1.91	8 - 4D160 - EP - 102	C16		C62	C108
			85500	8720	2.07				82100	8370	2.07	8 - 4D165 - EP - 102	C16		C62	C108
			85500	8720	2.45				82100	8370	2.57	8 - 4D170 - EP - 102	C16		C62	C108
			85500	8720	2.57				82100	8370	2.57	8 - 4D175 - EP - 102	C16		C62	C108
			85500	8720	2.57				82100	8370	3.10	8 - 4D180 - EP - 102	C18		C64	C110
			99100	10100	2.90				100000	10200	2.90	8 - 4E175 - EP - 102	C20		C66	C112
			99100	10100	3.42				100000	10200	3.54	8 - 4E180 - EP - 102	C20		C66	C112
12.9	3740	381	54600	5570	1.14	15.6	3100	316	53300	5430	1.37	8 - 4C145 - EP - 112	C12		C58	C104
			54600	5570	1.37				53300	5430	1.37	8 - 4C160 - EP - 112	C12		C58	C104
			87200	8890	1.46				83800	8540	1.76	8 - 4D160 - EP - 112	C16		C62	C108
			87200	8890	1.74				83800	8540	2.07	8 - 4D165 - EP - 112	C16		C62	C108
			87200	8890	2.04				83800	8540	2.18	8 - 4D170 - EP - 112	C16		C62	C108
			87200	8890	2.33				83800	8540	2.33	8 - 4D175 - EP - 112	C16		C62	C108
			87300	8900	2.33				83900	8550	2.81	8 - 4D180 - EP - 112	C18		C64	C110
			98400	10000	2.62				99700	10200	2.75	8 - 4E175 - EP - 112	C20		C66	C112
11.8	4090	417	54800	5590	0.95	14.3	3390	346	54000	5500	0.95	8 - 4C140 - EP - 123	C12		C58	C104
			54800	5590	1.14				54000	5500	1.26	8 - 4C145 - EP - 123	C12		C58	C104
			88900	9060	1.46				85500	8720	1.76	8 - 4D160 - EP - 123	C16		C62	C108
			88900	9060	1.74				85500	8720	2.07	8 - 4D165 - EP - 123	C16		C62	C108
			88900	9060	2.04				85500	8720	2.13	8 - 4D170 - EP - 123	C16		C62	C108
			88900	9060	2.13				85500	8720	2.13	8 - 4D175 - EP - 123	C16		C62	C108
			88900	9060	2.13				85500	8720	2.57	8 - 4D180 - EP - 123	C18		C64	C110
			97700	9960	2.62				99100	10100	2.75	8 - 4E175 - EP - 123	C20		C66	C112
			97700	9960	2.84				99100	10100	3.42	8 - 4E180 - EP - 123	C20		C66	C112
			97700	9960	2.84				99100	10100	3.42	8 - 4E185 - EP - 123	C20		C66	C112
9.63	5030	513	43700	4450	0.85	11.6	4160	424	54100	5510	0.98	8 - 4C145 - EP - 151	C12		C58	C104
			43700	4450	1.02				54100	5510	1.02	8 - 4C160 - EP - 151	C12		C58	C104
			85500	8720	1.17				89200	9090	1.35	8 - 4D160 - EP - 151	C16		C62	C108
			85500	8720	1.42				89200	9090	1.44	8 - 4D165 - EP - 151	C16		C62	C108
			85500	8720	1.65				89200	9090	1.73	8 - 4D170 - EP - 151	C16		C62	C108
			85500	8720	1.73				89200	9090	1.73	8 - 4D175 - EP - 151	C16		C62	C108
			85500	8720	1.73				89200	9090	2.09	8 - 4D180 - EP - 151	C18		C64	C110
			95900	9780	2.05				97600	9950	2.05	8 - 4E175 - EP - 151	C20		C66	C112
			95900	9780	2.31				97600	9950	2.75	8 - 4E180 - EP - 151	C20		C66	C112
			95900	9780	2.31				97600	9950	2.79	8 - 4E185 - EP - 151	C20		C66	C112
			135000	13800	2.75				136000	13900	2.75	8 - 4F180 - EP - 151	C24		C70	C116

注）1. 关于选型表记载的机型型号，请参见 B5 页。但安装位置代号为 Y4、F4、G4、K4、W4（电机向下）时，本选型表不适用，请咨询本公司。
2. 输出轴许用径向负载 Pro：空心轴型为距轴端面 20mm 处、实心轴型为输出轴中央的值。负载点为上述以外时以及关于许用轴向负载的情况，请参见技术资料 F8 ～ F14 页。
3. 润滑方式根据机型不同而异。详细内容请参见技术资料 F4 页的「润滑」。
4. 上表电机转速 n1 为代表值，输出转速 n2 是根据该电机转速决定的值。电机转速的详细情况请参见电机样本。
5. 减速比为公称减速比。输出转速 n2 按实际减速比计算。（减速比 11 ～ 18 的实际减速比根据机座号而不同，因此按代表减速比计算。）实际减速比请参见 B20 页。
6. 本选型表同样适用于普通效率电机，根据中国能效标准的规定，如需购买普通效率电机，请务必且只能在 S2(120min) 或 S3（60%）工作制下使用。
7. 本表以外的其他组合、减速比也可生产，请咨询本公司。
8. 本表中记载的内容如有变更，恕不预告。

选型表

5.5 kW

频率	Hz	50Hz	60Hz
电机极数	P	4	
电机转速 n_1	r/min	1450	1750

减速比 179 ▶ 305

50Hz						60Hz						型号（参见 B5 页）								尺寸图（页）		
输出转速 n_2	输出扭矩 Tout		输出轴许用径向负载 Pro		SF	输出转速 n_2	输出扭矩 Tout		输出轴许用径向负载 Pro		SF	功率代号	-	机座号	-	辅助型号	-	减速比		轴上安装	箱体安装	法兰安装	底脚安装
r/min	N·m	kgf·m	N	kgf		r/min	N·m	kgf·m	N	kgf													
8.12	5960	608	24200	2470	0.86	9.80	4940	504	44900	4580	0.86	8	-	4C160	-	EP	-	179		C12	C58	C104
			79700	8120	1.00				86000	8770	1.05	8	-	4D160	-	EP	-	179		C16	C62	C108
			79700	8120	1.20				86000	8770	1.37	8	-	4D165	-	EP	-	179		C16	C62	C108
			79700	8120	1.39				86000	8770	1.46	8	-	4D170	-	EP	-	179		C16	C62	C108
			79700	8120	1.46				86000	8770	1.46	8	-	4D175	-	EP	-	179		C16	C62	C108
			79700	8120	1.46				86000	8770	1.77	8	-	4D180	-	EP	-	179		C18	C64	C110
			94000	9580	1.79				96000	9790	1.95	8	-	4E175	-	EP	-	179		C20	C66	C112
			94000	9580	1.95				96000	9790	2.18	8	-	4E180	-	EP	-	179		C20	C66	C112
			94000	9580	1.95				96000	9790	2.35	8	-	4E185	-	EP	-	179		C20	C66	C112
			133000	13600	2.18				135000	13800	2.18	8	-	4F180	-	EP	-	179		C24	C70	C116
			133000	13600	2.75				135000	13800	2.75	8	-	4F185	-	EP	-	179		C24	C70	C116
7.02	6900	703	72300	7370	0.80	8.47	5710	582	81400	8300	0.80	8	-	4D160	-	EP	-	207		C16	C62	C108
			72300	7370	1.03				81400	8300	1.05	8	-	4D165	-	EP	-	207		C16	C62	C108
			72300	7370	1.20				81400	8300	1.26	8	-	4D170	-	EP	-	207		C16	C62	C108
			72300	7370	1.26				81400	8300	1.26	8	-	4D175	-	EP	-	207		C16	C62	C108
			72300	7370	1.26				81400	8300	1.53	8	-	4D180	-	EP	-	207		C18	C64	C110
			92100	9390	1.51				94500	9630	1.51	8	-	4E175	-	EP	-	207		C20	C66	C112
			92100	9390	1.68				94500	9630	1.77	8	-	4E180	-	EP	-	207		C20	C66	C112
			92100	9390	1.68				94500	9630	2.03	8	-	4E185	-	EP	-	207		C20	C66	C112
			131000	13400	1.77				133000	13600	1.77	8	-	4F180	-	EP	-	207		C24	C70	C116
			131000	13400	2.18				133000	13600	2.18	8	-	4F185	-	EP	-	207		C24	C70	C116
			131000	13400	2.61				133000	13600	2.78	8	-	4F190	-	EP	-	207		C24	C70	C116
			131000	13400	2.61				133000	13600	3.15	8	-	4F195	-	EP	-	207		C24	C70	C116
5.84	8300	846	56900	5800	0.86	7.04	6880	701	72500	7390	1.03	8	-	4D165	-	EP	-	249		C16	C62	C108
			56900	5800	1.05				72500	7390	1.05	8	-	4D175	-	EP	-	249		C16	C62	C108
			56900	5800	1.05				72500	7390	1.27	8	-	4D180	-	EP	-	249		C18	C64	C110
			89300	9100	1.27				92200	9400	1.30	8	-	4E175	-	EP	-	249		C20	C66	C112
			89300	9100	1.40				92200	9400	1.60	8	-	4E180	-	EP	-	249		C20	C66	C112
			89300	9100	1.40				92200	9400	1.69	8	-	4E185	-	EP	-	249		C20	C66	C112
			129000	13100	1.60				131000	13400	1.60	8	-	4F180	-	EP	-	249		C24	C70	C116
			129000	13100	1.78				131000	13400	1.78	8	-	4F185	-	EP	-	249		C24	C70	C116
			129000	13100	2.17				131000	13400	2.45	8	-	4F190	-	EP	-	249		C24	C70	C116
			129000	13100	2.17				131000	13400	2.62	8	-	4F195	-	EP	-	249		C24	C70	C116
4.76	10200	1040	1210	123	0.86	5.75	8430	859	55100	5620	0.86	8	-	4D175	-	EP	-	305		C16	C62	C108
			1210	123	0.86				55100	5620	1.03	8	-	4D180	-	EP	-	305		C18	C64	C110
			85600	8730	1.02				89100	9080	1.02	8	-	4E175	-	EP	-	305		C20	C66	C112
			85600	8730	1.14				89100	9080	1.30	8	-	4E180	-	EP	-	305		C20	C66	C112
			85600	8730	1.14				89100	9080	1.38	8	-	4E185	-	EP	-	305		C20	C66	C112
			126000	12800	1.30				129000	13100	1.30	8	-	4F180	-	EP	-	305		C24	C70	C116
			126000	12800	1.56				129000	13100	1.56	8	-	4F185	-	EP	-	305		C24	C70	C116
			126000	12800	1.77				129000	13100	2.14	8	-	4F190	-	EP	-	305		C24	C70	C116

注）1. 关于选型表记载的机型型号，请参见 B5 页。但安装位置代号为 Y4、F4、G4、K4、W4（电机向下）时，本选型表不适用，请咨询本公司。
2. 输出轴许用径向负载 Pro：空心轴型为距轴端面 20mm 处、实心轴型为输出轴中央的值。负载点为上述以外时以及关于许用轴向负载的情况，请参见技术资料 F8 ～ F14 页。
3. 润滑方式根据机型不同而异。详细内容请参见技术资料 F4 页的「润滑」。
4. 上表电机转速 n1 为代表值，输出转速 n2 是根据该电机转速决定的值。电机转速的详细情况请参见电机样本。
5. 减速比为公称减速比。输出转速 n2 按实际减速比计算。（减速比 11 ～ 18 的实际减速比根据机座号而不同，因此按代表减速比计算。）实际减速比请参见 B20 页。
6. 本选型表同样适用于普通效率电机，根据中国能效标准的规定，如需购买普通效率电机，请务必且只能在 S2(120min) 或 S3（60%）工作制下使用。
7. 本表以外的其他组合、减速比也可生产，请咨询本公司。
8. 本表中记载的内容如有变更，恕不预告。

选型表

5.5 kW	频率	Hz	50Hz	60Hz
	电机极数	P	4	
	电机转速 n_1	r/min	1450	1750

减速比 364 ▶ 683

50Hz						60Hz						型号（参见 B5 页）	尺寸图（页）		
输出转速 n_2	输出扭矩 Tout		输出轴许用径向负载 Pro		SF	输出转速 n_2	输出扭矩 Tout		输出轴许用径向负载 Pro		SF	功率代号 - 机座号 - 辅助型号 - 减速比	轴上安装	箱体安装	法兰安装	底脚安装
r/min	N·m	kgf·m	N	kgf		r/min	N·m	kgf·m	N	kgf						
3.98	11500	1170	76300	7780	0.93	4.81	9560	975	86800	8850	1.12	8 - 4E17DC - EP - 364	C40		C86	C132
			76300	7780	1.01				86800	8850	1.21	8 - 4E18DB - EP - 364	C42		C88	C134
			123000	12500	1.45				127000	12900	1.75	8 - 4F18DB - EP - 364	C44		C90	C136
			123000	12500	1.51				127000	12900	1.82	8 - 4F19DB - EP - 364	C46		C92	C138
3.42	13400	1370	47900	4880	0.86	4.13	11100	1130	80800	8240	1.04	8 - 4E18DB - EP - 424	C42		C88	C134
			120000	12200	1.22				124000	12600	1.47	8 - 4F18DB - EP - 424	C44		C90	C136
			120000	12200	1.30				124000	12600	1.56	8 - 4F19DB - EP - 424	C46		C92	C138
2.90	15900	1620	116000	11800	1.05	3.50	13100	1340	121000	12300	1.27	8 - 4F18DB - EP - 501	C44		C90	C136
			116000	11800	1.10				121000	12300	1.32	8 - 4F19DB - EP - 501	C46		C92	C138
2.51	18300	1870	112000	11400	0.92	3.03	15200	1550	117000	11900	1.10	8 - 4F18DB - EP - 578	C44		C90	C136
			112000	11400	0.95				117000	11900	1.15	8 - 4F19DB - EP - 578	C46		C92	C138
2.12	21600	2200	79200	8070	0.80	2.56	17900	1820	113000	11500	0.97	8 - 4F19DA - EP - 683	C46		C92	C138

注）1. 关于选型表记载的机型型号，请参见 B5 页。但安装位置代号为 Y4、F4、G4、K4、W4（电机向下）时，本选型表不适用，请咨询本公司。
2. 输出轴许用径向负载 Pro：空心轴型为距轴端面 20mm 处、实心轴型为输出轴中央的值。负载点为上述以外时以及关于许用轴向负载的情况，请参见技术资料 F8 ～ F14 页。
3. 润滑方式根据机型不同而异。详细内容请参见技术资料 F4 页的「润滑」。
4. 上表电机转速 n1 为代表值，输出转速 n2 是根据该电机转速决定的值。电机转速的详细情况请参见电机样本。
5. 减速比为公称减速比。输出转速 n2 按实际减速比计算。（减速比 11 ～ 18 的实际减速比根据机座号而不同，因此按代表减速比计算。）实际减速比请参见 B20 页。
6. 本选型表同样适用于普通效率电机，根据中国能效标准的规定，如需购买普通效率电机，请务必且只能在 S2(120min) 或 S3（60%）工作制下使用。
7. 本表以外的其他组合、减速比也可生产，请咨询本公司。
8. 本表中记载的内容如有变更，恕不预告。

选型
选型表
尺寸图
技术资料
选配件
齿轮电机
减速机
标准规格
型号
安装位置代号和端子箱位置
生产范围
选型步骤
许用最大输出扭矩
0.1kW
0.2kW
0.25kW
0.4kW
0.55kW
0.75kW
1.1kW
1.5kW
2.2kW
3.0kW
3.7kW
5.5kW
7.5kW
11kW
15kW
18.5kW
22kW
30kW
37kW
45kW
55kW

选型表

7.5 kW

频率	Hz	50Hz	60Hz
电机极数	P	4	
电机转速 n_1	r/min	1450	1750

减速比 11 ▶ 25

50Hz						60Hz						型号（参见 B5 页）	尺寸图（页）		
输出转速 n_2	输出扭矩 Tout		输出轴许用径向负载 Pro		SF	输出转速 n_2	输出扭矩 Tout		输出轴许用径向负载 Pro		SF	功率代号 - 机座号 - 辅助型号 - 减速比	轴上安装	箱体安装	法兰安装	底脚安装
r/min	N·m	kgf·m	N	kgf		r/min	N·m	kgf·m	N	kgf						
138	478	48.7	15600	1590	1.28	167	396	40.4	15100	1540	1.28	10 - 4A120 - EP - 11	C6		C52	C98
			15600	1590	1.47				15100	1540	1.47	10 - 4A125 - EP - 11	C6		C52	C98
			15600	1590	2.44				15100	1540	2.53	10 - 4A140 - EP - 11	C6		C52	C98
			22500	2290	2.53				21500	2190	2.53	10 - 4B140 - EP - 11	C8		C54	C100
			22500	2290	2.93				21500	2190	2.93	10 - 4B145 - EP - 11	C8		C54	C100
113	583	59.4	16200	1650	1.28	137	483	49.2	15600	1590	1.28	10 - 4A120 - EP - 13	C6		C52	C98
			16200	1650	1.47				15600	1590	1.47	10 - 4A125 - EP - 13	C6		C52	C98
			16200	1650	2.20				15600	1590	2.21	10 - 4A140 - EP - 13	C6		C52	C98
			23600	2410	2.53				22600	2300	2.53	10 - 4B140 - EP - 13	C8		C54	C100
			23600	2410	2.93				22600	2300	2.93	10 - 4B145 - EP - 13	C8		C54	C100
104	638	65.0	16400	1670	1.28	125	528	53.8	15900	1620	1.28	10 - 4A120 - EP - 14	C6		C52	C98
			16400	1670	1.47				15900	1620	1.47	10 - 4A125 - EP - 14	C6		C52	C98
			16400	1670	2.02				15900	1620	2.02	10 - 4A140 - EP - 14	C6		C52	C98
			24100	2460	2.53				23100	2350	2.53	10 - 4B140 - EP - 14	C8		C54	C100
			24100	2460	2.93				23100	2350	2.93	10 - 4B145 - EP - 14	C8		C54	C100
90.6	729	74.3	16700	1700	1.28	109	604	61.6	16300	1660	1.28	10 - 4A120 - EP - 16	C6		C52	C98
			16700	1700	1.47				16300	1660	1.47	10 - 4A125 - EP - 16	C6		C52	C98
			16700	1700	1.77				16300	1660	1.77	10 - 4A140 - EP - 16	C6		C52	C98
			24800	2530	2.53				23800	2430	2.53	10 - 4B140 - EP - 16	C8		C54	C100
			24800	2530	2.93				23800	2430	2.93	10 - 4B145 - EP - 16	C8		C54	C100
82.9	797	81.2	16900	1720	1.28	100	660	67.3	16500	1680	1.28	10 - 4A120 - EP - 18	C6		C52	C98
			16900	1720	1.47				16500	1680	1.47	10 - 4A125 - EP - 18	C6		C52	C98
			16900	1720	1.62				16500	1680	1.62	10 - 4A140 - EP - 18	C6		C52	C98
			25300	2580	2.53				24300	2480	2.53	10 - 4B140 - EP - 18	C8		C54	C100
			25300	2580	2.93				24300	2480	2.93	10 - 4B145 - EP - 18	C8		C54	C100
69.0	956	97.5	17300	1760	1.00	83.3	792	80.7	16900	1720	1.00	10 - 4A125 - EP - 21	C6		C52	C98
			17300	1760	1.35				16900	1720	1.35	10 - 4A140 - EP - 21	C6		C52	C98
			26200	2670	1.73				25200	2570	1.73	10 - 4B140 - EP - 21	C8		C54	C100
			26200	2670	2.01				25200	2570	2.01	10 - 4B145 - EP - 21	C8		C54	C100
			26200	2670	2.69				25200	2570	2.69	10 - 4B160 - EP - 21	C10		C56	C102
64.7	1020	104	17300	1760	1.00	78.1	845	86.1	17000	1730	1.00	10 - 4A125 - EP - 22	C6		C52	C98
			17300	1760	1.26				17000	1730	1.26	10 - 4A140 - EP - 22	C6		C52	C98
			26500	2700	1.73				25500	2600	1.73	10 - 4B140 - EP - 22	C8		C54	C100
			26500	2700	2.01				25500	2600	2.01	10 - 4B145 - EP - 22	C8		C54	C100
			26500	2700	2.52				25500	2600	2.52	10 - 4B160 - EP - 22	C10		C56	C102
			38600	3930	2.71				36900	3760	2.71	10 - 4C160 - EP - 22	C12		C58	C104
59.2	1120	114	17500	1780	1.00	71.4	925	94.3	17200	1750	1.00	10 - 4A125 - EP - 25	C6		C52	C98
			17500	1780	1.16				17200	1750	1.16	10 - 4A140 - EP - 25	C6		C52	C98
			26900	2740	1.73				26000	2650	1.73	10 - 4B140 - EP - 25	C8		C54	C100
			26900	2740	2.01				26000	2650	2.01	10 - 4B145 - EP - 25	C8		C54	C100
			26900	2740	2.30				26000	2650	2.30	10 - 4B160 - EP - 25	C10		C56	C102
			39400	4020	2.71				37700	3840	2.71	10 - 4C160 - EP - 25	C12		C58	C104

注）1. 关于选型表记载的机型型号，请参见 B5 页。但安装位置代号为 Y4、F4、G4、K4、W4（电机向下）时，本选型表不适用，请咨询本公司。
2. 输出轴许用径向负载 Pro：空心轴型为距轴端面 20mm 处、实心轴型为输出轴中央的值。负载点为上述以外时以及关于许用轴向负载的情况，请参见技术资料 F8 ～ F14 页。
3. 润滑方式根据机型不同而异。详细内容请参见技术资料 F4 页的「润滑」。
4. 上表电机转速 n1 为代表值，输出转速 n2 是根据该电机转速决定的值。电机转速的详细情况请参见电机样本。
5. 减速比为公称减速比。输出转速 n2 按实际减速比计算。（减速比 11 ～ 18 的实际减速比根据机座号而不同，因此按代表减速比计算。）实际减速比请参见 B20 页。
6. 本选型表同样适用于普通效率电机，根据中国能效标准的规定，如需购买普通效率电机，请务必且只能在 S2(120min) 或 S3（60%）工作制下使用。
7. 本表以外的其他组合、减速比也可生产，请咨询本公司。
8. 本表中记载的内容如有变更，恕不预告。

7.5 kW	频率	Hz	50Hz	60Hz
	电机极数	P	4	
	电机转速 n_1	r/min	1450	1750

减速比 28 ▶ 67

50Hz						60Hz						型号（参见 B5 页）	尺寸图（页）		
输出转速 n_2	输出扭矩 Tout		输出轴许用径向负载 Pro		SF	输出转速 n_2	输出扭矩 Tout		输出轴许用径向负载 Pro		SF	功率代号 - 机座号 - 辅助型号 - 减速比	轴上安装	箱体安装	法兰安装	底脚安装
r/min	N·m	kgf·m	N	kgf		r/min	N·m	kgf·m	N	kgf						
51.8	1280	130	14400	1470	1.01	62.5	1060	108	17400	1770	1.01	10 - 4A140 - EP - 28	C6		C52	C98
			27600	2810	1.73				26700	2720	1.73	10 - 4B140 - EP - 28	C8		C54	C100
			27600	2810	2.02				26700	2720	2.02	10 - 4B145 - EP - 28	C8		C54	C100
			40600	4140	2.63				38900	3970	2.63	10 - 4C160 - EP - 28	C12		C58	C104
41.2	1600	163	28500	2910	1.60	49.7	1330	136	27700	2820	1.60	10 - 4B140 - EP - 35	C8		C54	C100
			42500	4330	1.73				40900	4170	1.73	10 - 4C140 - EP - 35	C12		C58	C104
			42500	4330	2.01				40900	4170	2.01	10 - 4C145 - EP - 35	C12		C58	C104
			42500	4330	2.63				40900	4170	2.63	10 - 4C160 - EP - 35	C12		C58	C104
37.7	1750	178	28800	2940	1.47	45.5	1450	148	28100	2860	1.47	10 - 4B140 - EP - 39	C8		C54	C100
			43300	4410	1.73				41700	4250	1.73	10 - 4C140 - EP - 39	C12		C58	C104
			43300	4410	2.01				41700	4250	2.01	10 - 4C145 - EP - 39	C12		C58	C104
			43300	4410	2.63				41700	4250	2.63	10 - 4C160 - EP - 39	C12		C58	C104
			43300	4410	2.93				41700	4250	2.93	10 - 4C165 - EP - 39	C12		C58	C104
31.9	2070	211	29300	2990	1.24	38.5	1720	175	28800	2940	1.24	10 - 4B140 - EP - 46	C8		C54	C100
			44700	4560	1.73				43100	4390	1.73	10 - 4C140 - EP - 46	C12		C58	C104
			44700	4560	2.01				43100	4390	2.01	10 - 4C145 - EP - 46	C12		C58	C104
			44700	4560	2.48				43100	4390	2.48	10 - 4C160 - EP - 46	C12		C58	C104
			69100	7040	2.63				66100	6740	2.63	10 - 4D160 - EP - 46	C16		C62	C108
27.6	2390	244	28800	2940	1.07	33.3	1980	202	29200	2980	1.07	10 - 4B140 - EP - 53	C8		C54	C100
			45800	4670	1.60				44300	4520	1.60	10 - 4C140 - EP - 53	C12		C58	C104
			45800	4670	1.93				44300	4520	1.94	10 - 4C145 - EP - 53	C12		C58	C104
			45800	4670	2.15				44300	4520	2.15	10 - 4C160 - EP - 53	C12		C58	C104
			71400	7280	2.49				68400	6970	2.49	10 - 4D160 - EP - 53	C16		C62	C108
			71400	7280	2.99				68400	6970	3.01	10 - 4D165 - EP - 53	C16		C62	C108
24.4	2710	276	22300	2270	0.95	29.4	2250	229	29500	3010	0.95	10 - 4B140 - EP - 60	C8		C54	C100
			46700	4760	1.35				45300	4620	1.35	10 - 4C140 - EP - 60	C12		C58	C104
			46700	4760	1.60				45300	4620	1.60	10 - 4C145 - EP - 60	C12		C58	C104
			46700	4760	1.75				45300	4620	1.75	10 - 4C160 - EP - 60	C12		C58	C104
			46700	4760	1.90				45300	4620	1.90	10 - 4C165 - EP - 60	C12		C58	C104
			73400	7480	2.51				70400	7180	2.51	10 - 4D165 - EP - 60	C16		C62	C108
21.6	3060	312	47400	4830	1.15	26.0	2540	259	46200	4710	1.15	10 - 4C140 - EP - 67	C12		C58	C104
			47400	4830	1.27				46200	4710	1.47	10 - 4C145 - EP - 67	C12		C58	C104
			47400	4830	1.68				46200	4710	1.68	10 - 4C160 - EP - 67	C12		C58	C104
			75300	7680	1.72				72300	7370	1.72	10 - 4D160 - EP - 67	C16		C62	C108
			75300	7680	2.13				72300	7370	2.15	10 - 4D165 - EP - 67	C16		C62	C108
			75300	7680	2.48				72300	7370	2.60	10 - 4D170 - EP - 67	C16		C62	C108
			75300	7680	2.85				72300	7370	2.85	10 - 4D175 - EP - 67	C16		C62	C108
			75400	7690	2.85				72400	7380	3.44	10 - 4D180 - EP - 67	C18		C64	C110

注）1. 关于选型表记载的机型型号，请参见 B5 页。但安装位置代号为 Y4、F4、G4、K4、W4（电机向下）时，本选型表不适用，请咨询本公司。
2. 输出轴许用径向负载 Pro：空心轴型为距轴端面 20mm 处、实心轴型为输出轴中央的值。负载点为上述以外时以及关于许用轴向负载的情况，请参见技术资料 F8 ～ F14 页。
3. 润滑方式根据机型不同而异。详细内容请参见技术资料 F4 页的「润滑」。
4. 上表电机转速 n1 为代表值，输出转速 n2 是根据该电机转速决定的值。电机转速的详细情况请参见电机样本。
5. 减速比为公称减速比。输出转速 n2 按实际减速比计算。（减速比 11 ～ 18 的实际减速比根据机座号而不同，因此按代表减速比计算。）实际减速比请参见 B20 页。
6. 本选型表同样适用于普通效率电机，根据中国能效标准的规定，如需购买普通效率电机，请务必且只能在 S2(120min) 或 S3（60%）工作制下使用。
7. 本表以外的其他组合、减速比也可生产，请咨询本公司。
8. 本表中记载的内容如有变更，恕不预告。

选型表

7.5 kW

频率	Hz	50Hz	60Hz
电机极数	P	4	
电机转速 n_1	r/min	1450	1750

减速比 74 ▶ 102

50Hz						60Hz						型号（参见 B5 页）	尺寸图（页）		
输出转速 n_2	输出扭矩 Tout		输出轴许用径向负载 Pro		SF	输出转速 n_2	输出扭矩 Tout		输出轴许用径向负载 Pro		SF	功率代号 - 机座号 - 辅助型号 - 减速比	轴上安装	箱体安装	法兰安装	底脚安装
r/min	N·m	kgf·m	N	kgf		r/min	N·m	kgf·m	N	kgf						
19.7	3350	341	48100	4900	1.15	23.8	2770	282	46900	4780	1.15	10 - 4C140 - EP - 74	C12		C58	C104
			48100	4900	1.27				46900	4780	1.47	10 - 4C145 - EP - 74	C12		C58	C104
			48100	4900	1.54				46900	4780	1.54	10 - 4C160 - EP - 74	C12		C58	C104
			76800	7830	1.72				73800	7520	1.72	10 - 4D160 - EP - 74	C16		C62	C108
			76800	7830	2.13				73800	7520	2.15	10 - 4D165 - EP - 74	C16		C62	C108
			76800	7830	2.48				73800	7520	2.60	10 - 4D170 - EP - 74	C16		C62	C108
			76800	7830	2.60				73800	7520	2.60	10 - 4D175 - EP - 74	C16		C62	C108
			76800	7830	2.60				73800	7520	3.14	10 - 4D180 - EP - 74	C18		C64	C110
			99200	10100	2.94				98000	9990	2.94	10 - 4E175 - EP - 74	C20		C66	C112
			99200	10100	3.46				98000	9990	4.01	10 - 4E180 - EP - 74	C20		C66	C112
18.1	3640	371	48400	4930	1.05	21.9	3020	308	47300	4820	1.05	10 - 4C145 - EP - 80	C12		C58	C104
			48400	4930	1.31				47300	4820	1.31	10 - 4C160 - EP - 80	C12		C58	C104
			48400	4930	1.41				47300	4820	1.41	10 - 4C165 - EP - 80	C12		C58	C104
			78000	7950	1.79				75100	7660	2.01	10 - 4D165 - EP - 80	C16		C62	C108
			78000	7950	2.08				75100	7660	2.11	10 - 4D170 - EP - 80	C16		C62	C108
			78000	7950	2.39				75100	7660	2.39	10 - 4D175 - EP - 80	C16		C62	C108
			78100	7960	2.39				75100	7660	2.89	10 - 4D180 - EP - 80	C18		C64	C110
			98600	10100	2.60				99900	10200	2.60	10 - 4E175 - EP - 80	C20		C66	C112
			98600	10100	3.19				99900	10200	3.21	10 - 4E180 - EP - 80	C20		C66	C112
			98600	10100	3.19				99900	10200	3.84	10 - 4E185 - EP - 80	C20		C66	C112
16.6	3990	407	48900	4980	1.05	20.0	3300	336	48000	4890	1.05	10 - 4C145 - EP - 88	C12		C58	C104
			48900	4980	1.29				48000	4890	1.29	10 - 4C160 - EP - 88	C12		C58	C104
			79400	8090	1.31				76600	7810	1.31	10 - 4D160 - EP - 88	C16		C62	C108
			79400	8090	1.79				76600	7810	2.01	10 - 4D165 - EP - 88	C16		C62	C108
			79400	8090	2.08				76600	7810	2.11	10 - 4D170 - EP - 88	C16		C62	C108
			79400	8090	2.19				76600	7810	2.19	10 - 4D175 - EP - 88	C16		C62	C108
			79400	8090	2.19				76600	7810	2.64	10 - 4D180 - EP - 88	C18		C64	C110
			97900	9980	2.47				99300	10100	2.47	10 - 4E175 - EP - 88	C20		C66	C112
			97900	9980	2.91				99300	10100	3.21	10 - 4E180 - EP - 88	C20		C66	C112
			97900	9980	2.91				99300	10100	3.52	10 - 4E185 - EP - 88	C20		C66	C112
			97900	9980	2.91				99300	10100	3.52	10 - 4E190 - EP - 88	C22		C68	C114
			97900	9980	2.91				99300	10100	3.52	10 - 4E195 - EP - 88	C22		C68	C114
14.3	4620	471	49100	5010	1.00	17.2	3830	390	48700	4960	1.00	10 - 4C145 - EP - 102	C12		C58	C104
			49100	5010	1.11				48700	4960	1.11	10 - 4C160 - EP - 102	C12		C58	C104
			81600	8320	1.27				78800	8030	1.40	10 - 4D160 - EP - 102	C16		C62	C108
			81600	8320	1.52				78800	8030	1.52	10 - 4D165 - EP - 102	C16		C62	C108
			81600	8320	1.80				78800	8030	1.89	10 - 4D170 - EP - 102	C16		C62	C108
			81600	8320	1.89				78800	8030	1.89	10 - 4D175 - EP - 102	C16		C62	C108
			81600	8320	1.89				78800	8030	2.28	10 - 4D180 - EP - 102	C18		C64	C110
			96700	9860	2.13				98300	10000	2.13	10 - 4E175 - EP - 102	C20		C66	C112
			96700	9860	2.51				98300	10000	2.60	10 - 4E180 - EP - 102	C20		C66	C112
			96700	9860	2.51				98300	10000	3.03	10 - 4E185 - EP - 102	C20		C66	C112
			96700	9860	2.51				98300	10000	3.03	10 - 4E190 - EP - 102	C22		C68	C114
			96700	9860	2.51				98300	10000	3.03	10 - 4E195 - EP - 102	C22		C68	C114
			135000	13800	2.60				137000	14000	2.60	10 - 4F180 - EP - 102	C24		C70	C116

注）1. 关于选型表记载的机型型号，请参见 B5 页。但安装位置代号为 Y4、F4、G4、K4、W4（电机向下）时，本选型表不适用，请咨询本公司。
2. 输出轴许用径向负载 Pro：空心轴型为距轴端面 20mm 处、实心轴型为输出轴中央的值。负载点为上述以外时以及关于许用轴向负载的情况，请参见技术资料 F8 ～ F14 页。
3. 润滑方式根据机型不同而异。详细内容请参见技术资料 F4 页的「润滑」。
4. 上表电机转速 n1 为代表值，输出转速 n2 是根据该电机转速决定的值。电机转速的详细情况请参见电机样本。
5. 减速比为公称减速比。输出转速 n2 按实际减速比计算。（减速比 11 ～ 18 的实际减速比根据机座号而不同，因此按代表减速比计算。）实际减速比请参见 B20 页。
6. 本选型表同样适用于普通效率电机，根据中国能效标准的规定，如需购买普通效率电机，请务必且只能在 S2(120min) 或 S3（60%）工作制下使用。
7. 本表以外的其他组合、减速比也可生产，请咨询本公司。
8. 本表中记载的内容如有变更，恕不预告。

7.5 kW	频率	Hz	50Hz	60Hz
	电机极数	P	4	
	电机转速 n_1	r/min	1450	1750

减速比 112 ▶ 179

50Hz						60Hz						型号（参见 B5 页）	尺寸图（页）		
输出转速 n_2	输出扭矩 Tout		输出轴许用径向负载 Pro		SF	输出转速 n_2	输出扭矩 Tout		输出轴许用径向负载 Pro		SF	功率代号 - 机座号 - 辅助型号 - 减速比	轴上安装	箱体安装	法兰安装	底脚安装
r/min	N·m	kgf·m	N	kgf		r/min	N·m	kgf·m	N	kgf						
12.9	5100	520	42500	4330	1.01	15.6	4230	431	49000	4990	1.01	10 - 4C160 - EP - 112	C12		C58	C104
			82900	8450	1.07				80200	8180	1.29	10 - 4D160 - EP - 112	C16		C62	C108
			82900	8450	1.28				80200	8180	1.52	10 - 4D165 - EP - 112	C16		C62	C108
			82900	8450	1.49				80200	8180	1.60	10 - 4D170 - EP - 112	C16		C62	C108
			82900	8450	1.71				80200	8180	1.71	10 - 4D175 - EP - 112	C16		C62	C108
			83000	8460	1.71				80300	8190	2.06	10 - 4D180 - EP - 112	C18		C64	C110
			95700	9760	1.92				97500	9940	2.01	10 - 4E175 - EP - 112	C20		C66	C112
			95700	9760	2.27				97500	9940	2.51	10 - 4E180 - EP - 112	C20		C66	C112
			95700	9760	2.27				97500	9940	2.74	10 - 4E185 - EP - 112	C20		C66	C112
			134000	13700	2.47				136000	13900	2.51	10 - 4F180 - EP - 112	C24		C70	C116
11.8	5580	569	34000	3470	0.84	14.3	4620	471	49100	5010	0.92	10 - 4C145 - EP - 123	C12		C58	C104
			82200	8380	1.07				81600	8320	1.29	10 - 4D160 - EP - 123	C16		C62	C108
			82200	8380	1.28				81600	8320	1.52	10 - 4D165 - EP - 123	C16		C62	C108
			82200	8380	1.49				81600	8320	1.56	10 - 4D170 - EP - 123	C16		C62	C108
			82200	8380	1.56				81600	8320	1.56	10 - 4D175 - EP - 123	C16		C62	C108
			82200	8380	1.56				81600	8320	1.89	10 - 4D180 - EP - 123	C18		C64	C110
			94800	9660	1.92				96700	9860	2.01	10 - 4E175 - EP - 123	C20		C66	C112
			94800	9660	2.08				96700	9860	2.51	10 - 4E180 - EP - 123	C20		C66	C112
			94800	9660	2.08				96700	9860	2.51	10 - 4E185 - EP - 123	C20		C66	C112
			134000	13700	2.47				135000	13800	2.51	10 - 4F180 - EP - 123	C24		C70	C116
9.63	6850	698	72700	7410	0.86	11.6	5680	579	81600	8320	0.99	10 - 4D160 - EP - 151	C16		C62	C108
			72700	7410	1.04				81600	8320	1.05	10 - 4D165 - EP - 151	C16		C62	C108
			72700	7410	1.21				81600	8320	1.27	10 - 4D170 - EP - 151	C16		C62	C108
			72700	7410	1.27				81600	8320	1.27	10 - 4D175 - EP - 151	C16		C62	C108
			72700	7410	1.27				81600	8320	1.54	10 - 4D180 - EP - 151	C18		C64	C110
			92200	9400	1.51				94600	9640	1.51	10 - 4E175 - EP - 151	C20		C66	C112
			92200	9400	1.69				94600	9640	2.01	10 - 4E180 - EP - 151	C20		C66	C112
			92200	9400	1.69				94600	9640	2.04	10 - 4E185 - EP - 151	C20		C66	C112
			131000	13400	2.01				133000	13600	2.01	10 - 4F180 - EP - 151	C24		C70	C116
			131000	13400	2.48				133000	13600	2.51	10 - 4F185 - EP - 151	C24		C70	C116
			131000	13400	2.63				133000	13600	2.79	10 - 4F190 - EP - 151	C24		C70	C116
			131000	13400	2.63				133000	13600	3.17	10 - 4F195 - EP - 151	C24		C70	C116
8.12	8130	829	59100	6020	0.88	9.80	6740	687	73700	7510	1.00	10 - 4D165 - EP - 179	C16		C62	C108
			59100	6020	1.02				73700	7510	1.07	10 - 4D170 - EP - 179	C16		C62	C108
			59100	6020	1.07				73700	7510	1.07	10 - 4D175 - EP - 179	C16		C62	C108
			59100	6020	1.07				73700	7510	1.29	10 - 4D180 - EP - 179	C18		C64	C110
			89700	9140	1.32				92500	9430	1.43	10 - 4E175 - EP - 179	C20		C66	C112
			89700	9140	1.43				92500	9430	1.60	10 - 4E180 - EP - 179	C20		C66	C112
			89700	9140	1.43				92500	9430	1.72	10 - 4E185 - EP - 179	C20		C66	C112
			129000	13100	1.60				132000	13500	1.60	10 - 4F180 - EP - 179	C24		C70	C116
			129000	13100	2.01				132000	13500	2.01	10 - 4F185 - EP - 179	C24		C70	C116
			129000	13100	2.21				132000	13500	2.43	10 - 4F190 - EP - 179	C24		C70	C116
			129000	13100	2.21				132000	13500	2.67	10 - 4F195 - EP - 179	C24		C70	C116

注）1. 关于选型表记载的机型型号，请参见 B5 页。但安装位置代号为 Y4、F4、G4、K4、W4（电机向下）时，本选型表不适用，请咨询本公司。
2. 输出轴许用径向负载 Pro：空心轴型为距轴端面 20mm 处、实心轴型为输出轴中央的值。负载点为上述以外时以及关于许用轴向负载的情况，请参见技术资料 F8 ～ F14 页。
3. 润滑方式根据机型不同而异。详细内容请参见技术资料 F4 页的「润滑」。
4. 上表电机转速 n1 为代表值，输出转速 n2 是根据该电机转速决定的值。电机转速的详细情况请参见电机样本。
5. 减速比为公称减速比。输出转速 n2 按实际减速比计算。（减速比 11 ～ 18 的实际减速比根据机座号而不同，因此按代表减速比计算。）实际减速比请参见 B20 页。
6. 本选型表同样适用于普通效率电机，根据中国能效标准的规定，如需购买普通效率电机，请务必且只能在 S2(120min) 或 S3（60%）工作制下使用。
7. 本表以外的其他组合、减速比也可生产，请咨询本公司。
8. 本表中记载的内容如有变更，恕不预告。

选型表

7.5 kW

频率	Hz	50Hz	60Hz
电机极数	P	4	
电机转速 n_1	r/min	1450	1750

减速比 207 ▶ 501

50Hz						60Hz						型号（参见 B5 页）	尺寸图（页）		
输出转速 n_2	输出扭矩 Tout		输出轴许用径向负载 Pro		SF	输出转速 n_2	输出扭矩 Tout		输出轴许用径向负载 Pro		SF	功率代号 - 机座号 - 辅助型号 - 减速比	轴上安装	箱体安装	法兰安装	底脚安装
r/min	N·m	kgf·m	N	kgf		r/min	N·m	kgf·m	N	kgf						
7.02	9400	958	37500	3820	0.88	8.47	7790	794	63200	6440	0.93	10 - 4D170 - EP - 207	C16		C62	C108
			37500	3820	0.93				63200	6440	0.93	10 - 4D175 - EP - 207	C16		C62	C108
			37500	3820	0.93				63200	6440	1.12	10 - 4D180 - EP - 207	C18		C64	C110
			87100	8880	1.11				90300	9200	1.11	10 - 4E175 - EP - 207	C20		C66	C112
			87100	8880	1.23				90300	9200	1.30	10 - 4E180 - EP - 207	C20		C66	C112
			87100	8880	1.23				90300	9200	1.49	10 - 4E185 - EP - 207	C20		C66	C112
			127000	12900	1.30				130000	13300	1.30	10 - 4F180 - EP - 207	C24		C70	C116
			127000	12900	1.60				130000	13300	1.60	10 - 4F185 - EP - 207	C24		C70	C116
			127000	12900	1.91				130000	13300	2.04	10 - 4F190 - EP - 207	C24		C70	C116
			127000	12900	1.91				130000	13300	2.31	10 - 4F195 - EP - 207	C24		C70	C116
5.84	11300	1150	83300	8490	0.93	7.04	9380	956	87200	8890	0.95	10 - 4E175 - EP - 249	C20		C66	C112
			83300	8490	1.02				87200	8890	1.17	10 - 4E180 - EP - 249	C20		C66	C112
			83300	8490	1.02				87200	8890	1.24	10 - 4E185 - EP - 249	C20		C66	C112
			124000	12600	1.17				127000	12900	1.17	10 - 4F180 - EP - 249	C24		C70	C116
			124000	12600	1.31				127000	12900	1.31	10 - 4F185 - EP - 249	C24		C70	C116
			124000	12600	1.59				127000	12900	1.80	10 - 4F190 - EP - 249	C24		C70	C116
			124000	12600	1.59				127000	12900	1.92	10 - 4F195 - EP - 249	C24		C70	C116
4.76	13900	1420	53000	5400	0.84	5.75	11500	1170	83000	8460	0.95	10 - 4E180 - EP - 305	C20		C66	C112
			53000	5400	0.84				83000	8460	1.01	10 - 4E185 - EP - 305	C20		C66	C112
			119000	12100	0.95				124000	12600	0.95	10 - 4F180 - EP - 305	C24		C70	C116
			119000	12100	1.15				124000	12600	1.15	10 - 4F185 - EP - 305	C24		C70	C116
			119000	12100	1.30				124000	12600	1.57	10 - 4F190 - EP - 305	C24		C70	C116
3.98	15700	1600	116000	11800	1.06	4.81	13000	1330	121000	12300	1.28	10 - 4F18DB - EP - 364	C44		C90	C136
			116000	11800	1.11				121000	12300	1.33	10 - 4F19DB - EP - 364	C46		C92	C138
3.42	18300	1870	112000	11400	0.89	4.13	15200	1550	117000	11900	1.08	10 - 4F18DB - EP - 424	C44		C90	C136
			112000	11400	0.95				117000	11900	1.15	10 - 4F19DB - EP - 424	C46		C92	C138
2.90	21600	2200	79200	8070	0.80	3.50	17900	1820	113000	11500	0.97	10 - 4F19DB - EP - 501	C46		C92	C138

注）1. 关于选型表记载的机型型号，请参见 B5 页。但安装位置代号为 Y4、F4、G4、K4、W4（电机向下）时，本选型表不适用，请咨询本公司。
2. 输出轴许用径向负载 Pro：空心轴型为距轴端面 20mm 处、实心轴型为输出轴中央的值。负载点为上述以外时以及关于许用轴向负载的情况，请参见技术资料 F8 ～ F14 页。
3. 润滑方式根据机型不同而异。详细内容请参见技术资料 F4 页的「润滑」。
4. 上表电机转速 n1 为代表值，输出转速 n2 是根据该电机转速决定的值。电机转速的详细情况请参见电机样本。
5. 减速比为公称减速比。输出转速 n2 按实际减速比计算。（减速比 11 ～ 18 的实际减速比根据机座号而不同，因此按代表减速比计算。）实际减速比请参见 B20 页。
6. 本选型表同样适用于普通效率电机，根据中国能效标准的规定，如需购买普通效率电机，请务必且只能在 S2(120min) 或 S3（60%）工作制下使用。
7. 本表以外的其他组合、减速比也可生产，请咨询本公司。
8. 本表中记载的内容如有变更，恕不预告。

11 kW	频率	Hz	50Hz	60Hz
	电机极数	P	4	
	电机转速 n_1	r/min	1450	1750

减速比 11 ▶ 21

50Hz						60Hz						型号（参见 B5 页）							尺寸图（页）		
输出转速 n_2	输出扭矩 Tout		输出轴许用径向负载 Pro		SF	输出转速 n_2	输出扭矩 Tout		输出轴许用径向负载 Pro		SF	功率代号	-	机座号	-	辅助型号	-	减速比	轴上安装	箱体安装	法兰安装	底脚安装
r/min	N·m	kgf·m	N	kgf		r/min	N·m	kgf·m	N	kgf												
138	701	71.5	14400	1470	1.00	167	581	59.2	14100	1440	1.00	15	-	4A125	-	EP	-	11	C6		C52	C98
			14400	1470	1.66				14100	1440	1.84	15	-	4A145	-	EP	-	11	C6		C52	C98
			21600	2200	2.00				20800	2120	2.00	15	-	4B145	-	EP	-	11	C8		C54	C100
			21600	2200	2.30				20800	2120	2.30	15	-	4B160	-	EP	-	11	C10		C56	C102
			21600	2200	2.64				20800	2120	2.64	15	-	4B165	-	EP	-	11	C10		C56	C102
			31200	3180	2.73				29700	3030	2.73	15	-	4C165	-	EP	-	11	C12		C58	C104
113	855	87.2	14700	1500	1.00	137	708	72.2	14400	1470	1.00	15	-	4A125	-	EP	-	13	C6		C52	C98
			14700	1500	1.50				14400	1470	1.51	15	-	4A140	-	EP	-	13	C6		C52	C98
			22400	2280	1.73				21600	2200	1.73	15	-	4B140	-	EP	-	13	C8		C54	C100
			22400	2280	2.00				21600	2200	2.00	15	-	4B145	-	EP	-	13	C8		C54	C100
			22400	2280	2.30				21600	2200	2.30	15	-	4B160	-	EP	-	13	C10		C56	C102
			22400	2280	2.64				21600	2200	2.64	15	-	4B165	-	EP	-	13	C10		C56	C102
			32600	3320	2.73				31200	3180	2.73	15	-	4C165	-	EP	-	13	C12		C58	C104
104	935	95.3	14800	1510	1.00	125	775	79.0	14600	1490	1.00	15	-	4A125	-	EP	-	14	C6		C52	C98
			14800	1510	1.38				14600	1490	1.38	15	-	4A140	-	EP	-	14	C6		C52	C98
			22800	2320	1.73				22000	2240	1.73	15	-	4B140	-	EP	-	14	C8		C54	C100
			22800	2320	2.00				22000	2240	2.00	15	-	4B145	-	EP	-	14	C8		C54	C100
			22800	2320	2.30				22000	2240	2.30	15	-	4B160	-	EP	-	14	C10		C56	C102
			22800	2320	2.54				22000	2240	2.64	15	-	4B165	-	EP	-	14	C10		C56	C102
			33300	3390	2.73				31900	3250	2.73	15	-	4C165	-	EP	-	14	C12		C58	C104
90.6	1070	109	14900	1520	1.00	109	886	90.3	14700	1500	1.00	15	-	4A125	-	EP	-	16	C6		C52	C98
			14900	1520	1.21				14700	1500	1.21	15	-	4A140	-	EP	-	16	C6		C52	C98
			23300	2380	1.73				22600	2300	1.73	15	-	4B140	-	EP	-	16	C8		C54	C100
			23300	2380	2.00				22600	2300	2.00	15	-	4B145	-	EP	-	16	C8		C54	C100
			23300	2380	2.25				22600	2300	2.30	15	-	4B160	-	EP	-	16	C10		C56	C102
			23300	2380	2.25				22600	2300	2.40	15	-	4B165	-	EP	-	16	C10		C56	C102
			34300	3500	2.30				32900	3350	2.30	15	-	4C160	-	EP	-	16	C12		C58	C104
			34300	3500	2.73				32900	3350	2.73	15	-	4C165	-	EP	-	16	C12		C58	C104
82.9	1170	119	14900	1520	1.00	100	969	98.8	14800	1510	1.00	15	-	4A125	-	EP	-	18	C6		C52	C98
			14900	1520	1.10				14800	1510	1.10	15	-	4A140	-	EP	-	18	C6		C52	C98
			23700	2420	1.73				23000	2340	1.73	15	-	4B140	-	EP	-	18	C8		C54	C100
			23700	2420	2.00				23000	2340	2.00	15	-	4B145	-	EP	-	18	C8		C54	C100
			23700	2420	2.15				23000	2340	2.20	15	-	4B160	-	EP	-	18	C10		C56	C102
			35000	3570	2.30				33600	3430	2.30	15	-	4C160	-	EP	-	18	C12		C58	C104
			35000	3570	2.73				33600	3430	2.73	15	-	4C165	-	EP	-	18	C12		C58	C104
69.0	1400	143	9600	979	0.92	83.3	1160	118	14900	1520	0.92	15	-	4A140	-	EP	-	21	C6		C52	C98
			24300	2480	1.18				23700	2420	1.18	15	-	4B140	-	EP	-	21	C8		C54	C100
			24300	2480	1.37				23700	2420	1.37	15	-	4B145	-	EP	-	21	C8		C54	C100
			24300	2480	1.83				23700	2420	1.83	15	-	4B160	-	EP	-	21	C10		C56	C102
			36300	3700	2.30				35000	3570	2.30	15	-	4C160	-	EP	-	21	C12		C58	C104
			36300	3700	2.73				35000	3570	2.73	15	-	4C165	-	EP	-	21	C12		C58	C104

注）1. 关于选型表记载的机型型号，请参见 B5 页。但安装位置代号为 Y4、F4、G4、K4、W4（电机向下）时，本选型表不适用，请咨询本公司。
2. 输出轴许用径向负载 Pro：空心轴型为距轴端面 20mm 处、实心轴型为输出轴中央的值。负载点为上述以外时以及关于许用轴向负载的情况，请参见技术资料 F8 ～ F14 页。
3. 润滑方式根据机型不同而异。详细内容请参见技术资料 F4 页的「润滑」。
4. 上表电机转速 n1 为代表值，输出转速 n2 是根据该电机转速决定的值。电机转速的详细情况请参见电机样本。
5. 减速比为公称减速比。输出转速 n2 按实际减速比计算。（减速比 11 ～ 18 的实际减速比根据机座号而不同，因此按代表减速比计算。）实际减速比请参见 B20 页。
6. 本选型表同样适用于普通效率电机，根据中国能效标准的规定，如需购买普通效率电机，请务必且只能在 S2(120min) 或 S3（60%）工作制下使用。
7. 本表以外的其他组合、减速比也可生产，请咨询本公司。
8. 本表中记载的内容如有变更，恕不预告。

选型表

11 kW

频率	Hz	50Hz	60Hz
电机极数	P	4	
电机转速 n_1	r/min	1450	1750

减速比 22 ▶ 46

50Hz						60Hz						型号（参见 B5 页）	尺寸图（页）		
输出转速 n_2	输出扭矩 Tout		输出轴许用径向负载 Pro		SF	输出转速 n_2	输出扭矩 Tout		输出轴许用径向负载 Pro		SF	功率代号 - 机座号 - 辅助型号 - 减速比	轴上安装	箱体安装	法兰安装	底脚安装
r/min	N·m	kgf·m	N	kgf		r/min	N·m	kgf·m	N	kgf						
64.7	1500	153	1290	131	0.86	78.1	1240	126	14900	1520	0.86	15 - 4A140 - EP - 22	C6		C52	C98
			24400	2490	1.18				23800	2430	1.18	15 - 4B140 - EP - 22	C8		C54	C100
			24400	2490	1.37				23800	2430	1.37	15 - 4B145 - EP - 22	C8		C54	C100
			24400	2490	1.72				23800	2430	1.72	15 - 4B160 - EP - 22	C10		C56	C102
			36800	3750	1.85				35400	3610	1.85	15 - 4C160 - EP - 22	C12		C58	C104
			36800	3750	2.19				35400	3610	2.19	15 - 4C165 - EP - 22	C12		C58	C104
59.2	1640	167	24700	2520	1.18	71.4	1360	139	24200	2470	1.18	15 - 4B140 - EP - 25	C8		C54	C100
			24700	2520	1.37				24200	2470	1.37	15 - 4B145 - EP - 25	C8		C54	C100
			24700	2520	1.57				24200	2470	1.57	15 - 4B160 - EP - 25	C10		C56	C102
			37400	3810	1.85				36100	3680	1.85	15 - 4C160 - EP - 25	C12		C58	C104
			37400	3810	2.19				36100	3680	2.19	15 - 4C165 - EP - 25	C12		C58	C104
			37400	3810	2.94				36100	3680	3.14	15 - 4C175 - EP - 25	C14		C60	C106
51.8	1870	191	25000	2550	1.18	62.5	1550	158	24600	2510	1.18	15 - 4B140 - EP - 28	C8		C54	C100
			25000	2550	1.37				24600	2510	1.37	15 - 4B145 - EP - 28	C8		C54	C100
			38300	3900	1.79				37100	3780	1.79	15 - 4C160 - EP - 28	C12		C58	C104
			38300	3900	2.19				37100	3780	2.19	15 - 4C165 - EP - 28	C12		C58	C104
			38300	3900	2.67				37100	3780	2.75	15 - 4C170 - EP - 28	C14		C60	C106
41.2	2350	240	25300	2580	1.09	49.7	1950	199	25000	2550	1.09	15 - 4B140 - EP - 35	C8		C54	C100
			39700	4050	1.18				38600	3930	1.18	15 - 4C140 - EP - 35	C12		C58	C104
			39700	4050	1.37				38600	3930	1.37	15 - 4C145 - EP - 35	C12		C58	C104
			39700	4050	1.79				38600	3930	1.79	15 - 4C160 - EP - 35	C12		C58	C104
			62600	6380	2.19				60000	6120	2.19	15 - 4D165 - EP - 35	C16		C62	C108
			62600	6380	2.51				60000	6120	2.51	15 - 4D170 - EP - 35	C16		C62	C108
			62600	6380	2.74				60000	6120	2.74	15 - 4D175 - EP - 35	C16		C62	C108
37.7	2570	262	25400	2590	1.00	45.5	2130	217	25200	2570	1.00	15 - 4B140 - EP - 39	C8		C54	C100
			40300	4110	1.18				39200	4000	1.18	15 - 4C140 - EP - 39	C12		C58	C104
			40300	4110	1.37				39200	4000	1.37	15 - 4C145 - EP - 39	C12		C58	C104
			40300	4110	1.79				39200	4000	1.79	15 - 4C160 - EP - 39	C12		C58	C104
			40300	4110	2.00				39200	4000	2.00	15 - 4C165 - EP - 39	C12		C58	C104
			63800	6500	2.19				61300	6250	2.19	15 - 4D165 - EP - 39	C16		C62	C108
			63800	6500	2.51				61300	6250	2.51	15 - 4D170 - EP - 39	C16		C62	C108
			63800	6500	2.74				61300	6250	2.74	15 - 4D175 - EP - 39	C16		C62	C108
31.9	3040	310	10500	1070	0.85	38.5	2520	257	25400	2590	0.85	15 - 4B140 - EP - 46	C8		C54	C100
			41100	4190	1.18				40200	4100	1.18	15 - 4C140 - EP - 46	C12		C58	C104
			41100	4190	1.37				40200	4100	1.37	15 - 4C145 - EP - 46	C12		C58	C104
			41100	4190	1.69				40200	4100	1.69	15 - 4C160 - EP - 46	C12		C58	C104
			66000	6730	1.79				63500	6470	1.79	15 - 4D160 - EP - 46	C16		C62	C108
			66000	6730	2.05				63500	6470	2.05	15 - 4D165 - EP - 46	C16		C62	C108
			66000	6730	2.48				63500	6470	2.48	15 - 4D170 - EP - 46	C16		C62	C108
			66000	6730	2.74				63500	6470	2.74	15 - 4D175 - EP - 46	C16		C62	C108
			66000	6730	2.87				63500	6470	3.38	15 - 4D180 - EP - 46	C18		C64	C110

注）1. 关于选型表记载的机型型号，请参见 B5 页。但安装位置代号为 Y4、F4、G4、K4、W4（电机向下）时，本选型表不适用，请咨询本公司。
2. 输出轴许用径向负载 Pro：空心轴型为距轴端面 20mm 处、实心轴型为输出轴中央的值。负载点为上述以外时以及关于许用轴向负载的情况，请参见技术资料 F8 ～ F14 页。
3. 润滑方式根据机型不同而异。详细内容请参见技术资料 F4 页的「润滑」。
4. 上表电机转速 n1 为代表值，输出转速 n2 是根据该电机转速决定的值。电机转速的详细情况请参见电机样本。
5. 减速比为公称减速比。输出转速 n2 按实际减速比计算。（减速比 11 ～ 18 的实际减速比根据机座号而不同，因此按代表减速比计算。）实际减速比请参见 B20 页。
6. 本选型表同样适用于普通效率电机，根据中国能效标准的规定，如需购买普通效率电机，请务必且只能在 S2(120min) 或 S3（60%）工作制下使用。
7. 本表以外的其他组合、减速比也可生产，请咨询本公司。
8. 本表中记载的内容如有变更，恕不预告。

11 kW	频率	Hz	50Hz	60Hz
	电机极数	P	4	
	电机转速 n_1	r/min	1450	1750

减速比 53 ▶ 67

50Hz						60Hz						型号（参见 B5 页）								尺寸图（页）		
输出转速 n_2	输出扭矩 Tout		输出轴许用径向负载 Pro		SF	输出转速 n_2	输出扭矩 Tout		输出轴许用径向负载 Pro		SF	功率代号	-	机座号	-	辅助型号	-	减速比		轴上安装	箱体安装	法兰安装	底脚安装
r/min	N·m	kgf·m	N	kgf		r/min	N·m	kgf·m	N	kgf													
27.6	3510	358	41600	4240	1.09	33.3	2910	297	40900	4170	1.09	15	-	4C140	-	EP	-	53		C12	C58	C104
			41600	4240	1.32				40900	4170	1.33	15	-	4C145	-	EP	-	53		C12	C58	C104
			41600	4240	1.47				40900	4170	1.47	15	-	4C160	-	EP	-	53		C12	C58	C104
			67900	6920	1.70				65500	6680	1.70	15	-	4D160	-	EP	-	53		C16	C62	C108
			67900	6920	2.04				65500	6680	2.05	15	-	4D165	-	EP	-	53		C16	C62	C108
			67900	6920	2.32				65500	6680	2.32	15	-	4D170	-	EP	-	53		C16	C62	C108
			67900	6920	2.49				65500	6680	2.49	15	-	4D175	-	EP	-	53		C16	C62	C108
			67900	6920	2.49				65500	6680	2.95	15	-	4D180	-	EP	-	53		C18	C64	C110
			91300	9310	2.74				87400	8910	2.74	15	-	4E175	-	EP	-	53		C20	C66	C112
			91200	9300	2.93				87400	8910	2.95	15	-	4E180	-	EP	-	53		C20	C66	C112
			91200	9300	3.30				87400	8910	3.54	15	-	4E185	-	EP	-	53		C20	C66	C112
			137000	14000	2.95				138000	14100	2.95	15	-	4F180	-	EP	-	53		C24	C70	C116
24.4	3970	405	42000	4280	1.09	29.4	3290	335	41400	4220	1.09	15	-	4C145	-	EP	-	60		C12	C58	C104
			42000	4280	1.19				41400	4220	1.19	15	-	4C160	-	EP	-	60		C12	C58	C104
			42000	4280	1.29				41400	4220	1.29	15	-	4C165	-	EP	-	60		C12	C58	C104
			69400	7070	1.71				67100	6840	1.71	15	-	4D165	-	EP	-	60		C16	C62	C108
			69400	7070	1.79				67100	6840	1.79	15	-	4D170	-	EP	-	60		C16	C62	C108
			69400	7070	2.19				67100	6840	2.19	15	-	4D175	-	EP	-	60		C16	C62	C108
			69400	7070	2.19				67100	6840	2.65	15	-	4D180	-	EP	-	60		C18	C64	C110
			93800	9560	2.78				90000	9170	2.78	15	-	4E180	-	EP	-	60		C20	C66	C112
			93800	9560	2.92				90000	9170	3.53	15	-	4E185	-	EP	-	60		C20	C66	C112
			93800	9560	2.92				90000	9170	3.53	15	-	4E190	-	EP	-	60		C22	C68	C114
			93800	9560	2.92				90000	9170	3.53	15	-	4E195	-	EP	-	60		C22	C68	C114
			136000	13900	2.78				137000	14000	2.78	15	-	4F180	-	EP	-	60		C24	C70	C116
21.6	4490	458	42100	4290	1.15	26.0	3720	379	41700	4250	1.15	15	-	4C160	-	EP	-	67		C12	C58	C104
			70700	7210	1.45				68500	6980	1.46	15	-	4D165	-	EP	-	67		C16	C62	C108
			70700	7210	1.69				68500	6980	1.77	15	-	4D170	-	EP	-	67		C16	C62	C108
			70700	7210	1.94				68500	6980	1.94	15	-	4D175	-	EP	-	67		C16	C62	C108
			70800	7220	1.94				68600	6990	2.34	15	-	4D180	-	EP	-	67		C18	C64	C110
			96100	9800	2.15				92400	9420	2.19	15	-	4E175	-	EP	-	67		C20	C66	C112
			96200	9810	2.58				92400	9420	2.72	15	-	4E180	-	EP	-	67		C20	C66	C112
			96200	9810	2.58				92400	9420	3.12	15	-	4E185	-	EP	-	67		C20	C66	C112
			96200	9810	2.58				92400	9420	3.12	15	-	4E190	-	EP	-	67		C22	C68	C114
			96200	9810	2.58				92400	9420	3.12	15	-	4E195	-	EP	-	67		C22	C68	C114
			135000	13800	2.73				137000	14000	2.73	15	-	4F180	-	EP	-	67		C24	C70	C116

注）1. 关于选型表记载的机型型号，请参见 B5 页。但安装位置代号为 Y4、F4、G4、K4、W4（电机向下）时，本选型表不适用，请咨询本公司。
2. 输出轴许用径向负载 Pro：空心轴型为距轴端面 20mm 处、实心轴型为输出轴中央的值。负载点为上述以外时以及关于许用轴向负载的情况，请参见技术资料 F8 ～ F14 页。
3. 润滑方式根据机型不同而异。详细内容请参见技术资料 F4 页的「润滑」。
4. 上表电机转速 n1 为代表值，输出转速 n2 是根据该电机转速决定的值。电机转速的详细情况请参见电机样本。
5. 减速比为公称减速比。输出转速 n2 按实际减速比计算。（减速比 11 ～ 18 的实际减速比根据机座号而不同，因此按代表减速比计算。）实际减速比请参见 B20 页。
6. 本选型表同样适用于普通效率电机，根据中国能效标准的规定，如需购买普通效率电机，请务必且只能在 S2(120min) 或 S3（60%）工作制下使用。
7. 本表以外的其他组合、减速比也可生产，请咨询本公司。
8. 本表中记载的内容如有变更，恕不预告。

选型表

11 kW

频率	Hz	50Hz	60Hz
电机极数	P	4	
电机转速 n_1	r/min	1450	1750

减速比 74 ▶ 88

50Hz						60Hz						型号（参见 B5 页）						尺寸图（页）		
输出转速 n_2	输出扭矩 Tout		输出轴许用径向负载 Pro		SF	输出转速 n_2	输出扭矩 Tout		输出轴许用径向负载 Pro		SF	功率代号	- 机座号	- 辅助型号	- 减速比			轴上安装	箱体安装	法兰安装	底脚安装
r/min	N·m	kgf·m	N	kgf		r/min	N·m	kgf·m	N	kgf											
19.7	4910	501	42200	4300	0.86	23.8	4070	415	42000	4280	1.00	15	- 4C145	- EP	-	74		C12	C58	C104
			42200	4300	1.05				42000	4280	1.05	15	- 4C160	- EP	-	74		C12	C58	C104
			71800	7320	1.17				69700	7100	1.17	15	- 4D160	- EP	-	74		C16	C62	C108
			71800	7320	1.45				69700	7100	1.46	15	- 4D165	- EP	-	74		C16	C62	C108
			71800	7320	1.69				69700	7100	1.77	15	- 4D170	- EP	-	74		C16	C62	C108
			71800	7320	1.78				69700	7100	1.78	15	- 4D175	- EP	-	74		C16	C62	C108
			71800	7320	1.78				69700	7100	2.14	15	- 4D180	- EP	-	74		C18	C64	C110
			96100	9800	2.00				94200	9600	2.00	15	- 4E175	- EP	-	74		C20	C66	C112
			96100	9800	2.36				94200	9600	2.73	15	- 4E180	- EP	-	74		C20	C66	C112
			96100	9800	2.36				94200	9600	2.85	15	- 4E185	- EP	-	74		C20	C66	C112
			96100	9800	2.36				94200	9600	2.85	15	- 4E190	- EP	-	74		C22	C68	C114
			96100	9800	2.36				94200	9600	2.85	15	- 4E195	- EP	-	74		C22	C68	C114
			135000	13800	2.73				136000	13900	2.73	15	- 4F180	- EP	-	74		C24	C70	C116
18.1	5340	544	38500	3920	0.96	21.9	4430	452	42100	4290	0.96	15	- 4C165	- EP	-	80		C12	C58	C104
			72600	7400	1.22				70600	7200	1.37	15	- 4D165	- EP	-	80		C16	C62	C108
			72600	7400	1.42				70600	7200	1.44	15	- 4D170	- EP	-	80		C16	C62	C108
			72600	7400	1.63				70600	7200	1.63	15	- 4D175	- EP	-	80		C16	C62	C108
			72700	7410	1.63				70700	7210	1.97	15	- 4D180	- EP	-	80		C18	C64	C110
			95200	9700	1.77				95900	9780	1.77	15	- 4E175	- EP	-	80		C20	C66	C112
			95200	9700	2.17				95900	9780	2.19	15	- 4E180	- EP	-	80		C20	C66	C112
			95200	9700	2.17				95900	9780	2.62	15	- 4E185	- EP	-	80		C20	C66	C112
			95200	9700	2.17				95900	9780	2.62	15	- 4E190	- EP	-	80		C22	C68	C114
			95200	9700	2.17				95900	9780	2.62	15	- 4E195	- EP	-	80		C22	C68	C114
			134000	13700	2.19				136000	13900	2.19	15	- 4F180	- EP	-	80		C24	C70	C116
			134000	13700	2.74				136000	13900	2.74	15	- 4F185	- EP	-	80		C24	C70	C116
16.6	5840	595	27600	2810	0.88	20.0	4840	493	42200	4300	0.88	15	- 4C160	- EP	-	88		C12	C58	C104
			73600	7500	1.22				71700	7310	1.37	15	- 4D165	- EP	-	88		C16	C62	C108
			73600	7500	1.42				71700	7310	1.44	15	- 4D170	- EP	-	88		C16	C62	C108
			73600	7500	1.49				71700	7310	1.49	15	- 4D175	- EP	-	88		C16	C62	C108
			73600	7500	1.49				71700	7310	1.80	15	- 4D180	- EP	-	88		C18	C64	C110
			94200	9600	1.68				96200	9810	1.68	15	- 4E175	- EP	-	88		C20	C66	C112
			94200	9600	1.99				96200	9810	2.19	15	- 4E180	- EP	-	88		C20	C66	C112
			94200	9600	1.99				96200	9810	2.40	15	- 4E185	- EP	-	88		C20	C66	C112
			94200	9600	1.99				96200	9810	2.40	15	- 4E190	- EP	-	88		C22	C68	C114
			94200	9600	1.99				96200	9810	2.40	15	- 4E195	- EP	-	88		C22	C68	C114
			133000	13600	2.19				135000	13800	2.19	15	- 4F180	- EP	-	88		C24	C70	C116
			133000	13600	2.74				135000	13800	2.74	15	- 4F185	- EP	-	88		C24	C70	C116

注）1. 关于选型表记载的机型型号，请参见 B5 页。但安装位置代号为 Y4、F4、G4、K4、W4（电机向下）时，本选型表不适用，请咨询本公司。
2. 输出轴许用径向负载 Pro：空心轴型为距轴端面 20mm 处、实心轴型为输出轴中央的值。负载点为上述以外时以及关于许用轴向负载的情况，请参见技术资料 F8 ～ F14 页。
3. 润滑方式根据机型不同而异。详细内容请参见技术资料 F4 页的「润滑」。
4. 上表电机转速 n1 为代表值，输出转速 n2 是根据该电机转速决定的值。电机转速的详细情况请参见电机样本。
5. 减速比为公称减速比。输出转速 n2 按实际减速比计算。（减速比 11 ～ 18 的实际减速比根据机座号而不同，因此按代表减速比计算。）实际减速比请参见 B20 页。
6. 本选型表同样适用于普通效率电机，根据中国能效标准的规定，如需购买普通效率电机，请务必且只能在 S2(120min) 或 S3（60%）工作制下使用。
7. 本表以外的其他组合、减速比也可生产，请咨询本公司。
8. 本表中记载的内容如有变更，恕不预告。

选型表

11 kW	频率	Hz	50Hz	60Hz
	电机极数	P	4	
	电机转速 n_1	r/min	1450	1750

减速比 102 ▶ 151

50Hz						60Hz						型号（参见 B5 页）								尺寸图（页）		
输出转速 n_2	输出扭矩 Tout		输出轴许用径向负载 Pro		SF	输出转速 n_2	输出扭矩 Tout		输出轴许用径向负载 Pro		SF	功率代号	-	机座号	-	辅助型号	-	减速比		轴上安装	箱体安装	法兰安装	底脚安装
r/min	N·m	kgf·m	N	kgf		r/min	N·m	kgf·m	N	kgf													
14.3	6780	691	73300	7470	1.04	17.2	5620	573	73200	7460	1.04	15	-	4D165	-	EP	-	102		C16	C62	C108
			73300	7470	1.23				73200	7460	1.29	15	-	4D170	-	EP	-	102		C16	C62	C108
			73300	7470	1.29				73200	7460	1.29	15	-	4D175	-	EP	-	102		C16	C62	C108
			73300	7470	1.29				73200	7460	1.55	15	-	4D180	-	EP	-	102		C18	C64	C110
			92400	9420	1.45				94700	9650	1.45	15	-	4E175	-	EP	-	102		C20	C66	C112
			92400	9420	1.71				94700	9650	1.77	15	-	4E180	-	EP	-	102		C20	C66	C112
			92400	9420	1.71				94700	9650	2.06	15	-	4E185	-	EP	-	102		C20	C66	C112
			92400	9420	1.71				94700	9650	2.06	15	-	4E190	-	EP	-	102		C22	C68	C114
			92400	9420	1.71				94700	9650	2.06	15	-	4E195	-	EP	-	102		C22	C68	C114
			132000	13500	1.77				134000	13700	1.77	15	-	4F180	-	EP	-	102		C24	C70	C116
			132000	13500	2.19				134000	13700	2.19	15	-	4F185	-	EP	-	102		C24	C70	C116
			132000	13500	2.65				134000	13700	2.79	15	-	4F190	-	EP	-	102		C24	C70	C116
			132000	13500	2.65				134000	13700	3.20	15	-	4F195	-	EP	-	102		C24	C70	C116
12.9	7480	762	66600	6790	0.87	15.6	6200	632	73900	7530	1.04	15	-	4D165	-	EP	-	112		C16	C62	C108
			66600	6790	1.02				73900	7530	1.09	15	-	4D170	-	EP	-	112		C16	C62	C108
			66600	6790	1.17				73900	7530	1.17	15	-	4D175	-	EP	-	112		C16	C62	C108
			66600	6790	1.17				74100	7550	1.41	15	-	4D180	-	EP	-	112		C18	C64	C110
			91000	9280	1.31				93500	9530	1.37	15	-	4E175	-	EP	-	112		C20	C66	C112
			91000	9280	1.55				93500	9530	1.71	15	-	4E180	-	EP	-	112		C20	C66	C112
			91000	9280	1.55				93500	9530	1.87	15	-	4E185	-	EP	-	112		C20	C66	C112
			130000	13300	1.68				133000	13600	1.71	15	-	4F180	-	EP	-	112		C24	C70	C116
			130000	13300	2.05				133000	13600	2.05	15	-	4F185	-	EP	-	112		C24	C70	C116
			130000	13300	2.21				133000	13600	2.21	15	-	4F190	-	EP	-	112		C24	C70	C116
			130000	13300	2.41				133000	13600	2.74	15	-	4F195	-	EP	-	112		C24	C70	C116
11.8	8180	834	58400	5950	0.87	14.3	6780	691	73300	7470	1.04	15	-	4D165	-	EP	-	123		C16	C62	C108
			58400	5950	1.02				73300	7470	1.07	15	-	4D170	-	EP	-	123		C16	C62	C108
			58400	5950	1.07				73300	7470	1.07	15	-	4D175	-	EP	-	123		C16	C62	C108
			58400	5950	1.07				73300	7470	1.29	15	-	4D180	-	EP	-	123		C18	C64	C110
			89600	9130	1.31				92400	9420	1.37	15	-	4E175	-	EP	-	123		C20	C66	C112
			89600	9130	1.42				92400	9420	1.71	15	-	4E180	-	EP	-	123		C20	C66	C112
			89600	9130	1.42				92400	9420	1.71	15	-	4E185	-	EP	-	123		C20	C66	C112
			129000	13100	1.68				132000	13500	1.71	15	-	4F180	-	EP	-	123		C24	C70	C116
			129000	13100	2.05				132000	13500	2.05	15	-	4F185	-	EP	-	123		C24	C70	C116
			129000	13100	2.20				132000	13500	2.21	15	-	4F190	-	EP	-	123		C24	C70	C116
			129000	13100	2.20				132000	13500	2.65	15	-	4F195	-	EP	-	123		C24	C70	C116
9.63	10100	1030	14900	1520	0.87	11.6	8330	849	56400	5750	0.87	15	-	4D175	-	EP	-	151		C16	C62	C108
			14900	1520	0.87				56400	5750	1.05	15	-	4D180	-	EP	-	151		C18	C64	C110
			85800	8750	1.03				89300	9100	1.03	15	-	4E175	-	EP	-	151		C20	C66	C112
			85800	8750	1.15				89300	9100	1.37	15	-	4E180	-	EP	-	151		C20	C66	C112
			85800	8750	1.15				89300	9100	1.39	15	-	4E185	-	EP	-	151		C20	C66	C112
			126000	12800	1.37				129000	13100	1.37	15	-	4F180	-	EP	-	151		C24	C70	C116
			126000	12800	1.69				129000	13100	1.71	15	-	4F185	-	EP	-	151		C24	C70	C116
			126000	12800	1.79				129000	13100	1.90	15	-	4F190	-	EP	-	151		C24	C70	C116
			126000	12800	1.79				129000	13100	2.16	15	-	4F195	-	EP	-	151		C24	C70	C116

注）1. 关于选型表记载的机型型号，请参见 B5 页。但安装位置代号为 Y4、F4、G4、K4、W4（电机向下）时，本选型表不适用，请咨询本公司。
2. 输出轴许用径向负载 Pro：空心轴型为距轴端面 20mm 处、实心轴型为输出轴中央的值。负载点为上述以外时以及关于许用轴向负载的情况，请参见技术资料 F8 ～ F14 页。
3. 润滑方式根据机型不同而异。详细内容请参见技术资料 F4 页的「润滑」。
4. 上表电机转速 n1 为代表值，输出转速 n2 是根据该电机转速决定的值。电机转速的详细情况请参见电机样本。
5. 减速比为公称减速比。输出转速 n2 按实际减速比计算。（减速比 11 ～ 18 的实际减速比根据机座号而不同，因此按代表减速比计算。）实际减速比请参见 B20 页。
6. 本选型表同样适用于普通效率电机，根据中国能效标准的规定，如需购买普通效率电机，请务必且只能在 S2(120min) 或 S3（60%）工作制下使用。
7. 本表以外的其他组合、减速比也可生产，请咨询本公司。
8. 本表中记载的内容如有变更，恕不预告。

选型表

选型
选型表
尺寸图
技术资料
选配件
齿轮电机
减速机
标准规格
型号
安装位置代号和端子箱位置
生产范围
选型步骤
许用最大输出扭矩
0.1kW
0.2kW
0.25kW
0.4kW
0.55kW
0.75kW
1.1kW
1.5kW
2.2kW
3.0kW
3.7kW
5.5kW
7.5kW
11kW
15kW
18.5kW
22kW
30kW
37kW
45kW
55kW

11 kW	频率	Hz	50Hz	60Hz
	电机极数	P	4	
	电机转速 n_1	r/min	1450	1750

减速比 179 ▶ 305

50Hz						60Hz						型号（参见 B5 页）	尺寸图（页）		
输出转速 n_2	输出扭矩 Tout		输出轴许用径向负载 Pro		SF	输出转速 n_2	输出扭矩 Tout		输出轴许用径向负载 Pro		SF	功率代号 - 机座号 - 辅助型号 - 减速比	轴上安装	箱体安装	法兰安装	底脚安装
r/min	N·m	kgf·m	N	kgf		r/min	N·m	kgf·m	N	kgf						
8.12	11900	1210	78800	8030	0.90	9.80	9880	1010	86200	8790	0.97	15 - 4E175 - EP - 179	C20		C66	C112
			78800	8030	0.97				86200	8790	1.09	15 - 4E180 - EP - 179	C20		C66	C112
			78800	8030	0.97				86200	8790	1.17	15 - 4E185 - EP - 179	C20		C66	C112
			123000	12500	1.09				126000	12800	1.09	15 - 4F180 - EP - 179	C24		C70	C116
			123000	12500	1.37				126000	12800	1.37	15 - 4F185 - EP - 179	C24		C70	C116
			123000	12500	1.51				126000	12800	1.65	15 - 4F190 - EP - 179	C24		C70	C116
			123000	12500	1.51				126000	12800	1.82	15 - 4F195 - EP - 179	C24		C70	C116
7.02	13800	1410	54300	5540	0.84	8.47	11400	1160	83100	8470	0.89	15 - 4E180 - EP - 207	C20		C66	C112
			54300	5540	0.84				83100	8470	1.01	15 - 4E185 - EP - 207	C20		C66	C112
			120000	12200	0.89				124000	12600	0.89	15 - 4F180 - EP - 207	C24		C70	C116
			120000	12200	1.09				124000	12600	1.09	15 - 4F185 - EP - 207	C24		C70	C116
			120000	12200	1.30				124000	12600	1.39	15 - 4F190 - EP - 207	C24		C70	C116
			120000	12200	1.30				124000	12600	1.57	15 - 4F195 - EP - 207	C24		C70	C116
5.84	16600	1690	115000	11700	0.89	7.04	13800	1410	120000	12200	0.89	15 - 4F185 - EP - 249	C24		C70	C116
			115000	11700	1.08				120000	12200	1.23	15 - 4F190 - EP - 249	C24		C70	C116
			115000	11700	1.08				120000	12200	1.31	15 - 4F195 - EP - 249	C24		C70	C116
4.76	20300	2070	108000	11000	0.89	5.75	16900	1720	114000	11600	1.07	15 - 4F190 - EP - 305	C24		C70	C116

注）1. 关于选型表记载的机型型号，请参见 B5 页。但安装位置代号为 Y4、F4、G4、K4、W4（电机向下）时，本选型表不适用，请咨询本公司。
2. 输出轴许用径向负载 Pro：空心轴型为距轴端面 20mm 处、实心轴型为输出轴中央的值。负载点为上述以外时以及关于许用轴向负载的情况，请参见技术资料 F8 ～ F14 页。
3. 润滑方式根据机型不同而异。详细内容请参见技术资料 F4 页的「润滑」。
4. 上表电机转速 n1 为代表值，输出转速 n2 是根据该电机转速决定的值。电机转速的详细情况请参见电机样本。
5. 减速比为公称减速比。输出转速 n2 按实际减速比计算。（减速比 11 ～ 18 的实际减速比根据机座号而不同，因此按代表减速比计算。）实际减速比请参见 B20 页。
6. 本选型表同样适用于普通效率电机，根据中国能效标准的规定，如需购买普通效率电机，请务必且只能在 S2(120min) 或 S3（60%）工作制下使用。
7. 本表以外的其他组合、减速比也可生产，请咨询本公司。
8. 本表中记载的内容如有变更，恕不预告。

15 kW	频率	Hz	50Hz	60Hz
	电机极数	P	4	
	电机转速 n_1	r/min	1450	1750

减速比 11 ▶ 21

50Hz						60Hz						型号（参见 B5 页）								尺寸图（页）		
输出转速 n_2	输出扭矩 Tout		输出轴许用径向负载 Pro		SF	输出转速 n_2	输出扭矩 Tout		输出轴许用径向负载 Pro		SF	功率代号	-	机座号	-	辅助型号	-	减速比		轴上安装 箱体安装	法兰安装	底脚安装
r/min	N·m	kgf·m	N	kgf		r/min	N·m	kgf·m	N	kgf												
138	956	97.5	13100	1340	1.22	167	792	80.7	12900	1310	1.35	20	-	4A145	-	EP	-	11		C6	C52	C98
			20500	2090	1.47				19900	2030	1.47	20	-	4B145	-	EP	-	11		C8	C54	C100
			20500	2090	1.69				19900	2030	1.69	20	-	4B160	-	EP	-	11		C10	C56	C102
			20500	2090	1.93				19900	2030	1.93	20	-	4B165	-	EP	-	11		C10	C56	C102
			30200	3080	2.00				29000	2960	2.00	20	-	4C165	-	EP	-	11		C12	C58	C104
			30200	3080	2.77				29000	2960	2.77	20	-	4C170	-	EP	-	11	※	C14	C60	C106
			45700	4660	2.77				43600	4440	2.77	20	-	4D170	-	EP	-	11	※	C16	C62	C108
113	1170	119	13000	1330	1.10	137	966	98.5	13000	1330	1.11	20	-	4A140	-	EP	-	13		C6	C52	C98
			21100	2150	1.27				20500	2090	1.27	20	-	4B140	-	EP	-	13		C8	C54	C100
			21100	2150	1.47				20500	2090	1.47	20	-	4B145	-	EP	-	13		C8	C54	C100
			21100	2150	1.69				20500	2090	1.69	20	-	4B160	-	EP	-	13		C10	C56	C102
			21100	2150	1.93				20500	2090	1.93	20	-	4B165	-	EP	-	13		C10	C56	C102
			31500	3210	2.00				30200	3080	2.00	20	-	4C165	-	EP	-	13		C12	C58	C104
			31500	3210	2.77				30300	3090	2.77	20	-	4C170	-	EP	-	13	※	C14	C60	C106
			48000	4890	2.77				45800	4670	2.77	20	-	4D170	-	EP	-	13	※	C16	C62	C108
104	1280	130	13000	1330	1.01	125	1060	108	13100	1340	1.01	20	-	4A140	-	EP	-	14		C6	C52	C98
			21400	2180	1.27				20800	2120	1.27	20	-	4B140	-	EP	-	14		C8	C54	C100
			21400	2180	1.47				20800	2120	1.47	20	-	4B145	-	EP	-	14		C8	C54	C100
			21400	2180	1.69				20800	2120	1.69	20	-	4B160	-	EP	-	14		C10	C56	C102
			21400	2180	1.86				20800	2120	1.93	20	-	4B165	-	EP	-	14		C10	C56	C102
			32100	3270	2.00				30900	3150	2.00	20	-	4C165	-	EP	-	14		C12	C58	C104
			32100	3270	2.77				30900	3150	2.77	20	-	4C170	-	EP	-	14	※	C14	C60	C106
			49100	5010	2.77				46900	4780	2.77	20	-	4D170	-	EP	-	14	※	C16	C62	C108
90.6	1460	149	21600	2200	1.27	109	1210	123	21200	2160	1.27	20	-	4B140	-	EP	-	16		C8	C54	C100
			21600	2200	1.47				21200	2160	1.47	20	-	4B145	-	EP	-	16		C8	C54	C100
			21600	2200	1.65				21200	2160	1.76	20	-	4B165	-	EP	-	16		C10	C56	C102
			32800	3340	2.00				31700	3230	2.00	20	-	4C165	-	EP	-	16		C12	C58	C104
			32900	3350	2.77				31700	3230	2.77	20	-	4C170	-	EP	-	16	※	C14	C60	C106
			32900	3350	2.95				31700	3230	3.00	20	-	4C175	-	EP	-	16	※	C14	C60	C106
			50700	5170	2.77				48400	4930	2.77	20	-	4D170	-	EP	-	16	※	C16	C62	C108
82.9	1590	162	21900	2230	1.27	100	1320	135	21500	2190	1.27	20	-	4B140	-	EP	-	18		C8	C54	C100
			21900	2230	1.47				21500	2190	1.47	20	-	4B145	-	EP	-	18		C8	C54	C100
			21900	2230	1.58				21500	2190	1.61	20	-	4B160	-	EP	-	18		C10	C56	C102
			33400	3400	1.69				32300	3290	1.69	20	-	4C160	-	EP	-	18		C12	C58	C104
			33400	3400	2.00				32300	3290	2.00	20	-	4C165	-	EP	-	18		C12	C58	C104
			33400	3400	2.76				32300	3290	2.77	20	-	4C170	-	EP	-	18	※	C14	C60	C106
			33400	3400	2.76				32300	3290	3.00	20	-	4C175	-	EP	-	18	※	C14	C60	C106
			51800	5280	2.77				49500	5050	2.77	20	-	4D170	-	EP	-	18	※	C16	C62	C108
69.0	1910	195	22100	2250	1.01	83.3	1580	161	21900	2230	1.01	20	-	4B145	-	EP	-	21		C8	C54	C100
			22100	2250	1.34				21900	2230	1.34	20	-	4B160	-	EP	-	21		C10	C56	C102
			34400	3510	1.69				33400	3400	1.69	20	-	4C160	-	EP	-	21		C12	C58	C104
			34400	3510	2.00				33400	3400	2.00	20	-	4C165	-	EP	-	21		C12	C58	C104
			34400	3510	2.26				33400	3400	2.26	20	-	4C170	-	EP	-	21		C14	C60	C106
			34400	3510	2.40				33400	3400	2.47	20	-	4C175	-	EP	-	21		C14	C60	C106
			53900	5490	2.77				51700	5270	2.77	20	-	4D180	-	EP	-	21	※	C18	C64	C110

注）1. 关于选型表记载的机型型号，请参照 B5 页。但安装位置代号为 Y4、F4、G4、K4、W4（电机向下）时，本选型表不适用，请咨询本公司。另外，对于型号栏右端标有「※」记号的机型，Y2、F2、G2、K2、V2、W2 时的许用运转周期（负载时间率）为 75% ED（10 分钟周期）
2. 输出轴许用径向负载 Pro：空心轴型为距轴端面 20mm 处、实心轴型为输出轴中央的值。负载点为上述以外时以及关于许用轴向负载的情况，请参见技术资料 F8 ～ F14 页。
3. 润滑方式根据机型不同而异。详细内容请参见技术资料 F4 页的「润滑」。
4. 上表电机转速 n1 为代表值，输出转速 n2 是根据该电机转速决定的值。电机转速的详细情况请参见电机样本。
5. 减速比为公称减速比。输出转速 n2 按实际减速比计算。（减速比 11 ～ 18 的实际减速比根据机座号而不同，因此按代表减速比计算。）实际减速比请参见 B20 页。
6. 本选型表同样适用于普通效率电机，根据中国能效标准的规定，如需购买普通效率电机，请务必且只能在 S2(120min) 或 S3（60%）工作制下使用。
7. 本表以外的其他组合、减速比也可生产，请咨询本公司。
8. 本表中记载的内容如有变更，恕不预告。

选型表

15 kW

频率	Hz	50Hz	60Hz
电机极数	P	4	
电机转速 n_1	r/min	1450	1750

减速比 22 ▶ 39

50Hz						60Hz						型号（参见 B5 页）									尺寸图（页）		
输出转速 n_2	输出扭矩 Tout		输出轴许用径向负载 Pro		SF	输出转速 n_2	输出扭矩 Tout		输出轴许用径向负载 Pro		SF	功率代号	-	机座号	-	辅助型号	-	减速比			轴上安装	箱体安装	法兰安装	底脚安装
r/min	N·m	kgf·m	N	kgf		r/min	N·m	kgf·m	N	kgf														
64.7	2040	208	22100	2250	1.01	78.1	1690	172	21900	2230	1.01	20	-	4B145	-	EP	-	22			C8		C54	C100
			22100	2250	1.26				21900	2230	1.26	20	-	4B160	-	EP	-	22			C10		C56	C102
			34700	3540	1.35				33700	3440	1.35	20	-	4C160	-	EP	-	22			C12		C58	C104
			34700	3540	2.26				33700	3440	2.26	20	-	4C170	-	EP	-	22			C14		C60	C106
			34700	3540	2.32				33700	3440	2.47	20	-	4C175	-	EP	-	22			C14		C60	C106
			54700	5580	2.47				52400	5340	2.47	20	-	4D175	-	EP	-	22			C16		C62	C108
			54700	5580	2.77				52500	5350	2.77	20	-	4D180	-	EP	-	22	※		C18		C64	C110
59.2	2230	227	22200	2260	1.01	71.4	1850	189	22100	2250	1.01	20	-	4B145	-	EP	-	25			C8		C54	C100
			22200	2260	1.15				22100	2250	1.15	20	-	4B160	-	EP	-	25			C10		C56	C102
			35200	3590	1.35				34300	3500	1.35	20	-	4C160	-	EP	-	25			C12		C58	C104
			35200	3590	1.61				34300	3500	1.61	20	-	4C165	-	EP	-	25			C12		C58	C104
			35200	3590	2.15				34300	3500	2.30	20	-	4C175	-	EP	-	25			C14		C60	C106
			55800	5690	2.26				53500	5450	2.26	20	-	4D170	-	EP	-	25			C16		C62	C108
			55800	5690	2.47				53500	5450	2.47	20	-	4D175	-	EP	-	25			C16		C62	C108
			55800	5690	2.77				53500	5450	2.77	20	-	4D180	-	EP	-	25	※		C18		C64	C110
51.8	2550	260	22100	2250	1.01	62.5	2110	215	22200	2260	1.01	20	-	4B145	-	EP	-	28			C8		C54	C100
			35800	3650	1.31				35000	3570	1.31	20	-	4C160	-	EP	-	28			C12		C58	C104
			35800	3650	1.61				35000	3570	1.61	20	-	4C165	-	EP	-	28			C12		C58	C104
			35800	3650	1.96				35000	3570	2.02	20	-	4C170	-	EP	-	28			C14		C60	C106
			57300	5840	2.26				55100	5620	2.26	20	-	4D170	-	EP	-	28			C16		C62	C108
			57300	5840	2.47				55100	5620	2.47	20	-	4D175	-	EP	-	28			C16		C62	C108
			57300	5840	2.77				55100	5620	2.77	20	-	4D180	-	EP	-	28	※		C18		C64	C110
			76600	7810	2.77				73200	7460	2.77	20	-	4E180	-	EP	-	28	※		C20		C66	C112
41.2	3210	327	36500	3720	1.01	49.7	2660	271	35900	3660	1.01	20	-	4C145	-	EP	-	35			C12		C58	C104
			36500	3720	1.31				35900	3660	1.31	20	-	4C160	-	EP	-	35			C12		C58	C104
			36500	3720	1.60				35900	3660	1.60	20	-	4C165	-	EP	-	35			C12		C58	C104
			59800	6100	1.84				57700	5880	1.84	20	-	4D170	-	EP	-	35			C16		C62	C108
			59800	6100	2.01				57700	5880	2.01	20	-	4D175	-	EP	-	35			C16		C62	C108
			59900	6110	2.65				57800	5890	2.77	20	-	4D180	-	EP	-	35	※		C18		C64	C110
			80700	8230	2.77				77300	7880	2.77	20	-	4E180	-	EP	-	35	※		C20		C66	C112
37.7	3510	358	36800	3750	1.01	45.5	2910	297	36300	3700	1.01	20	-	4C145	-	EP	-	39			C12		C58	C104
			36800	3750	1.31				36300	3700	1.31	20	-	4C160	-	EP	-	39			C12		C58	C104
			36800	3750	1.47				36300	3700	1.47	20	-	4C165	-	EP	-	39			C12		C58	C104
			60900	6210	1.61				58800	5990	1.61	20	-	4D165	-	EP	-	39			C16		C62	C108
			60900	6210	1.84				58800	5990	1.84	20	-	4D170	-	EP	-	39			C16		C62	C108
			60900	6210	2.01				58800	5990	2.01	20	-	4D175	-	EP	-	39			C16		C62	C108
			60900	6210	2.44				58800	5990	2.77	20	-	4D180	-	EP	-	39			C18		C64	C110
			82200	8380	2.77				78900	8040	2.77	20	-	4E180	-	EP	-	39			C20		C66	C112
			82200	8380	2.99				78900	8040	3.00	20	-	4E185	-	EP	-	39			C20		C66	C112
			82200	8380	3.22				78900	8040	3.37	20	-	4E190	-	EP	-	39			C22		C68	C114
			82200	8380	3.22				78900	8040	3.64	20	-	4E195	-	EP	-	39			C22		C68	C114
			137000	14000	2.77				137000	14000	2.77	20	-	4F180	-	EP	-	39			C24		C70	C116

注）1. 关于选型表记载的机型型号，请参照 B5 页。但安装位置代号为 Y4、F4、G4、K4、W4（电机向下）时，本选型表不适用，请咨询本公司。另外，对于型号栏右端标有「※」记号的机型，Y2、F2、G2、K2、V2、W2 时的许用运转周期（负载时间率）为 75% ED（10 分钟周期）
2. 输出轴许用径向负载 Pro：空心轴型为距轴端面 20mm 处、实心轴型为输出轴中央的值。负载点为上述以外时以及关于许用轴向负载的情况，请参见技术资料 F8 ～ F14 页。
3. 润滑方式根据机型不同而异。详细内容请参见技术资料 F4 页的「润滑」。
4. 上表电机转速 n1 为代表值，输出转速 n2 是根据该电机转速决定的值。电机转速的详细情况请参见电机样本。
5. 减速比为公称减速比。输出转速 n2 按实际减速比计算。（减速比 11 ～ 18 的实际减速比根据机座号而不同，因此按代表减速比计算。）实际减速比请参见 B20 页。
6. 本选型表同样适用于普通效率电机，根据中国能效标准的规定，如需购买普通效率电机，请务必且只能在 S2(120min) 或 S3（60%）工作制下使用。
7. 本表以外的其他组合、减速比也可生产，请咨询本公司。
8. 本表中记载的内容如有变更，恕不预告。

15 kW	频率	Hz	50Hz	60Hz
	电机极数	P	4	
	电机转速 n_1	r/min	1450	1750

减速比 46 ▶ 67

50Hz						60Hz						型号（参见 B5 页）									尺寸图（页）		
输出转速 n_2	输出扭矩 Tout		输出轴许用径向负载 Pro		SF	输出转速 n_2	输出扭矩 Tout		输出轴许用径向负载 Pro		SF	功率代号	-	机座号	-	辅助型号	-	减速比	轴上安装	箱体安装	法兰安装	底脚安装
r/min	N·m	kgf·m	N	kgf		r/min	N·m	kgf·m	N	kgf													
31.9	4140	422	37000	3770	1.01	38.5	3430	350	36700	3740	1.01	20	-	4C145	-	EP	-	46	C12		C58	C104
			37000	3770	1.24				36700	3740	1.24	20	-	4C160	-	EP	-	46	C12		C58	C104
			62500	6370	1.31				60600	6180	1.31	20	-	4D160	-	EP	-	46	C16		C62	C108
			62500	6370	1.51				60600	6180	1.51	20	-	4D165	-	EP	-	46	C16		C62	C108
			62500	6370	1.82				60600	6180	1.82	20	-	4D170	-	EP	-	46	C16		C62	C108
			62500	6370	2.01				60600	6180	2.01	20	-	4D175	-	EP	-	46	C16		C62	C108
			62500	6370	2.10				60600	6180	2.48	20	-	4D180	-	EP	-	46	C18		C64	C110
			85200	8690	2.77				81900	8350	2.77	20	-	4E180	-	EP	-	46	C20		C66	C112
			85200	8690	2.78				81900	8350	3.00	20	-	4E185	-	EP	-	46	C20		C66	C112
			85200	8690	2.80				81900	8350	3.27	20	-	4E190	-	EP	-	46	C22		C68	C114
			85200	8690	2.80				81900	8350	3.27	20	-	4E195	-	EP	-	46	C22		C68	C114
			136000	13900	2.77				137000	14000	2.77	20	-	4F180	-	EP	-	46	C24		C70	C116
27.6	4780	487	36900	3760	0.97	33.3	3960	404	36900	3760	0.97	20	-	4C145	-	EP	-	53	C12		C58	C104
			36900	3760	1.07				36900	3760	1.07	20	-	4C160	-	EP	-	53	C12		C58	C104
			63800	6500	1.25				62100	6330	1.25	20	-	4D160	-	EP	-	53	C16		C62	C108
			63800	6500	1.49				62100	6330	1.51	20	-	4D165	-	EP	-	53	C16		C62	C108
			63800	6500	1.70				62100	6330	1.70	20	-	4D170	-	EP	-	53	C16		C62	C108
			63800	6500	1.82				62100	6330	1.82	20	-	4D175	-	EP	-	53	C16		C62	C108
			63800	6500	1.82				62100	6330	2.16	20	-	4D180	-	EP	-	53	C18		C64	C110
			87600	8930	2.01				84400	8600	2.01	20	-	4E175	-	EP	-	53	C20		C66	C112
			87600	8930	2.15				84400	8600	2.16	20	-	4E180	-	EP	-	53	C20		C66	C112
			87600	8930	2.43				84400	8600	2.60	20	-	4E185	-	EP	-	53	C20		C66	C112
			87600	8930	2.43				84400	8600	2.93	20	-	4E190	-	EP	-	53	C22		C68	C114
			87600	8930	2.43				84400	8600	2.93	20	-	4E195	-	EP	-	53	C22		C68	C114
			135000	13800	2.16				136000	13900	2.16	20	-	4F180	-	EP	-	53	C24		C70	C116
			135000	13800	2.60				136000	13900	2.60	20	-	4F185	-	EP	-	53	C24		C70	C116
24.4	5420	552	64800	6610	1.25	29.4	4490	458	63300	6450	1.25	20	-	4D165	-	EP	-	60	C16		C62	C108
			64800	6610	1.31				63300	6450	1.31	20	-	4D170	-	EP	-	60	C16		C62	C108
			64800	6610	1.61				63300	6450	1.61	20	-	4D175	-	EP	-	60	C16		C62	C108
			64800	6610	1.61				63300	6450	1.94	20	-	4D180	-	EP	-	60	C18		C64	C110
			89600	9130	2.04				86500	8820	2.04	20	-	4E180	-	EP	-	60	C20		C66	C112
			89600	9130	2.14				86500	8820	2.58	20	-	4E185	-	EP	-	60	C20		C66	C112
			89600	9130	2.14				86500	8820	2.58	20	-	4E190	-	EP	-	60	C22		C68	C114
			89600	9130	2.14				86500	8820	2.58	20	-	4E195	-	EP	-	60	C22		C68	C114
			134000	13700	2.04				135000	13800	2.04	20	-	4F180	-	EP	-	60	C24		C70	C116
			134000	13700	2.55				135000	13800	2.60	20	-	4F185	-	EP	-	60	C24		C70	C116
21.6	6120	624	65500	6680	1.07	26.0	5070	517	64200	6540	1.07	20	-	4D165	-	EP	-	67	C16		C62	C108
			65500	6680	1.24				64200	6540	1.30	20	-	4D170	-	EP	-	67	C16		C62	C108
			65500	6680	1.42				64200	6540	1.42	20	-	4D175	-	EP	-	67	C16		C62	C108
			65700	6700	1.42				64300	6550	1.72	20	-	4D180	-	EP	-	67	C18		C64	C110
			91400	9320	1.57				88400	9010	1.61	20	-	4E175	-	EP	-	67	C20		C66	C112
			91500	9330	1.90				88500	9020	1.99	20	-	4E180	-	EP	-	67	C20		C66	C112
			91500	9330	1.90				88500	9020	2.29	20	-	4E185	-	EP	-	67	C20		C66	C112
			91500	9330	1.90				88500	9020	2.29	20	-	4E190	-	EP	-	67	C22		C68	C114
			91500	9330	1.90				88500	9020	2.29	20	-	4E195	-	EP	-	67	C22		C68	C114
			133000	13600	2.00				134000	13700	2.00	20	-	4F180	-	EP	-	67	C24		C70	C116
			133000	13600	2.54				134000	13700	2.60	20	-	4F185	-	EP	-	67	C24		C70	C116
			133000	13600	2.73				134000	13700	2.73	20	-	4F190	-	EP	-	67	C24		C70	C116
			133000	13600	2.94				134000	13700	3.21	20	-	4F195	-	EP	-	67	C24		C70	C116

注）1. 关于选型表记载的机型型号，请参见 B5 页。但安装位置代号为 Y4、F4、G4、K4、W4（电机向下）时，本选型表不适用，请咨询本公司。
2. 输出轴许用径向负载 Pro：空心轴型为距轴端面 20mm 处、实心轴型为输出轴中央的值。负载点为上述以外时以及关于许用轴向负载的情况，请参见技术资料 F8 ～ F14 页。
3. 润滑方式根据机型不同而异。详细内容请参见技术资料 F4 页的「润滑」。
4. 上表电机转速 n1 为代表值，输出转速 n2 是根据该电机转速决定的值。电机转速的详细情况请参见电机样本。
5. 减速比为公称减速比。输出转速 n2 按实际减速比计算。（减速比 11 ～ 18 的实际减速比根据机座号而不同，因此按代表减速比计算。）实际减速比请参见 B20 页。
6. 本选型表同样适用于普通效率电机，根据中国能效标准的规定，如需购买普通效率电机，请务必且只能在 S2(120min) 或 S3（60%）工作制下使用。
7. 本表以外的其他组合、减速比也可生产，请咨询本公司。
8. 本表中记载的内容如有变更，恕不预告。

选型表

15 kW

频率	Hz	50Hz	60Hz
电机极数	P	4	
电机转速 n_1	r/min	1450	1750

减速比 74 ▶ 88

50Hz						60Hz						型号（参见 B5 页）	尺寸图（页）		
输出转速 n_2	输出扭矩 Tout		输出轴许用径向负载 Pro		SF	输出转速 n_2	输出扭矩 Tout		输出轴许用径向负载 Pro		SF	功率代号 - 机座号 - 辅助型号 - 减速比	轴上安装	箱体安装	法兰安装	底脚安装
r/min	N·m	kgf·m	N	kgf		r/min	N·m	kgf·m	N	kgf						
19.7	6690	682	66200	6750	1.07	23.8	5550	566	65000	6630	1.07	20 - 4D165 - EP - 74	C16		C62	C108
			66200	6750	1.24				65000	6630	1.30	20 - 4D170 - EP - 74	C16		C62	C108
			66200	6750	1.30				65000	6630	1.30	20 - 4D175 - EP - 74	C16		C62	C108
			66200	6750	1.30				65000	6630	1.57	20 - 4D180 - EP - 74	C18		C64	C110
			92500	9430	1.47				90000	9170	1.47	20 - 4E175 - EP - 74	C20		C66	C112
			92500	9430	1.73				90000	9170	2.00	20 - 4E180 - EP - 74	C20		C66	C112
			92500	9430	1.73				90000	9170	2.09	20 - 4E185 - EP - 74	C20		C66	C112
			92500	9430	1.73				90000	9170	2.09	20 - 4E190 - EP - 74	C22		C68	C114
			92500	9430	1.73				90000	9170	2.09	20 - 4E195 - EP - 74	C22		C68	C114
			132000	13500	2.00				134000	13700	2.00	20 - 4F180 - EP - 74	C24		C70	C116
			132000	13500	2.54				134000	13700	2.60	20 - 4F185 - EP - 74	C24		C70	C116
			132000	13500	2.69				134000	13700	2.73	20 - 4F190 - EP - 74	C24		C70	C116
			132000	13500	2.69				134000	13700	3.21	20 - 4F195 - EP - 74	C24		C70	C116
18.1	7290	743	66400	6770	1.04	21.9	6040	616	65500	6680	1.05	20 - 4D170 - EP - 80	C16		C62	C108
			66400	6770	1.20				65500	6680	1.20	20 - 4D175 - EP - 80	C16		C62	C108
			66500	6780	1.20				65600	6690	1.44	20 - 4D180 - EP - 80	C18		C64	C110
			91400	9320	1.30				91200	9300	1.30	20 - 4E175 - EP - 80	C20		C66	C112
			91400	9320	1.59				91300	9310	1.61	20 - 4E180 - EP - 80	C20		C66	C112
			91400	9320	1.59				91300	9310	1.92	20 - 4E185 - EP - 80	C20		C66	C112
			91400	9320	1.59				91300	9310	1.92	20 - 4E190 - EP - 80	C22		C68	C114
			91400	9320	1.59				91300	9310	1.92	20 - 4E195 - EP - 80	C22		C68	C114
			131000	13400	1.61				133000	13600	1.61	20 - 4F180 - EP - 80	C24		C70	C116
			131000	13400	2.01				133000	13600	2.01	20 - 4F185 - EP - 80	C24		C70	C116
			131000	13400	2.35				133000	13600	2.35	20 - 4F190 - EP - 80	C24		C70	C116
			131000	13400	2.47				133000	13600	2.70	20 - 4F195 - EP - 80	C24		C70	C116
16.6	7970	812	61100	6230	0.89	20.0	6600	673	66100	6740	1.01	20 - 4D165 - EP - 88	C16		C62	C108
			61100	6230	1.04				66100	6740	1.05	20 - 4D170 - EP - 88	C16		C62	C108
			61100	6230	1.09				66100	6740	1.09	20 - 4D175 - EP - 88	C16		C62	C108
			61100	6230	1.09				66100	6740	1.32	20 - 4D180 - EP - 88	C18		C64	C110
			90000	9170	1.23				92600	9440	1.23	20 - 4E175 - EP - 88	C20		C66	C112
			90000	9170	1.46				92600	9440	1.61	20 - 4E180 - EP - 88	C20		C66	C112
			90000	9170	1.46				92600	9440	1.76	20 - 4E185 - EP - 88	C20		C66	C112
			90000	9170	1.46				92600	9440	1.76	20 - 4E190 - EP - 88	C22		C68	C114
			90000	9170	1.46				92600	9440	1.76	20 - 4E195 - EP - 88	C22		C68	C114
			130000	13300	1.61				132000	13500	1.61	20 - 4F180 - EP - 88	C24		C70	C116
			130000	13300	2.01				132000	13500	2.01	20 - 4F185 - EP - 88	C24		C70	C116
			130000	13300	2.26				132000	13500	2.35	20 - 4F190 - EP - 88	C24		C70	C116
			130000	13300	2.26				132000	13500	2.70	20 - 4F195 - EP - 88	C24		C70	C116

注）1. 关于选型表记载的机型型号，请参见 B5 页。但安装位置代号为 Y4、F4、G4、K4、W4（电机向下）时，本选型表不适用，请咨询本公司。
2. 输出轴许用径向负载 Pro：空心轴型为距轴端面 20mm 处、实心轴型为输出轴中央的值。负载点为上述以外时以及关于许用轴向负载的情况，请参见技术资料 F8 ～ F14 页。
3. 润滑方式根据机型不同而异。详细内容请参见技术资料 F4 页的「润滑」。
4. 上表电机转速 n1 为代表值，输出转速 n2 是根据该电机转速决定的值。电机转速的详细情况请参见电机样本。
5. 减速比为公称减速比。输出转速 n2 按实际减速比计算。（减速比 11 ～ 18 的实际减速比根据机座号而不同，因此按代表减速比计算。）实际减速比请参见 B20 页。
6. 本选型表同样适用于普通效率电机，根据中国能效标准的规定，如需购买普通效率电机，请务必且只能在 S2(120min) 或 S3（60%）工作制下使用。
7. 本表以外的其他组合、减速比也可生产，请咨询本公司。
8. 本表中记载的内容如有变更，恕不预告。

选型表

15 kW	频率	Hz	50Hz	60Hz
	电机极数	P	4	
	电机转速 n_1	r/min	1450	1750

减速比 102 ▶ 207

50Hz						60Hz						型号（参见 B5 页）								尺寸图（页）		
输出转速 n_2	输出扭矩 Tout		输出轴许用径向负载 Pro		SF	输出转速 n_2	输出扭矩 Tout		输出轴许用径向负载 Pro		SF	功率代号	-	机座号	-	辅助型号	-	减速比		轴上安装	箱体安装	法兰安装	底脚安装
r/min	N·m	kgf·m	N	kgf		r/min	N·m	kgf·m	N	kgf													
14.3	9250	943	41000	4180	0.94	17.2	7660	781	64700	6600	0.94	20	-	4D175	-	EP	-	102		C16	C62	C108
			41000	4180	0.94				64700	6600	1.14	20	-	4D180	-	EP	-	102		C18	C64	C110
			87400	8910	1.06				90600	9240	1.06	20	-	4E175	-	EP	-	102		C20	C66	C112
			87400	8910	1.25				90600	9240	1.30	20	-	4E180	-	EP	-	102		C20	C66	C112
			87400	8910	1.25				90600	9240	1.51	20	-	4E185	-	EP	-	102		C20	C66	C112
			87400	8910	1.25				90600	9240	1.51	20	-	4E190	-	EP	-	102		C22	C68	C114
			87400	8910	1.25				90600	9240	1.51	20	-	4E195	-	EP	-	102		C22	C68	C114
			127000	12900	1.30				130000	13300	1.30	20	-	4F180	-	EP	-	102		C24	C70	C116
			127000	12900	1.61				130000	13300	1.61	20	-	4F185	-	EP	-	102		C24	C70	C116
			127000	12900	1.95				130000	13300	2.05	20	-	4F190	-	EP	-	102		C24	C70	C116
			127000	12900	1.95				130000	13300	2.35	20	-	4F195	-	EP	-	102		C24	C70	C116
12.9	10200	1040	-	-	0.86	15.6	8450	861	54700	5580	1.03	20	-	4D180	-	EP	-	112		C18	C64	C110
			85500	8720	0.96				89000	9070	1.01	20	-	4E175	-	EP	-	112		C20	C66	C112
			85500	8720	1.14				89000	9070	1.25	20	-	4E180	-	EP	-	112		C20	C66	C112
			85500	8720	1.14				89000	9070	1.37	20	-	4E185	-	EP	-	112		C20	C66	C112
			126000	12800	1.23				129000	13100	1.25	20	-	4F180	-	EP	-	112		C24	C70	C116
			126000	12800	1.51				129000	13100	1.51	20	-	4F185	-	EP	-	112		C24	C70	C116
			126000	12800	1.62				129000	13100	1.62	20	-	4F190	-	EP	-	112		C24	C70	C116
			126000	12800	1.76				129000	13100	2.01	20	-	4F195	-	EP	-	112		C24	C70	C116
11.8	11200	1140	83600	8520	0.96	14.3	9250	943	87400	8910	1.01	20	-	4E175	-	EP	-	123		C20	C66	C112
			83600	8520	1.04				87400	8910	1.25	20	-	4E180	-	EP	-	123		C20	C66	C112
			83600	8520	1.04				87400	8910	1.25	20	-	4E185	-	EP	-	123		C20	C66	C112
			124000	12600	1.23				127000	12900	1.25	20	-	4F180	-	EP	-	123		C24	C70	C116
			124000	12600	1.51				127000	12900	1.51	20	-	4F185	-	EP	-	123		C24	C70	C116
			124000	12600	1.61				127000	12900	1.62	20	-	4F190	-	EP	-	123		C24	C70	C116
			124000	12600	1.61				127000	12900	1.95	20	-	4F195	-	EP	-	123		C24	C70	C116
9.63	13700	1400	55800	5690	0.85	11.6	11400	1160	83200	8480	1.01	20	-	4E180	-	EP	-	151		C20	C66	C112
			55800	5690	0.85				83200	8480	1.02	20	-	4E185	-	EP	-	151		C20	C66	C112
			120000	12200	1.01				124000	12600	1.01	20	-	4F180	-	EP	-	151		C24	C70	C116
			120000	12200	1.24				124000	12600	1.25	20	-	4F185	-	EP	-	151		C24	C70	C116
			120000	12200	1.31				124000	12600	1.39	20	-	4F190	-	EP	-	151		C24	C70	C116
			120000	12200	1.31				124000	12600	1.58	20	-	4F195	-	EP	-	151		C24	C70	C116
8.12	16300	1660	115000	11700	1.01	9.80	13500	1380	120000	12200	1.01	20	-	4F185	-	EP	-	179		C24	C70	C116
			115000	11700	1.11				120000	12200	1.21	20	-	4F190	-	EP	-	179		C24	C70	C116
			115000	11700	1.11				120000	12200	1.34	20	-	4F195	-	EP	-	179		C24	C70	C116
7.02	18800	1920	111000	11300	0.96	8.47	15600	1590	117000	11900	1.02	20	-	4F190	-	EP	-	207		C24	C70	C116
			111000	11300	0.96				117000	11900	1.15	20	-	4F195	-	EP	-	207		C24	C70	C116

注）1. 关于选型表记载的机型型号，请参见 B5 页。但安装位置代号为 Y4、F4、G4、K4、W4（电机向下）时，本选型表不适用，请咨询本公司。
2. 输出轴许用径向负载 Pro：空心轴型为距轴端面 20mm 处、实心轴型为输出轴中央的值。负载点为上述以外时以及关于许用轴向负载的情况，请参见技术资料 F8 ～ F14 页。
3. 润滑方式根据机型不同而异。详细内容请参见技术资料 F4 页的「润滑」。
4. 上表电机转速 n1 为代表值，输出转速 n2 是根据该电机转速决定的值。电机转速的详细情况请参见电机样本。
5. 减速比为公称减速比。输出转速 n2 按实际减速比计算。（减速比 11 ～ 18 的实际减速比根据机座号而不同，因此按代表减速比计算。）实际减速比请参见 B20 页。
6. 本选型表同样适用于普通效率电机，根据中国能效标准的规定，如需购买普通效率电机，请务必且只能在 S2(120min) 或 S3（60%）工作制下使用。
7. 本表以外的其他组合、减速比也可生产，请咨询本公司。
8. 本表中记载的内容如有变更，恕不预告。

选型表

18.5 kW

频率	Hz	50Hz	60Hz
电机极数	P	4	
电机转速 n_1	r/min	1450	1750

减速比 11 ▶ 21

50Hz 输出转速 n_2 r/min	输出扭矩 Tout N·m	输出扭矩 Tout kgf·m	输出轴许用径向负载 Pro N	输出轴许用径向负载 Pro kgf	SF	60Hz 输出转速 n_2 r/min	输出扭矩 Tout N·m	输出扭矩 Tout kgf·m	输出轴许用径向负载 Pro N	输出轴许用径向负载 Pro kgf	SF	型号（参见 B5 页） 功率代号 - 机座号 - 辅助型号 - 减速比		尺寸图（页） 轴上安装	箱体安装	法兰安装	底脚安装
138	1180	120	19600	2000	1.37	167	977	100	19100	1950	1.37	25 - 4B160 - EP - 11		C10		C56	C102
			19600	2000	1.57				19100	1950	1.57	25 - 4B165 - EP - 11		C10		C56	C102
			29400	3000	1.62				28300	2880	1.62	25 - 4C165 - EP - 11		C12		C58	C104
			29400	3000	2.24				28300	2880	2.24	25 - 4C170 - EP - 11	※	C14		C60	C106
			29400	3000	2.43				28300	2880	2.43	25 - 4C175 - EP - 11	※	C14		C60	C106
			45000	4590	2.24				43000	4380	2.24	25 - 4D170 - EP - 11	※	C16		C62	C108
			45000	4590	2.43				43000	4380	2.43	25 - 4D175 - EP - 11	※	C16		C62	C108
			45000	4590	2.89				43000	4380	2.89	25 - 4D180 - EP - 11	※	C18		C64	C110
113	1440	147	19900	2030	1.37	137	1190	121	19500	1990	1.37	25 - 4B160 - EP - 13		C10		C56	C102
			19900	2030	1.57				19500	1990	1.57	25 - 4B165 - EP - 13		C10		C56	C102
			30400	3100	1.62				29400	3000	1.62	25 - 4C165 - EP - 13		C12		C58	C104
			30500	3110	2.24				29400	3000	2.24	25 - 4C170 - EP - 13	※	C14		C60	C106
			30500	3110	2.43				29400	3000	2.43	25 - 4C175 - EP - 13	※	C14		C60	C106
			47200	4810	2.24				45100	4600	2.24	25 - 4D170 - EP - 13	※	C16		C62	C108
			47200	4810	2.43				45100	4600	2.43	25 - 4D175 - EP - 13	※	C16		C62	C108
			47200	4810	2.89				45100	4600	2.89	25 - 4D180 - EP - 13	※	C18		C64	C110
104	1570	160	20100	2050	1.37	125	1300	133	19800	2020	1.37	25 - 4B160 - EP - 14		C10		C56	C102
			20100	2050	1.51				19800	2020	1.57	25 - 4B165 - EP - 14		C10		C56	C102
			30900	3150	1.62				29900	3050	1.62	25 - 4C165 - EP - 14		C12		C58	C104
			30900	3150	2.24				29900	3050	2.24	25 - 4C170 - EP - 14	※	C14		C60	C106
			30900	3150	2.43				29900	3050	2.43	25 - 4C175 - EP - 14	※	C14		C60	C106
			48100	4900	2.24				46100	4700	2.24	25 - 4D170 - EP - 14	※	C16		C62	C108
			48100	4900	2.43				46100	4700	2.43	25 - 4D175 - EP - 14	※	C16		C62	C108
			48100	4900	2.89				46100	4700	2.89	25 - 4D180 - EP - 14	※	C18		C64	C110
90.6	1800	183	20200	2060	1.34	109	1490	152	20000	2040	1.43	25 - 4B165 - EP - 16		C10		C56	C102
			31600	3220	1.62				30600	3120	1.62	25 - 4C165 - EP - 16		C12		C58	C104
			31600	3220	2.24				30700	3130	2.24	25 - 4C170 - EP - 16	※	C14		C60	C106
			31600	3220	2.39				30700	3130	2.43	25 - 4C175 - EP - 16	※	C14		C60	C106
			49600	5060	2.24				47500	4840	2.24	25 - 4D170 - EP - 16	※	C16		C62	C108
			49600	5060	2.43				47500	4840	2.43	25 - 4D175 - EP - 16	※	C16		C62	C108
			49600	5060	2.89				47500	4840	2.89	25 - 4D180 - EP - 16	※	C18		C64	C110
82.9	1970	201	20300	2070	1.28	100	1630	166	20100	2050	1.31	25 - 4B160 - EP - 18		C10		C56	C102
			32000	3260	1.37				31100	3170	1.37	25 - 4C160 - EP - 18		C12		C58	C104
			32000	3260	1.62				31100	3170	1.62	25 - 4C165 - EP - 18		C12		C58	C104
			32000	3260	2.24				31100	3170	2.24	25 - 4C170 - EP - 18	※	C14		C60	C106
			32000	3260	2.24				31100	3170	2.43	25 - 4C175 - EP - 18	※	C14		C60	C106
			50600	5160	2.24				48500	4940	2.24	25 - 4D170 - EP - 18	※	C16		C62	C108
			50600	5160	2.43				48500	4940	2.43	25 - 4D175 - EP - 18	※	C16		C62	C108
			50600	5160	2.89				48500	4940	2.89	25 - 4D180 - EP - 18	※	C18		C64	C110
69.0	2360	241	20200	2060	1.09	83.3	1950	199	20300	2070	1.09	25 - 4B160 - EP - 21		C10		C56	C102
			32800	3340	1.37				32000	3260	1.37	25 - 4C160 - EP - 21		C12		C58	C104
			32800	3340	1.62				32000	3260	1.62	25 - 4C165 - EP - 21		C12		C58	C104
			32800	3340	1.83				32000	3260	1.83	25 - 4C170 - EP - 21		C14		C60	C106
			32800	3340	1.95				32000	3260	2.00	25 - 4C175 - EP - 21		C14		C60	C106
			52500	5350	2.00				50500	5150	2.00	25 - 4D175 - EP - 21		C16		C62	C108
			52500	5350	2.24				50500	5150	2.24	25 - 4D180 - EP - 21	※	C18		C64	C110
			52500	5350	2.43				50500	5150	2.43	25 - 4D185 - EP - 21	※	C18		C64	C110
			70200	7160	2.74				67100	6840	2.74	25 - 4E190 - EP - 21	※	C22		C68	C114
			70200	7160	2.97				67100	6840	2.97	25 - 4E195 - EP - 21	※	C22		C68	C114

注）1. 关于选型表记载的机型型号，请参照 B5 页。但安装位置代号为 Y4、F4、G4、K4、W4（电机向下）时，本选型表不适用，请咨询本公司。另外，对于型号栏右端标有「※」记号的机型，Y2、F2、G2、K2、V2、W2 时的许用运转周期（负载时间率）为 75% ED（10 分钟周期）
2. 输出轴许用径向负载 Pro：空心轴型为距轴端面 20mm 处、实心轴型为输出轴中央的值。负载点为上述以外时以及关于许用轴向负载的情况，请参见技术资料 F8 ～ F14 页。
3. 润滑方式根据机型不同而异。详细内容请参见技术资料 F4 页的「润滑」。
4. 上表电机转速 n1 为代表值，输出转速 n2 是根据该电机转速决定的值。电机转速的详细情况请参见电机样本。
5. 减速比为公称减速比。输出转速 n2 按实际减速比计算。（减速比 11 ～ 18 的实际减速比根据机座号而不同，因此按代表减速比计算。）实际减速比请参见 B20 页。
6. 本选型表同样适用于普通效率电机，根据中国能效标准的规定，如需购买普通效率电机，请务必且只能在 S2(120min) 或 S3（60%）工作制下使用。
7. 本表以外的其他组合、减速比也可生产，请咨询本公司。
8. 本表中记载的内容如有变更，恕不预告。

18.5 kW	频率	Hz	50Hz	60Hz
	电机极数	P	4	
	电机转速 n_1	r/min	1450	1750

减速比 22 ▶ 35

50Hz						60Hz						型号（参见 B5 页）								尺寸图（页）		
输出转速 n_2	输出扭矩 Tout		输出轴许用径向负载 Pro		SF	输出转速 n_2	输出扭矩 Tout		输出轴许用径向负载 Pro		SF	功率代号	-	机座号	-	辅助型号	-	减速比		轴上安装	箱体安装	法兰安装	底脚安装
r/min	N·m	kgf·m	N	kgf		r/min	N·m	kgf·m	N	kgf													
64.7	2520	257	20100	2050	1.02	78.1	2090	213	20200	2060	1.02	25	-	4B160	-	EP	-	22		C10		C56	C102
			32900	3350	1.10				32200	3280	1.10	25	-	4C160	-	EP	-	22		C12		C58	C104
			32900	3350	1.30				32200	3280	1.30	25	-	4C165	-	EP	-	22		C12		C58	C104
			32900	3350	1.83				32200	3280	1.83	25	-	4C170	-	EP	-	22		C14		C60	C106
			53200	5420	2.00				51200	5220	2.00	25	-	4D175	-	EP	-	22		C16		C62	C108
			53200	5420	2.24				51200	5220	2.24	25	-	4D180	-	EP	-	22	※	C18		C64	C110
			53200	5420	2.43				51200	5220	2.43	25	-	4D185	-	EP	-	22	※	C18		C64	C110
			71200	7260	2.74				68200	6950	2.74	25	-	4E190	-	EP	-	22	※	C22		C68	C114
			71200	7260	2.97				68200	6950	2.97	25	-	4E195	-	EP	-	22	※	C22		C68	C114
59.2	2750	280	20000	2040	0.93	71.4	2280	232	20300	2070	0.93	25	-	4B160	-	EP	-	25		C10		C56	C102
			33300	3390	1.10				32600	3320	1.10	25	-	4C160	-	EP	-	25		C12		C58	C104
			33300	3390	1.30				32600	3320	1.30	25	-	4C165	-	EP	-	25		C12		C58	C104
			33300	3390	1.75				32600	3320	1.87	25	-	4C175	-	EP	-	25		C14		C60	C106
			54100	5510	1.83				52200	5320	1.83	25	-	4D170	-	EP	-	25		C16		C62	C108
			54100	5510	2.00				52200	5320	2.00	25	-	4D175	-	EP	-	25		C16		C62	C108
			54100	5510	2.24				52200	5320	2.24	25	-	4D180	-	EP	-	25	※	C18		C64	C110
			54100	5510	2.43				52200	5320	2.43	25	-	4D185	-	EP	-	25	※	C18		C64	C110
			72700	7410	2.43				69600	7090	2.43	25	-	4E185	-	EP	-	25	※	C20		C66	C112
			72700	7410	2.74				69600	7090	2.74	25	-	4E190	-	EP	-	25	※	C22		C68	C114
			72700	7410	2.97				69600	7090	2.97	25	-	4E195	-	EP	-	25	※	C22		C68	C114
51.8	3150	321	33600	3430	1.06	62.5	2610	266	33100	3370	1.06	25	-	4C160	-	EP	-	28		C12		C58	C104
			33600	3430	1.30				33100	3370	1.30	25	-	4C165	-	EP	-	28		C12		C58	C104
			33600	3430	1.59				33100	3370	1.63	25	-	4C170	-	EP	-	28		C14		C60	C106
			55400	5650	1.83				53600	5460	1.83	25	-	4D170	-	EP	-	28		C16		C62	C108
			55400	5650	2.00				53600	5460	2.00	25	-	4D175	-	EP	-	28		C16		C62	C108
			55400	5650	2.24				53600	5460	2.24	25	-	4D180	-	EP	-	28	※	C18		C64	C110
			55400	5650	2.43				53600	5460	2.43	25	-	4D185	-	EP	-	28	※	C18		C64	C110
			74900	7640	2.24				71800	7320	2.24	25	-	4E180	-	EP	-	28	※	C20		C66	C112
			74900	7640	2.43				71800	7320	2.43	25	-	4E185	-	EP	-	28	※	C20		C66	C112
			74900	7640	2.74				71800	7320	2.74	25	-	4E190	-	EP	-	28	※	C22		C68	C114
			74900	7640	2.97				71800	7320	2.97	25	-	4E195	-	EP	-	28	※	C22		C68	C114
			131000	13400	2.97				124000	12600	2.97	25	-	4F195	-	EP	-	28	※	C24		C70	C116
41.2	3950	403	33700	3440	1.06	49.7	3280	334	33600	3430	1.06	25	-	4C160	-	EP	-	35		C12		C58	C104
			33700	3440	1.30				33600	3430	1.30	25	-	4C165	-	EP	-	35		C12		C58	C104
			57500	5860	1.49				55800	5690	1.49	25	-	4D170	-	EP	-	35		C16		C62	C108
			57500	5860	1.63				55800	5690	1.63	25	-	4D175	-	EP	-	35		C16		C62	C108
			57500	5860	2.15				55800	5690	2.24	25	-	4D180	-	EP	-	35	※	C18		C64	C110
			78500	8000	2.24				75500	7700	2.24	25	-	4E180	-	EP	-	35	※	C20		C66	C112
			78500	8000	2.43				75500	7700	2.43	25	-	4E185	-	EP	-	35	※	C20		C66	C112
			78500	8000	2.73				75500	7700	2.74	25	-	4E190	-	EP	-	35	※	C22		C68	C114
			78500	8000	2.84				75500	7700	2.97	25	-	4E195	-	EP	-	35	※	C22		C68	C114
			136000	13900	2.43				132000	13500	2.43	25	-	4F185	-	EP	-	35	※	C24		C70	C116
			136000	13900	2.74				132000	13500	2.74	25	-	4F190	-	EP	-	35	※	C24		C70	C116
			136000	13900	2.97				132000	13500	2.97	25	-	4F195	-	EP	-	35	※	C24		C70	C116

注）1. 关于选型表记载的机型型号，请参照 B5 页。但安装位置代号为 Y4、F4、G4、K4、W4（电机向下）时，本选型表不适用，请咨询本公司。另外，对于型号栏右端标有「※」记号的机型，Y2、F2、G2、K2、V2、W2 时的许用运转周期（负载时间率）为 75% ED（10 分钟周期）
2. 输出轴许用径向负载 Pro：空心轴型为距轴端面 20mm 处、实心轴型为输出轴中央的值。负载点为上述以外时以及关于许用轴向负载的情况，请参见技术资料 F8 ～ F14 页。
3. 润滑方式根据机型不同而异。详细内容请参见技术资料 F4 页的「润滑」。
4. 上表电机转速 n1 为代表值，输出转速 n2 是根据该电机转速决定的值。电机转速的详细情况请参见电机样本。
5. 减速比为公称减速比。输出转速 n2 按实际减速比计算。（减速比 11 ～ 18 的实际减速比根据机座号而不同，因此按代表减速比计算。）实际减速比请参见 B20 页。
6. 本选型表同样适用于普通效率电机，根据中国能效标准的规定，如需购买普通效率电机，请务必且只能在 S2(120min) 或 S3（60%）工作制下使用。
7. 本表以外的其他组合、减速比也可生产，请咨询本公司。
8. 本表中记载的内容如有变更，恕不预告。

选型表

18.5 kW

频率	Hz	50Hz	60Hz
电机极数	P	4	
电机转速 n_1	r/min	1450	1750

减速比 39 ▶ 53

50Hz						60Hz						型号（参见 B5 页）								尺寸图（页）		
输出转速 n_2	输出扭矩 Tout		输出轴许用径向负载 Pro		SF	输出转速 n_2	输出扭矩 Tout		输出轴许用径向负载 Pro		SF	功率代号	-	机座号	-	辅助型号	-	减速比		轴上安装	箱体安装	法兰安装	底脚安装
r/min	N·m	kgf·m	N	kgf		r/min	N·m	kgf·m	N	kgf													
37.7	4330	441	33700	3440	1.06	45.5	3580	365	33800	3450	1.06	25	-	4C160	-	EP	-	39		C12		C58	C104
			33700	3440	1.19				33800	3450	1.19	25	-	4C165	-	EP	-	39		C12		C58	C104
			58300	5940	1.30				56700	5780	1.30	25	-	4D165	-	EP	-	39		C16		C62	C108
			58300	5940	1.49				56700	5780	1.49	25	-	4D170	-	EP	-	39		C16		C62	C108
			58300	5940	1.63				56700	5780	1.63	25	-	4D175	-	EP	-	39		C16		C62	C108
			58300	5940	1.98				56700	5780	2.24	25	-	4D180	-	EP	-	39		C18		C64	C110
			79900	8140	2.24				77000	7850	2.24	25	-	4E180	-	EP	-	39		C20		C66	C112
			79900	8140	2.42				77000	7850	2.43	25	-	4E185	-	EP	-	39		C20		C66	C112
			79900	8140	2.61				77000	7850	2.74	25	-	4E190	-	EP	-	39		C22		C68	C114
			79900	8140	2.61				77000	7850	2.96	25	-	4E195	-	EP	-	39		C22		C68	C114
			136000	13900	2.24				135000	13800	2.24	25	-	4F180	-	EP	-	39		C24		C70	C116
			136000	13900	2.43				135000	13800	2.43	25	-	4F185	-	EP	-	39		C24		C70	C116
			136000	13900	2.74				135000	13800	2.74	25	-	4F190	-	EP	-	39		C24		C70	C116
			136000	13900	2.97				135000	13800	2.97	25	-	4F195	-	EP	-	39		C24		C70	C116
31.9	5110	521	33400	3400	1.01	38.5	4240	432	33800	3450	1.01	25	-	4C160	-	EP	-	46		C12		C58	C104
			59500	6070	1.22				58100	5920	1.22	25	-	4D165	-	EP	-	46		C16		C62	C108
			59500	6070	1.48				58100	5920	1.48	25	-	4D170	-	EP	-	46		C16		C62	C108
			59500	6070	1.63				58100	5920	1.63	25	-	4D175	-	EP	-	46		C16		C62	C108
			59500	6070	1.71				58100	5920	2.01	25	-	4D180	-	EP	-	46		C18		C64	C110
			82400	8400	2.24				79600	8110	2.24	25	-	4E180	-	EP	-	46		C20		C66	C112
			82400	8400	2.25				79600	8110	2.43	25	-	4E185	-	EP	-	46		C20		C66	C112
			82400	8400	2.27				79600	8110	2.64	25	-	4E190	-	EP	-	46		C22		C68	C114
			82400	8400	2.27				79600	8110	2.64	25	-	4E195	-	EP	-	46		C22		C68	C114
			134000	13700	2.24				136000	13900	2.24	25	-	4F180	-	EP	-	46		C24		C70	C116
			134000	13700	2.43				136000	13900	2.43	25	-	4F185	-	EP	-	46		C24		C70	C116
			134000	13700	2.74				136000	13900	2.74	25	-	4F190	-	EP	-	46		C24		C70	C116
			134000	13700	2.97				136000	13900	2.97	25	-	4F195	-	EP	-	46		C24		C70	C116
27.6	5900	601	26100	2660	0.87	33.3	4890	498	33500	3410	0.87	25	-	4C160	-	EP	-	53		C12		C58	C104
			60300	6150	1.01				59200	6030	1.01	25	-	4D160	-	EP	-	53		C16		C62	C108
			60300	6150	1.21				59200	6030	1.22	25	-	4D165	-	EP	-	53		C16		C62	C108
			60300	6150	1.38				59200	6030	1.38	25	-	4D170	-	EP	-	53		C16		C62	C108
			60300	6150	1.48				59200	6030	1.48	25	-	4D175	-	EP	-	53		C16		C62	C108
			60300	6150	1.48				59200	6030	1.75	25	-	4D180	-	EP	-	53		C18		C64	C110
			84400	8600	1.63				81700	8330	1.63	25	-	4E175	-	EP	-	53		C20		C66	C112
			84400	8600	1.75				81700	8330	1.75	25	-	4E180	-	EP	-	53		C20		C66	C112
			84400	8600	1.97				81700	8330	2.11	25	-	4E185	-	EP	-	53		C20		C66	C112
			84400	8600	1.97				81700	8330	2.37	25	-	4E190	-	EP	-	53		C22		C68	C114
			84400	8600	1.97				81700	8330	2.37	25	-	4E195	-	EP	-	53		C22		C68	C114
			133000	13600	1.75				135000	13800	1.75	25	-	4F180	-	EP	-	53		C24		C70	C116
			133000	13600	2.11				135000	13800	2.11	25	-	4F185	-	EP	-	53		C24		C70	C116
			133000	13600	2.74				135000	13800	2.74	25	-	4F190	-	EP	-	53		C24		C70	C116
			133000	13600	2.97				135000	13800	2.97	25	-	4F195	-	EP	-	53		C24		C70	C116

注）1. 关于选型表记载的机型型号，请参见 B5 页。但安装位置代号为 Y4、F4、G4、K4、W4（电机向下）时，本选型表不适用，请咨询本公司。
2. 输出轴许用径向负载 Pro：空心轴型为距轴端面 20mm 处、实心轴型为输出轴中央的值。负载点为上述以外时以及关于许用轴向负载的情况，请参见技术资料 F8 ～ F14 页。
3. 润滑方式根据机型不同而异。详细内容请参见技术资料 F4 页的「润滑」。
4. 上表电机转速 n1 为代表值，输出转速 n2 是根据该电机转速决定的值。电机转速的详细情况请参见电机样本。
5. 减速比为公称减速比。输出转速 n2 按实际减速比计算。（减速比 11 ～ 18 的实际减速比根据机座号而不同，因此按代表减速比计算。）实际减速比请参见 B20 页。
6. 本选型表同样适用于普通效率电机，根据中国能效标准的规定，如需购买普通效率电机，请务必且只能在 S2(120min) 或 S3（60%）工作制下使用。
7. 本表以外的其他组合、减速比也可生产，请咨询本公司。
8. 本表中记载的内容如有变更，恕不预告。

18.5 kW	频率	Hz	50Hz	60Hz
	电机极数	P	4	
	电机转速 n_1	r/min	1450	1750

减速比 60 ▶ 74

50Hz						60Hz						型号（参见 B5 页）	尺寸图（页）		
输出转速 n_2	输出扭矩 Tout		输出轴许用径向负载 Pro		SF	输出转速 n_2	输出扭矩 Tout		输出轴许用径向负载 Pro		SF	功率代号 - 机座号 - 辅助型号 - 减速比	轴上安装	箱体安装	法兰安装	底脚安装
r/min	N·m	kgf·m	N	kgf		r/min	N·m	kgf·m	N	kgf						
24.4	6680	681	60800	6200	1.02	29.4	5540	565	60000	6120	1.02	25 - 4D165 - EP - 60	C16		C62	C108
			60800	6200	1.06				60000	6120	1.06	25 - 4D170 - EP - 60	C16		C62	C108
			60800	6200	1.30				60000	6120	1.30	25 - 4D175 - EP - 60	C16		C62	C108
			60800	6200	1.30				60000	6120	1.57	25 - 4D180 - EP - 60	C18		C64	C110
			86000	8770	1.65				83500	8510	1.65	25 - 4E180 - EP - 60	C20		C66	C112
			86000	8770	1.74				83500	8510	2.09	25 - 4E185 - EP - 60	C20		C66	C112
			86000	8770	1.74				83500	8510	2.09	25 - 4E190 - EP - 60	C22		C68	C114
			86000	8770	1.74				83500	8510	2.09	25 - 4E195 - EP - 60	C22		C68	C114
			132000	13500	1.65				134000	13700	1.65	25 - 4F180 - EP - 60	C24		C70	C116
			132000	13500	2.06				134000	13700	2.11	25 - 4F185 - EP - 60	C24		C70	C116
			132000	13500	2.69				134000	13700	2.74	25 - 4F190 - EP - 60	C24		C70	C116
			132000	13500	2.69				134000	13700	2.97	25 - 4F195 - EP - 60	C24		C70	C116
21.6	7550	770	61000	6220	1.01	26.0	6260	638	60500	6170	1.05	25 - 4D170 - EP - 67	C16		C62	C108
			61000	6220	1.16				60500	6170	1.16	25 - 4D175 - EP - 67	C16		C62	C108
			61100	6230	1.16				60600	6180	1.39	25 - 4D180 - EP - 67	C18		C64	C110
			87200	8890	1.28				85000	8660	1.30	25 - 4E175 - EP - 67	C20		C66	C112
			87400	8910	1.54				85100	8670	1.61	25 - 4E180 - EP - 67	C20		C66	C112
			87400	8910	1.54				85100	8670	1.85	25 - 4E185 - EP - 67	C20		C66	C112
			87400	8910	1.54				85100	8670	1.85	25 - 4E190 - EP - 67	C22		C68	C114
			87400	8910	1.54				85100	8670	1.85	25 - 4E195 - EP - 67	C22		C68	C114
			130000	13300	1.62				132000	13500	1.62	25 - 4F180 - EP - 67	C24		C70	C116
			130000	13300	2.06				132000	13500	2.11	25 - 4F185 - EP - 67	C24		C70	C116
			130000	13300	2.22				132000	13500	2.22	25 - 4F190 - EP - 67	C24		C70	C116
			130000	13300	2.38				132000	13500	2.60	25 - 4F195 - EP - 67	C24		C70	C116
19.7	8260	842	57400	5850	0.87	23.8	6840	697	60900	6210	0.87	25 - 4D165 - EP - 74	C16		C62	C108
			57400	5850	1.01				60900	6210	1.05	25 - 4D170 - EP - 74	C16		C62	C108
			57400	5850	1.06				60900	6210	1.06	25 - 4D175 - EP - 74	C16		C62	C108
			57400	5850	1.06				60900	6210	1.27	25 - 4D180 - EP - 74	C18		C64	C110
			88300	9000	1.19				86200	8790	1.19	25 - 4E175 - EP - 74	C20		C66	C112
			88300	9000	1.40				86200	8790	1.62	25 - 4E180 - EP - 74	C20		C66	C112
			88300	9000	1.40				86200	8790	1.70	25 - 4E185 - EP - 74	C20		C66	C112
			88300	9000	1.40				86200	8790	1.70	25 - 4E190 - EP - 74	C22		C68	C114
			88300	9000	1.40				86200	8790	1.70	25 - 4E195 - EP - 74	C22		C68	C114
			129000	13100	1.62				131000	13400	1.62	25 - 4F180 - EP - 74	C24		C70	C116
			129000	13100	2.06				131000	13400	2.11	25 - 4F185 - EP - 74	C24		C70	C116
			129000	13100	2.18				131000	13400	2.22	25 - 4F190 - EP - 74	C24		C70	C116
			129000	13100	2.18				131000	13400	2.60	25 - 4F195 - EP - 74	C24		C70	C116

注）1. 关于选型表记载的机型型号，请参见 B5 页。但安装位置代号为 Y4、F4、G4、K4、W4（电机向下）时，本选型表不适用，请咨询本公司。
2. 输出轴许用径向负载 Pro：空心轴型为距轴端面 20mm 处、实心轴型为输出轴中央的值。负载点为上述以外时以及关于许用轴向负载的情况，请参见技术资料 F8 ～ F14 页。
3. 润滑方式根据机型不同而异。详细内容请参见技术资料 F4 页的「润滑」。
4. 上表电机转速 n1 为代表值，输出转速 n2 是根据该电机转速决定的值。电机转速的详细情况请参见电机样本。
5. 减速比为公称减速比。输出转速 n2 按实际减速比计算。（减速比 11 ～ 18 的实际减速比根据机座号而不同，因此按代表减速比计算。）实际减速比请参见 B20 页。
6. 本选型表同样适用于普通效率电机，根据中国能效标准的规定，如需购买普通效率电机，请务必且只能在 S2(120min) 或 S3（60%）工作制下使用。
7. 本表以外的其他组合、减速比也可生产，请咨询本公司。
8. 本表中记载的内容如有变更，恕不预告。

选型表

18.5 kW

频率	Hz	50Hz	60Hz
电机极数	P	4	
电机转速 n_1	r/min	1450	1750

减速比 80 ▶ 179

50Hz						60Hz						型号（参见 B5 页）								尺寸图（页）		
输出转速 n_2	输出扭矩 Tout		输出轴许用径向负载 Pro		SF	输出转速 n_2	输出扭矩 Tout		输出轴许用径向负载 Pro		SF	功率代号	-	机座号	-	辅助型号	-	减速比		轴上安装	箱体安装	法兰安装	底脚安装
r/min	N·m	kgf·m	N	kgf		r/min	N·m	kgf·m	N	kgf													
18.1	8990	916	46100	4700	0.97	21.9	7450	759	61000	6220	0.97	25	-	4D175	-	EP	-	80		C16	C62	C108
			46100	4700	0.97				61100	6230	1.17	25	-	4D180	-	EP	-	80		C18	C64	C110
			88000	8970	1.05				87100	8880	1.05	25	-	4E175	-	EP	-	80		C20	C66	C112
			88000	8970	1.29				87200	8890	1.30	25	-	4E180	-	EP	-	80		C20	C66	C112
			88000	8970	1.29				87200	8890	1.56	25	-	4E185	-	EP	-	80		C20	C66	C112
			88000	8970	1.29				87200	8890	1.56	25	-	4E190	-	EP	-	80		C22	C68	C114
			88000	8970	1.29				87200	8890	1.56	25	-	4E195	-	EP	-	80		C22	C68	C114
			128000	13000	1.30				130000	13300	1.30	25	-	4F180	-	EP	-	80		C24	C70	C116
			128000	13000	1.63				130000	13300	1.63	25	-	4F185	-	EP	-	80		C24	C70	C116
			128000	13000	1.90				130000	13300	1.90	25	-	4F190	-	EP	-	80		C24	C70	C116
			128000	13000	2.00				130000	13300	2.19	25	-	4F195	-	EP	-	80		C24	C70	C116
16.6	9830	1000	25300	2580	0.89	20.0	8140	830	58900	6000	1.07	25	-	4D180	-	EP	-	88		C18	C64	C110
			86300	8800	1.00				88200	8990	1.00	25	-	4E175	-	EP	-	88		C20	C66	C112
			86300	8800	1.18				88200	8990	1.30	25	-	4E180	-	EP	-	88		C20	C66	C112
			86300	8800	1.18				88200	8990	1.43	25	-	4E185	-	EP	-	88		C20	C66	C112
			86300	8800	1.18				88200	8990	1.43	25	-	4E190	-	EP	-	88		C22	C68	C114
			86300	8800	1.18				88200	8990	1.43	25	-	4E195	-	EP	-	88		C22	C68	C114
			126000	12800	1.30				129000	13100	1.30	25	-	4F180	-	EP	-	88		C24	C70	C116
			126000	12800	1.63				129000	13100	1.63	25	-	4F185	-	EP	-	88		C24	C70	C116
			126000	12800	1.83				129000	13100	1.90	25	-	4F190	-	EP	-	88		C24	C70	C116
			126000	12800	1.83				129000	13100	2.19	25	-	4F195	-	EP	-	88		C24	C70	C116
14.3	11400	1160	83100	8470	0.86	17.2	9450	963	87000	8870	0.86	25	-	4E175	-	EP	-	102		C20	C66	C112
			83100	8470	1.02				87000	8870	1.05	25	-	4E180	-	EP	-	102		C20	C66	C112
			83100	8470	1.02				87000	8870	1.23	25	-	4E185	-	EP	-	102		C20	C66	C112
			83100	8470	1.02				87000	8870	1.23	25	-	4E190	-	EP	-	102		C22	C68	C114
			83100	8470	1.02				87000	8870	1.23	25	-	4E195	-	EP	-	102		C22	C68	C114
			124000	12600	1.05				127000	12900	1.05	25	-	4F180	-	EP	-	102		C24	C70	C116
			124000	12600	1.30				127000	12900	1.30	25	-	4F185	-	EP	-	102		C24	C70	C116
			124000	12600	1.58				127000	12900	1.66	25	-	4F190	-	EP	-	102		C24	C70	C116
			124000	12600	1.58				127000	12900	1.91	25	-	4F195	-	EP	-	102		C24	C70	C116
12.9	12600	1280	71500	7290	0.92	15.6	10400	1060	85100	8670	1.02	25	-	4E180	-	EP	-	112		C20	C66	C112
			71500	7290	0.92				85100	8670	1.11	25	-	4E185	-	EP	-	112		C20	C66	C112
			122000	12400	1.00				125000	12700	1.02	25	-	4F180	-	EP	-	112		C24	C70	C116
			122000	12400	1.22				125000	12700	1.22	25	-	4F185	-	EP	-	112		C24	C70	C116
			122000	12400	1.31				125000	12700	1.31	25	-	4F190	-	EP	-	112		C24	C70	C116
			122000	12400	1.43				125000	12700	1.63	25	-	4F195	-	EP	-	112		C24	C70	C116
11.8	13800	1410	54900	5600	0.84	14.3	11400	1160	83100	8470	1.02	25	-	4E180	-	EP	-	123		C20	C66	C112
			54900	5600	0.84				83100	8470	1.02	25	-	4E185	-	EP	-	123		C20	C66	C112
			120000	12200	1.00				124000	12600	1.02	25	-	4F180	-	EP	-	123		C24	C70	C116
			120000	12200	1.22				124000	12600	1.22	25	-	4F185	-	EP	-	123		C24	C70	C116
			120000	12200	1.31				124000	12600	1.31	25	-	4F190	-	EP	-	123		C24	C70	C116
			120000	12200	1.31				124000	12600	1.58	25	-	4F195	-	EP	-	123		C24	C70	C116
9.63	16900	1720	114000	11600	0.82	11.6	14000	1430	119000	12100	0.82	25	-	4F180	-	EP	-	151		C24	C70	C116
			114000	11600	1.01				119000	12100	1.02	25	-	4F185	-	EP	-	151		C24	C70	C116
			114000	11600	1.06				119000	12100	1.13	25	-	4F190	-	EP	-	151		C24	C70	C116
			114000	11600	1.06				119000	12100	1.28	25	-	4F195	-	EP	-	151		C24	C70	C116
8.12	20100	2050	109000	11100	0.82	9.80	16600	1690	115000	11700	0.82	25	-	4F185	-	EP	-	179		C24	C70	C116
			109000	11100	0.90				115000	11700	0.98	25	-	4F190	-	EP	-	179		C24	C70	C116
			109000	11100	0.90				115000	11700	1.08	25	-	4F195	-	EP	-	179		C24	C70	C116

注）1. 关于选型表记载的机型型号，请参见 B5 页。但安装位置代号为 Y4、F4、G4、K4、W4（电机向下）时，本选型表不适用，请咨询本公司。
2. 输出轴许用径向负载 Pro：空心轴型为距轴端面 20mm 处、实心轴型为输出轴中央的值。负载点为上述以外时以及关于许用轴向负载的情况，请参见技术资料 F8 ～ F14 页。
3. 润滑方式根据机型不同而异。详细内容请参见技术资料 F4 页的「润滑」。
4. 上表电机转速 n1 为代表值，输出转速 n2 是根据该电机转速决定的值。电机转速的详细情况请参见电机样本。
5. 减速比为公称减速比。输出转速 n2 按实际减速比计算。（减速比 11 ～ 18 的实际减速比根据机座号而不同，因此按代表减速比计算。）实际减速比请参见 B20 页。
6. 本选型表同样适用于普通效率电机，根据中国能效标准的规定，如需购买普通效率电机，请务必且只能在 S2(120min) 或 S3（60%）工作制下使用。
7. 本表以外的其他组合、减速比也可生产，请咨询本公司。
8. 本表中记载的内容如有变更，恕不预告。

22 kW	频率	Hz	50Hz	60Hz
	电机极数	P	4	
	电机转速 n_1	r/min	1450	1750

减速比 11 ▶ 18

50Hz						60Hz						型号（参见 B5 页）								尺寸图（页）		
输出转速 n_2	输出扭矩 Tout		输出轴许用径向负载 Pro		SF	输出转速 n_2	输出扭矩 Tout		输出轴许用径向负载 Pro		SF	功率代号	-	机座号	-	辅助型号	-	减速比		轴上安装	箱体安装	法兰安装	底脚安装
r/min	N·m	kgf·m	N	kgf		r/min	N·m	kgf·m	N	kgf													
138	1400	143	18600	1900	1.15	167	1160	118	18300	1870	1.15	30	-	4B160	-	EP	-	11		C10		C56	C102
			18600	1900	1.32				18300	1870	1.32	30	-	4B165	-	EP	-	11		C10		C56	C102
			28500	2910	1.36				27600	2810	1.36	30	-	4C165	-	EP	-	11		C12		C58	C104
			28500	2910	1.89				27600	2810	1.89	30	-	4C170	-	EP	-	11	※	C14		C60	C106
			28500	2910	2.05				27600	2810	2.05	30	-	4C175	-	EP	-	11	※	C14		C60	C106
			44300	4520	1.89				42400	4320	1.89	30	-	4D170	-	EP	-	11	※	C16		C62	C108
			44300	4520	2.05				42400	4320	2.05	30	-	4D175	-	EP	-	11	※	C16		C62	C108
			44300	4520	2.43				42400	4320	2.43	30	-	4D180	-	EP	-	11	※	C18		C64	C110
			44300	4520	2.73				42400	4320	2.73	30	-	4D185	-	EP	-	11	※	C18		C64	C110
113	1710	174	18800	1920	1.15	137	1420	145	18600	1900	1.15	30	-	4B160	-	EP	-	13		C10		C56	C102
			18800	1920	1.32				18600	1900	1.32	30	-	4B165	-	EP	-	13		C10		C56	C102
			29400	3000	1.36				28500	2910	1.36	30	-	4C165	-	EP	-	13		C12		C58	C104
			29400	3000	1.89				28600	2920	1.89	30	-	4C170	-	EP	-	13	※	C14		C60	C106
			29400	3000	2.05				28600	2920	2.05	30	-	4C175	-	EP	-	13	※	C14		C60	C106
			46300	4720	1.89				44400	4530	1.89	30	-	4D170	-	EP	-	13	※	C16		C62	C108
			46300	4720	2.05				44400	4530	2.05	30	-	4D175	-	EP	-	13	※	C16		C62	C108
			46300	4720	2.43				44400	4530	2.43	30	-	4D180	-	EP	-	13	※	C18		C64	C110
			46300	4720	2.73				44400	4530	2.73	30	-	4D185	-	EP	-	13	※	C18		C64	C110
104	1870	191	18800	1920	1.15	125	1550	158	18700	1910	1.15	30	-	4B160	-	EP	-	14		C10		C56	C102
			18800	1920	1.27				18700	1910	1.32	30	-	4B165	-	EP	-	14		C10		C56	C102
			29800	3040	1.36				29000	2960	1.36	30	-	4C165	-	EP	-	14		C12		C58	C104
			29800	3040	1.89				29000	2960	1.89	30	-	4C170	-	EP	-	14	※	C14		C60	C106
			29800	3040	2.05				29000	2960	2.05	30	-	4C175	-	EP	-	14	※	C14		C60	C106
			47200	4810	1.89				45300	4620	1.89	30	-	4D170	-	EP	-	14	※	C16		C62	C108
			47200	4810	2.05				45300	4620	2.05	30	-	4D175	-	EP	-	14	※	C16		C62	C108
			47200	4810	2.43				45300	4620	2.43	30	-	4D180	-	EP	-	14	※	C18		C64	C110
			47200	4810	2.73				45300	4620	2.73	30	-	4D185	-	EP	-	14	※	C18		C64	C110
90.6	2140	218	18700	1910	1.13	109	1770	180	18800	1920	1.15	30	-	4B160	-	EP	-	16		C10		C56	C102
			18700	1910	1.13				18800	1920	1.20	30	-	4B165	-	EP	-	16		C10		C56	C102
			30300	3090	1.15				29600	3020	1.15	30	-	4C160	-	EP	-	16		C12		C58	C104
			30300	3090	1.36				29600	3020	1.36	30	-	4C165	-	EP	-	16		C12		C58	C104
			30300	3090	1.89				29600	3020	1.89	30	-	4C170	-	EP	-	16	※	C14		C60	C106
			30300	3090	2.01				29600	3020	2.05	30	-	4C175	-	EP	-	16	※	C14		C60	C106
			48500	4940	1.89				46700	4760	1.89	30	-	4D170	-	EP	-	16	※	C16		C62	C108
			48500	4940	2.05				46700	4760	2.05	30	-	4D175	-	EP	-	16	※	C16		C62	C108
			48500	4940	2.43				46700	4760	2.43	30	-	4D180	-	EP	-	16	※	C18		C64	C110
			48500	4940	2.73				46700	4760	2.73	30	-	4D185	-	EP	-	16	※	C18		C64	C110
82.9	2340	239	18700	1910	1.07	100	1940	198	18800	1920	1.10	30	-	4B160	-	EP	-	18		C10		C56	C102
			30600	3120	1.15				30000	3060	1.15	30	-	4C160	-	EP	-	18		C12		C58	C104
			30600	3120	1.36				30000	3060	1.36	30	-	4C165	-	EP	-	18		C12		C58	C104
			30600	3120	1.88				30000	3060	1.89	30	-	4C170	-	EP	-	18	※	C14		C60	C106
			30600	3120	1.88				30000	3060	2.05	30	-	4C175	-	EP	-	18	※	C14		C60	C106
			49400	5040	1.89				47600	4850	1.89	30	-	4D170	-	EP	-	18	※	C16		C62	C108
			49400	5040	2.05				47600	4850	2.05	30	-	4D175	-	EP	-	18	※	C16		C62	C108
			49400	5040	2.43				47600	4850	2.43	30	-	4D180	-	EP	-	18	※	C18		C64	C110
			49400	5040	2.73				47600	4850	2.73	30	-	4D185	-	EP	-	18	※	C18		C64	C110
			66200	6750	2.73				63300	6450	2.73	30	-	4E185	-	EP	-	18	※	C20		C66	C112

注）1. 关于选型表记载的机型型号，请参照 B5 页。但安装位置代号为 Y4、F4、G4、K4、W4（电机向下）时，本选型表不适用，请咨询本公司。另外，对于型号栏右端标有「※」记号的机型，Y2、F2、G2、K2、V2、W2 时的许用运转周期（负载时间率）为 75% ED（10 分钟周期）
2. 输出轴许用径向负载 Pro：空心轴型为距轴端面 20mm 处、实心轴型为输出轴中央的值。负载点为上述以外时以及关于许用轴向负载的情况，请参见技术资料 F8 ～ F14 页。
3. 润滑方式根据机型不同而异。详细内容请参见技术资料 F4 页的「润滑」。
4. 上表电机转速 n1 为代表值，输出转速 n2 是根据该电机转速决定的值。电机转速的详细情况请参见电机样本。
5. 减速比为公称减速比。输出转速 n2 按实际减速比计算。（减速比 11 ～ 18 的实际减速比根据机座号而不同，因此按代表减速比计算。）实际减速比请参见 B20 页。
6. 本选型表同样适用于普通效率电机，根据中国能效标准的规定，如需购买普通效率电机，请务必且只能在 S2(120min) 或 S3（60%）工作制下使用。
7. 本表以外的其他组合、减速比也可生产，请咨询本公司。
8. 本表中记载的内容如有变更，恕不预告。

选型表

22 kW

频率	Hz	50Hz	60Hz
电机极数	P	4	
电机转速 n_1	r/min	1450	1750

减速比 21 ▶ 35

50Hz						60Hz						型号（参见 B5 页）								尺寸图（页）		
输出转速 n_2	输出扭矩 Tout		输出轴许用径向负载 Pro		SF	输出转速 n_2	输出扭矩 Tout		输出轴许用径向负载 Pro		SF	功率代号	-	机座号	-	辅助型号	-	减速比		轴上安装 箱体安装	法兰安装	底脚安装
r/min	N·m	kgf·m	N	kgf		r/min	N·m	kgf·m	N	kgf												
69.0	2810	286	31100	3170	1.15	83.3	2320	236	30600	3120	1.15	30	-	4C160	-	EP	-	21		C12	C58	C104
			31100	3170	1.36				30600	3120	1.36	30	-	4C165	-	EP	-	21		C12	C58	C104
			31100	3170	1.54				30600	3120	1.54	30	-	4C170	-	EP	-	21		C14	C60	C106
			31100	3170	1.64				30600	3120	1.68	30	-	4C175	-	EP	-	21		C14	C60	C106
			51100	5210	1.68				49300	5030	1.68	30	-	4D175	-	EP	-	21		C16	C62	C108
			51100	5210	1.89				49300	5030	1.89	30	-	4D180	-	EP	-	21	※	C18	C64	C110
			51100	5210	2.05				49300	5030	2.05	30	-	4D185	-	EP	-	21	※	C18	C64	C110
			68900	7020	2.30				66100	6740	2.30	30	-	4E190	-	EP	-	21	※	C22	C68	C114
			68900	7020	2.50				66100	6740	2.50	30	-	4E195	-	EP	-	21	※	C22	C68	C114
64.7	2990	305	31100	3170	0.92	78.1	2480	253	30700	3130	0.92	30	-	4C160	-	EP	-	22		C12	C58	C104
			31100	3170	1.10				30700	3130	1.10	30	-	4C165	-	EP	-	22		C12	C58	C104
			31100	3170	1.54				30700	3130	1.54	30	-	4C170	-	EP	-	22		C14	C60	C106
			31100	3170	1.59				30700	3130	1.68	30	-	4C175	-	EP	-	22		C14	C60	C106
			51600	5260	1.68				49900	5090	1.68	30	-	4D175	-	EP	-	22		C16	C62	C108
			51700	5270	1.89				50000	5100	1.89	30	-	4D180	-	EP	-	22	※	C18	C64	C110
			51700	5270	2.05				50000	5100	2.05	30	-	4D185	-	EP	-	22	※	C18	C64	C110
			69900	7130	2.30				67000	6830	2.30	30	-	4E190	-	EP	-	22	※	C22	C68	C114
			69900	7130	2.50				67000	6830	2.50	30	-	4E195	-	EP	-	22	※	C22	C68	C114
59.2	3270	333	31300	3190	1.10	71.4	2710	276	31000	3160	1.10	30	-	4C165	-	EP	-	25		C12	C58	C104
			31300	3190	1.47				31000	3160	1.57	30	-	4C175	-	EP	-	25		C14	C60	C106
			52500	5350	1.68				50800	5180	1.68	30	-	4D175	-	EP	-	25		C16	C62	C108
			52500	5350	1.89				50800	5180	1.89	30	-	4D180	-	EP	-	25	※	C18	C64	C110
			52500	5350	2.05				50800	5180	2.05	30	-	4D185	-	EP	-	25	※	C18	C64	C110
			71200	7260	2.05				68400	6970	2.05	30	-	4E185	-	EP	-	25	※	C20	C66	C112
			71200	7260	2.30				68400	6970	2.30	30	-	4E190	-	EP	-	25	※	C22	C68	C114
			71200	7260	2.50				68400	6970	2.50	30	-	4E195	-	EP	-	25	※	C22	C68	C114
51.8	3740	381	31400	3200	1.10	62.5	3100	316	31300	3190	1.10	30	-	4C165	-	EP	-	28		C12	C58	C104
			31400	3200	1.34				31300	3190	1.37	30	-	4C170	-	EP	-	28		C14	C60	C106
			53600	5460	1.54				52000	5300	1.54	30	-	4D170	-	EP	-	28		C16	C62	C108
			53600	5460	1.68				52000	5300	1.68	30	-	4D175	-	EP	-	28		C16	C62	C108
			53600	5460	1.89				52000	5300	1.89	30	-	4D180	-	EP	-	28	※	C18	C64	C110
			53600	5460	2.05				52000	5300	2.05	30	-	4D185	-	EP	-	28	※	C18	C64	C110
			73200	7460	1.89				70400	7180	1.89	30	-	4E180	-	EP	-	28	※	C20	C66	C112
			73200	7460	2.05				70400	7180	2.05	30	-	4E185	-	EP	-	28	※	C20	C66	C112
			73200	7460	2.30				70400	7180	2.30	30	-	4E190	-	EP	-	28	※	C22	C68	C114
			73200	7460	2.50				70400	7180	2.50	30	-	4E195	-	EP	-	28	※	C22	C68	C114
			129000	13100	2.50				123000	12500	2.50	30	-	4F195	-	EP	-	28	※	C24	C70	C116
41.2	4700	479	30900	3150	1.09	49.7	3900	398	31200	3180	1.09	30	-	4C165	-	EP	-	35		C12	C58	C104
			55100	5620	1.25				53800	5480	1.25	30	-	4D170	-	EP	-	35		C16	C62	C108
			55100	5620	1.37				53800	5480	1.37	30	-	4D175	-	EP	-	35		C16	C62	C108
			55200	5630	1.81				53900	5490	1.89	30	-	4D180	-	EP	-	35	※	C18	C64	C110
			76300	7780	1.89				73700	7510	1.89	30	-	4E180	-	EP	-	35	※	C20	C66	C112
			76300	7780	2.05				73700	7510	2.05	30	-	4E185	-	EP	-	35	※	C20	C66	C112
			76300	7780	2.30				73700	7510	2.30	30	-	4E190	-	EP	-	35	※	C22	C68	C114
			76300	7780	2.38				73700	7510	2.50	30	-	4E195	-	EP	-	35	※	C22	C68	C114
			135000	13800	2.05				130000	13300	2.05	30	-	4F185	-	EP	-	35	※	C24	C70	C116
			135000	13800	2.30				130000	13300	2.30	30	-	4F190	-	EP	-	35	※	C24	C70	C116
			135000	13800	2.50				130000	13300	2.50	30	-	4F195	-	EP	-	35	※	C24	C70	C116

注）1. 关于选型表记载的机型型号，请参照 B5 页。但安装位置代号为 Y4、F4、G4、K4、W4（电机向下）时，本选型表不适用，请咨询本公司。另外，对于型号栏右端标有「※」记号的机型，Y2、F2、G2、K2、V2、W2 时的许用运转周期（负载时间率）为 75% ED（10 分钟周期）
2. 输出轴许用径向负载 Pro：空心轴型为距轴端面 20mm 处、实心轴型为输出轴中央的值。负载点为上述以外时以及关于许用轴向负载的情况，请参见技术资料 F8 ～ F14 页。
3. 润滑方式根据机型不同而异。详细内容请参见技术资料 F4 页的「润滑」。
4. 上表电机转速 n1 为代表值，输出转速 n2 是根据该电机转速决定的值。电机转速的详细情况请参见电机样本。
5. 减速比为公称减速比。输出转速 n2 按实际减速比计算。（减速比 11 ～ 18 的实际减速比根据机座号而不同，因此按代表减速比计算。）实际减速比请参见 B20 页。
6. 本选型表同样适用于普通效率电机，根据中国能效标准的规定，如需购买普通效率电机，请务必且只能在 S2(120min) 或 S3（60%）工作制下使用。
7. 本表以外的其他组合、减速比也可生产，请咨询本公司。
8. 本表中记载的内容如有变更，恕不预告。

22 kW	频率	Hz	50Hz	60Hz
	电机极数	P	4	
	电机转速 n_1	r/min	1450	1750

减速比 39 ▶ 53

50Hz						60Hz						型号（参见 B5 页）								尺寸图（页）		
输出转速 n_2	输出扭矩 Tout		输出轴许用径向负载 Pro		SF	输出转速 n_2	输出扭矩 Tout		输出轴许用径向负载 Pro		SF	功率代号	-	机座号	-	辅助型号	-	减速比		轴上安装	箱体安装	法兰安装	底脚安装
r/min	N·m	kgf·m	N	kgf		r/min	N·m	kgf·m	N	kgf													
37.7	5140	524	30700	3130	1.00	45.5	4260	434	31200	3180	1.00	30	-	4C165	-	EP	-	39		C12	C58	C104
			55700	5680	1.10				54500	5560	1.10	30	-	4D165	-	EP	-	39		C16	C62	C108
			55700	5680	1.25				54500	5560	1.25	30	-	4D170	-	EP	-	39		C16	C62	C108
			55700	5680	1.37				54500	5560	1.37	30	-	4D175	-	EP	-	39		C16	C62	C108
			55700	5680	1.67				54500	5560	1.89	30	-	4D180	-	EP	-	39		C18	C64	C110
			77500	7900	1.89				75000	7650	1.89	30	-	4E180	-	EP	-	39		C20	C66	C112
			77500	7900	2.04				75000	7650	2.05	30	-	4E185	-	EP	-	39		C20	C66	C112
			77500	7900	2.20				75000	7650	2.30	30	-	4E190	-	EP	-	39		C22	C68	C114
			77500	7900	2.20				75000	7650	2.49	30	-	4E195	-	EP	-	39		C22	C68	C114
			134000	13700	1.89				133000	13600	1.89	30	-	4F180	-	EP	-	39		C24	C70	C116
			134000	13700	2.05				133000	13600	2.05	30	-	4F185	-	EP	-	39		C24	C70	C116
			134000	13700	2.30				133000	13600	2.30	30	-	4F190	-	EP	-	39		C24	C70	C116
			134000	13700	2.50				133000	13600	2.50	30	-	4F195	-	EP	-	39		C24	C70	C116
31.9	6080	620	20100	2050	0.85	38.5	5040	514	30800	3140	0.85	30	-	4C160	-	EP	-	46		C12	C58	C104
			20100	2050	0.85				30800	3140	0.85	30	-	4C165	-	EP	-	46		C12	C58	C104
			56400	5750	1.24				55600	5670	1.24	30	-	4D170	-	EP	-	46		C16	C62	C108
			56400	5750	1.37				55600	5670	1.37	30	-	4D175	-	EP	-	46		C16	C62	C108
			56400	5750	1.43				55600	5670	1.69	30	-	4D180	-	EP	-	46		C18	C64	C110
			79600	8110	1.89				77200	7870	1.89	30	-	4E180	-	EP	-	46		C20	C66	C112
			79600	8110	1.89				77200	7870	2.04	30	-	4E185	-	EP	-	46		C20	C66	C112
			79600	8110	1.91				77200	7870	2.22	30	-	4E190	-	EP	-	46		C22	C68	C114
			79600	8110	1.91				77200	7870	2.22	30	-	4E195	-	EP	-	46		C22	C68	C114
			133000	13600	1.89				135000	13800	1.89	30	-	4F180	-	EP	-	46		C24	C70	C116
			133000	13600	2.05				135000	13800	2.05	30	-	4F185	-	EP	-	46		C24	C70	C116
			133000	13600	2.30				135000	13800	2.30	30	-	4F190	-	EP	-	46		C24	C70	C116
			133000	13600	2.50				135000	13800	2.50	30	-	4F195	-	EP	-	46		C24	C70	C116
27.6	7010	715	56800	5790	1.02	33.3	5810	592	56300	5740	1.03	30	-	4D165	-	EP	-	53		C16	C62	C108
			56800	5790	1.16				56300	5740	1.16	30	-	4D170	-	EP	-	53		C16	C62	C108
			56800	5790	1.24				56300	5740	1.24	30	-	4D175	-	EP	-	53		C16	C62	C108
			56800	5790	1.24				56200	5730	1.47	30	-	4D180	-	EP	-	53		C18	C64	C110
			81100	8270	1.37				79000	8050	1.37	30	-	4E175	-	EP	-	53		C20	C66	C112
			81100	8270	1.47				79000	8050	1.47	30	-	4E180	-	EP	-	53		C20	C66	C112
			81100	8270	1.65				79000	8050	1.77	30	-	4E185	-	EP	-	53		C20	C66	C112
			81100	8270	1.65				79000	8050	2.00	30	-	4E190	-	EP	-	53		C22	C68	C114
			81100	8270	1.65				79000	8050	2.00	30	-	4E195	-	EP	-	53		C22	C68	C114
			131000	13400	1.47				133000	13600	1.47	30	-	4F180	-	EP	-	53		C24	C70	C116
			131000	13400	1.77				133000	13600	1.77	30	-	4F185	-	EP	-	53		C24	C70	C116
			131000	13400	2.30				133000	13600	2.30	30	-	4F190	-	EP	-	53		C24	C70	C116
			131000	13400	2.50				133000	13600	2.50	30	-	4F195	-	EP	-	53		C24	C70	C116

注）1. 关于选型表记载的机型型号，请参见 B5 页。但安装位置代号为 Y4、F4、G4、K4、W4（电机向下）时，本选型表不适用，请咨询本公司。
2. 输出轴许用径向负载 Pro：空心轴型为距轴端面 20mm 处、实心轴型为输出轴中央的值。负载点为上述以外时以及关于许用轴向负载的情况，请参见技术资料 F8 ～ F14 页。
3. 润滑方式根据机型不同而异。详细内容请参见技术资料 F4 页的「润滑」。
4. 上表电机转速 n1 为代表值，输出转速 n2 是根据该电机转速决定的值。电机转速的详细情况请参见电机样本。
5. 减速比为公称减速比。输出转速 n2 按实际减速比计算。（减速比 11 ～ 18 的实际减速比根据机座号而不同，因此按代表减速比计算。）实际减速比请参见 B20 页。
6. 本选型表同样适用于普通效率电机，根据中国能效标准的规定，如需购买普通效率电机，请务必且只能在 S2(120min) 或 S3（60%）工作制下使用。
7. 本表以外的其他组合、减速比也可生产，请咨询本公司。
8. 本表中记载的内容如有变更，恕不预告。

选型表

22 kW

频率	Hz	50Hz	60Hz
电机极数	P	4	
电机转速 n_1	r/min	1450	1750

减速比 60 ▶ 80

50Hz						60Hz						型号（参见 B5 页）	尺寸图（页）		
输出转速 n_2	输出扭矩 Tout		输出轴许用径向负载 Pro		SF	输出转速 n_2	输出扭矩 Tout		输出轴许用径向负载 Pro		SF	功率代号 - 机座号 - 辅助型号 - 减速比	轴上安装	箱体安装	法兰安装	底脚安装
r/min	N·m	kgf·m	N	kgf		r/min	N·m	kgf·m	N	kgf						
24.4	7950	810	56800	5790	0.86	29.4	6590	672	56700	5780	0.86	30 - 4D165 - EP - 60	C16		C62	C108
			56800	5790	1.10				56700	5780	1.10	30 - 4D175 - EP - 60	C16		C62	C108
			56800	5790	1.10				56700	5780	1.32	30 - 4D180 - EP - 60	C18		C64	C110
			82300	8390	1.39				80500	8210	1.39	30 - 4E180 - EP - 60	C20		C66	C112
			82300	8390	1.46				80500	8210	1.76	30 - 4E185 - EP - 60	C20		C66	C112
			82300	8390	1.46				80500	8210	1.76	30 - 4E190 - EP - 60	C22		C68	C114
			82300	8390	1.46				80500	8210	1.76	30 - 4E195 - EP - 60	C22		C68	C114
			130000	13300	1.39				132000	13500	1.39	30 - 4F180 - EP - 60	C24		C70	C116
			130000	13300	1.74				132000	13500	1.77	30 - 4F185 - EP - 60	C24		C70	C116
			130000	13300	2.26				132000	13500	2.30	30 - 4F190 - EP - 60	C24		C70	C116
			130000	13300	2.26				132000	13500	2.50	30 - 4F195 - EP - 60	C24		C70	C116
21.6	8980	915	46200	4710	0.97	26.0	7440	758	56700	5780	0.97	30 - 4D175 - EP - 67	C16		C62	C108
			46200	4710	0.97				56800	5790	1.17	30 - 4D180 - EP - 67	C18		C64	C110
			83100	8470	1.07				81600	8320	1.10	30 - 4E175 - EP - 67	C20		C66	C112
			83200	8480	1.29				81700	8330	1.36	30 - 4E180 - EP - 67	C20		C66	C112
			83200	8480	1.29				81700	8330	1.56	30 - 4E185 - EP - 67	C20		C66	C112
			83200	8480	1.29				81700	8330	1.56	30 - 4E190 - EP - 67	C22		C68	C114
			83200	8480	1.29				81700	8330	1.56	30 - 4E195 - EP - 67	C22		C68	C114
			128000	13000	1.36				130000	13300	1.36	30 - 4F180 - EP - 67	C24		C70	C116
			128000	13000	1.73				130000	13300	1.77	30 - 4F185 - EP - 67	C24		C70	C116
			128000	13000	1.86				130000	13300	1.86	30 - 4F190 - EP - 67	C24		C70	C116
			128000	13000	2.00				130000	13300	2.19	30 - 4F195 - EP - 67	C24		C70	C116
19.7	9820	1000	25600	2610	0.89	23.8	8140	830	56800	5790	0.89	30 - 4D175 - EP - 74	C16		C62	C108
			25600	2610	0.89				56800	5790	1.07	30 - 4D180 - EP - 74	C18		C64	C110
			83800	8540	1.00				82500	8410	1.00	30 - 4E175 - EP - 74	C20		C66	C112
			83800	8540	1.18				82500	8410	1.36	30 - 4E180 - EP - 74	C20		C66	C112
			83800	8540	1.18				82500	8410	1.43	30 - 4E185 - EP - 74	C20		C66	C112
			83800	8540	1.18				82500	8410	1.43	30 - 4E190 - EP - 74	C22		C68	C114
			83800	8540	1.18				82500	8410	1.43	30 - 4E195 - EP - 74	C22		C68	C114
			126000	12800	1.36				129000	13100	1.36	30 - 4F180 - EP - 74	C24		C70	C116
			126000	12800	1.73				129000	13100	1.77	30 - 4F185 - EP - 74	C24		C70	C116
			126000	12800	1.83				129000	13100	1.86	30 - 4F190 - EP - 74	C24		C70	C116
			126000	12800	1.83				129000	13100	2.19	30 - 4F195 - EP - 74	C24		C70	C116
18.1	10700	1090	-	-	0.82	21.9	8860	903	48400	4930	0.99	30 - 4D180 - EP - 80	C18		C64	C110
			84000	8560	0.89				83000	8460	0.89	30 - 4E175 - EP - 80	C20		C66	C112
			84200	8580	1.08				83100	8470	1.10	30 - 4E180 - EP - 80	C20		C66	C112
			84200	8580	1.08				83100	8470	1.31	30 - 4E185 - EP - 80	C20		C66	C112
			84200	8580	1.08				83100	8470	1.31	30 - 4E190 - EP - 80	C22		C68	C114
			84200	8580	1.08				83100	8470	1.31	30 - 4E195 - EP - 80	C22		C68	C114
			125000	12700	1.10				128000	13000	1.10	30 - 4F180 - EP - 80	C24		C70	C116
			125000	12700	1.37				128000	13000	1.37	30 - 4F185 - EP - 80	C24		C70	C116
			125000	12700	1.60				128000	13000	1.60	30 - 4F190 - EP - 80	C24		C70	C116
			125000	12700	1.68				128000	13000	1.84	30 - 4F195 - EP - 80	C24		C70	C116

注）1. 关于选型表记载的机型型号，请参见 B5 页。但安装位置代号为 Y4、F4、G4、K4、W4（电机向下）时，本选型表不适用，请咨询本公司。
2. 输出轴许用径向负载 Pro：空心轴型为距轴端面 20mm 处、实心轴型为输出轴中央的值。负载点为上述以外时以及关于许用轴向负载的情况，请参见技术资料 F8 ～ F14 页。
3. 润滑方式根据机型不同而异。详细内容请参见技术资料 F4 页的「润滑」。
4. 上表电机转速 n1 为代表值，输出转速 n2 是根据该电机转速决定的值。电机转速的详细情况请参见电机样本。
5. 减速比为公称减速比。输出转速 n2 按实际减速比计算。（减速比 11 ～ 18 的实际减速比根据机座号而不同，因此按代表减速比计算。）实际减速比请参见 B20 页。
6. 本选型表同样适用于普通效率电机，根据中国能效标准的规定，如需购买普通效率电机，请务必且只能在 S2(120min) 或 S3（60%）工作制下使用。
7. 本表以外的其他组合、减速比也可生产，请咨询本公司。
8. 本表中记载的内容如有变更，恕不预告。

选型表

22 kW	频率	Hz	50Hz	60Hz
	电机极数	P	4	
	电机转速 n_1	r/min	1450	1750

减速比 88 ▶ 151

50Hz						60Hz						型号（参见 B5 页）									尺寸图（页）		
输出转速 n_2	输出扭矩 Tout		输出轴许用径向负载 Pro		SF	输出转速 n_2	输出扭矩 Tout		输出轴许用径向负载 Pro		SF	功率代号	-	机座号	-	辅助型号	-	减速比	轴上安装	箱体安装	法兰安装	底脚安装
r/min	N·m	kgf·m	N	kgf		r/min	N·m	kgf·m	N	kgf													
16.6	11700	1190	81100	8270	0.84	20.0	9690	988	83700	8530	0.84	30	-	4E175	-	EP	-	88	C20		C66	C112
			81100	8270	0.99				83700	8530	1.09	30	-	4E180	-	EP	-	88	C20		C66	C112
			81100	8270	0.99				83700	8530	1.20	30	-	4E185	-	EP	-	88	C20		C66	C112
			81100	8270	0.99				83700	8530	1.20	30	-	4E190	-	EP	-	88	C22		C68	C114
			81100	8270	0.99				83700	8530	1.20	30	-	4E195	-	EP	-	88	C22		C68	C114
			123000	12500	1.10				127000	12900	1.10	30	-	4F180	-	EP	-	88	C24		C70	C116
			123000	12500	1.37				127000	12900	1.37	30	-	4F185	-	EP	-	88	C24		C70	C116
			123000	12500	1.54				127000	12900	1.60	30	-	4F190	-	EP	-	88	C24		C70	C116
			123000	12500	1.54				127000	12900	1.84	30	-	4F195	-	EP	-	88	C24		C70	C116
14.3	13600	1390	120000	12200	0.89	17.2	11200	1140	124000	12600	0.89	30	-	4F180	-	EP	-	102	C24		C70	C116
			120000	12200	1.10				124000	12600	1.10	30	-	4F185	-	EP	-	102	C24		C70	C116
			120000	12200	1.33				124000	12600	1.40	30	-	4F190	-	EP	-	102	C24		C70	C116
			120000	12200	1.33				124000	12600	1.60	30	-	4F195	-	EP	-	102	C24		C70	C116
12.9	15000	1530	118000	12000	0.84	15.6	12400	1260	122000	12400	0.86	30	-	4F180	-	EP	-	112	C24		C70	C116
			118000	12000	1.03				122000	12400	1.03	30	-	4F185	-	EP	-	112	C24		C70	C116
			118000	12000	1.10				122000	12400	1.10	30	-	4F190	-	EP	-	112	C24		C70	C116
			118000	12000	1.20				122000	12400	1.37	30	-	4F195	-	EP	-	112	C24		C70	C116
11.8	16400	1670	115000	11700	0.84	14.3	13600	1390	120000	12200	0.86	30	-	4F180	-	EP	-	123	C24		C70	C116
			115000	11700	1.03				120000	12200	1.03	30	-	4F185	-	EP	-	123	C24		C70	C116
			115000	11700	1.10				120000	12200	1.10	30	-	4F190	-	EP	-	123	C24		C70	C116
			115000	11700	1.10				120000	12200	1.33	30	-	4F195	-	EP	-	123	C24		C70	C116
9.63	20100	2050	109000	11100	0.85	11.6	16700	1700	115000	11700	0.86	30	-	4F185	-	EP	-	151	C24		C70	C116
			109000	11100	0.90				115000	11700	0.95	30	-	4F190	-	EP	-	151	C24		C70	C116
			109000	11100	0.90				115000	11700	1.08	30	-	4F195	-	EP	-	151	C24		C70	C116

注）1. 关于选型表记载的机型型号，请参见 B5 页。但安装位置代号为 Y4、F4、G4、K4、W4（电机向下）时，本选型表不适用，请咨询本公司。
2. 输出轴许用径向负载 Pro：空心轴型为距轴端面 20mm 处、实心轴型为输出轴中央的值。负载点为上述以外时以及关于许用轴向负载的情况，请参见技术资料 F8 ～ F14 页。
3. 润滑方式根据机型不同而异。详细内容请参见技术资料 F4 页的「润滑」。
4. 上表电机转速 n1 为代表值，输出转速 n2 是根据该电机转速决定的值。电机转速的详细情况请参见电机样本。
5. 减速比为公称减速比。输出转速 n2 按实际减速比计算。（减速比 11 ～ 18 的实际减速比根据机座号而不同，因此按代表减速比计算。）实际减速比请参见 B20 页。
6. 本选型表同样适用于普通效率电机，根据中国能效标准的规定，如需购买普通效率电机，请务必且只能在 S2(120min) 或 S3（60%）工作制下使用。
7. 本表以外的其他组合、减速比也可生产，请咨询本公司。
8. 本表中记载的内容如有变更，恕不预告。

选型表

30 kW

频率	Hz	50Hz	60Hz
电机极数	P	4	
电机转速 n_1	r/min	1450	1750

减速比 11 ▶ 18

50Hz						60Hz						型号（参见 B5 页）									尺寸图（页）		
输出转速 n_2	输出扭矩 Tout		输出轴许用径向负载 Pro		SF	输出转速 n_2	输出扭矩 Tout		输出轴许用径向负载 Pro		SF	功率代号	-	机座号	-	辅助型号	-	减速比			轴上安装	箱体安装	法兰安装	底脚安装
r/min	N·m	kgf·m	N	kgf		r/min	N·m	kgf·m	N	kgf														
138	1910	195	26600	2710	1.00	167	1580	161	26000	2650	1.00	40	-	4C165	-	EP	-	11			C12		C58	C104
			26600	2710	1.38				26000	2650	1.38	40	-	4C170	-	EP	-	11		※	C14		C60	C106
			26600	2710	1.50				26000	2650	1.50	40	-	4C175	-	EP	-	11		※	C14		C60	C106
			42700	4350	1.38				41000	4180	1.38	40	-	4D170	-	EP	-	11		※	C16		C62	C108
			42700	4350	1.50				41000	4180	1.50	40	-	4D175	-	EP	-	11		※	C16		C62	C108
			42700	4350	1.78				41000	4180	1.78	40	-	4D180	-	EP	-	11		※	C18		C64	C110
			42700	4350	2.00				41000	4180	2.00	40	-	4D185	-	EP	-	11		※	C18		C64	C110
			57000	5810	2.28				54500	5560	2.28	40	-	4E190	-	EP	-	11		※	C22		C68	C114
			57000	5810	2.50				54500	5560	2.50	40	-	4E195	-	EP	-	11		※	C22		C68	C114
113	2330	238	27100	2760	1.00	137	1930	197	26600	2710	1.00	40	-	4C165	-	EP	-	13			C12		C58	C104
			27100	2760	1.38				26700	2720	1.38	40	-	4C170	-	EP	-	13		※	C14		C60	C106
			27100	2760	1.50				26700	2720	1.50	40	-	4C175	-	EP	-	13		※	C14		C60	C106
			44300	4520	1.38				42800	4360	1.38	40	-	4D170	-	EP	-	13		※	C16		C62	C108
			44300	4520	1.50				42800	4360	1.50	40	-	4D175	-	EP	-	13		※	C16		C62	C108
			44300	4520	1.78				42800	4360	1.78	40	-	4D180	-	EP	-	13		※	C18		C64	C110
			44300	4520	2.00				42800	4360	2.00	40	-	4D185	-	EP	-	13		※	C18		C64	C110
			59600	6080	2.28				57200	5830	2.28	40	-	4E190	-	EP	-	13		※	C22		C68	C114
			59600	6080	2.50				57200	5830	2.50	40	-	4E195	-	EP	-	13		※	C22		C68	C114
104	2550	260	27300	2780	1.00	125	2110	215	26900	2740	1.00	40	-	4C165	-	EP	-	14			C12		C58	C104
			27300	2780	1.38				26900	2740	1.38	40	-	4C170	-	EP	-	14		※	C14		C60	C106
			27300	2780	1.50				26900	2740	1.50	40	-	4C175	-	EP	-	14		※	C14		C60	C106
			45100	4600	1.38				43500	4430	1.38	40	-	4D170	-	EP	-	14		※	C16		C62	C108
			45100	4600	1.50				43500	4430	1.50	40	-	4D175	-	EP	-	14		※	C16		C62	C108
			45100	4600	1.78				43500	4430	1.78	40	-	4D180	-	EP	-	14		※	C18		C64	C110
			45100	4600	2.00				43500	4430	2.00	40	-	4D185	-	EP	-	14		※	C18		C64	C110
			60800	6200	2.28				58300	5940	2.28	40	-	4E190	-	EP	-	14		※	C22		C68	C114
			60800	6200	2.50				58300	5940	2.50	40	-	4E195	-	EP	-	14		※	C22		C68	C114
90.6	2910	297	27400	2790	1.00	109	2420	247	27100	2760	1.00	40	-	4C165	-	EP	-	16			C12		C58	C104
			27400	2790	1.38				27200	2770	1.38	40	-	4C170	-	EP	-	16		※	C14		C60	C106
			27400	2790	1.47				27200	2770	1.50	40	-	4C175	-	EP	-	16		※	C14		C60	C106
			46100	4700	1.38				44600	4550	1.38	40	-	4D170	-	EP	-	16		※	C16		C62	C108
			46100	4700	1.50				44600	4550	1.50	40	-	4D175	-	EP	-	16		※	C16		C62	C108
			46100	4700	1.78				44600	4550	1.78	40	-	4D180	-	EP	-	16		※	C18		C64	C110
			46100	4700	2.00				44600	4550	2.00	40	-	4D185	-	EP	-	16		※	C18		C64	C110
			62600	6380	2.28				60100	6130	2.28	40	-	4E190	-	EP	-	16		※	C22		C68	C114
			62600	6380	2.50				60100	6130	2.50	40	-	4E195	-	EP	-	16		※	C22		C68	C114
82.9	3190	325	27500	2800	1.00	100	2640	269	27300	2780	1.00	40	-	4C165	-	EP	-	18			C12		C58	C104
			27500	2800	1.38				27300	2780	1.38	40	-	4C170	-	EP	-	18		※	C14		C60	C106
			27500	2800	1.38				27300	2780	1.50	40	-	4C175	-	EP	-	18		※	C14		C60	C106
			46700	4760	1.38				45300	4620	1.38	40	-	4D170	-	EP	-	18		※	C16		C62	C108
			46700	4760	1.50				45300	4620	1.50	40	-	4D175	-	EP	-	18		※	C16		C62	C108
			46700	4760	1.78				45300	4620	1.78	40	-	4D180	-	EP	-	18		※	C18		C64	C110
			46700	4760	2.00				45300	4620	2.00	40	-	4D185	-	EP	-	18		※	C18		C64	C110
			63700	6490	2.00				61300	6250	2.00	40	-	4E185	-	EP	-	18		※	C20		C66	C112
			63700	6490	2.28				61300	6250	2.28	40	-	4E190	-	EP	-	18		※	C22		C68	C114
			63700	6490	2.50				61300	6250	2.50	40	-	4E195	-	EP	-	18		※	C22		C68	C114
			112000	11400	2.50				107000	10900	2.50	40	-	4F195	-	EP	-	18		※	C24		C70	C116

注）1. 关于选型表记载的机型型号，请参照 B5 页。但安装位置代号为 Y4、F4、G4、K4、W4（电机向下）时，本选型表不适用，请咨询本公司。另外，对于型号栏右端标有「※」记号的机型，所有安装位置代号（*1 ～ *6) 的许用运转周期（负载时间率）为 40% ED（10 分钟周期）
2. 输出轴许用径向负载 Pro：空心轴型为距轴端面 20mm 处、实心轴型为输出轴中央的值。负载点为上述以外时以及关于许用轴向负载的情况，请参见技术资料 F8 ～ F14 页。
3. 润滑方式根据机型不同而异。详细内容请参见技术资料 F4 页的「润滑」。
4. 上表电机转速 n1 为代表值，输出转速 n2 是根据该电机转速决定的值。电机转速的详细情况请参见电机样本。
5. 减速比为公称减速比。输出转速 n2 按实际减速比计算。（减速比 11 ～ 18 的实际减速比根据机座号而不同，因此按代表减速比计算。）实际减速比请参见 B20 页。
6. 本选型表同样适用于普通效率电机，根据中国能效标准的规定，如需购买普通效率电机，请务必且只能在 S2(120min) 或 S3（60%）工作制下使用。
7. 本表以外的其他组合、减速比也可生产，请咨询本公司。
8. 本表中记载的内容如有变更，恕不预告。

30 kW	频率	Hz	50Hz	60Hz
	电机极数	P	4	
	电机转速 n_1	r/min	1450	1750

减速比 21 ▶ 39

50Hz						60Hz						型号（参见 B5 页）								尺寸图（页）		
输出转速 n_2	输出扭矩 Tout		输出轴许用径向负载 Pro		SF	输出转速 n_2	输出扭矩 Tout		输出轴许用径向负载 Pro		SF	功率代号	-	机座号	-	辅助型号	-	减速比		轴上安装	箱体安装	法兰安装	底脚安装
r/min	N·m	kgf·m	N	kgf		r/min	N·m	kgf·m	N	kgf													
69.0	3830	390	27300	2780	1.00	83.3	3170	323	27500	2800	1.00	40	-	4C165	-	EP	-	21		C12		C58	C104
			47900	4880	1.23				46700	4760	1.23	40	-	4D175	-	EP	-	21		C16		C62	C108
			47900	4880	1.38				46700	4760	1.38	40	-	4D180	-	EP	-	21	※	C18		C64	C110
			47900	4880	1.50				46700	4760	1.50	40	-	4D185	-	EP	-	21	※	C18		C64	C110
			66000	6730	1.69				63600	6480	1.69	40	-	4E190	-	EP	-	21	※	C22		C68	C114
			66000	6730	1.83				63600	6480	1.83	40	-	4E195	-	EP	-	21	※	C22		C68	C114
64.7	4080	416	27100	2760	1.13	78.1	3380	345	27400	2790	1.13	40	-	4C170	-	EP	-	22		C14		C60	C106
			27100	2760	1.16				27400	2790	1.23	40	-	4C175	-	EP	-	22		C14		C60	C106
			48200	4910	1.23				47000	4790	1.23	40	-	4D175	-	EP	-	22		C16		C62	C108
			48200	4910	1.38				47100	4800	1.38	40	-	4D180	-	EP	-	22	※	C18		C64	C110
			48200	4910	1.50				47100	4800	1.50	40	-	4D185	-	EP	-	22	※	C18		C64	C110
			66700	6800	1.69				64400	6560	1.69	40	-	4E190	-	EP	-	22	※	C22		C68	C114
			66700	6800	1.83				64400	6560	1.83	40	-	4E195	-	EP	-	22	※	C22		C68	C114
59.2	4460	455	48700	4960	1.13	71.4	3700	377	47700	4860	1.13	40	-	4D170	-	EP	-	25		C16		C62	C108
			48700	4960	1.23				47700	4860	1.23	40	-	4D175	-	EP	-	25		C16		C62	C108
			48700	4960	1.38				47700	4860	1.38	40	-	4D180	-	EP	-	25	※	C18		C64	C110
			48700	4960	1.50				47700	4860	1.50	40	-	4D185	-	EP	-	25	※	C18		C64	C110
			67800	6910	1.50				65600	6690	1.50	40	-	4E185	-	EP	-	25	※	C20		C66	C112
			67800	6910	1.69				65600	6690	1.69	40	-	4E190	-	EP	-	25	※	C22		C68	C114
			67800	6910	1.83				65600	6690	1.83	40	-	4E195	-	EP	-	25	※	C22		C68	C114
51.8	5100	520	26300	2680	0.98	62.5	4230	431	27100	2760	1.01	40	-	4C170	-	EP	-	28		C14		C60	C106
			49300	5030	1.13				48400	4930	1.13	40	-	4D170	-	EP	-	28		C16		C62	C108
			49300	5030	1.23				48400	4930	1.23	40	-	4D175	-	EP	-	28		C16		C62	C108
			49300	5030	1.38				48400	4930	1.38	40	-	4D180	-	EP	-	28	※	C18		C64	C110
			49300	5030	1.50				48400	4930	1.50	40	-	4D185	-	EP	-	28	※	C18		C64	C110
			69200	7050	1.38				67100	6840	1.38	40	-	4E180	-	EP	-	28	※	C20		C66	C112
			69200	7050	1.50				67100	6840	1.50	40	-	4E185	-	EP	-	28	※	C20		C66	C112
			69200	7050	1.69				67100	6840	1.69	40	-	4E190	-	EP	-	28	※	C22		C68	C114
			69200	7050	1.83				67100	6840	1.83	40	-	4E195	-	EP	-	28	※	C22		C68	C114
			126000	12800	1.83				120000	12200	1.83	40	-	4F195	-	EP	-	28	※	C24		C70	C116
41.2	6410	653	49600	5060	1.00	49.7	5310	541	49300	5030	1.00	40	-	4D175	-	EP	-	35		C16		C62	C108
			49700	5070	1.33				49400	5040	1.38	40	-	4D180	-	EP	-	35	※	C18		C64	C110
			71400	7280	1.38				69600	7090	1.38	40	-	4E180	-	EP	-	35	※	C20		C66	C112
			71400	7280	1.50				69600	7090	1.50	40	-	4E185	-	EP	-	35	※	C20		C66	C112
			71400	7280	1.68				69600	7090	1.69	40	-	4E190	-	EP	-	35	※	C22		C68	C114
			71400	7280	1.75				69600	7090	1.83	40	-	4E195	-	EP	-	35	※	C22		C68	C114
			132000	13500	1.50				127000	12900	1.50	40	-	4F185	-	EP	-	35	※	C24		C70	C116
			132000	13500	1.69				127000	12900	1.69	40	-	4F190	-	EP	-	35	※	C24		C70	C116
			132000	13500	1.83				127000	12900	1.83	40	-	4F195	-	EP	-	35	※	C24		C70	C116
37.7	7010	715	49800	5080	1.00	45.5	5810	592	49600	5060	1.00	40	-	4D175	-	EP	-	39		C16		C62	C108
			49800	5080	1.22				49600	5060	1.38	40	-	4D180	-	EP	-	39		C18		C64	C110
			72100	7350	1.38				70500	7190	1.38	40	-	4E180	-	EP	-	39		C20		C66	C112
			72100	7350	1.50				70500	7190	1.50	40	-	4E185	-	EP	-	39		C20		C66	C112
			72100	7350	1.61				70500	7190	1.69	40	-	4E190	-	EP	-	39		C22		C68	C114
			72100	7350	1.61				70500	7190	1.82	40	-	4E195	-	EP	-	39		C22		C68	C114
			131000	13400	1.38				129000	13100	1.38	40	-	4F180	-	EP	-	39		C24		C70	C116
			131000	13400	1.50				129000	13100	1.50	40	-	4F185	-	EP	-	39		C24		C70	C116
			131000	13400	1.69				129000	13100	1.69	40	-	4F190	-	EP	-	39		C24		C70	C116
			131000	13400	1.83				129000	13100	1.83	40	-	4F195	-	EP	-	39		C24		C70	C116

注）1. 关于选型表记载的机型型号，请参照 B5 页。但安装位置代号为 Y4、F4、G4、K4、W4（电机向下）时，本选型表不适用，请咨询本公司。另外，对于型号栏右端标有「※」记号的机型，所有安装位置代号（*1 ～ *6) 的许用运转周期（负载时间率）为 40% ED（10 分钟周期）
2. 输出轴许用径向负载 Pro：空心轴型为距轴端面 20mm 处、实心轴型为输出轴中央的值。负载点为上述以外时以及关于许用轴向负载的情况，请参见技术资料 F8 ～ F14 页。
3. 润滑方式根据机型不同而异。详细内容请参见技术资料 F4 页的「润滑」。
4. 上表电机转速 n1 为代表值，输出转速 n2 是根据该电机转速决定的值。电机转速的详细情况请参见电机样本。
5. 减速比为公称减速比。输出转速 n2 按实际减速比计算。（减速比 11 ～ 18 的实际减速比根据机座号而不同，因此按代表减速比计算。）实际减速比请参见 B20 页。
6. 本选型表同样适用于普通效率电机，根据中国能效标准的规定，如需购买普通效率电机，请务必且只能在 S2(120min) 或 S3（60%）工作制下使用。
7. 本表以外的其他组合、减速比也可生产，请咨询本公司。
8. 本表中记载的内容如有变更，恕不预告。

选型表

30 kW

频率	Hz	50Hz	60Hz
电机极数	P	4	
电机转速 n_1	r/min	1450	1750

减速比 46 ▶ 67

50Hz						60Hz						型号（参见 B5 页）								尺寸图（页）		
输出转速 n_2	输出扭矩 Tout		输出轴许用径向负载 Pro		SF	输出转速 n_2	输出扭矩 Tout		输出轴许用径向负载 Pro		SF	功率代号	-	机座号	-	辅助型号	-	减速比		轴箱体上安装	法兰安装	底脚安装
r/min	N·m	kgf·m	N	kgf		r/min	N·m	kgf·m	N	kgf												
31.9	8290	845	49400	5040	1.00	38.5	6870	700	49800	5080	1.00	40	-	4D175	-	EP	-	46		C16	C62	C108
			49400	5040	1.05				49800	5080	1.24	40	-	4D180	-	EP	-	46		C18	C64	C110
			73200	7460	1.38				72000	7340	1.38	40	-	4E180	-	EP	-	46		C20	C66	C112
			73200	7460	1.39				72000	7340	1.50	40	-	4E185	-	EP	-	46		C20	C66	C112
			73200	7460	1.40				72000	7340	1.63	40	-	4E190	-	EP	-	46		C22	C68	C114
			73200	7460	1.40				72000	7340	1.63	40	-	4E195	-	EP	-	46		C22	C68	C114
			129000	13100	1.38				131000	13400	1.38	40	-	4F180	-	EP	-	46		C24	C70	C116
			129000	13100	1.50				131000	13400	1.50	40	-	4F185	-	EP	-	46		C24	C70	C116
			129000	13100	1.69				131000	13400	1.69	40	-	4F190	-	EP	-	46		C24	C70	C116
			129000	13100	1.83				131000	13400	1.83	40	-	4F195	-	EP	-	46		C24	C70	C116
27.6	9560	975	33500	3410	0.91	33.3	7920	807	49600	5060	0.91	40	-	4D175	-	EP	-	53		C16	C62	C108
			33500	3410	0.91				49600	5060	1.08	40	-	4D180	-	EP	-	53		C18	C64	C110
			73800	7520	1.00				72900	7430	1.00	40	-	4E175	-	EP	-	53		C20	C66	C112
			73800	7520	1.08				72900	7430	1.08	40	-	4E180	-	EP	-	53		C20	C66	C112
			73800	7520	1.21				72900	7430	1.30	40	-	4E185	-	EP	-	53		C20	C66	C112
			73800	7520	1.21				72900	7430	1.46	40	-	4E190	-	EP	-	53		C22	C68	C114
			73800	7520	1.21				72900	7430	1.46	40	-	4E195	-	EP	-	53		C22	C68	C114
			127000	12900	1.08				130000	13300	1.08	40	-	4F180	-	EP	-	53		C24	C70	C116
			127000	12900	1.30				130000	13300	1.30	40	-	4F185	-	EP	-	53		C24	C70	C116
			127000	12900	1.69				130000	13300	1.69	40	-	4F190	-	EP	-	53		C24	C70	C116
			127000	12900	1.83				130000	13300	1.83	40	-	4F195	-	EP	-	53		C24	C70	C116
24.4	10800	1100	74000	7540	0.80	29.4	8980	915	73600	7500	0.80	40	-	4E175	-	EP	-	60		C20	C66	C112
			74000	7540	1.02				73600	7500	1.02	40	-	4E180	-	EP	-	60		C20	C66	C112
			74000	7540	1.07				73600	7500	1.29	40	-	4E185	-	EP	-	60		C20	C66	C112
			74000	7540	1.07				73600	7500	1.29	40	-	4E190	-	EP	-	60		C22	C68	C114
			74000	7540	1.07				73600	7500	1.29	40	-	4E195	-	EP	-	60		C22	C68	C114
			125000	12700	1.02				128000	13000	1.02	40	-	4F180	-	EP	-	60		C24	C70	C116
			125000	12700	1.27				128000	13000	1.30	40	-	4F185	-	EP	-	60		C24	C70	C116
			125000	12700	1.66				128000	13000	1.69	40	-	4F190	-	EP	-	60		C24	C70	C116
			125000	12700	1.66				128000	13000	1.83	40	-	4F195	-	EP	-	60		C24	C70	C116
21.6	12200	1240	73800	7520	0.95	26.0	10100	1030	73900	7530	1.00	40	-	4E180	-	EP	-	67		C20	C66	C112
			73800	7520	0.95				73900	7530	1.15	40	-	4E185	-	EP	-	67		C20	C66	C112
			73800	7520	0.95				73900	7530	1.15	40	-	4E190	-	EP	-	67		C22	C68	C114
			73800	7520	0.95				73900	7530	1.15	40	-	4E195	-	EP	-	67		C22	C68	C114
			122000	12400	1.00				126000	12800	1.00	40	-	4F180	-	EP	-	67		C24	C70	C116
			122000	12400	1.27				126000	12800	1.30	40	-	4F185	-	EP	-	67		C24	C70	C116
			122000	12400	1.37				126000	12800	1.37	40	-	4F190	-	EP	-	67		C24	C70	C116
			122000	12400	1.47				126000	12800	1.60	40	-	4F195	-	EP	-	67		C24	C70	C116

注）1. 关于选型表记载的机型型号，请参照 B5 页。但安装位置代号为 Y4、F4、G4、K4、W4（电机向下）时，本选型表不适用，请咨询本公司。
2. 输出轴许用径向负载 Pro：空心轴型为距轴端面 20mm 处、实心轴型为输出轴中央的值。负载点为上述以外时以及关于许用轴向负载的情况，请参见技术资料 F8 ～ F14 页。
3. 润滑方式根据机型不同而异。详细内容请参见技术资料 F4 页的「润滑」。
4. 上表电机转速 n1 为代表值，输出转速 n2 是根据该电机转速决定的值。电机转速的详细情况请参见电机样本。
5. 减速比为公称减速比。输出转速 n2 按实际减速比计算。（减速比 11 ～ 18 的实际减速比根据机座号而不同，因此按代表减速比计算。）实际减速比请参见 B20 页。
6. 本选型表同样适用于普通效率电机，根据中国能效标准的规定，如需购买普通效率电机，请务必且只能在 S2(120min) 或 S3（60%）工作制下使用。
7. 本表以外的其他组合、减速比也可生产，请咨询本公司。
8. 本表中记载的内容如有变更，恕不预告。

30 kW	频率	Hz	50Hz	60Hz
	电机极数	P	4	
	电机转速 n_1	r/min	1450	1750

减速比 74 ▶ 112

50Hz						60Hz						型号（参见 B5 页）									尺寸图（页）		
输出转速 n_2	输出扭矩 Tout		输出轴许用径向负载 Pro		SF	输出转速 n_2	输出扭矩 Tout		输出轴许用径向负载 Pro		SF	功率代号	-	机座号	-	辅助型号	-	减速比	轴上安装	箱体安装	法兰安装	底脚安装
r/min	N·m	kgf·m	N	kgf		r/min	N·m	kgf·m	N	kgf													
19.7	13400	1370	120000	12200	1.00	23.8	11100	1130	124000	12600	1.00	40	-	4F180	-	EP	-	74	C24		C70	C116	
			120000	12200	1.27				124000	12600	1.30	40	-	4F185	-	EP	-	74	C24		C70	C116	
			120000	12200	1.34				124000	12600	1.37	40	-	4F190	-	EP	-	74	C24		C70	C116	
			120000	12200	1.34				124000	12600	1.60	40	-	4F195	-	EP	-	74	C24		C70	C116	
18.1	14600	1490	118000	12000	0.80	21.9	12100	1230	123000	12500	0.80	40	-	4F180	-	EP	-	80	C24		C70	C116	
			118000	12000	1.00				123000	12500	1.00	40	-	4F185	-	EP	-	80	C24		C70	C116	
			118000	12000	1.17				123000	12500	1.17	40	-	4F190	-	EP	-	80	C24		C70	C116	
			118000	12000	1.24				123000	12500	1.35	40	-	4F195	-	EP	-	80	C24		C70	C116	
16.6	15900	1620	116000	11800	0.80	20.0	13200	1350	121000	12300	0.80	40	-	4F180	-	EP	-	88	C24		C70	C116	
			116000	11800	1.00				121000	12300	1.00	40	-	4F185	-	EP	-	88	C24		C70	C116	
			116000	11800	1.13				121000	12300	1.17	40	-	4F190	-	EP	-	88	C24		C70	C116	
			116000	11800	1.13				121000	12300	1.35	40	-	4F195	-	EP	-	88	C24		C70	C116	
14.3	18500	1890	112000	11400	0.80	17.2	15300	1560	117000	11900	0.80	40	-	4F185	-	EP	-	102	C24		C70	C116	
			112000	11400	0.97				117000	11900	1.02	40	-	4F190	-	EP	-	102	C24		C70	C116	
			112000	11400	0.97				117000	11900	1.17	40	-	4F195	-	EP	-	102	C24		C70	C116	
12.9	20400	2080	108000	11000	0.81	15.6	16900	1720	114000	11600	0.81	40	-	4F190	-	EP	-	112	C24		C70	C116	
			108000	11000	0.88				114000	11600	1.00	40	-	4F195	-	EP	-	112	C24		C70	C116	

注）1. 关于选型表记载的机型型号，请参照 B5 页。但安装位置代号为 Y4、F4、G4、K4、W4（电机向下）时，本选型表不适用，请咨询本公司。
2. 输出轴许用径向负载 Pro：空心轴型为距轴端面 20mm 处、实心轴型为输出轴中央的值。负载点为上述以外时以及关于许用轴向负载的情况，请参见技术资料 F8 ～ F14 页。
3. 润滑方式根据机型不同而异。详细内容请参见技术资料 F4 页的「润滑」。
4. 上表电机转速 n1 为代表值，输出转速 n2 是根据该电机转速决定的值。电机转速的详细情况请参见电机样本。
5. 减速比为公称减速比。输出转速 n2 按实际减速比计算。（减速比 11 ～ 18 的实际减速比根据机座号而不同，因此按代表减速比计算。）实际减速比请参见 B20 页。
6. 本选型表同样适用于普通效率电机，根据中国能效标准的规定，如需购买普通效率电机，请务必且只能在 S2(120min) 或 S3（60%）工作制下使用。
7. 本表以外的其他组合、减速比也可生产，请咨询本公司。
8. 本表中记载的内容如有变更，恕不预告。

选型表

37 kW

频率	Hz	50Hz	60Hz
电机极数	P	4	
电机转速 n_1	r/min	1450	1750

减速比 11 ▶ 21

50Hz						60Hz						型号（参见 B5 页）									尺寸图（页）		
输出转速 n_2	输出扭矩 Tout		输出轴许用径向负载 Pro		SF	输出转速 n_2	输出扭矩 Tout		输出轴许用径向负载 Pro		SF	功率代号	-	机座号	-	辅助型号	-	减速比			轴上安装	箱体安装	法兰安装	底脚安装
r/min	N·m	kgf·m	N	kgf		r/min	N·m	kgf·m	N	kgf														
138	2360	241	25000	2550	1.12	167	1950	199	24600	2510	1.12	50	-	4C170	-	EP	-	11		※	C14		C60	C106
			25000	2550	1.22				24600	2510	1.22	50	-	4C175	-	EP	-	11		※	C14		C60	C106
			41300	4210	1.12				39900	4070	1.12	50	-	4D170	-	EP	-	11		※	C16		C62	C108
			41300	4210	1.22				39900	4070	1.22	50	-	4D175	-	EP	-	11		※	C16		C62	C108
			41300	4210	1.44				39900	4070	1.44	50	-	4D180	-	EP	-	11		※	C18		C64	C110
			41300	4210	1.62				39900	4070	1.62	50	-	4D185	-	EP	-	11		※	C18		C64	C110
			55700	5680	1.85				53500	5450	1.85	50	-	4E190	-	EP	-	11		※	C22		C68	C114
			55700	5680	2.03				53500	5450	2.03	50	-	4E195	-	EP	-	11		※	C22		C68	C114
113	2880	294	25100	2560	1.12	137	2380	243	25000	2550	1.12	50	-	4C170	-	EP	-	13		※	C14		C60	C106
			25100	2560	1.22				25000	2550	1.22	50	-	4C175	-	EP	-	13		※	C14		C60	C106
			42600	4340	1.12				41300	4210	1.12	50	-	4D170	-	EP	-	13		※	C16		C62	C108
			42600	4340	1.22				41300	4210	1.22	50	-	4D175	-	EP	-	13		※	C16		C62	C108
			42600	4340	1.44				41300	4210	1.44	50	-	4D180	-	EP	-	13		※	C18		C64	C110
			42600	4340	1.62				41300	4210	1.62	50	-	4D185	-	EP	-	13		※	C18		C64	C110
			58100	5920	1.85				55900	5700	1.85	50	-	4E190	-	EP	-	13		※	C22		C68	C114
			58100	5920	2.03				55900	5700	2.03	50	-	4E195	-	EP	-	13		※	C22		C68	C114
104	3150	321	25100	2560	1.12	125	2610	266	25100	2560	1.12	50	-	4C170	-	EP	-	14		※	C14		C60	C106
			25100	2560	1.22				25100	2560	1.22	50	-	4C175	-	EP	-	14		※	C14		C60	C106
			43200	4400	1.12				42000	4280	1.12	50	-	4D170	-	EP	-	14		※	C16		C62	C108
			43200	4400	1.22				42000	4280	1.22	50	-	4D175	-	EP	-	14		※	C16		C62	C108
			43200	4400	1.44				42000	4280	1.44	50	-	4D180	-	EP	-	14		※	C18		C64	C110
			43200	4400	1.62				42000	4280	1.62	50	-	4D185	-	EP	-	14		※	C18		C64	C110
			59100	6020	1.85				56900	5800	1.85	50	-	4E190	-	EP	-	14		※	C22		C68	C114
			59100	6020	2.03				56900	5800	2.03	50	-	4E195	-	EP	-	14		※	C22		C68	C114
90.6	3590	366	24900	2540	1.12	109	2980	304	25100	2560	1.12	50	-	4C170	-	EP	-	16		※	C14		C60	C106
			24900	2540	1.19				25100	2560	1.22	50	-	4C175	-	EP	-	16		※	C14		C60	C106
			43900	4480	1.12				42800	4360	1.12	50	-	4D170	-	EP	-	16		※	C16		C62	C108
			43900	4480	1.22				42800	4360	1.22	50	-	4D175	-	EP	-	16		※	C16		C62	C108
			43900	4480	1.44				42800	4360	1.44	50	-	4D180	-	EP	-	16		※	C18		C64	C110
			43900	4480	1.62				42800	4360	1.62	50	-	4D185	-	EP	-	16		※	C18		C64	C110
			60600	6180	1.85				58500	5960	1.85	50	-	4E190	-	EP	-	16		※	C22		C68	C114
			60600	6180	2.03				58500	5960	2.03	50	-	4E195	-	EP	-	16		※	C22		C68	C114
82.9	3930	401	24700	2520	1.12	100	3260	332	25000	2550	1.12	50	-	4C170	-	EP	-	18		※	C14		C60	C106
			24700	2520	1.12				25000	2550	1.22	50	-	4C175	-	EP	-	18		※	C14		C60	C106
			44400	4530	1.12				43400	4420	1.12	50	-	4D170	-	EP	-	18		※	C16		C62	C108
			44400	4530	1.22				43400	4420	1.22	50	-	4D175	-	EP	-	18		※	C16		C62	C108
			44400	4530	1.44				43400	4420	1.44	50	-	4D180	-	EP	-	18		※	C18		C64	C110
			44400	4530	1.62				43400	4420	1.62	50	-	4D185	-	EP	-	18		※	C18		C64	C110
			61600	6280	1.62				59500	6070	1.62	50	-	4E185	-	EP	-	18		※	C20		C66	C112
			61600	6280	1.85				59500	6070	1.85	50	-	4E190	-	EP	-	18		※	C22		C68	C114
			61600	6280	2.03				59500	6070	2.03	50	-	4E195	-	EP	-	18		※	C22		C68	C114
			110000	11200	2.03				106000	10800	2.03	50	-	4F195	-	EP	-	18		※	C24		C70	C116
69.0	4720	481	45100	4600	1.12	83.3	3910	399	44300	4520	1.12	50	-	4D180	-	EP	-	21		※	C18		C64	C110
			45100	4600	1.22				44300	4520	1.22	50	-	4D185	-	EP	-	21		※	C18		C64	C110
			63400	6460	1.37				61500	6270	1.37	50	-	4E190	-	EP	-	21		※	C22		C68	C114
			63400	6460	1.49				61500	6270	1.49	50	-	4E195	-	EP	-	21		※	C22		C68	C114

注）1. 关于选型表记载的机型型号，请参照 B5 页。但安装位置代号为 Y4、F4、G4、K4、W4（电机向下）时，本选型表不适用，请咨询本公司。另外，对于型号栏右端标有「※」记号的机型，所有安装位置代号（*1 ～ *6) 的许用运转周期（负载时间率）为 40% ED（10 分钟周期）
2. 输出轴许用径向负载 Pro：空心轴型为距轴端面 20mm 处、实心轴型为输出轴中央的值。负载点为上述以外时以及关于许用轴向负载的情况，请参见技术资料 F8 ～ F14 页。
3. 润滑方式根据机型不同而异。详细内容请参见技术资料 F4 页的「润滑」。
4. 上表电机转速 n1 为代表值，输出转速 n2 是根据该电机转速决定的值。电机转速的详细情况请参见电机样本。
5. 减速比为公称减速比。输出转速 n2 按实际减速比计算。（减速比 11 ～ 18 的实际减速比根据机座号而不同，因此按代表减速比计算。）实际减速比请参见 B20 页。
6. 本选型表同样适用于普通效率电机，根据中国能效标准的规定，如需购买普通效率电机，请务必且只能在 S2(120min) 或 S3（60%）工作制下使用。
7. 本表以外的其他组合、减速比也可生产，请咨询本公司。
8. 本表中记载的内容如有变更，恕不预告。

37 kW	频率	Hz	50Hz	60Hz
	电机极数	P	4	
	电机转速 n_1	r/min	1450	1750

减速比 22 ▶ 53

50Hz						60Hz						型号（参见 B5 页）								尺寸图（页）		
输出转速 n_2	输出扭矩 Tout		输出轴许用径向负载 Pro		SF	输出转速 n_2	输出扭矩 Tout		输出轴许用径向负载 Pro		SF	功率代号	-	机座号	-	辅助型号	-	减速比		轴上安装	箱体安装	法兰安装	底脚安装
r/min	N·m	kgf·m	N	kgf		r/min	N·m	kgf·m	N	kgf													
64.7	5030	513	45200	4610	1.12	78.1	4170	425	44600	4550	1.12	50	-	4D180	-	EP	-	22	※	C18	C64	C110
			45200	4610	1.22				44600	4550	1.22	50	-	4D185	-	EP	-	22	※	C18	C64	C110
			64000	6520	1.37				62200	6340	1.37	50	-	4E190	-	EP	-	22	※	C22	C68	C114
			64000	6520	1.49				62200	6340	1.49	50	-	4E195	-	EP	-	22	※	C22	C68	C114
59.2	5500	561	45400	4630	1.12	71.4	4560	465	45000	4590	1.12	50	-	4D180	-	EP	-	25	※	C18	C64	C110
			45400	4630	1.22				45000	4590	1.22	50	-	4D185	-	EP	-	25	※	C18	C64	C110
			64800	6610	1.22				63100	6430	1.22	50	-	4E185	-	EP	-	25	※	C20	C66	C112
			64800	6610	1.37				63100	6430	1.37	50	-	4E190	-	EP	-	25	※	C22	C68	C114
51.8	6290	641	45500	4640	1.12	62.5	5210	531	45300	4620	1.12	50	-	4D180	-	EP	-	28	※	C18	C64	C110
			45500	4640	1.22				45300	4620	1.22	50	-	4D185	-	EP	-	28	※	C18	C64	C110
			65800	6710	1.12				64300	6550	1.12	50	-	4E180	-	EP	-	28	※	C20	C66	C112
			65800	6710	1.22				64300	6550	1.22	50	-	4E185	-	EP	-	28	※	C20	C66	C112
			65800	6710	1.37				64300	6550	1.37	50	-	4E190	-	EP	-	28	※	C22	C68	C114
			65800	6710	1.49				64300	6550	1.49	50	-	4E195	-	EP	-	28	※	C22	C68	C114
			123000	12500	1.49				118000	12000	1.49	50	-	4F195	-	EP	-	28	※	C24	C70	C116
41.2	7910	806	45000	4590	1.08	49.7	6550	668	45400	4630	1.12	50	-	4D180	-	EP	-	35	※	C18	C64	C110
			67100	6840	1.12				66100	6740	1.12	50	-	4E180	-	EP	-	35	※	C20	C66	C112
			67100	6840	1.22				66100	6740	1.22	50	-	4E185	-	EP	-	35	※	C20	C66	C112
			67100	6840	1.37				66100	6740	1.37	50	-	4E190	-	EP	-	35	※	C22	C68	C114
			67100	6840	1.42				66100	6740	1.49	50	-	4E195	-	EP	-	35	※	C22	C68	C114
			128000	13000	1.22				123000	12500	1.22	50	-	4F185	-	EP	-	35	※	C24	C70	C116
			128000	13000	1.37				123000	12500	1.37	50	-	4F190	-	EP	-	35	※	C24	C70	C116
			128000	13000	1.49				123000	12500	1.49	50	-	4F195	-	EP	-	35	※	C24	C70	C116
37.7	8650	882	44600	4550	0.99	45.5	7170	731	45300	4620	1.12	50	-	4D180	-	EP	-	39		C18	C64	C110
			67400	6870	1.12				66600	6790	1.12	50	-	4E180	-	EP	-	39		C20	C66	C112
			67400	6870	1.21				66600	6790	1.22	50	-	4E185	-	EP	-	39		C20	C66	C112
			67400	6870	1.31				66600	6790	1.37	50	-	4E190	-	EP	-	39		C22	C68	C114
			67400	6870	1.31				66600	6790	1.48	50	-	4E195	-	EP	-	39		C22	C68	C114
			128000	13000	1.12				126000	12800	1.12	50	-	4F180	-	EP	-	39		C24	C70	C116
			128000	13000	1.22				126000	12800	1.22	50	-	4F185	-	EP	-	39		C24	C70	C116
			128000	13000	1.37				126000	12800	1.37	50	-	4F190	-	EP	-	39		C24	C70	C116
			128000	13000	1.49				126000	12800	1.49	50	-	4F195	-	EP	-	39		C24	C70	C116
31.9	10200	1040	67600	6890	1.12	38.5	8470	863	67300	6860	1.12	50	-	4E180	-	EP	-	46		C20	C66	C112
			67600	6890	1.13				67300	6860	1.22	50	-	4E185	-	EP	-	46		C20	C66	C112
			67600	6890	1.14				67300	6860	1.32	50	-	4E190	-	EP	-	46		C22	C68	C114
			67600	6890	1.14				67300	6860	1.32	50	-	4E195	-	EP	-	46		C22	C68	C114
			126000	12800	1.12				129000	13100	1.12	50	-	4F180	-	EP	-	46		C24	C70	C116
			126000	12800	1.22				129000	13100	1.22	50	-	4F185	-	EP	-	46		C24	C70	C116
			126000	12800	1.37				129000	13100	1.37	50	-	4F190	-	EP	-	46		C24	C70	C116
			126000	12800	1.49				129000	13100	1.49	50	-	4F195	-	EP	-	46		C24	C70	C116
27.6	11800	1200	67300	6860	0.87	33.3	9770	996	67600	6890	0.88	50	-	4E180	-	EP	-	53		C20	C66	C112
			67300	6860	0.98				67600	6890	1.05	50	-	4E185	-	EP	-	53		C20	C66	C112
			67300	6860	0.98				67600	6890	1.19	50	-	4E190	-	EP	-	53		C22	C68	C114
			67300	6860	0.98				67600	6890	1.19	50	-	4E195	-	EP	-	53		C22	C68	C114
			123000	12500	0.88				126000	12800	0.88	50	-	4F180	-	EP	-	53		C24	C70	C116
			123000	12500	1.05				126000	12800	1.05	50	-	4F185	-	EP	-	53		C24	C70	C116
			123000	12500	1.37				126000	12800	1.37	50	-	4F190	-	EP	-	53		C24	C70	C116
			123000	12500	1.49				126000	12800	1.49	50	-	4F195	-	EP	-	53		C24	C70	C116

注）1. 关于选型表记载的机型型号，请参照 B5 页。但安装位置代号为 Y4、F4、G4、K4、W4（电机向下）时，本选型表不适用，请咨询本公司。另外，对于型号栏右端标有「※」记号的机型，所有安装位置代号（*1 ～ *6）的许用运转周期（负载时间率）为 40% ED（10 分钟周期）
2. 输出轴许用径向负载 Pro：空心轴型为距轴端面 20mm 处、实心轴型为输出轴中央的值。负载点为上述以外时以及关于许用轴向负载的情况，请参见技术资料 F8 ～ F14 页。
3. 润滑方式根据机型不同而异。详细内容请参见技术资料 F4 页的「润滑」。
4. 上表电机转速 n1 为代表值，输出转速 n2 是根据该电机转速决定的值。电机转速的详细情况请参见电机样本。
5. 减速比为公称减速比。输出转速 n2 按实际减速比计算。（减速比 11 ～ 18 的实际减速比根据机座号而不同，因此按代表减速比计算。）实际减速比请参见 B20 页。
6. 本选型表同样适用于普通效率电机，根据中国能效标准的规定，如需购买普通效率电机，请务必且只能在 S2(120min) 或 S3（60%）工作制下使用。
7. 本表以外的其他组合、减速比也可生产，请咨询本公司。
8. 本表中记载的内容如有变更，恕不预告。

选型表

37 kW

频率	Hz	50Hz	60Hz
电机极数	P	4	
电机转速 n_1	r/min	1450	1750

减速比 60 ▶ 88

50Hz						60Hz						型号（参见 B5 页）								尺寸图（页）		
输出转速 n_2	输出扭矩 Tout		输出轴许用径向负载 Pro		SF	输出转速 n_2	输出扭矩 Tout		输出轴许用径向负载 Pro		SF	功率代号	-	机座号	-	辅助型号	-	减速比		箱体安装轴上安装	法兰安装	底脚安装
r/min	N·m	kgf·m	N	kgf		r/min	N·m	kgf·m	N	kgf												
24.4	13400	1370	120000	12200	0.83	29.4	11100	1130	124000	12600	0.83	50	-	4F180	-	EP	-	60		C24	C70	C116
			120000	12200	1.03				124000	12600	1.05	50	-	4F185	-	EP	-	60		C24	C70	C116
			120000	12200	1.35				124000	12600	1.37	50	-	4F190	-	EP	-	60		C24	C70	C116
			120000	12200	1.35				124000	12600	1.49	50	-	4F195	-	EP	-	60		C24	C70	C116
21.6	15100	1540	117000	11900	0.81	26.0	12500	1270	122000	12400	0.81	50	-	4F180	-	EP	-	67		C24	C70	C116
			117000	11900	1.03				122000	12400	1.05	50	-	4F185	-	EP	-	67		C24	C70	C116
			117000	11900	1.11				122000	12400	1.11	50	-	4F190	-	EP	-	67		C24	C70	C116
			117000	11900	1.19				122000	12400	1.30	50	-	4F195	-	EP	-	67		C24	C70	C116
19.7	16500	1680	115000	11700	0.81	23.8	13700	1400	120000	12200	0.81	50	-	4F180	-	EP	-	74		C24	C70	C116
			115000	11700	1.03				120000	12200	1.05	50	-	4F185	-	EP	-	74		C24	C70	C116
			115000	11700	1.09				120000	12200	1.11	50	-	4F190	-	EP	-	74		C24	C70	C116
			115000	11700	1.09				120000	12200	1.30	50	-	4F195	-	EP	-	74		C24	C70	C116
18.1	18000	1830	113000	11500	0.81	21.9	14900	1520	118000	12000	0.81	50	-	4F185	-	EP	-	80		C24	C70	C116
			113000	11500	0.95				118000	12000	0.95	50	-	4F190	-	EP	-	80		C24	C70	C116
			113000	11500	1.00				118000	12000	1.09	50	-	4F195	-	EP	-	80		C24	C70	C116
16.6	19700	2010	110000	11200	0.81	20.0	16300	1660	115000	11700	0.81	50	-	4F185	-	EP	-	88		C24	C70	C116
			110000	11200	0.92				115000	11700	0.95	50	-	4F190	-	EP	-	88		C24	C70	C116
			110000	11200	0.92				115000	11700	1.09	50	-	4F195	-	EP	-	88		C24	C70	C116

注）1. 关于选型表记载的机型型号，请参照 B5 页。但安装位置代号为 Y4、F4、G4、K4、W4（电机向下）时，本选型表不适用，请咨询本公司。
2. 输出轴许用径向负载 Pro：空心轴型为距轴端面 20mm 处、实心轴型为输出轴中央的值。负载点为上述以外时以及关于许用轴向负载的情况，请参见技术资料 F8 ～ F14 页。
3. 润滑方式根据机型不同而异。详细内容请参见技术资料 F4 页的「润滑」。
4. 上表电机转速 n1 为代表值，输出转速 n2 是根据该电机转速决定的值。电机转速的详细情况请参见电机样本。
5. 减速比为公称减速比。输出转速 n2 按实际减速比计算。（减速比 11 ～ 18 的实际减速比根据机座号而不同，因此按代表减速比计算。）实际减速比请参见 B20 页。
6. 本选型表同样适用于普通效率电机，根据中国能效标准的规定，如需购买普通效率电机，请务必且只能在 S2(120min) 或 S3（60%）工作制下使用。
7. 本表以外的其他组合、减速比也可生产，请咨询本公司。
8. 本表中记载的内容如有变更，恕不预告。

45 kW	频率	Hz	50Hz	60Hz
	电机极数	P	4	
	电机转速 n_1	r/min	1450	1750

减速比 11 ▶ 80

50Hz						60Hz						型号（参见 B5 页）								尺寸图（页）		
输出转速 n_2	输出扭矩 Tout		输出轴许用径向负载 Pro		SF	输出转速 n_2	输出扭矩 Tout		输出轴许用径向负载 Pro		SF	功率代号	-	机座号	-	辅助型号	-	减速比		轴上安装	箱体安装	法兰安装	底脚安装
r/min	N·m	kgf·m	N	kgf		r/min	N·m	kgf·m	N	kgf													
138	2870	293	54300	5540	1.52	167	2380	243	52300	5330	1.52	60	-	4E190	-	EP	-	11	※	C22		C68	C114
			54300	5540	1.67				52300	5330	1.67	60	-	4E195	-	EP	-	11	※	C22		C68	C114
113	3500	357	56300	5740	1.52	137	2900	296	54400	5550	1.52	60	-	4E190	-	EP	-	13	※	C22		C68	C114
			56300	5740	1.67				54400	5550	1.67	60	-	4E195	-	EP	-	13	※	C22		C68	C114
104	3830	390	57100	5820	1.52	125	3170	323	55300	5640	1.52	60	-	4E190	-	EP	-	14	※	C22		C68	C114
			57100	5820	1.67				55300	5640	1.67	60	-	4E195	-	EP	-	14	※	C22		C68	C114
90.6	4370	445	58300	5940	1.52	109	3620	369	56600	5770	1.52	60	-	4E190	-	EP	-	16	※	C22		C68	C114
			58300	5940	1.67				56600	5770	1.67	60	-	4E195	-	EP	-	16	※	C22		C68	C114
82.9	4780	487	59100	6020	1.52	100	3960	404	57500	5860	1.52	60	-	4E190	-	EP	-	18	※	C22		C68	C114
			59100	6020	1.67				57500	5860	1.67	60	-	4E195	-	EP	-	18	※	C22		C68	C114
			108000	11000	1.67				104000	10600	1.67	60	-	4F195	-	EP	-	18	※	C24		C70	C116
69.0	5740	585	60400	6160	1.12	83.3	4750	484	59100	6020	1.12	60	-	4E190	-	EP	-	21	※	C22		C68	C114
			60400	6160	1.22				59100	6020	1.22	60	-	4E195	-	EP	-	21	※	C22		C68	C114
64.7	6120	624	60800	6200	1.12	78.1	5070	517	59600	6080	1.12	60	-	4E190	-	EP	-	22	※	C22		C68	C114
			60800	6200	1.22				59600	6080	1.22	60	-	4E195	-	EP	-	22	※	C22		C68	C114
59.2	6690	682	61300	6250	1.12	71.4	5550	566	60200	6140	1.12	60	-	4E190	-	EP	-	25	※	C22		C68	C114
			61300	6250	1.22				60200	6140	1.22	60	-	4E195	-	EP	-	25	※	C22		C68	C114
51.8	7650	780	61900	6310	1.12	62.5	6340	646	61000	6220	1.12	60	-	4E190	-	EP	-	28	※	C22		C68	C114
			61900	6310	1.22				61000	6220	1.22	60	-	4E195	-	EP	-	28	※	C22		C68	C114
			119000	12100	1.22				115000	11700	1.22	60	-	4F195	-	EP	-	28	※	C24		C70	C116
41.2	9620	981	62100	6330	1.12	49.7	7970	812	62000	6320	1.12	60	-	4E190	-	EP	-	35	※	C22		C68	C114
			62100	6330	1.16				62000	6320	1.22	60	-	4E195	-	EP	-	35	※	C22		C68	C114
			124000	12600	1.12				120000	12200	1.12	60	-	4F190	-	EP	-	35	※	C24		C70	C116
			124000	12600	1.22				120000	12200	1.22	60	-	4F195	-	EP	-	35	※	C24		C70	C116
37.7	10500	1070	62000	6320	1.08	45.5	8720	889	62100	6330	1.12	60	-	4E190	-	EP	-	39		C22		C68	C114
			62000	6320	1.08				62100	6330	1.22	60	-	4E195	-	EP	-	39		C22		C68	C114
			125000	12700	1.12				122000	12400	1.12	60	-	4F190	-	EP	-	39		C24		C70	C116
			125000	12700	1.22				122000	12400	1.22	60	-	4F195	-	EP	-	39		C24		C70	C116
31.9	12400	1260	122000	12400	1.12	38.5	10300	1050	125000	12700	1.12	60	-	4F190	-	EP	-	46		C24		C70	C116
			122000	12400	1.22				125000	12700	1.22	60	-	4F195	-	EP	-	46		C24		C70	C116
27.6	14300	1460	119000	12100	1.12	33.3	11900	1210	123000	12500	1.12	60	-	4F190	-	EP	-	53		C24		C70	C116
			119000	12100	1.22				123000	12500	1.22	60	-	4F195	-	EP	-	53		C24		C70	C116
24.4	16300	1660	115000	11700	1.11	29.4	13500	1380	120000	12200	1.12	60	-	4F190	-	EP	-	60		C24		C70	C116
			115000	11700	1.11				120000	12200	1.22	60	-	4F195	-	EP	-	60		C24		C70	C116
21.6	18400	1880	112000	11400	0.91	26.0	15200	1550	117000	11900	0.91	60	-	4F190	-	EP	-	67		C24		C70	C116
			112000	11400	0.98				117000	11900	1.07	60	-	4F195	-	EP	-	67		C24		C70	C116
19.7	20100	2050	109000	11100	0.90	23.8	16600	1690	115000	11700	0.91	60	-	4F190	-	EP	-	74		C24		C70	C116
			109000	11100	0.90				115000	11700	1.07	60	-	4F195	-	EP	-	74		C24		C70	C116
18.1	21900	2230	94000	9580	0.82	21.9	18100	1850	112000	11400	0.90	60	-	4F195	-	EP	-	80		C24		C70	C116

注）1. 关于选型表记载的机型型号，请参照 B5 页。但安装位置代号为 Y4、F4、G4、K4、W4（电机向下）时，本选型表不适用，请咨询本公司。另外，对于型号栏右端标有「※」记号的机型，所有安装位置代号（*1 ～ *6) 的许用运转周期（负载时间率）为 40% ED（10 分钟周期）
2. 输出轴许用径向负载 Pro：空心轴型为距轴端面 20mm 处、实心轴型为输出轴中央的值。负载点为上述以外时以及关于许用轴向负载的情况，请参见技术资料 F8 ～ F14 页。
3. 润滑方式根据机型不同而异。详细内容请参见技术资料 F4 页的「润滑」。
4. 上表电机转速 n1 为代表值，输出转速 n2 是根据该电机转速决定的值。电机转速的详细情况请参见电机样本。
5. 减速比为公称减速比。输出转速 n2 按实际减速比计算。（减速比 11 ～ 18 的实际减速比根据机座号而不同，因此按代表减速比计算。）实际减速比请参见 B20 页。
6. 本选型表同样适用于普通效率电机，根据中国能效标准的规定，如需购买普通效率电机，请务必且只能在 S2(120min) 或 S3（60%）工作制下使用。
7. 本表以外的其他组合、减速比也可生产，请咨询本公司。
8. 本表中记载的内容如有变更，恕不预告。

选型表

55 kW

频率	Hz	50Hz	60Hz
电机极数	P	4	
电机转速 n_1	r/min	1450	1750

减速比 11 ▶ 67

50Hz						60Hz						型号（参见 B5 页）									尺寸图（页）		
输出转速 n_2	输出扭矩 Tout		输出轴许用径向负载 Pro		SF	输出转速 n_2	输出扭矩 Tout		输出轴许用径向负载 Pro		SF	功率代号	-	机座号	-	辅助型号	-	减速比			轴上安装	箱体安装	法兰安装	底脚安装
r/min	N·m	kgf·m	N	kgf		r/min	N·m	kgf·m	N	kgf														
138	3510	358	52400	5340	1.24	167	2910	297	50700	5170	1.24	75	-	4E190	-	EP	-	11	※		C22		C68	C114
			52400	5340	1.36				50700	5170	1.36	75	-	4E195	-	EP	-	11	※		C22		C68	C114
113	4280	436	54000	5500	1.24	137	3540	361	52500	5350	1.24	75	-	4E190	-	EP	-	13	※		C22		C68	C114
			54000	5500	1.36				52500	5350	1.36	75	-	4E195	-	EP	-	13	※		C22		C68	C114
104	4680	477	54700	5580	1.24	125	3870	394	53300	5430	1.24	75	-	4E190	-	EP	-	14	※		C22		C68	C114
			54700	5580	1.36				53300	5430	1.36	75	-	4E195	-	EP	-	14	※		C22		C68	C114
90.6	5340	544	55500	5660	1.24	109	4430	452	54300	5540	1.24	75	-	4E190	-	EP	-	16	※		C22		C68	C114
			55500	5660	1.36				54300	5540	1.36	75	-	4E195	-	EP	-	16	※		C22		C68	C114
82.9	5840	595	56000	5710	1.24	100	4840	493	54900	5600	1.24	75	-	4E190	-	EP	-	18	※		C22		C68	C114
			56000	5710	1.36				54900	5600	1.36	75	-	4E195	-	EP	-	18	※		C22		C68	C114
			105000	10700	1.36				101000	10300	1.36	75	-	4F195	-	EP	-	18	※		C24		C70	C116
69.0	7010	715	56800	5790	0.92	83.3	5810	592	56000	5710	0.92	75	-	4E190	-	EP	-	21	※		C22		C68	C114
			56800	5790	1.00				56000	5710	1.00	75	-	4E195	-	EP	-	21	※		C22		C68	C114
64.7	7480	762	56900	5800	0.92	78.1	6200	632	56300	5740	0.92	75	-	4E190	-	EP	-	22	※		C22		C68	C114
			56900	5800	1.00				56300	5740	1.00	75	-	4E195	-	EP	-	22	※		C22		C68	C114
59.2	8180	834	57000	5810	0.92	71.4	6780	691	56700	5780	0.92	75	-	4E190	-	EP	-	25	※		C22		C68	C114
			57000	5810	1.00				56700	5780	1.00	75	-	4E195	-	EP	-	25	※		C22		C68	C114
51.8	9350	953	57000	5810	0.92	62.5	7750	790	57000	5810	0.92	75	-	4E190	-	EP	-	28	※		C22		C68	C114
			57000	5810	1.00				57000	5810	1.00	75	-	4E195	-	EP	-	28	※		C22		C68	C114
			115000	11700	1.00				111000	11300	1.00	75	-	4F195	-	EP	-	28	※		C24		C70	C116
41.2	11800	1200	56000	5710	0.92	49.7	9740	993	56800	5790	0.92	75	-	4E190	-	EP	-	35	※		C22		C68	C114
			56000	5710	0.95				56800	5790	1.00	75	-	4E195	-	EP	-	35	※		C22		C68	C114
			118000	12000	0.92				115000	11700	0.92	75	-	4F190	-	EP	-	35	※		C24		C70	C116
			118000	12000	1.00				115000	11700	1.00	75	-	4F195	-	EP	-	35	※		C24		C70	C116
37.7	12900	1310	120000	12200	0.92	45.5	10700	1090	117000	11900	0.92	75	-	4F190	-	EP	-	39			C24		C70	C116
			120000	12200	1.00				117000	11900	1.00	75	-	4F195	-	EP	-	39			C24		C70	C116
31.9	15200	1550	117000	11900	0.92	38.5	12600	1280	119000	12100	0.92	75	-	4F190	-	EP	-	46			C24		C70	C116
			117000	11900	1.00				119000	12100	1.00	75	-	4F195	-	EP	-	46			C24		C70	C116
27.6	17500	1780	113000	11500	0.92	33.3	14500	1480	118000	12000	0.92	75	-	4F190	-	EP	-	53			C24		C70	C116
			113000	11500	1.00				118000	12000	1.00	75	-	4F195	-	EP	-	53			C24		C70	C116
24.4	19900	2030	109000	11100	0.91	29.4	16500	1680	115000	11700	0.92	75	-	4F190	-	EP	-	60			C24		C70	C116
			109000	11100	0.91				115000	11700	1.00	75	-	4F195	-	EP	-	60			C24		C70	C116
21.6	22400	2280	85100	8670	0.80	26.0	18600	1900	111000	11300	0.88	75	-	4F195	-	EP	-	67			C24		C70	C116

注）1. 关于选型表记载的机型型号，请参照 B5 页。但安装位置代号为 Y4、F4、G4、K4、W4（电机向下）时，本选型表不适用，请咨询本公司。另外，对于型号栏右端标有「※」记号的机型，所有安装位置代号（*1 ～ *6) 的许用运转周期（负载时间率）为 40% ED（10 分钟周期）
2. 输出轴许用径向负载 Pro：空心轴型为距轴端面 20mm 处、实心轴型为输出轴中央的值。负载点为上述以外时以及关于许用轴向负载的情况，请参见技术资料 F8 ～ F14 页。
3. 润滑方式根据机型不同而异。详细内容请参见技术资料 F4 页的「润滑」。
4. 上表电机转速 n1 为代表值，输出转速 n2 是根据该电机转速决定的值。电机转速的详细情况请参见电机样本。
5. 减速比为公称减速比。输出转速 n2 按实际减速比计算。（减速比 11 ～ 18 的实际减速比根据机座号而不同，因此按代表减速比计算。）实际减速比请参见 B20 页。
6. 本选型表同样适用于普通效率电机，根据中国能效标准的规定，如需购买普通效率电机，请务必且只能在 S2(120min) 或 S3（60%）工作制下使用。
7. 本表以外的其他组合、减速比也可生产，请咨询本公司。
8. 本表中记载的内容如有变更，恕不预告。

Bevel、BUDDYBOX®
4 系列

C

齿轮电机

尺寸图

	页码
轴上安装、箱体安装	C3
法兰安装	C49
底脚安装	C95

注意事项

1. 本产品目录尺寸图中所标注的尺寸值，除轴径及主要安装部外，均为考虑了各部凹凸后的最大尺寸。因此，可能与实际的产品尺寸略有不同。
2. 尺寸图中未标注部分的尺寸请咨询本公司。
3. 本产品目录尺寸图如有变更，恕不预告。
4. 关于用户所用产品的尺寸，请按本公司提交的生产规格书进行最终确认。

M E M O

选型
选型表
尺寸图
技术资料
选配件
齿轮电机
减速机
轴上安装
箱体安装
法兰安装
底脚安装
Bevel＋CY1 级
减速比 11～305
Bevel＋CY2 级
减速比 364～10658

C　齿轮电机

尺寸图 轴上安装 箱体安装

		页码
Bevel ＋ CYCLO 1 级 减速比 11 ～ 305	A 规格	C4
	B 规格	C8
	C 规格	C12
	D 规格	C16
	E 规格	C20
	F 规格	C24
Bevel ＋ CYCLO 2 级 减速比 364 ～ 10658	A 规格	C26
	B 规格	C28
	C 规格	C30
	D 规格	C34
	E 规格	C40
	F 规格	C44

注意事项

1. 本产品目录尺寸图中所标注的尺寸值，除轴径及主要安装部外，均为考虑了各部凹凸后的最大尺寸。因此，可能与实际的产品尺寸略有不同。
2. 尺寸图中未标注部分的尺寸请咨询本公司。
3. 本产品目录尺寸图如有变更，恕不预告。
4. 关于用户所用产品的尺寸，请按本公司提交的生产规格书进行最终确认。

尺寸图

选型
选型表
尺寸图
技术资料
选配件
齿轮电机
减速机
轴上安装
箱体安装
法兰安装
底脚安装
Bevel＋CY1 级
减速比 11～305
Bevel＋CY2 级
减速比 364～10658

■空心轴・轴上安装、实心轴・箱体安装 /Bevel ＋ CYCLO 1 级型 /A 规格

GB3(IE3) 效率三相

L▲YM△-4A10□～4A11□-EP◆(-B)-减速比
L▲UM△-4A10□～4A11□L/R/T-EP◆(-B)-减速比

安装位置代号 Y1

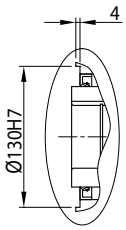

※1部详图

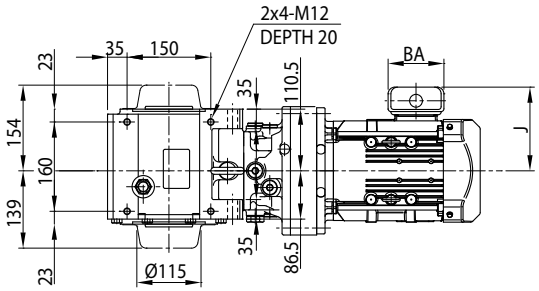

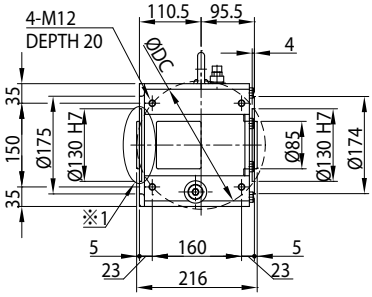

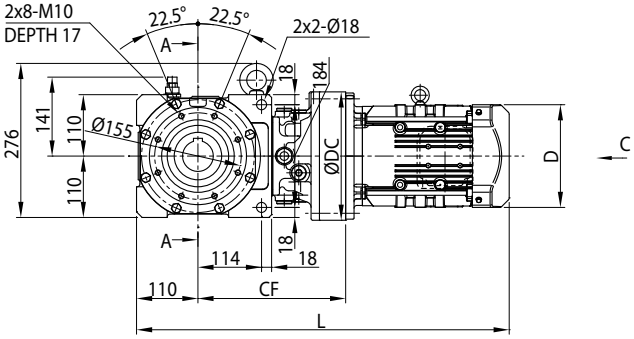

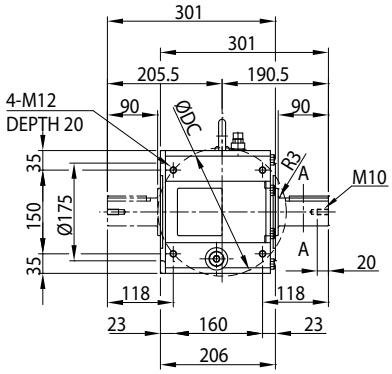

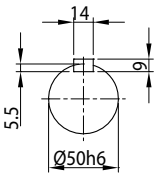

A-A

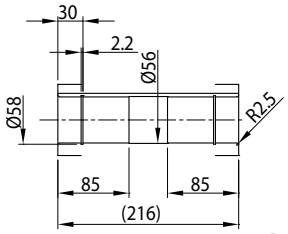

A-A

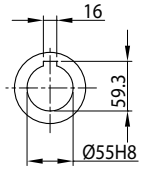

安装位置代号 Y2

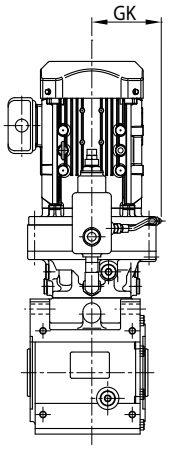

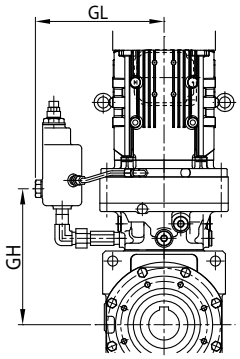

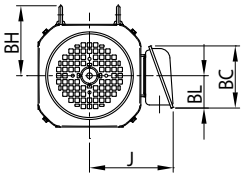

图1

注) 安装位置代号 Y1、Y2 以外的尺寸请咨询本公司。

尺寸图

电机种类	机座号	功率 kW ×4P	功率代号	C～	BH	J	无制动器			带制动器		
							D	L	质量 (kg)	D	L	质量 (kg)
GB3(IE3) 效率三相	4A10□	0.2	02	图 1	-	114	∅ 124	543	54	∅ 124	575	56
		0.25	03		-	114	∅ 124	543	54	∅ 124	575	56
		0.4	05		112	143	∅ 160	584	57	∅ 160	627	60
		0.55	08		112	153	□ 158	628	67	□ 158	691	71
		0.75	1		112	153	□ 158	628	67	□ 158	691	71
		1.1	1H		117	158	□ 167	655	71	□ 167	724	76
		1.5	2		117	158	□ 167	655	72	□ 167	724	77
		2.2	3		125	172	□ 184	676	79	□ 184	754	86
	4A11□	0.25	03	图 1	-	114	∅ 124	550	59	∅ 124	582	60
		0.4	05		112	143	∅ 160	591	60	∅ 160	634	63
		0.55	08		112	153	∅ 158	635	70	∅ 158	699	74
		0.75	1		112	153	□ 158	635	70	□ 158	699	74
		1.1	1H		117	158	□ 167	662	73	□ 167	732	78
		1.5	2		117	158	□ 167	662	75	□ 167	732	80
		2.2	3		125	172	□ 184	659	81	□ 184	737	88
		3.0	4		125	172	□ 184	673	83	□ 184	751	90
		3.7	5		153	188	□ 222	686	92	□ 222	777	103

机座号	CF	DC	GK	GL	GH
4A10 □	237	150	96	152	220
4A11 □	248	162	102	174	228

实心轴质量增加值（kg）	
轴单侧 (L,R)	轴双侧 (T)
4	7

注）1. 型号▲中填写表示输出轴方向的 H,V,W 的其中之一。详细内容请参见 B5 页。
2. 型号△中填写电机的功率代号。
3. 型号◆中填写安装位置代号。详细内容请参见 B6 ～ B16 页。
4. 机座号的□中填写“0”或“5”。详情请参见选型表。
5. 空心轴孔径尺寸公差符合日本标准 JIS B 0401-1998“H8”。
6. 空心轴键槽尺寸符合日本标准 JIS B 1301-1996（ISO）「键及键槽 平行键（普通型）」。
7. 实心轴轴径尺寸公差符合日本标准 JIS B 0401-1998“h6”。
8. 实心轴键及键槽尺寸符合日本标准 JIS B 1301-1996（ISO）「键及键槽 平行键（夹入型）」。
9. 实心轴轴端部的详细尺寸请参见技术资料 F22 页。
10. 表中的质量为空心轴时的值。实心轴时，应加上实心轴质量增加值。
11. 本尺寸图的尺寸及质量如有变更，恕不预告。

尺寸图

选型
选型表
尺寸图
技术资料
选配件
齿轮电机
减速机
轴上安装
箱体安装
法兰安装
底脚安装
Bevel＋CY1 级
减速比 11～305
Bevel＋CY2 级
减速比 364～10658

■空心轴・轴上安装、实心轴・箱体安装 /Bevel ＋ CYCLO 1 级型 /A 规格

GB3(IE3) 效率三相

L▲YM△-4A12□～4A14□-EP◆(-B)-减速比
L▲UM△-4A12□～4A14□L/R/T-EP◆(-B)-减速比

安装位置代号 Y1

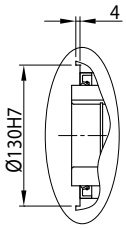

※1部详图

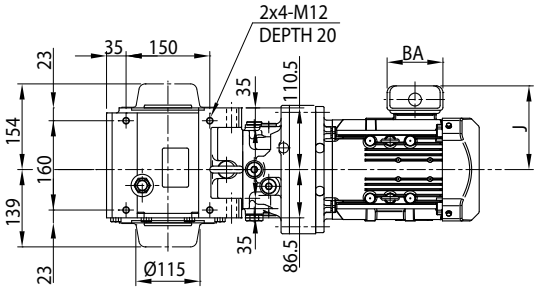

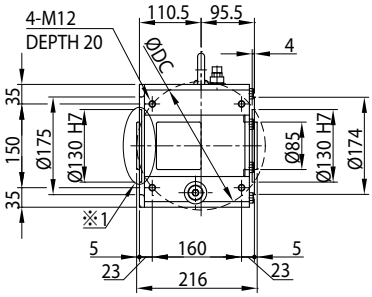

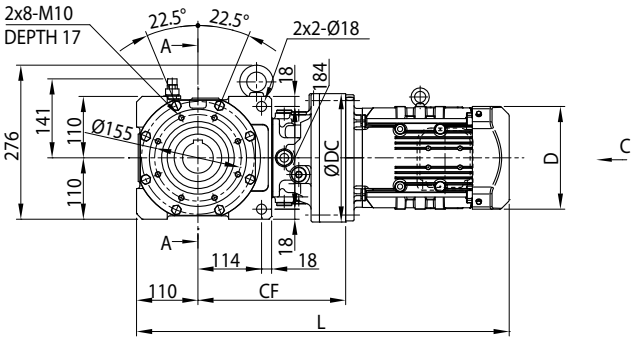

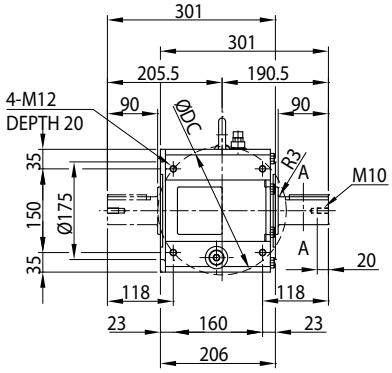

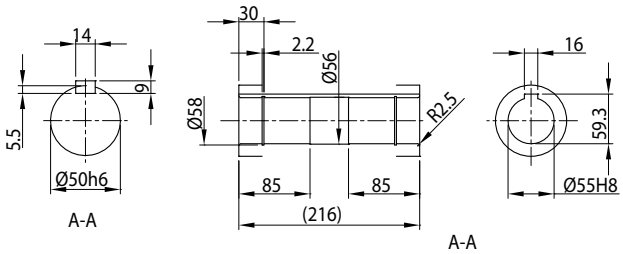

安装位置代号 Y2

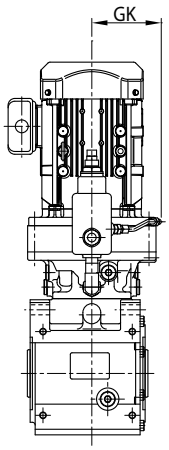

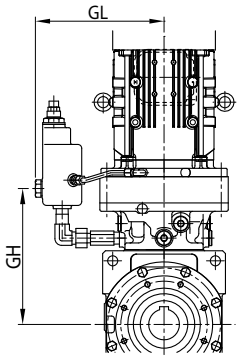

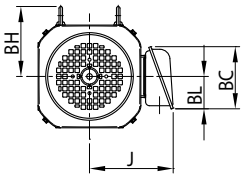

图1

注) 安装位置代号 Y1、Y2 以外的尺寸请咨询本公司。

尺寸图

电机种类	机座号	功率 kW ×4P	功率代号	C ～	BH	J	无制动器			带制动器		
							D	L	质量 (kg)	D	L	质量 (kg)
GB3(IE3) 效率三相	4A12 □	0.4	05	图 1	112	143	∅ 160	590	64	∅ 160	633	67
		0.55	08		112	153	□ 158	634	75	□ 158	698	79
		0.75	1		112	153	□ 158	634	75	□ 158	698	79
		1.1	1H		117	158	□ 167	661	78	□ 167	731	83
		1.5	2		117	158	□ 167	661	79	□ 167	731	84
		2.2	3		125	172	□ 184	646	85	□ 184	724	93
		3.0	4		125	172	□ 184	660	88	□ 184	738	96
		3.7	5		153	188	□ 222	683	97	□ 222	774	108
		5.5	8		153	188	□ 222	726	112	□ 222	817	123
		7.5	10		174	230	□ 260	770	125	□ 260	875	145
		11	15		174	230	□ 260	832	130	□ 260	937	150
	4A14 □	1.1	1H	图 1	117	158	□ 167	683	87	□ 167	752	92
		1.5	2		117	158	□ 167	683	88	□ 167	752	93
		2.2	3		125	172	□ 184	668	93	□ 184	746	101
		3.0	4		125	172	□ 184	682	96	□ 184	760	104
		3.7	5		153	188	□ 222	700	104	□ 222	790	115
		5.5	8		153	188	□ 222	743	120	□ 222	833	131
		7.5	10		174	230	□ 260	781	132	□ 260	886	152
		11	15		174	230	□ 260	843	138	□ 260	948	158
		15	20		170	259	□ 317	905	174	□335(∅372)	1069	220

机座号	CF	DC	GK	GL	GH
4A12 □	243	204	134	203	226
4A14 □	265	230	134	231	244

实心轴质量增加值（kg）	
轴单侧 (L,R)	轴双侧 (T)
4	7

注）1. 型号▲中填写表示输出轴方向的 H,V,W 的其中之一。详细内容请参见 B5 页。
2. 型号△中填写电机的功率代号。
3. 型号◆中填写安装位置代号。详细内容请参见 B6 ～ B16 页。
4. 机座号的□中填写“0”或“5”。详情请参见选型表。
5. 空心轴孔径尺寸公差符合日本标准 JIS B 0401-1998“H8”。
6. 空心轴键槽尺寸符合日本标准 JIS B 1301-1996（ISO）「键及键槽 平行键（普通型）」。
7. 实心轴轴径尺寸公差符合日本标准 JIS B 0401-1998“h6”。
8. 实心轴键及键槽尺寸符合日本标准 JIS B 1301-1996（ISO）「键及键槽 平行键（夹入型）」。
9. 实心轴轴端部的详细尺寸请参见技术资料 F22 页。
10. < > 内的尺寸为带制动器时的尺寸。
11. ( ) 内的尺寸为安装位置代号 Y2 时的尺寸。
12. 表中的质量为空心轴时的值。实心轴时，应加上实心轴质量增加值。
13. 本尺寸图的尺寸及质量如有变更，恕不预告。

尺寸图

■空心轴・轴上安装、实心轴・箱体安装 /Bevel ＋ CYCLO 1 级型 /B 规格

GB3(IE3) 效率三相

L▲YM△-4B12□～4B14□-EP◆(-B)-减速比
L▲UM△-4B12□～4B14□L/R/T-EP◆(-B)-减速比

安装位置代号 Y1

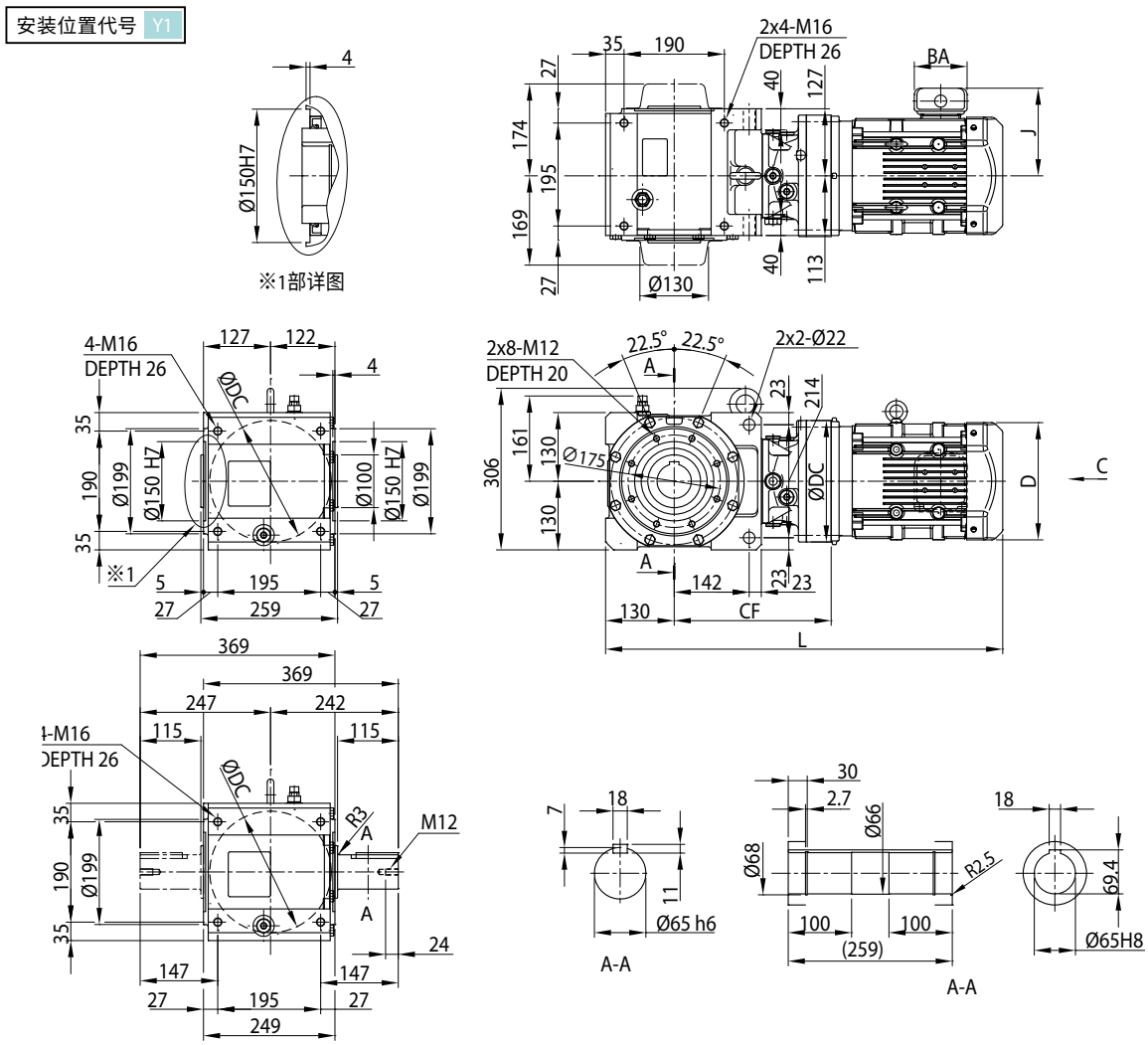

安装位置代号 Y2

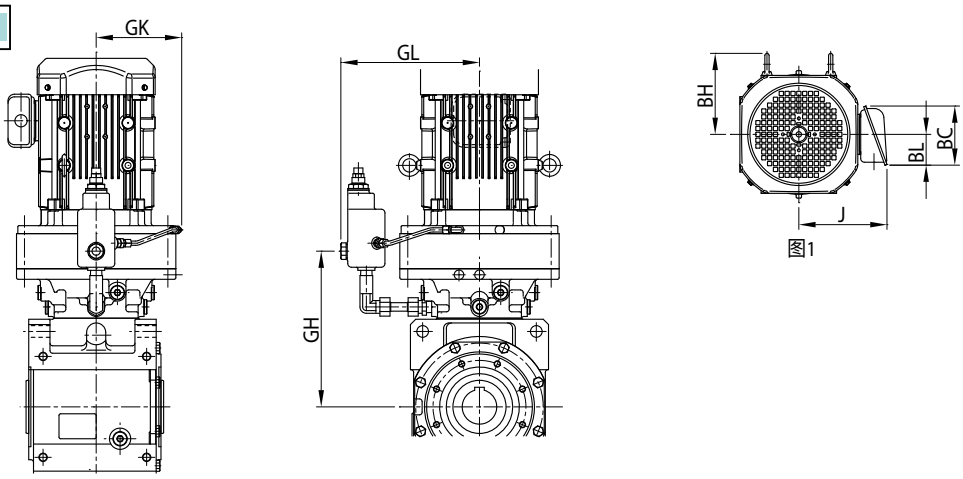

注) 安装位置代号 Y1、Y2 以外的尺寸请咨询本公司。

尺寸图

电机种类	机座号	功率 kW ×4P	功率代号	C～	BH	J	无制动器			带制动器		
							D	L	质量 (kg)	D	L	质量 (kg)
GB3(IE3) 效率三相	4B12 □	0.4	05	图 1	112	143	∅ 160	647	92	∅ 160	690	95
		0.55	08		112	153	□ 158	691	102	□ 158	754	106
		0.75	1		112	153	□ 158	691	102	□ 158	754	106
		1.1	1H		117	158	□ 167	718	105	□ 167	787	110
		1.5	2		117	158	□ 167	718	106	□ 167	787	111
		2.2	3		125	172	□ 184	703	112	□ 184	781	119
		3.0	4		125	172	□ 184	717	115	□ 184	795	122
		3.7	5		153	188	□ 222	740	124	□ 222	830	134
		5.5	8		153	188	□ 222	783	139	□ 222	873	149
	4B14 □	0.55	08	图 1	112	153	□ 158	708	110	□ 158	772	115
		0.75	1		112	153	□ 158	708	110	□ 158	772	115
		1.1	1H		117	158	□ 167	735	113	□ 167	805	118
		1.5	2		117	158	□ 167	735	114	□ 167	805	119
		2.2	3		125	172	□ 184	720	119	□ 184	798	127
		3.0	4		125	172	□ 184	734	122	□ 184	812	130
		3.7	5		153	188	□ 222	752	130	□ 222	843	141
		5.5	8		153	188	□ 222	795	146	□ 222	886	157
		7.5	10		174	230	□ 260	833	158	□ 260	938	178
		11	15		174	230	□ 260	895	164	□ 260	1000	184
		15	20		170	259	□ 317	957	200	□335(∅372)	1122	246

机座号	CF	DC	GK	GL	GH
4B12 □	280	204	134	203	263
4B14 □	297	230	134	231	276

实心轴质量增加值（kg）	
轴单侧 (L,R)	轴双侧 (T)
8	15

注）1. 型号▲中填写表示输出轴方向的 H,V,W 的其中之一。详细内容请参见 B5 页。
2. 型号△中填写电机的功率代号。
3. 型号◆中填写安装位置代号。详细内容请参见 B6 ～ B16 页。
4. 机座号的□中填写“0”或“5”。详情请参见选型表。
5. 空心轴孔径尺寸公差符合日本标准 JIS B 0401-1998“H8”。
6. 空心轴键槽尺寸符合日本标准 JIS B 1301-1996（ISO）「键及键槽 平行键（普通型）」。
7. 实心轴轴径尺寸公差符合日本标准 JIS B 0401-1998“h6”。
8. 实心轴键及键槽尺寸符合日本标准 JIS B 1301-1996（ISO）「键及键槽 平行键（夹入型）」。
9. 实心轴轴端部的详细尺寸请参见技术资料 F22 页。
10. < > 内的尺寸为带制动器时的尺寸。
11. ( ) 内的尺寸为安装位置代号 Y2 时的尺寸。
12. 表中的质量为空心轴时的值。实心轴时，应加上实心轴质量增加值。
13. 本尺寸图的尺寸及质量如有变更，恕不预告。

尺寸图

选型
选型表
尺寸图
技术资料
选配件
齿轮电机
减速机
轴上安装
箱体安装
法兰安装
底脚安装
Bevel＋CY1 级
减速比 11～305
Bevel＋CY2 级
减速比 364～10658

■空心轴・轴上安装、实心轴・箱体安装 /Bevel ＋ CYCLO 1 级型 /B 规格

GB3(IE3) 效率三相

L▲YM△-4B16□-EP◆(-B)-减速比
L▲UM△-4B16□L/R/T-EP◆(-B)-减速比

安装位置代号 Y1

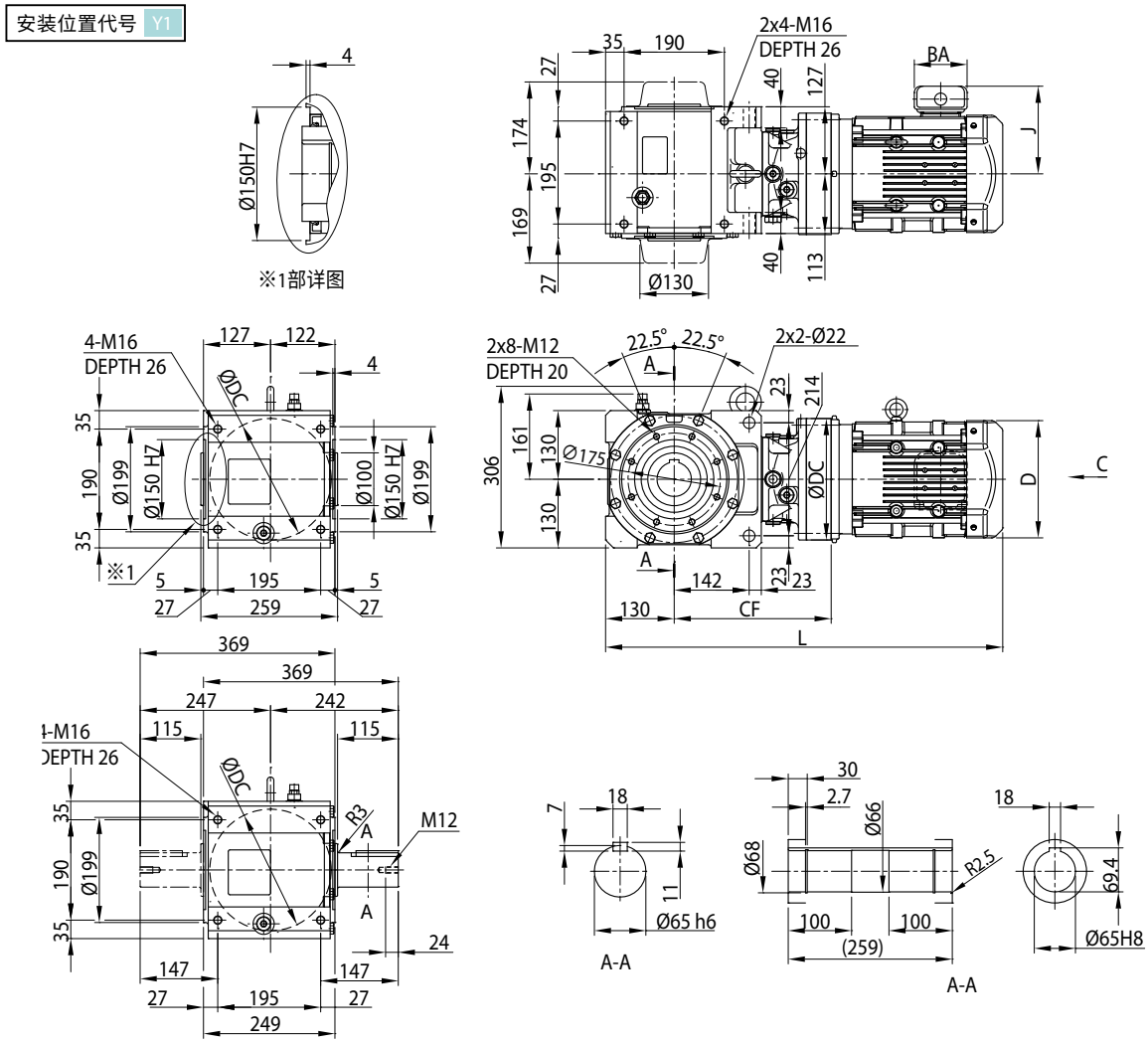

安装位置代号 Y2

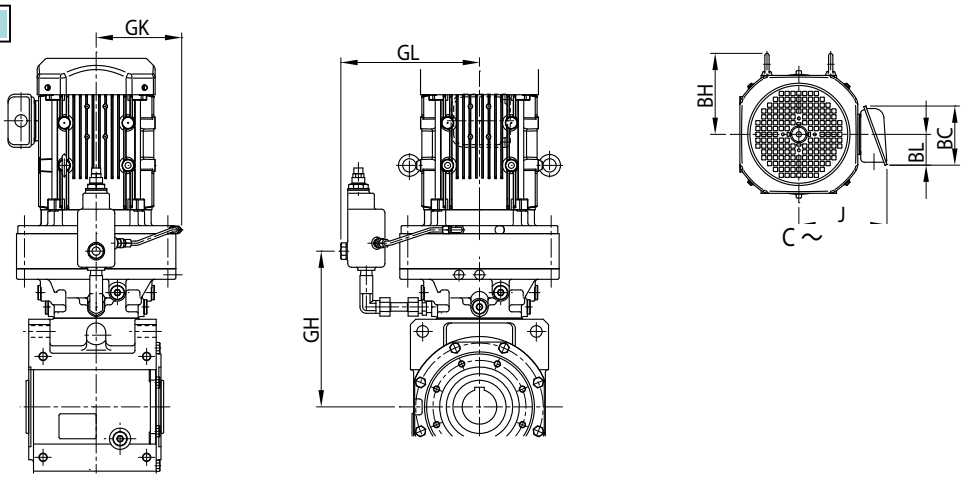

注) 安装位置代号 Y1、Y2 以外的尺寸请咨询本公司。

尺寸图

电机种类	机座号	功率 kW ×4P	功率代号	BH	J	无制动器			带制动器		
						D	L	质量 (kg)	D	L	质量 (kg)
GB3(IE3) 效率三相	4B16 □	1.5	2	117	158	□ 167	764	139	□167	834	144
		2.2	3	125	172	□ 184	749	144	□184	827	151
		3.0	4	125	172	□ 184	763	146	□184	841	153
		3.7	5	153	188	□ 222	786	155	□222	877	165
		5.5	8	153	188	□ 222	829	170	□222	920	180
		7.5	10	218	230	□ 260	866	183	□260	971	203
		11	15	218	230	□ 260	928	188	□260	1033	208
		15	20	227	259	□ 317	986	226	□335(∅372)	1151	272
		18.5	25	213	340	□ 398	1092	353	□403(∅430)	1296	406
		22	30	213	340	□ 398	1092	353	□403(∅430)	1296	406

机座号	CF	DC	GK	GL	GH
4B16 □	326	300	168	261	293

实心轴质量增加值（kg）	
轴单侧 (L,R)	轴双侧 (T)
8	15

注）1. 型号▲中填写表示输出轴方向的 H,V,W 的其中之一。详细内容请参见 B5 页。
2. 型号△中填写电机的功率代号。
3. 型号◆中填写安装位置代号。详细内容请参见 B6 ～ B16 页。
4. 机座号的□中填写“0”或“5”。详情请参见选型表。
5. 空心轴孔径尺寸公差符合日本标准 JIS B 0401-1998“H8”。
6. 空心轴键槽尺寸符合日本标准 JIS B 1301-1996（ISO）「键及键槽 平行键（普通型）」。
7. 实心轴轴径尺寸公差符合日本标准 JIS B 0401-1998“h6”。
8. 实心轴键及键槽尺寸符合日本标准 JIS B 1301-1996（ISO）「键及键槽 平行键（夹入型）」。
9. 实心轴轴端部的详细尺寸请参见技术资料 F22 页。
10. < > 内的尺寸为带制动器时的尺寸。
11. ( ) 内的尺寸为安装位置代号 Y2 时的尺寸。
12. 表中的质量为空心轴时的值。实心轴时，应加上实心轴质量增加值。
13. 本尺寸图的尺寸及质量如有变更，恕不预告。

尺寸图

■空心轴・轴上安装、实心轴・箱体安装 /Bevel ＋ CYCLO 1 级型 /C 规格

GB3(IE3) 效率三相

L▲YM△-4C14□～4C16□-EP◆(-B)-减速比
L▲UM△-4C14□～4C16□L/R/T-EP◆(-B)-减速比

安装位置代号 Y1

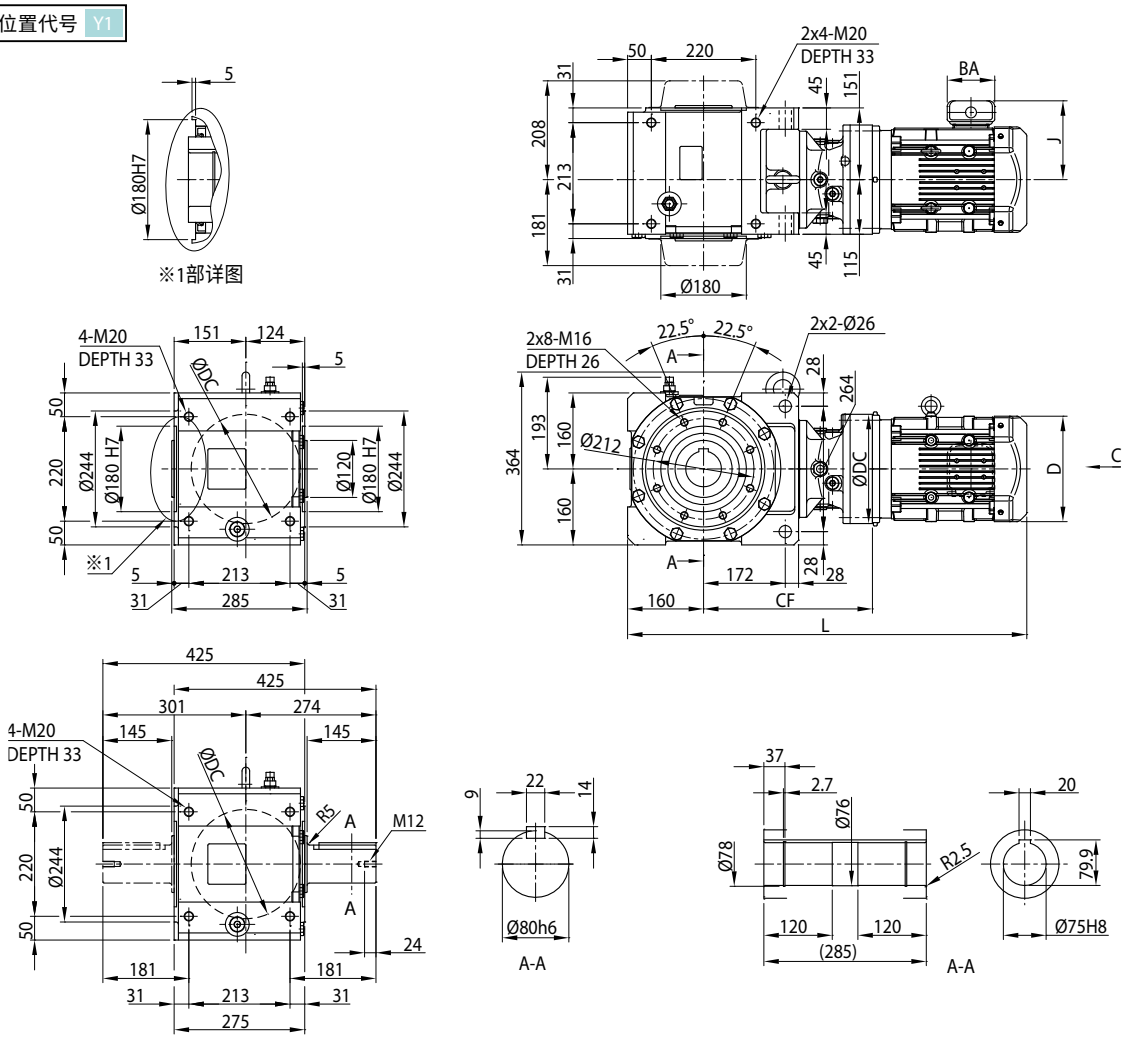

安装位置代号 Y2

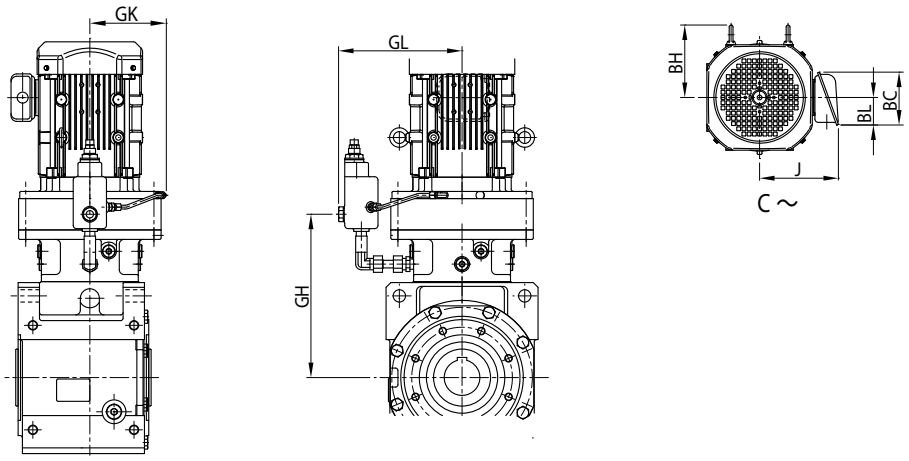

注) 安装位置代号 Y1、Y2 以外的尺寸请咨询本公司。

尺寸图

电机种类	机座号	功率 kW ×4P	功率代号	BH	J	无制动器			带制动器		
						D	L	质量 (kg)	D	L	质量 (kg)
GB3(IE3) 效率三相	4C14 □	0.75	1	112	153	□ 158	797	164	□ 158	860	168
		1.1	1H	117	158	□ 167	824	167	□ 167	893	172
		1.5	2	117	158	□ 167	824	168	□ 167	893	173
		2.2	3	125	172	□ 184	809	173	□ 184	887	180
		3.0	4	125	172	□ 184	823	176	□ 184	901	183
		3.7	5	153	188	□ 222	841	184	□ 222	931	195
		5.5	8	153	188	□ 222	884	200	□ 222	974	211
		7.5	10	174	230	□ 260	922	212	□ 260	1027	232
		11	15	174	230	□ 260	984	218	□ 260	1089	238
		15	20	170	259	□ 317	1046	254	□335(∅372)	1210	300
	4C16 □	1.1	1H	117	158	□ 167	845	187	□ 167	914	193
		1.5	2	117	158	□ 167	845	189	□ 167	914	195
		2.2	3	125	172	□ 184	830	194	□ 184	908	202
		3.0	4	125	172	□ 184	844	196	□ 184	922	204
		3.7	5	153	188	□ 222	867	205	□ 222	957	216
		5.5	8	153	188	□ 222	910	220	□ 222	1000	231
		7.5	10	218	230	□ 260	947	233	□ 260	1052	253
		11	15	218	230	□ 260	1009	238	□ 260	1114	258
		15	20	227	259	□ 317	1067	276	□335(∅372)	1231	322
		18.5	25	213	340	□ 398	1173	403	□403(∅430)	1377	456
		22	30	213	340	□ 398	1173	403	□403(∅430)	1377	456
		30	40	213	340	□ 398	1297	454	□403(∅430)	1501	508

机座号	CF	DC	GK	GL	GH
4C14 □	356	230	134	231	334
4C16 □	377	300	168	260	344

实心轴质量增加值（kg）	
轴单侧 (L,R)	轴双侧 (T)
12	22

注）1. 型号▲中填写表示输出轴方向的 H,V,W 的其中之一。详细内容请参见 B5 页。
2. 型号△中填写电机的功率代号。
3. 型号◆中填写安装位置代号。详细内容请参见 B6 ～ B16 页。
4. 机座号的□中填写“0”或“5”。详情请参见选型表。
5. 空心轴孔径尺寸公差符合日本标准 JIS B 0401-1998“H8”。
6. 空心轴键槽尺寸符合日本标准 JIS B 1301-1996（ISO）「键及键槽 平行键（普通型）」。
7. 实心轴轴径尺寸公差符合日本标准 JIS B 0401-1998“h6”。
8. 实心轴键及键槽尺寸符合日本标准 JIS B 1301-1996（ISO）「键及键槽 平行键（夹入型）」。
9. 实心轴轴端部的详细尺寸请参见技术资料 F22 页。
10. < > 内的尺寸为带制动器时的尺寸。
11. ( ) 内的尺寸为安装位置代号 Y2 时的尺寸。
12. 表中的质量为空心轴时的值。实心轴时，应加上实心轴质量增加值。
13. 本尺寸图的尺寸及质量如有变更，恕不预告。

尺寸图

■空心轴・轴上安装、实心轴・箱体安装 /Bevel ＋ CYCLO 1 级型 /C 规格

GB3(IE3) 效率三相

L▲YM△-4C17□-EP◆(-B)-减速比
L▲UM△-4C17□L/R/T-EP◆(-B)-减速比

安装位置代号 Y1

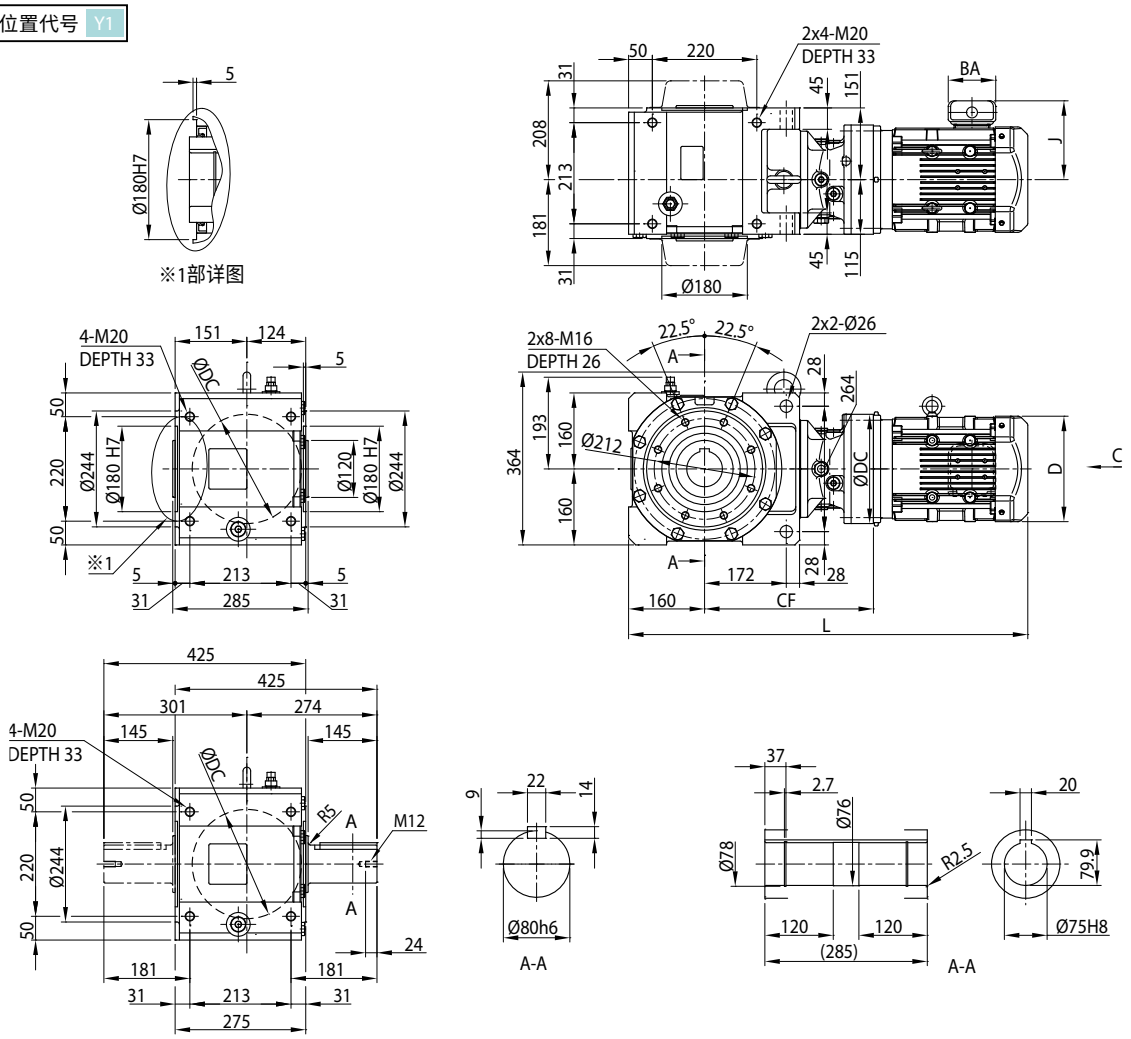

安装位置代号 Y2

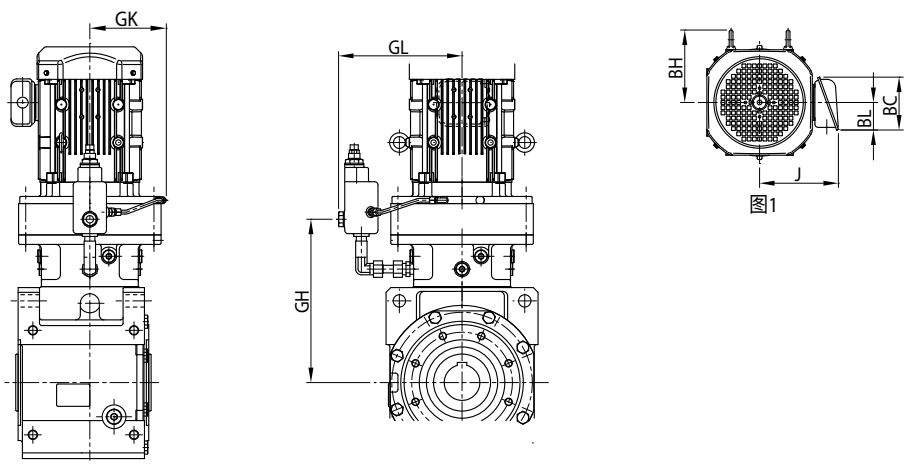

注) 安装位置代号 Y1、Y2 以外的尺寸请咨询本公司。

尺寸图

电机种类	机座号	功率 kW ×4P	功率代号	C～	BH	J	无制动器			带制动器		
							D	L	质量 (kg)	D	L	质量 (kg)
GB3(IE3) 效率三相	4C17 □	3.0	4	图 1	203	172	□ 184	875	220	□ 184	953	228
		3.7	5		203	188	□ 222	888	228	□ 222	979	239
		5.5	8		203	188	□ 222	931	243	□ 222	1022	254
		7.5	10		221	230	□ 260	952	256	□ 260	1057	276
		11	15		221	230	□ 260	1014	262	□ 260	1119	282
		15	20		224	259	□ 317	1083	299	□335(Ø372)	1248	344
		18.5	25		224	340	□ 398	1189	426	□403(Ø430)	1393	479
		22	30		224	340	□ 398	1189	426	□403(Ø430)	1393	479
		30	40		224	340	□ 398	1313	477	□403(Ø430)	1517	531

机座号	CF	DC	GK	GL	GH
4C17 □	393	340	186	289	358

实心轴质量增加值（kg）	
轴单侧 (L,R)	轴双侧 (T)
12	22

注）1. 型号▲中填写表示输出轴方向的 H,V,W 的其中之一。详细内容请参见 B5 页。
2. 型号△中填写电机的功率代号。
3. 型号◆中填写安装位置代号。详细内容请参见 B6 ～ B16 页。
4. 机座号的□中填写“0”或“5”。详情请参见选型表。
5. 空心轴孔径尺寸公差符合日本标准 JIS B 0401-1998“H8”。
6. 空心轴键槽尺寸符合日本标准 JIS B 1301-1996（ISO）「键及键槽 平行键（普通型）」。
7. 实心轴轴径尺寸公差符合日本标准 JIS B 0401-1998“h6”。
8. 实心轴键及键槽尺寸符合日本标准 JIS B 1301-1996（ISO）「键及键槽 平行键（夹入型）」。
9. 实心轴轴端部的详细尺寸请参见技术资料 F22 页。
10. < > 内的尺寸为带制动器时的尺寸。
11. ( ) 内的尺寸为安装位置代号 Y2 时的尺寸。
12. 表中的质量为空心轴时的值。实心轴时，应加上实心轴质量增加值。
13. 本尺寸图的尺寸及质量如有变更，恕不预告。

尺寸图

■空心轴・轴上安装、实心轴・箱体安装 /Bevel ＋ CYCLO 1 级型 /D 规格

GB3(IE3) 效率三相

L▲YM△-4D16□～4D17□-EP◆(-B)-减速比
L▲UM△-4D16□～4D17□L/R/T-EP◆(-B)-减速比

安装位置代号 Y1

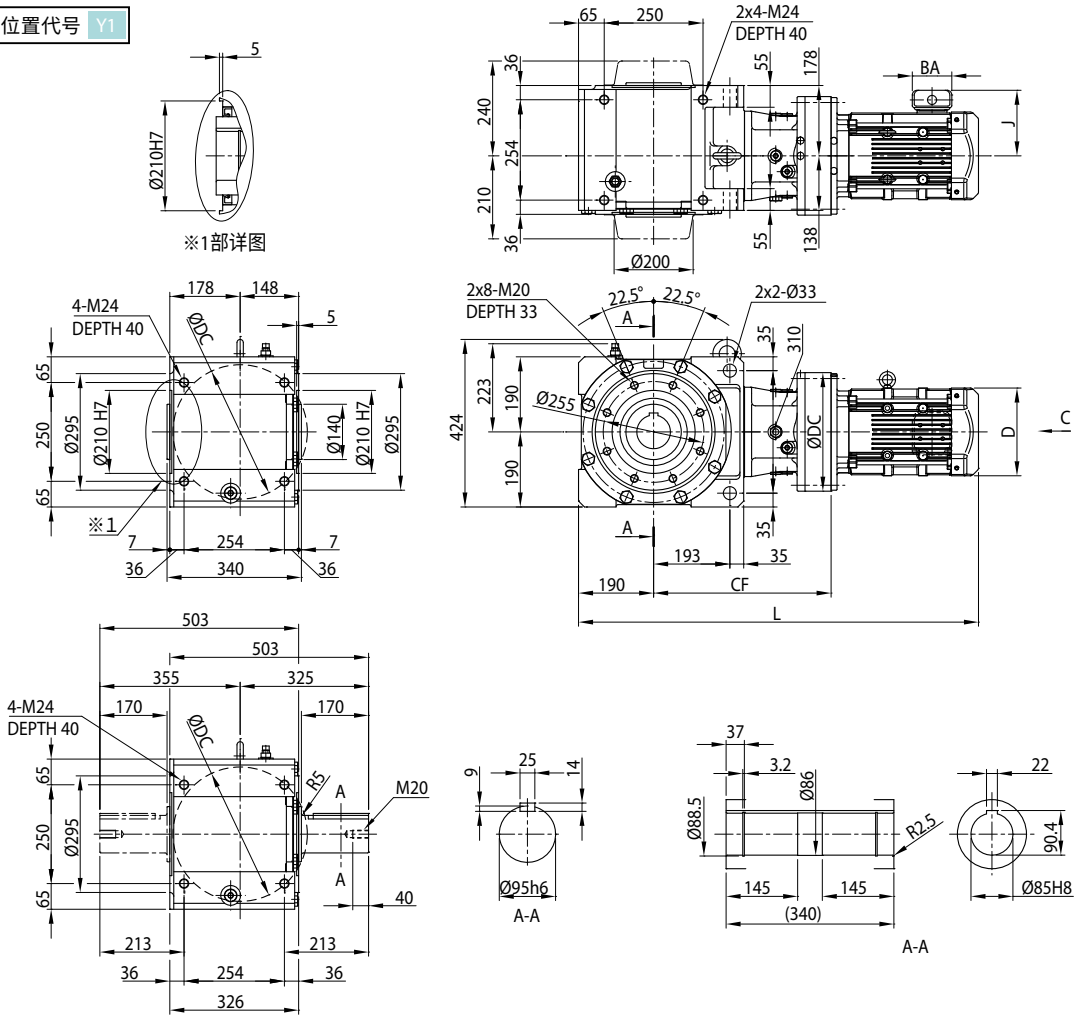

安装位置代号 Y2

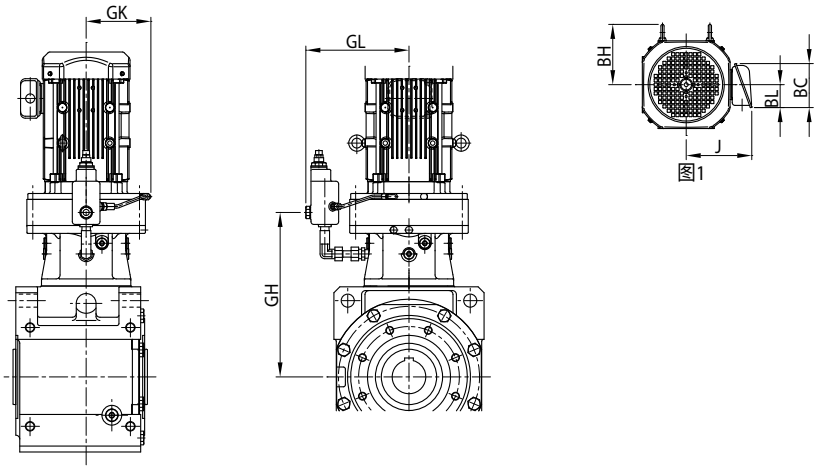

注) 安装位置代号 Y1、Y2 以外的尺寸请咨询本公司。

尺寸图

电机种类	机座号	功率 kW ×4P	功率代号	C～	BH	J	无制动器			带制动器		
							D	L	质量 (kg)	D	L	质量 (kg)
GB3(IE3) 效率三相	4D16 □	1.5	2	图 1	117	158	□ 167	947	261	□ 167	1017	267
		2.2	3		125	172	□ 184	932	266	□ 184	1010	274
		3.0	4		125	172	□ 184	946	268	□ 184	1024	276
		3.7	5		153	188	□ 222	969	277	□ 222	1060	288
		5.5	8		153	188	□ 222	1012	292	□ 222	1103	303
		7.5	10		218	230	□ 260	1049	305	□ 260	1154	325
		11	15		218	230	□ 260	1111	310	□ 260	1216	330
		15	20		227	259	□ 317	1169	348	□335(Ø372)	1334	394
		18.5	25		213	340	□ 398	1275	475	□403(Ø430)	1479	528
		22	30		213	340	□ 398	1275	475	□403(Ø430)	1479	528
	4D17 □	3.0	4	图 1	203	172	□ 184	955	290	□ 184	1033	298
		3.7	5		203	188	□ 222	968	298	□ 222	1058	309
		5.5	8		203	188	□ 222	1011	313	□ 222	1101	324
		7.5	10		221	230	□ 260	1032	326	□ 260	1137	346
		11	15		221	230	□ 260	1094	332	□ 260	1199	352
		15	20		224	259	□ 317	1163	369	□335(Ø372)	1327	414
		18.5	25		224	340	□ 398	1269	496	□403(Ø430)	1473	549
		22	30		224	340	□ 398	1269	496	□403(Ø430)	1473	549
		30	40		224	340	□ 398	1393	547	□403(Ø430)	1597	601

机座号	CF	DC	GK	GL	GH
4D16 □	449	300	168	261	416
4D17 □	443	340	186	289	408

实心轴质量增加值（kg）	
轴单侧 (L,R)	轴双侧 (T)
19	33

注）1. 型号▲中填写表示输出轴方向的 H,V,W 的其中之一。详细内容请参见 B5 页。
2. 型号△中填写电机的功率代号。
3. 型号◆中填写安装位置代号。详细内容请参见 B6 ～ B16 页。
4. 机座号的□中填写“0”或“5”。详情请参见选型表。
5. 空心轴孔径尺寸公差符合日本标准 JIS B 0401-1998“H8”。
6. 空心轴键槽尺寸符合日本标准 JIS B 1301-1996（ISO）「键及键槽 平行键（普通型）」。
7. 实心轴轴径尺寸公差符合日本标准 JIS B 0401-1998“h6”。
8. 实心轴键及键槽尺寸符合日本标准 JIS B 1301-1996（ISO）「键及键槽 平行键（夹入型）」。
9. 实心轴轴端部的详细尺寸请参见技术资料 F22 页。
10. < > 内的尺寸为带制动器时的尺寸。
11. ( ) 内的尺寸为安装位置代号 Y2 时的尺寸。
12. 表中的质量为空心轴时的值。实心轴时，应加上实心轴质量增加值。
13. 本尺寸图的尺寸及质量如有变更，恕不预告。

尺寸图

■空心轴・轴上安装、实心轴・箱体安装 /Bevel ＋ CYCLO 1 级型 /D 规格

GB3(IE3) 效率三相

L▲YM△-4D18□-EP◆(-B)-减速比
L▲UM△-4D18□L/R/T-EP◆(-B)-减速比

安装位置代号 Y1

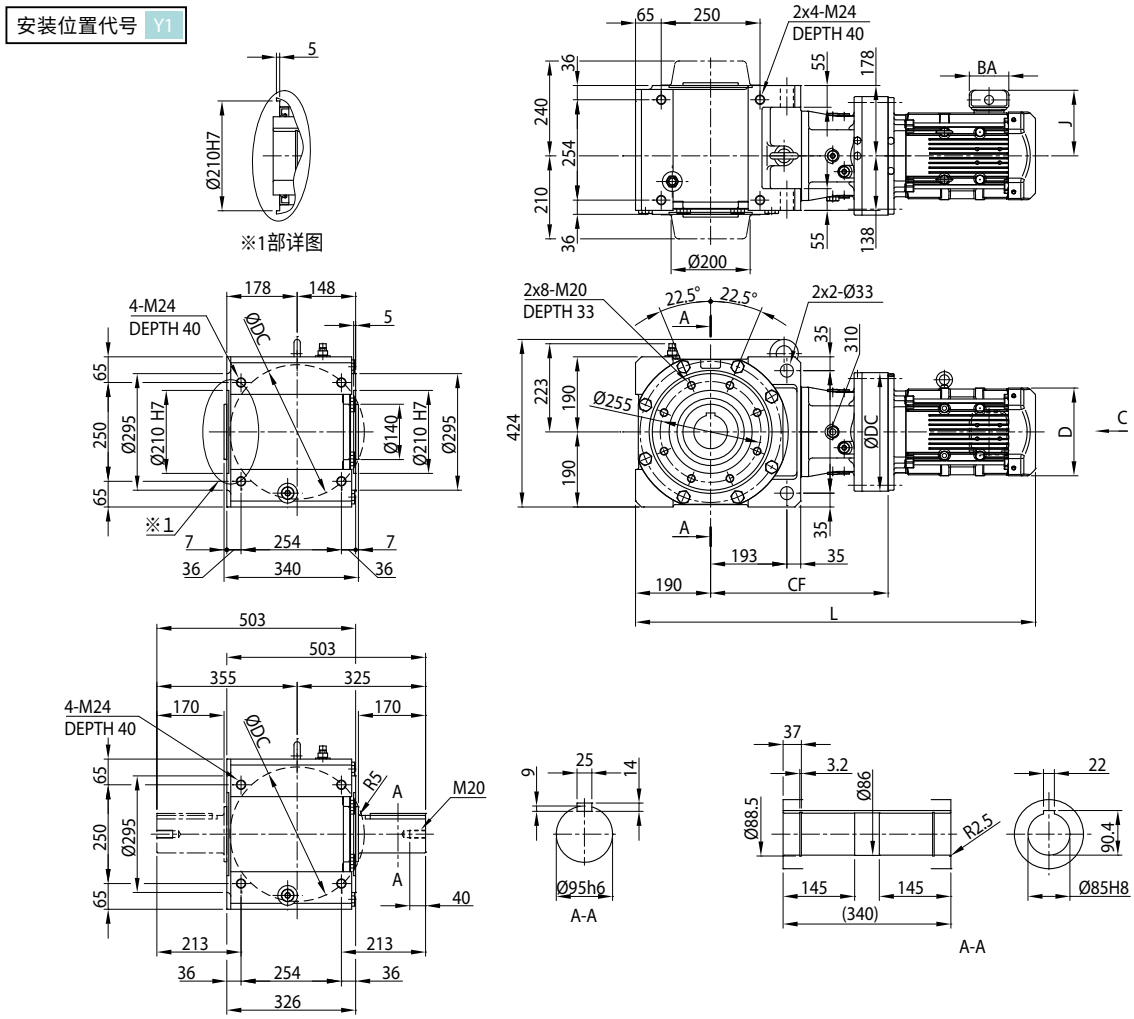

安装位置代号 Y2

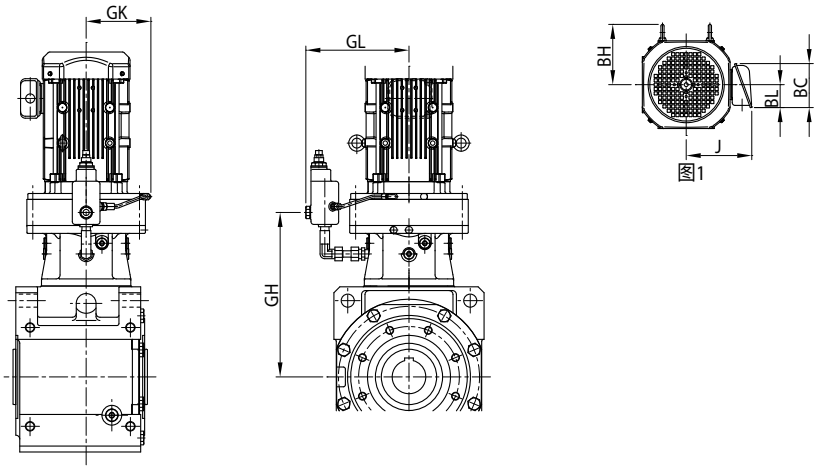

注) 安装位置代号 Y1、Y2 以外的尺寸请咨询本公司。

尺寸图

电机种类	机座号	功率 kW ×4P	功率代号	C～	BH	J	无制动器			带制动器		
							D	L	质量 (kg)	D	L	质量 (kg)
GB3(IE3) 效率三相	4D18 □	3.0	4	图 1	217	172	□ 184	958	315	□ 184	1036	322
		3.7	5		217	188	□ 222	971	323	□ 222	1062	333
		5.5	8		217	188	□ 222	1014	339	□ 222	1105	349
		7.5	10		235	230	□ 260	1038	352	□ 260	1143	372
		11	15		235	230	□ 260	1100	358	□ 260	1205	378
		15	20		233	259	□ 317	1166	394	□335(Ø372)	1331	440
		18.5	25		234	340	□ 398	1272	520	□403(Ø430)	1476	574
		22	30		234	340	□ 398	1272	520	□403(Ø430)	1476	574
		30	40		234	340	□ 398	1396	571	□403(Ø430)	1600	626
		37	50		234	340	□ 398	1396	602	□403(Ø430)	1637	683

机座号	CF	DC	GK	GL	GH
4D18 □	446	370	203	314	411

实心轴质量增加值（kg）	
轴单侧 (L,R)	轴双侧 (T)
19	33

注）1. 型号▲中填写表示输出轴方向的 H,V,W 的其中之一。详细内容请参见 B5 页。
2. 型号△中填写电机的功率代号。
3. 型号◆中填写安装位置代号。详细内容请参见 B6 ～ B16 页。
4. 机座号的□中填写“0”或“5”。详情请参见选型表。
5. 空心轴孔径尺寸公差符合日本标准 JIS B 0401-1998“H8”。
6. 空心轴键槽尺寸符合日本标准 JIS B 1301-1996（ISO）「键及键槽 平行键（普通型）」。
7. 实心轴轴径尺寸公差符合日本标准 JIS B 0401-1998“h6”。
8. 实心轴键及键槽尺寸符合日本标准 JIS B 1301-1996（ISO）「键及键槽 平行键（夹入型）」。
9. 实心轴轴端部的详细尺寸请参见技术资料 F22 页。
10. < > 内的尺寸为带制动器时的尺寸。
11. ( ) 内的尺寸为安装位置代号 Y2 时的尺寸。
12. 表中的质量为空心轴时的值。实心轴时，应加上实心轴质量增加值。
13. 本尺寸图的尺寸及质量如有变更，恕不预告。

尺寸图

选型
选型表
尺寸图
技术资料
选配件
齿轮电机
减速机
轴上安装
箱体安装
法兰安装
底脚安装
Bevel＋CY1 级
减速比 11～305
Bevel＋CY2 级
减速比 364～10658

■空心轴・轴上安装、实心轴・箱体安装 /Bevel ＋ CYCLO 1 级型 /E 规格

GB3(IE3) 效率三相

L▲YM△-4E17□～4E18□-EP◆(-B)-减速比
L▲UM△-4E17□～4E18□L/R/T-EP◆(-B)-减速比

安装位置代号 Y1

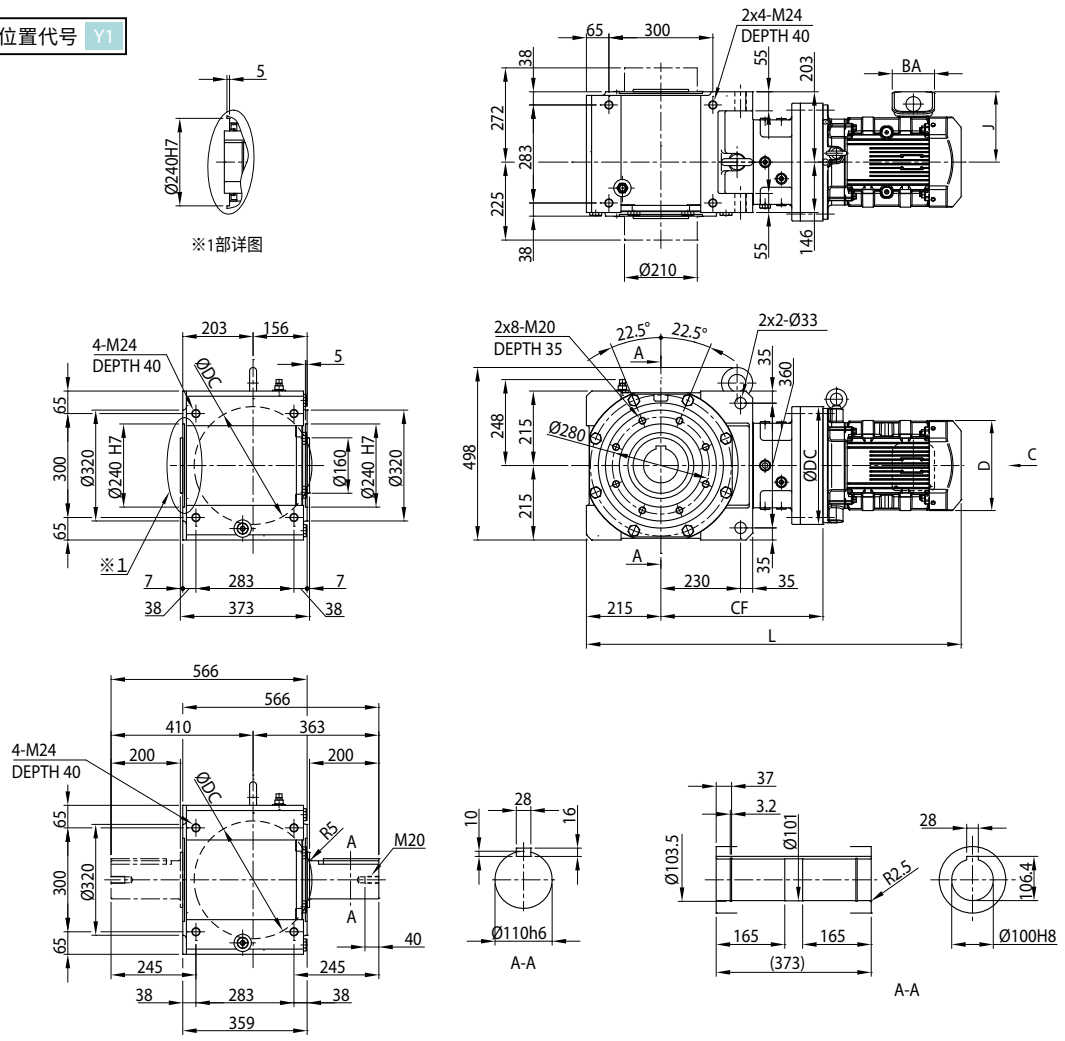

安装位置代号 Y2

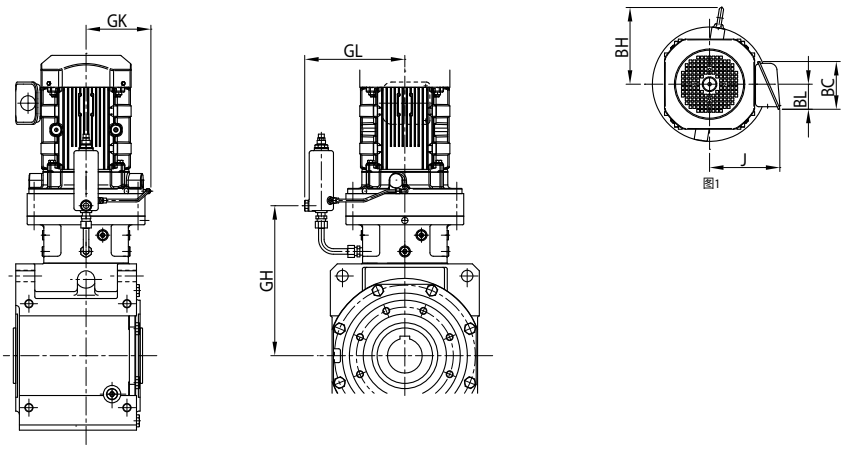

注) 安装位置代号 Y1、Y2 以外的尺寸请咨询本公司。

尺寸图

电机种类	机座号	功率 kW ×4P	功率代号	C～	BH	J	无制动器			带制动器		
							D	L	质量 (kg)	D	L	质量 (kg)
GB3(IE3) 效率三相	4E17 □	3.0	4	图 1	203	172	□ 184	1005	365	□ 184	1083	372
		3.7	5		203	188	□ 222	1018	373	□ 222	1108	384
		5.5	8		203	188	□ 222	1061	388	□ 222	1151	399
		7.5	10		221	230	□ 260	1082	401	□ 260	1187	421
		11	15		221	230	□ 260	1144	407	□ 260	1249	427
		15	20		224	259	□ 317	1213	444	□335(Ø372)	1377	489
		18.5	25		224	340	□ 398	1319	571	□403(Ø430)	1523	624
		22	30		224	340	□ 398	1319	571	□403(Ø430)	1523	624
		30	40		224	340	□ 398	1443	622	□403(Ø430)	1647	676
	4E18 □	3.0	4	图 1	217	172	□ 184	1008	390	□ 184	1086	398
		3.7	5		217	188	□ 222	1021	398	□ 222	1112	409
		5.5	8		217	188	□ 222	1064	414	□ 222	1155	425
		7.5	10		235	230	□ 260	1088	427	□ 260	1193	448
		11	15		235	230	□ 260	1150	433	□ 260	1255	454
		15	20		233	259	□ 317	1216	469	□335(Ø372)	1381	515
		18.5	25		234	340	□ 398	1322	595	□403(Ø430)	1526	649
		22	30		234	340	□ 398	1322	595	□403(Ø430)	1526	649
		30	40		234	340	□ 398	1446	646	□403(Ø430)	1650	701
		37	50		234	340	□ 398	1446	677	□403(Ø430)	1687	758

机座号	CF	DC	GK	GL	GH
4E17 □	468	340	186	289	433
4E18 □	471	370	203	314	436

实心轴质量增加值（kg）	
轴单侧 (L,R)	轴双侧 (T)
30	53

注）1. 型号▲中填写表示输出轴方向的 H,V,W 的其中之一。详细内容请参见 B5 页。
2. 型号△中填写电机的功率代号。
3. 型号◆中填写安装位置代号。详细内容请参见 B6 ～ B16 页。
4. 机座号的□中填写“0”或“5”。详情请参见选型表。
5. 空心轴孔径尺寸公差符合日本标准 JIS B 0401-1998“H8”。
6. 空心轴键槽尺寸符合日本标准 JIS B 1301-1996（ISO）「键及键槽 平行键（普通型）」。
7. 实心轴轴径尺寸公差符合日本标准 JIS B 0401-1998“h6”。
8. 实心轴键及键槽尺寸符合日本标准 JIS B 1301-1996（ISO）「键及键槽 平行键（夹入型）」。
9. 实心轴轴端部的详细尺寸请参见技术资料 F22 页。
10. < > 内的尺寸为带制动器时的尺寸。
11. ( ) 内的尺寸为安装位置代号 Y2 时的尺寸。
12. 表中的质量为空心轴时的值。实心轴时，应加上实心轴质量增加值。
13. 本尺寸图的尺寸及质量如有变更，恕不预告。

尺寸图

■空心轴・轴上安装、实心轴・箱体安装 /Bevel ＋ CYCLO 1 级型 /E 规格

GB3(IE3) 效率三相

L▲YM△-4E19□-EP◆(-B)-减速比
L▲UM△-4E19□L/R/T-EP◆(-B)-减速比

安装位置代号 Y1

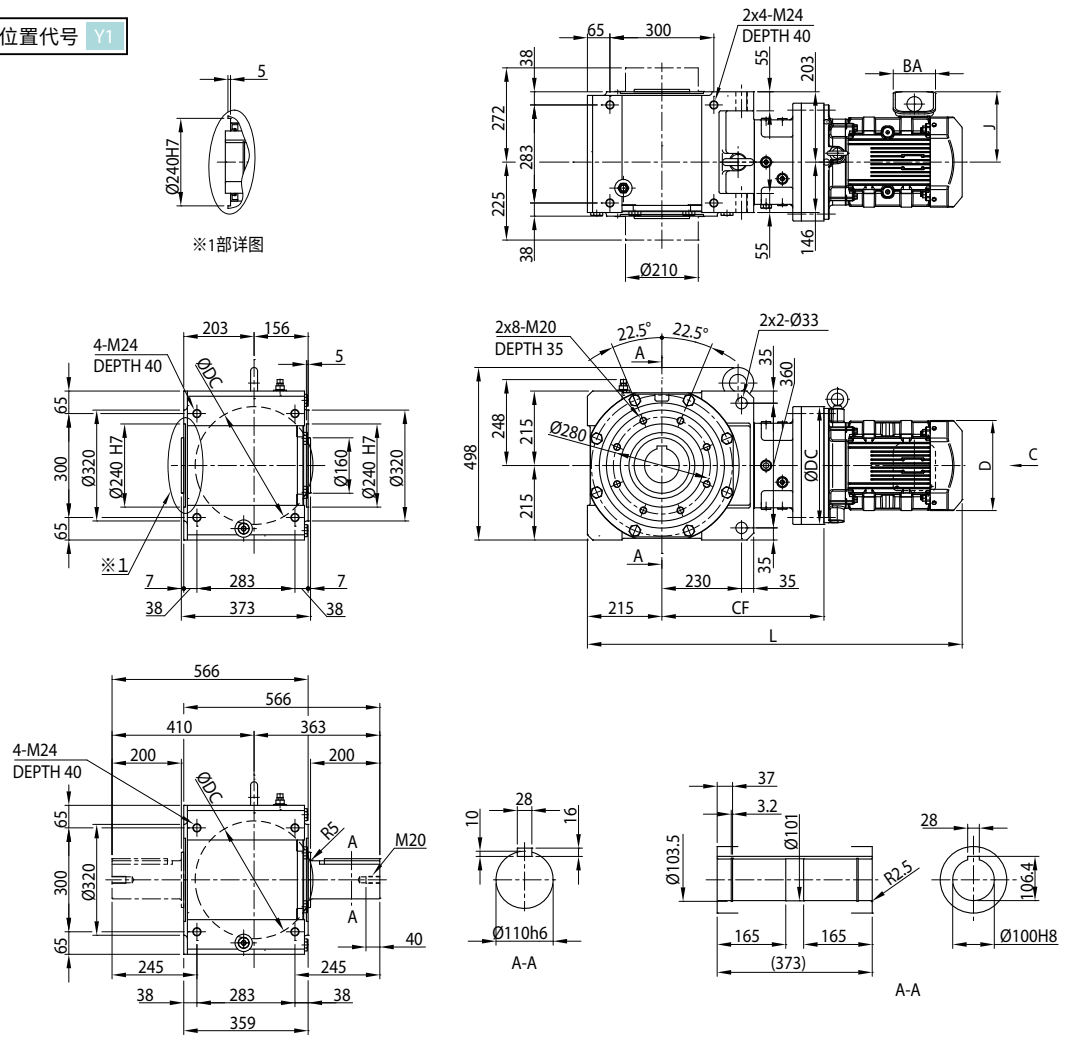

安装位置代号 Y2

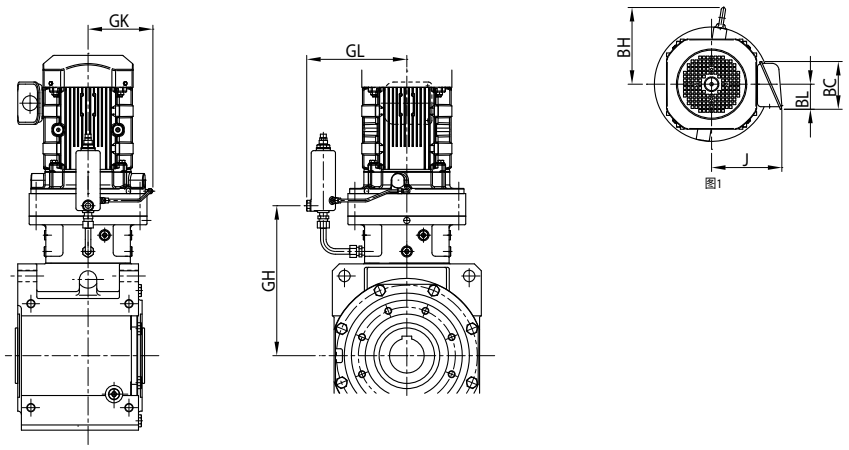

注) 安装位置代号 Y1、Y2 以外的尺寸请咨询本公司。

尺寸图

电机种类	机座号	功率 kW ×4P	功率代号	C～	BH	J	无制动器			带制动器		
							D	L	质量 (kg)	D	L	质量 (kg)
GB3(IE3) 效率三相	4E19 □	7.5	10	图 1	269	230	□ 260	1104	467	□ 260	1209	487
		11	15		269	230	□ 260	1166	473	□ 260	1271	493
		15	20		233	259	□ 317	1235	508	□335(Ø372)	1400	554
		18.5	25		280	340	□ 398	1341	635	□403(Ø430)	1545	688
		22	30		280	340	□ 398	1341	635	□403(Ø430)	1545	688
		30	40		280	340	□ 398	1465	686	□403(Ø430)	1669	740
		37	50		280	340	□ 398	1465	717	□403(Ø430)	1706	798
		45	60		282	423	□ 518	1502	788	□497(Ø525)	1737	879
		55	75		282	423	□ 518	1502	825	-	-	-

机座号	CF	DC	GK	GL	GH
4E19 □	490	430	233	355	450

实心轴质量增加值（kg）	
轴单侧 (L,R)	轴双侧 (T)
30	53

注）1. 型号▲中填写表示输出轴方向的 H,V,W 的其中之一。详细内容请参见 B5 页。
2. 型号△中填写电机的功率代号。
3. 型号◆中填写安装位置代号。详细内容请参见 B6 ～ B16 页。
4. 机座号的□中填写“0”或“5”。详情请参见选型表。
5. 空心轴孔径尺寸公差符合日本标准 JIS B 0401-1998“H8”。
6. 空心轴键槽尺寸符合日本标准 JIS B 1301-1996（ISO）「键及键槽 平行键（普通型）」。
7. 实心轴轴径尺寸公差符合日本标准 JIS B 0401-1998“h6”。
8. 实心轴键及键槽尺寸符合日本标准 JIS B 1301-1996（ISO）「键及键槽 平行键（夹入型）」。
9. 实心轴轴端部的详细尺寸请参见技术资料 F22 页。
10. < > 内的尺寸为带制动器时的尺寸。
11. ( ) 内的尺寸为安装位置代号 Y2 时的尺寸。
12. 表中的质量为空心轴时的值。实心轴时，应加上实心轴质量增加值。
13. 本尺寸图的尺寸及质量如有变更，恕不预告。

尺寸图

■空心轴・轴上安装、实心轴・箱体安装 /Bevel ＋ CYCLO 1 级型 /F 规格

GB3(IE3) 效率三相

L▲YM△-4F18□～4F19□-EP◆(-B)-减速比
L▲UM△-4F18□～4F19□L/R/T-EP◆(-B)-减速比

安装位置代号 Y1

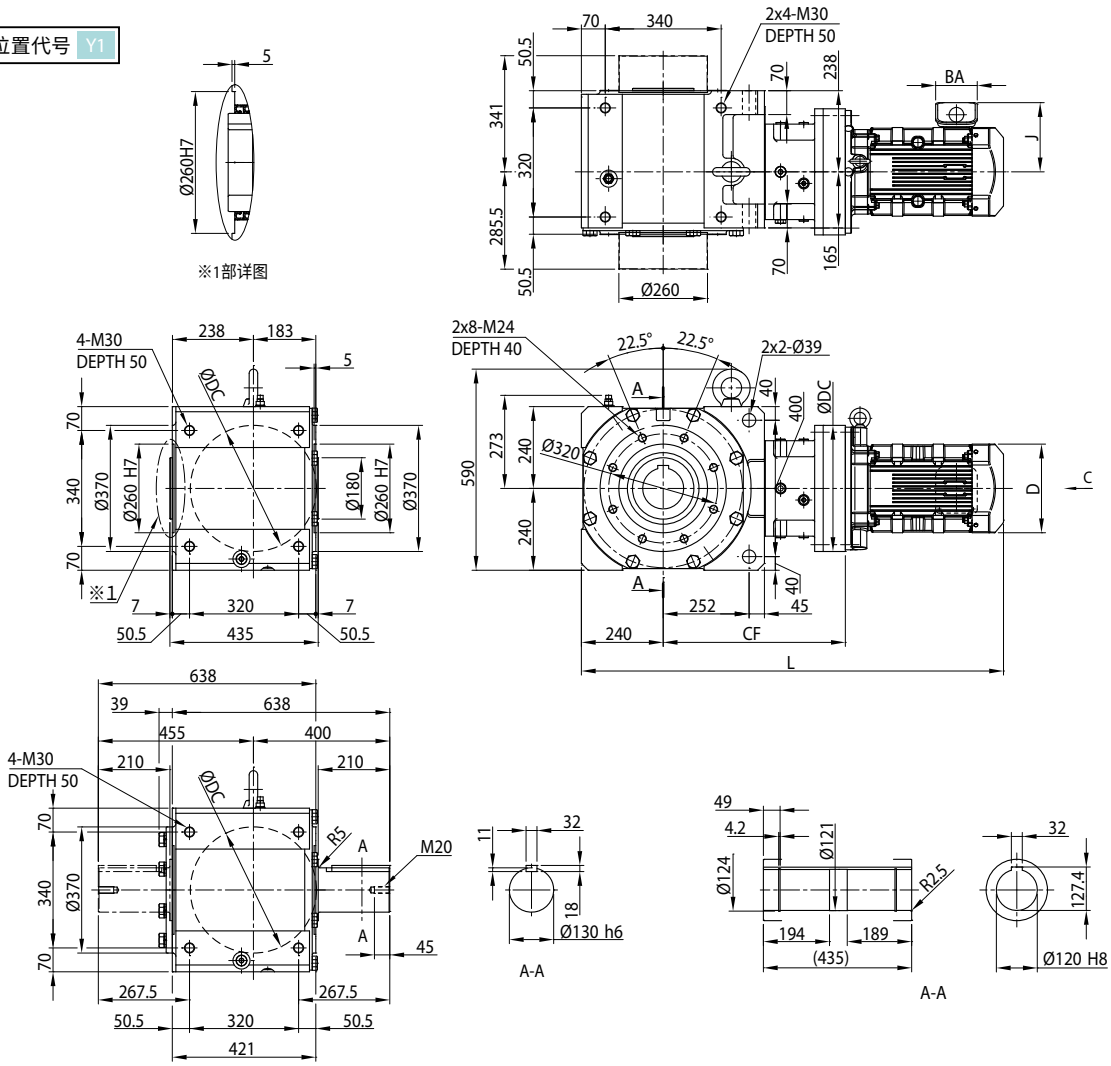

安装位置代号 Y2

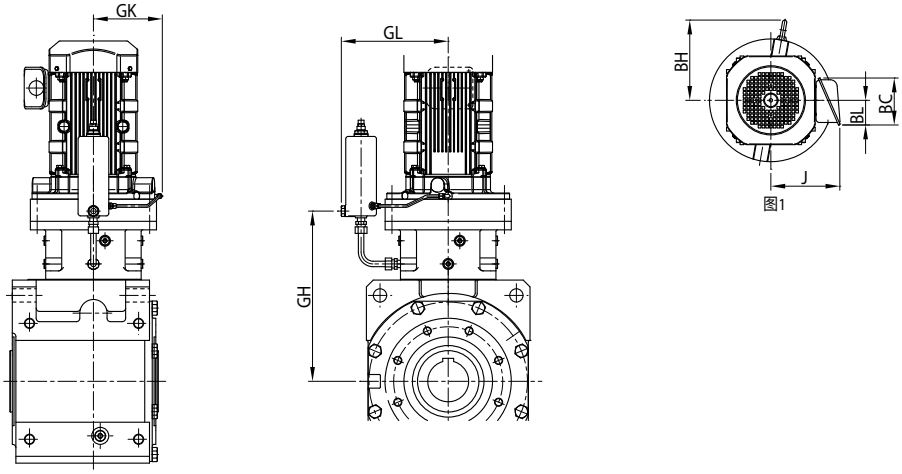

注) 安装位置代号 Y1、Y2 以外的尺寸请咨询本公司。

尺寸图

电机种类	机座号	功率 kW ×4P	功率代号	C～	BH	J	无制动器			带制动器		
							D	L	质量 (kg)	D	L	质量 (kg)
GB3(IE3) 效率三相	4F18 □	3.7	5	图 1	217	188	□ 222	1109	577	□ 222	1200	588
		5.5	8		217	188	□ 222	1152	593	□ 222	1243	604
		7.5	10		235	230	□ 260	1176	606	□ 260	1281	626
		11	15		235	230	□ 260	1238	612	□ 260	1343	632
		15	20		233	259	□ 317	1304	648	□335(Ø372)	1469	694
		18.5	25		234	340	□ 398	1410	774	□403(Ø430)	1614	828
		22	30		234	340	□ 398	1410	774	□403(Ø430)	1614	828
		30	40		234	340	□ 398	1534	825	□403(Ø430)	1738	880
		37	50		234	340	□ 398	1534	856	□403(Ø430)	1775	937
	4F19 □	5.5	8	图 1	260	188	□ 222	1185	628	□ 222	1276	639
		7.5	10		269	230	□ 260	1191	642	□ 260	1296	662
		11	15		269	230	□ 260	1253	648	□ 260	1358	668
		15	20		233	259	□ 317	1322	683	□335(Ø372)	1487	729
		18.5	25		280	340	□ 398	1428	810	□403(Ø430)	1632	863
		22	30		280	340	□ 398	1428	810	□403(Ø430)	1632	863
		30	40		280	340	□ 398	1552	861	□403(Ø430)	1756	915
		37	50		280	340	□ 398	1552	892	□403(Ø430)	1793	973
		45	60		282	423	□ 518	1589	963	□497(Ø525)	1824	1055
		55	75		282	423	□ 518	1589	1000	-	-	-

机座号	CF	DC	GK	GL	GH
4F18 □	534	370	203	314	499
4F19 □	552	430	233	355	512

实心轴质量增加值（kg）	
轴单侧 (L,R)	轴双侧 (T)
50	82

注）1. 型号▲中填写表示输出轴方向的 H,V,W 的其中之一。详细内容请参见 B5 页。
2. 型号△中填写电机的功率代号。
3. 型号◆中填写安装位置代号。详细内容请参见 B6 ～ B16 页。
4. 机座号的□中填写“0”或“5”。详情请参见选型表。
5. 空心轴孔径尺寸公差符合日本标准 JIS B 0401-1998“H8”。
6. 空心轴键槽尺寸符合日本标准 JIS B 1301-1996（ISO）「键及键槽 平行键（普通型）」。
7. 实心轴轴径尺寸公差符合日本标准 JIS B 0401-1998“h6”。
8. 实心轴键及键槽尺寸符合日本标准 JIS B 1301-1996（ISO）「键及键槽 平行键（夹入型）」。
9. 实心轴轴端部的详细尺寸请参见技术资料 F22 页。
10. 实心轴型（轴单侧）的轴伸出相反侧安装有端盖。详细内容请参见技术资料 F27 页。
11. < > 内的尺寸为带制动器时的尺寸。
12. ( ) 内的尺寸为安装位置代号 Y2 时的尺寸。
13. 表中的质量为空心轴时的值。实心轴时，应加上实心轴质量增加值。
14. 本尺寸图的尺寸及质量如有变更，恕不预告。

尺寸图

■空心轴・轴上安装、实心轴・箱体安装 /Bevel ＋ CYCLO 2 级型 /A 规格

GB3(IE3) 效率三相

L▲YM△-4A10DA～4A12DB-EP◆(-B)-减速比
L▲UM△-4A10DA～4A12DBL/R/T-EP◆(-B)-减速比

安装位置代号 Y1

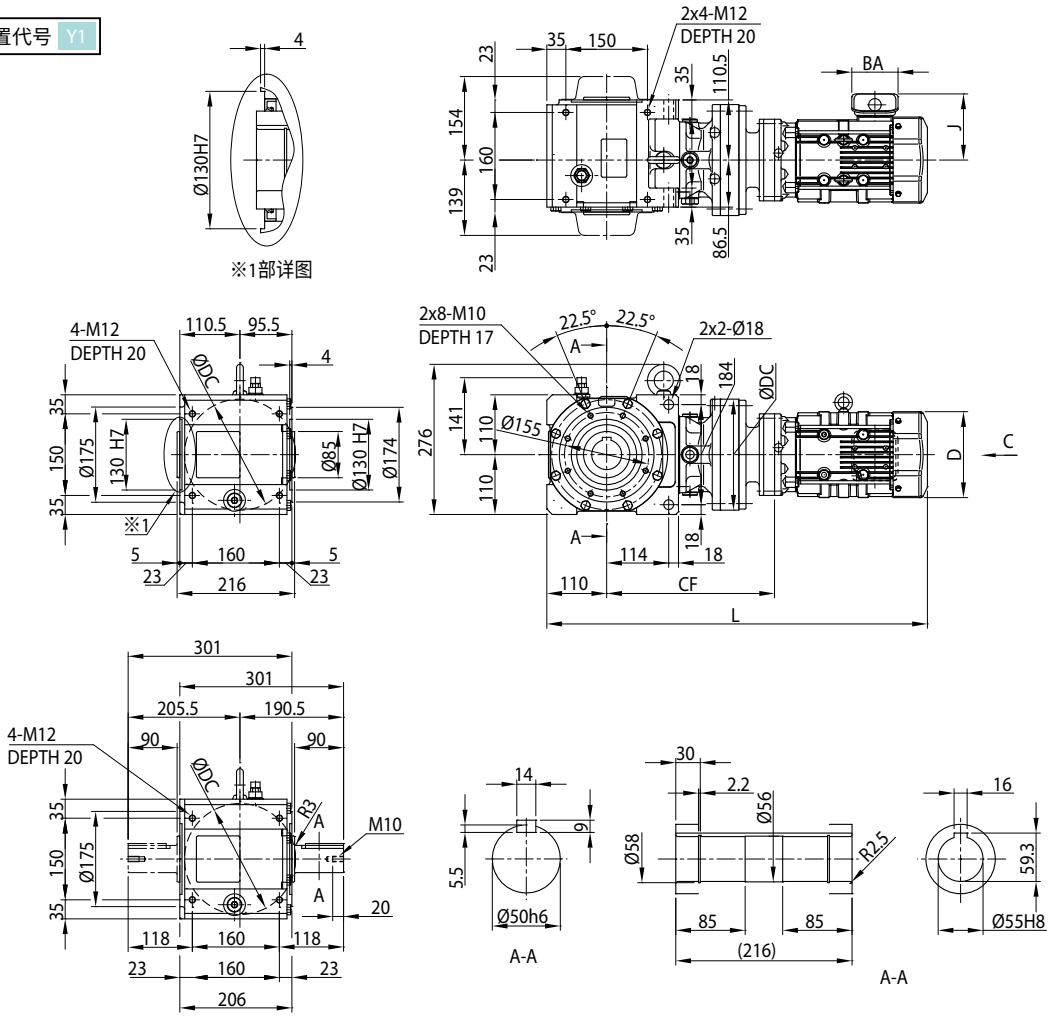

安装位置代号 Y2

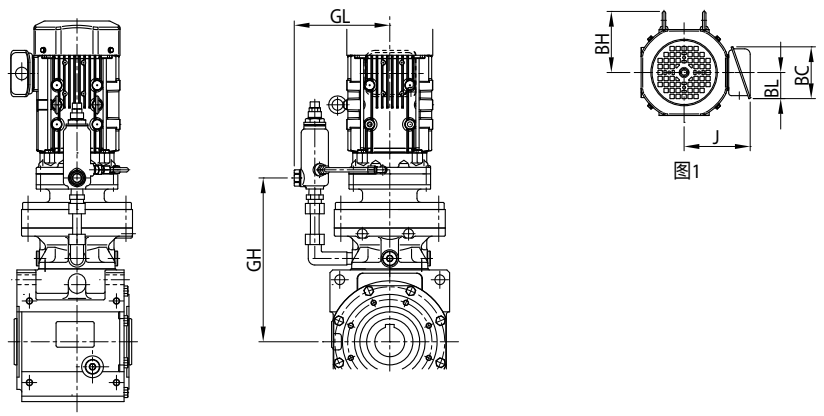

注) 安装位置代号 Y1、Y2 以外的尺寸请咨询本公司。

尺寸图

电机种类	机座号	功率 kW ×4P	功率代号	C～	BH	J	无制动器			带制动器		
							D	L	质量 (kg)	D	L	质量 (kg)
普通三相	4A10DA	0.1	01	图 1	-	114	∅ 124	546	54	∅ 124	564	55
	4A12DA	0.1	01	图 1	-	114	∅ 124	558	62	∅ 124	576	63
GB3(IE3) 效率三相	4A10DA	0.2	02	图 1	-	114	∅ 124	591	55	∅ 124	623	56
		0.25	03		-	114	∅ 124	591	55	∅ 124	623	56
		0.4	05		112	143	∅ 160	637	58	∅ 160	680	61
	4A12DA	0.2	02	图 1	-	114	∅ 124	603	64	∅ 124	635	65
		0.25	03		-	114	∅ 124	603	64	∅ 125	635	65
		0.4	05		112	143	∅ 160	649	66	∅ 160	692	69
	4A12DB	0.2	02	图 1	-	114	∅ 124	615	67	∅ 124	647	69
		0.25	03		-	114	∅ 124	615	67	∅ 124	647	69
		0.4	05		112	143	∅ 160	656	70	∅ 160	699	73
		0.55	08		112	153	□ 158	700	81	□ 158	763	85
		0.75	1		112	153	□ 158	700	81	□ 158	763	85

机座号	CF	DC	GL	GH
4A10DA	285	150	152	278
4A12DA	297	204	203	290
4A12DB	309	204	203	299

实心轴质量增加值（kg）	
轴单侧 (L,R)	轴双侧 (T)
4	7

注）1. 型号▲中填写表示输出轴方向的 H,V,W 的其中之一。详细内容请参见 B5 页。
2. 型号△中填写电机的功率代号。
3. 型号◆中填写安装位置代号。详细内容请参见 B6 ～ B16 页。
4. 空心轴孔径尺寸公差符合日本标准 JIS B 0401-1998“H8”。
5. 空心轴键槽尺寸符合日本标准 JIS B 1301-1996（ISO）「键及键槽 平行键（普通型）」。
6. 实心轴轴径尺寸公差符合日本标准 JIS B 0401-1998“h6”。
7. 实心轴键及键槽尺寸符合日本标准 JIS B 1301-1996（ISO）「键及键槽 平行键（夹入型）」。
8. 实心轴轴端部的详细尺寸请参见技术资料 F22 页。
9. 表中的质量为空心轴时的值。实心轴时，应加上实心轴质量增加值。
10. 本尺寸图的尺寸及质量如有变更，恕不预告。

尺寸图

■空心轴・轴上安装、实心轴・箱体安装 /Bevel ＋ CYCLO 2 级型 /B 规格

GB3(IE3) 效率三相

L▲YM△-4B12DA～4B14DB-EP◆(-B)-减速比
L▲UM△-4B12DA～4B14DBL/R/T-EP◆(-B)-减速比

安装位置代号 Y1

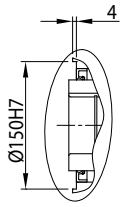

※1部详图

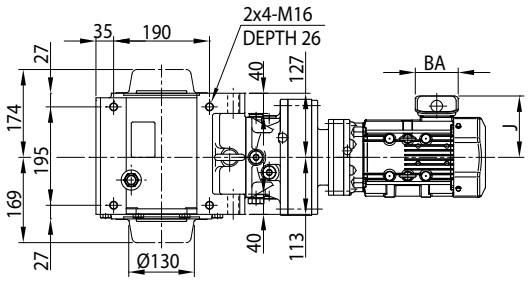

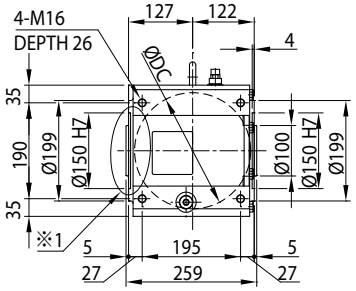

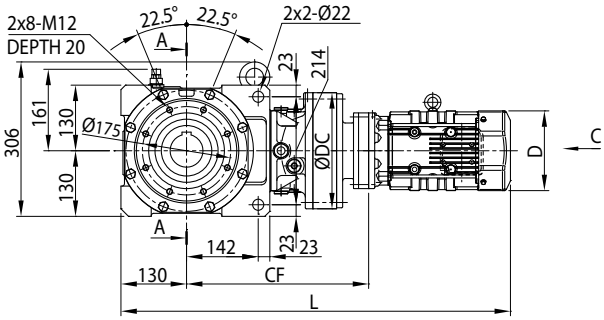

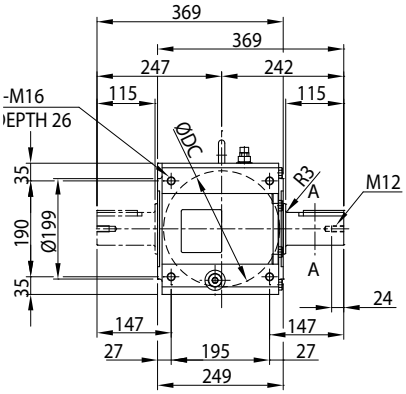

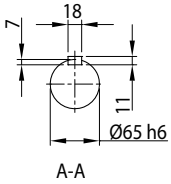

A-A

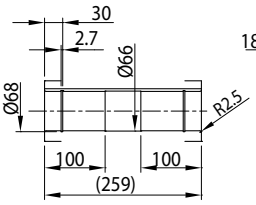

A-A

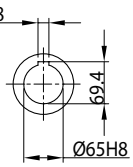

安装位置代号 Y2

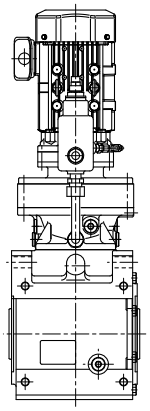

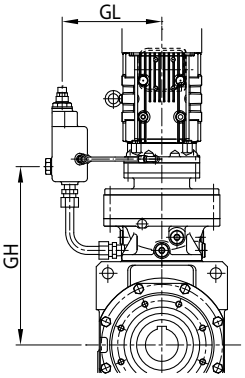

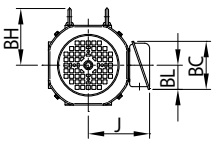

图1

注) 安装位置代号 Y1、Y2 以外的尺寸请咨询本公司。

尺寸图

电机种类	机座号	功率 kW ×4P	功率代号	C ～	BH	J	无制动器			带制动器		
							D	L	质量 (kg)	D	L	质量 (kg)
普通三相	4B12DA	0.1	01	图 1	-	114	∅ 124	615	91	∅ 124	633	92
	4B14DA	0.1	01	图 1	-	114	∅ 124	632	95	∅ 124	650	96
GB3(IE3) 效率三相	4B12DA	0.2	02	图 1	-	114	∅ 124	660	93	∅ 124	692	94
		0.25	03		-	114	∅ 124	660	93	∅ 124	692	94
		0.4	05		112	143	∅ 160	706	95	∅ 160	749	97
	4B12DB	0.2	02	图 1	-	114	∅ 124	671	96	∅ 124	703	98
		0.25	03		-	114	∅ 124	671	96	∅ 124	703	98
		0.4	05		112	143	∅ 160	712	100	∅ 160	755	103
		0.55	08		112	153	□ 158	756	107	□ 158	820	112
		0.75	1		112	153	□ 158	756	107	□ 158	820	112
		1.1	1H		117	158	□ 167	783	111	□ 167	853	117
	4B14DA	0.2	02	图 1	-	114	∅ 124	678	97	∅ 124	710	98
		0.25	03		-	114	∅ 125	678	97	∅ 125	710	98
		0.4	05		112	143	∅ 160	724	102	∅ 160	767	105
	4B14DB	0.2	02	图 1	-	114	∅ 124	687	97	∅ 124	719	98
		0.25	03		-	114	∅ 124	687	97	∅ 124	719	98
		0.4	05		112	143	∅ 160	728	100	∅ 160	771	102
		0.55	08		112	153	□ 158	772	114	□ 158	835	118
		0.75	1		112	153	□ 158	772	114	□ 158	835	118

机座号	CF	DC	GL	GH
4B12DA	334	204	203	327
4B12DB	345	204	203	336
4B14DA	352	230	231	349
4B14DB	361	230	231	353

实心轴质量增加值（kg）	
轴单侧 (L,R)	轴双侧 (T)
8	15

注）1. 型号▲中填写表示输出轴方向的 H,V,W 的其中之一。详细内容请参见 B5 页。
2. 型号△中填写电机的功率代号。
3. 型号◆中填写安装位置代号。详细内容请参见 B6 ～ B16 页。
4. 空心轴孔径尺寸公差符合日本标准 JIS B 0401-1998“H8”。
5. 空心轴键槽尺寸符合日本标准 JIS B 1301-1996（ISO）「键及键槽 平行键（普通型）」。
6. 实心轴轴径尺寸公差符合日本标准 JIS B 0401-1998“h6”。
7. 实心轴键及键槽尺寸符合日本标准 JIS B 1301-1996（ISO）「键及键槽 平行键（夹入型）」。
8. 实心轴轴端部的详细尺寸请参见技术资料 F22 页。
9. 表中的质量为空心轴时的值。实心轴时，应加上实心轴质量增加值。
10. 本尺寸图的尺寸及质量如有变更，恕不预告。

尺寸图

■空心轴 · 轴上安装、实心轴 · 箱体安装 /Bevel ＋ CYCLO 2 级型 /C 规格

GB3(IE3) 效率三相

L▲YM△-4C14DA～4C14DC-EP◆(-B)-减速比
L▲UM△-4C14DA～4C14DCL/R/T-EP◆(-B)-减速比

安装位置代号 Y1

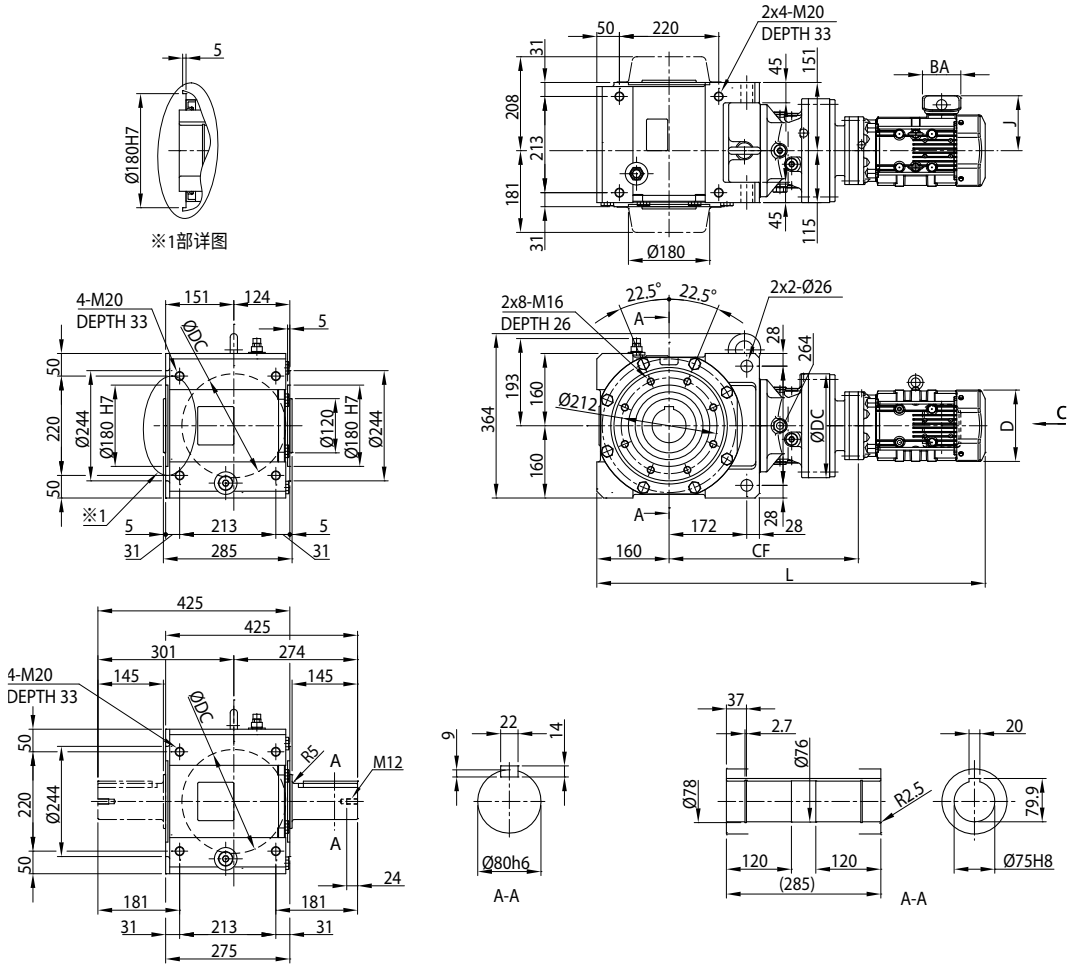

安装位置代号 Y2

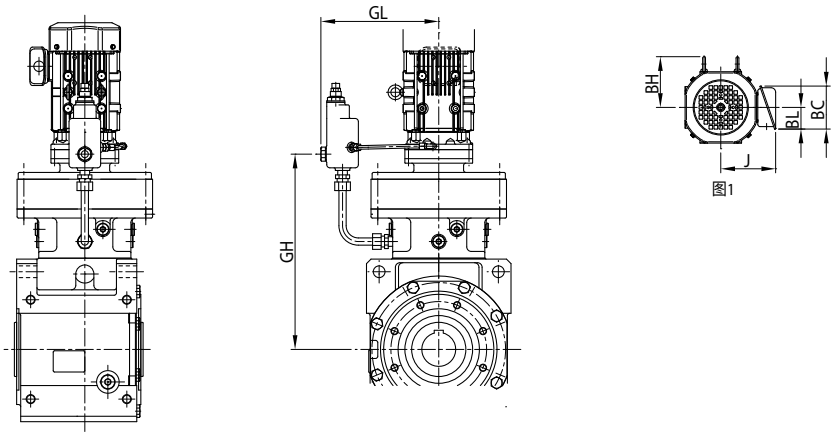

注) 安装位置代号 Y1、Y2 以外的尺寸请咨询本公司。

尺寸图

电机种类	机座号	功率 kW ×4P	功率代号	C ～	BH	J	无制动器			带制动器		
							D	L	质量 (kg)	D	L	质量 (kg)
普通三相	4C14DA	0.1	01	图 1	-	114	∅ 124	721	142	∅ 124	739	143
GB3(IE3) 效率三相	4C14DA	0.2	02	图 1	-	114	∅ 124	766	144	∅ 124	798	146
		0.25	03		-	114	∅ 124	766	144	∅ 124	798	146
		0.4	05		112	143	∅ 160	812	148	∅ 160	855	151
	4C14DB	0.2	02	图 1	-	114	∅ 124	775	146	∅ 124	807	148
		0.25	03		-	114	∅ 124	775	146	∅ 124	807	148
		0.4	05		112	143	∅ 160	816	149	∅ 160	859	152
		0.55	08		112	153	□ 158	860	167	□ 158	924	171
		0.75	1		112	153	□ 158	860	167	□ 158	924	171
		1.1	1H		117	158	□ 167	887	171	□ 167	957	176
		1.5	2		117	158	□ 167	887	172	□ 167	957	177
	4C14DC	0.75	1	图 1	112	153	□ 158	874	168	□ 158	938	173
		1.1	1H		117	158	□ 167	901	172	□ 167	971	178
		1.5	2		117	158	□ 167	901	173	□ 167	971	179
		2.2	3		125	172	□ 184	922	180	□ 184	1000	188

机座号	CF	DC	GL	GH
4C14DA	410	230	231	407
4C14DB	419	230	231	411
4C14DC	433	230	231	418

实心轴质量增加值（kg）	
轴单侧 (L,R)	轴双侧 (T)
12	22

注）1. 型号▲中填写表示输出轴方向的 H,V,W 的其中之一。详细内容请参见 B5 页。
2. 型号△中填写电机的功率代号。
3. 型号◆中填写安装位置代号。详细内容请参见 B6 ～ B16 页。
4. 空心轴孔径尺寸公差符合日本标准 JIS B 0401-1998“H8”。
5. 空心轴键槽尺寸符合日本标准 JIS B 1301-1996（ISO）「键及键槽 平行键（普通型）」。
6. 实心轴轴径尺寸公差符合日本标准 JIS B 0401-1998“h6”。
7. 实心轴键及键槽尺寸符合日本标准 JIS B 1301-1996（ISO）「键及键槽 平行键（夹入型）」。
8. 实心轴轴端部的详细尺寸请参见技术资料 F22 页。
9. 表中的质量为空心轴时的值。实心轴时，应加上实心轴质量增加值。
10. 本尺寸图的尺寸及质量如有变更，恕不预告。

尺寸图

■空心轴 · 轴上安装、实心轴 · 箱体安装 /Bevel ＋ CYCLO 2 级型 /C 规格

GB3(IE3) 效率三相

L▲YM△-4C16DA～4C16DB-EP◆(-B)-减速比
L▲UM△-4C16DA～4C16DBL/R/T-EP◆(-B)-减速比

安装位置代号 Y1

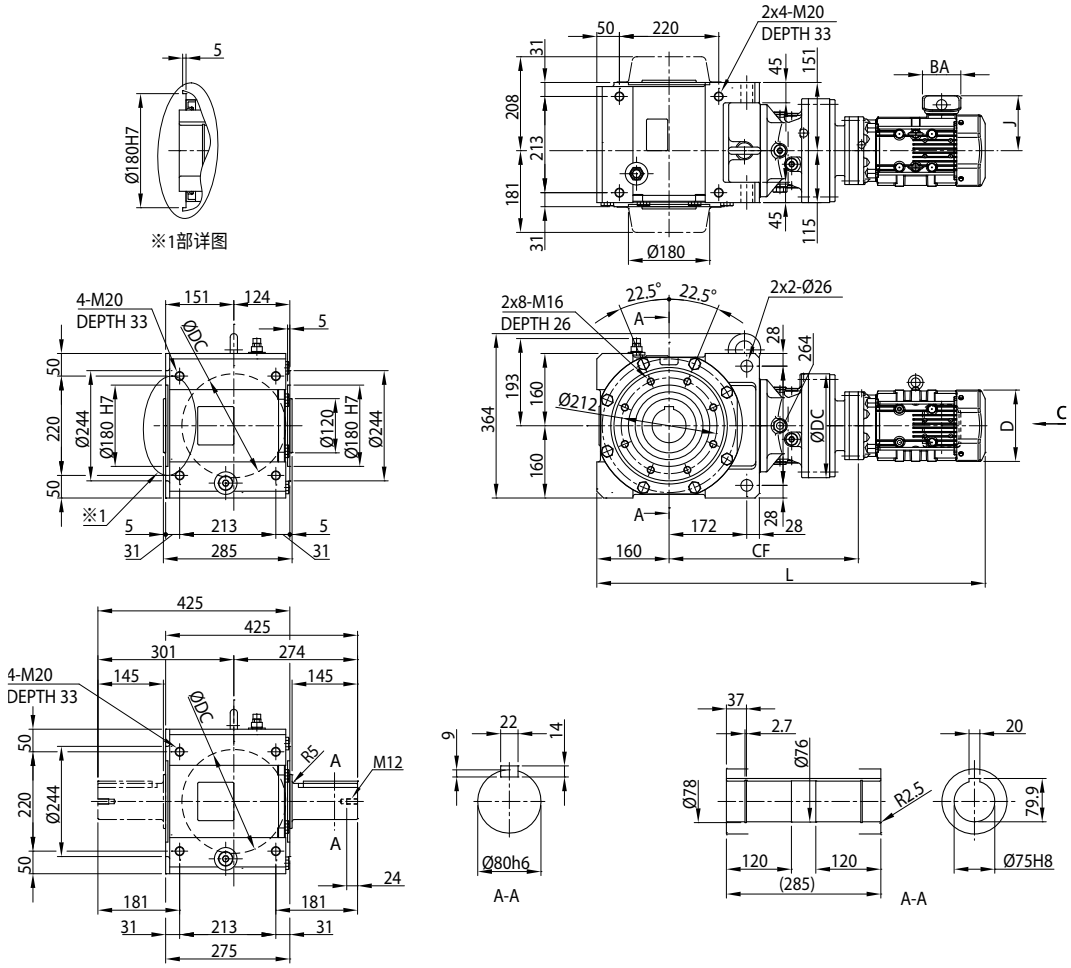

安装位置代号 Y2

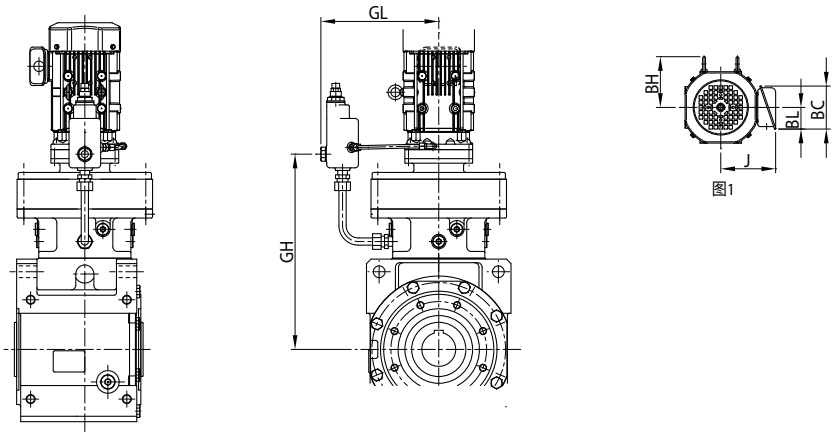

注) 安装位置代号 Y1、Y2 以外的尺寸请咨询本公司。

尺寸图

电机种类	机座号	功率 kW ×4P	功率代号	C ～	BH	J	无制动器			带制动器		
							D	L	质量 (kg)	D	L	质量 (kg)
普通三相	4C16DA	0.1	01	图 1	-	114	∅ 124	753	168	∅ 124	771	170
GB3(IE3) 效率三相	4C16DA	0.2	02	图 1	-	114	∅ 124	798	170	∅ 124	830	172
		0.25	03		-	114	∅ 124	798	170	∅ 124	830	172
		0.4	05		112	143	∅ 160	839	173	∅ 160	882	176
		0.55	08		112	149	□ 158	883	190	□ 158	947	195
		0.75	1		112	149	□ 158	883	190	□ 158	947	195
		1.1	1H		117	153	□ 167	910	194	□ 167	980	199
		1.5	2		117	153	□ 167	910	195	□ 167	980	200
	4C16DB	0.75	1	图 1	112	149	□ 158	897	192	□ 158	961	196
		1.1	1H		117	153	□ 167	924	196	□ 167	994	201
		1.5	2		117	153	□ 167	924	197	□ 167	994	202
		2.2	3		125	183	□ 184	945	204	□ 184	1023	211

机座号	CF	DC	GL	GH
4C16DA	442	300	261	433
4C16DB	456	300	261	440
4C17DA	459	340	289	449

实心轴质量增加值（kg）	
轴单侧 (L,R)	轴双侧 (T)
12	22

注）1. 型号▲中填写表示输出轴方向的 H,V,W 的其中之一。详细内容请参见 B5 页。
2. 型号△中填写电机的功率代号。
3. 型号◆中填写安装位置代号。详细内容请参见 B6 ～ B16 页。
4. 空心轴孔径尺寸公差符合日本标准 JIS B 0401-1998“H8”。
5. 空心轴键槽尺寸符合日本标准 JIS B 1301-1996（ISO）「键及键槽 平行键（普通型）」。
6. 实心轴轴径尺寸公差符合日本标准 JIS B 0401-1998“h6”。
7. 实心轴键及键槽尺寸符合日本标准 JIS B 1301-1996（ISO）「键及键槽 平行键（夹入型）」。
8. 实心轴轴端部的详细尺寸请参见技术资料 F22 页。
9. 表中的质量为空心轴时的值。实心轴时，应加上实心轴质量增加值。
10. 本尺寸图的尺寸及质量如有变更，恕不预告。

尺寸图

■空心轴 · 轴上安装、实心轴 · 箱体安装 /Bevel ＋ CYCLO 2 级型 /D 规格

GB3(IE3) 效率三相

L▲YM△-4D16DA～4D16DC-EP◆(-B)-减速比
L▲UM△-4D16DA～4D16DCL/R/T-EP◆(-B)-减速比

安装位置代号 Y1

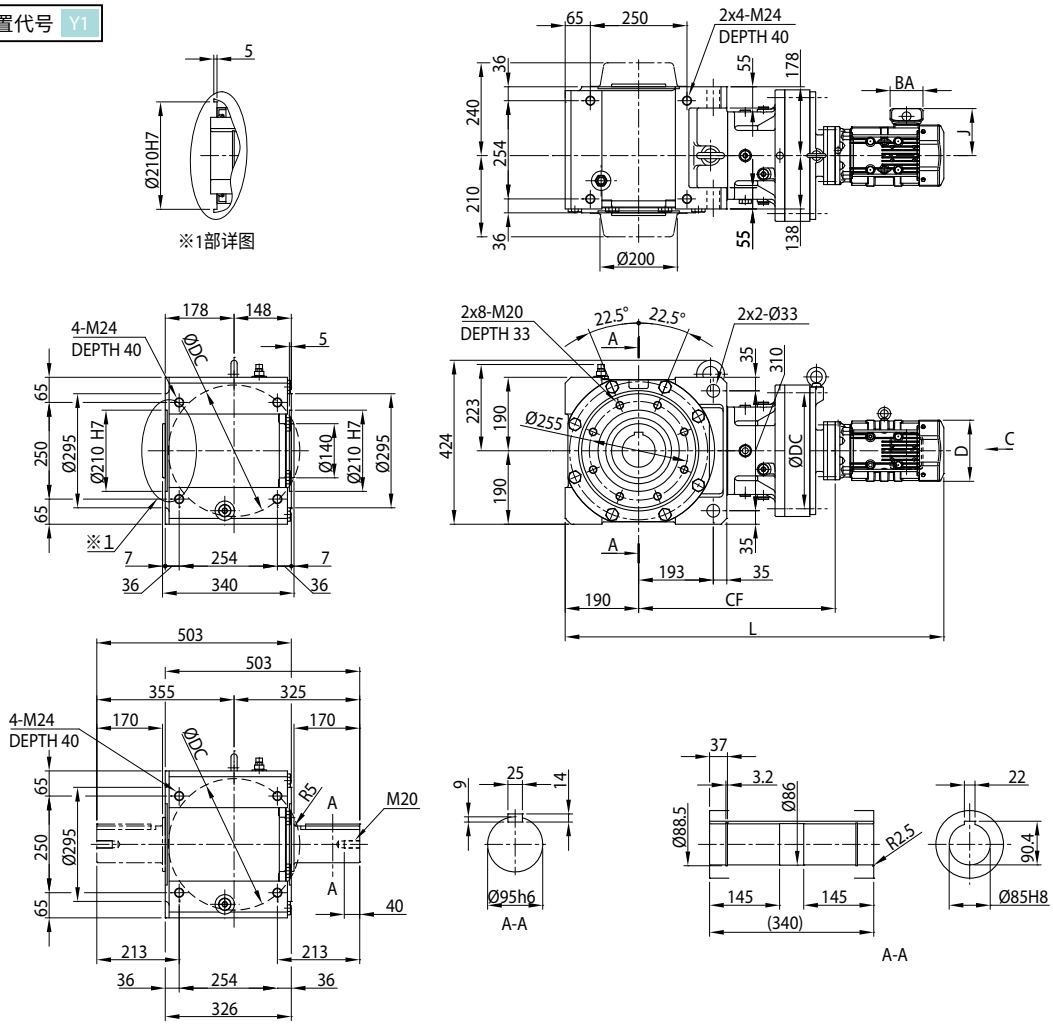

安装位置代号 Y2

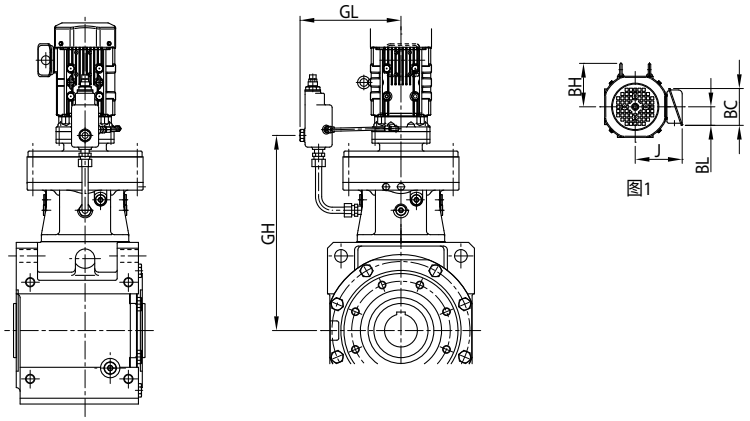

注) 安装位置代号 Y1、Y2 以外的尺寸请咨询本公司。

尺寸图

电机种类	机座号	功率 kW ×4P	功率代号	C ～	BH	J	无制动器			带制动器		
							D	L	质量 (kg)	D	L	质量 (kg)
普通三相	4D16DA	0.1	01	图 1	-	114	∅ 124	855	235	∅ 124	873	237
GB3(IE3) 效率三相	4D16DA	0.2	02	图 1	-	114	∅ 124	901	237	∅ 124	933	239
		0.25	03		-	114	∅ 124	901	237	∅ 124	933	239
		0.4	05		112	143	∅ 160	942	240	∅ 160	985	243
		0.55	08		112	153	□ 158	986	261	□ 158	1049	266
		0.75	1		112	153	□ 158	986	261	□ 158	1049	266
		1.1	1H		117	158	□ 167	1013	265	□ 167	1082	271
		1.5	2		117	158	□ 167	1013	266	□ 167	1082	272
	4D16DB	1.1	1H	图 1	117	158	□ 167	1027	267	□ 167	1096	272
		1.5	2		117	158	□ 167	1027	268	□ 167	1096	273
		2.2	3		125	172	□ 184	1048	275	□ 184	1126	283
	4D16DC	1.5	2	图 1	117	158	□ 167	1028	276	□ 167	1098	281
		3.0	4		125	172	□ 184	1027	285	□ 184	1105	292
		3.7	5		153	188	□ 222	1050	294	□ 222	1141	304

机座号	CF	DC	GL	GH
4D16DA	515	300	261	505
4D16DB	529	300	261	512
4D16DC	530	300	261	514

实心轴质量增加值（kg）	
轴单侧 (L,R)	轴双侧 (T)
19	33

注）1. 型号▲中填写表示输出轴方向的 H,V,W 的其中之一。详细内容请参见 B5 页。
2. 型号△中填写电机的功率代号。
3. 型号◆中填写安装位置代号。详细内容请参见 B6 ～ B16 页。
4. 空心轴孔径尺寸公差符合日本标准 JIS B 0401-1998“H8”。
5. 空心轴键槽尺寸符合日本标准 JIS B 1301-1996（ISO）「键及键槽 平行键（普通型）」。
6. 实心轴轴径尺寸公差符合日本标准 JIS B 0401-1998“h6”。
7. 实心轴键及键槽尺寸符合日本标准 JIS B 1301-1996（ISO）「键及键槽 平行键（夹入型）」。
8. 实心轴轴端部的详细尺寸请参见技术资料 F22 页。
9. 表中的质量为空心轴时的值。实心轴时，应加上实心轴质量增加值。
10. 本尺寸图的尺寸及质量如有变更，恕不预告。

尺寸图

■空心轴 · 轴上安装、实心轴 · 箱体安装 /Bevel ＋ CYCLO 2 级型 /D 规格

GB3(IE3) 效率三相

L▲YM△-4D17DA～4D17DC-EP◆(-B)-减速比
L▲UM△-4D17DA～4D17DCL/R/T-EP◆(-B)-减速比

安装位置代号 Y1

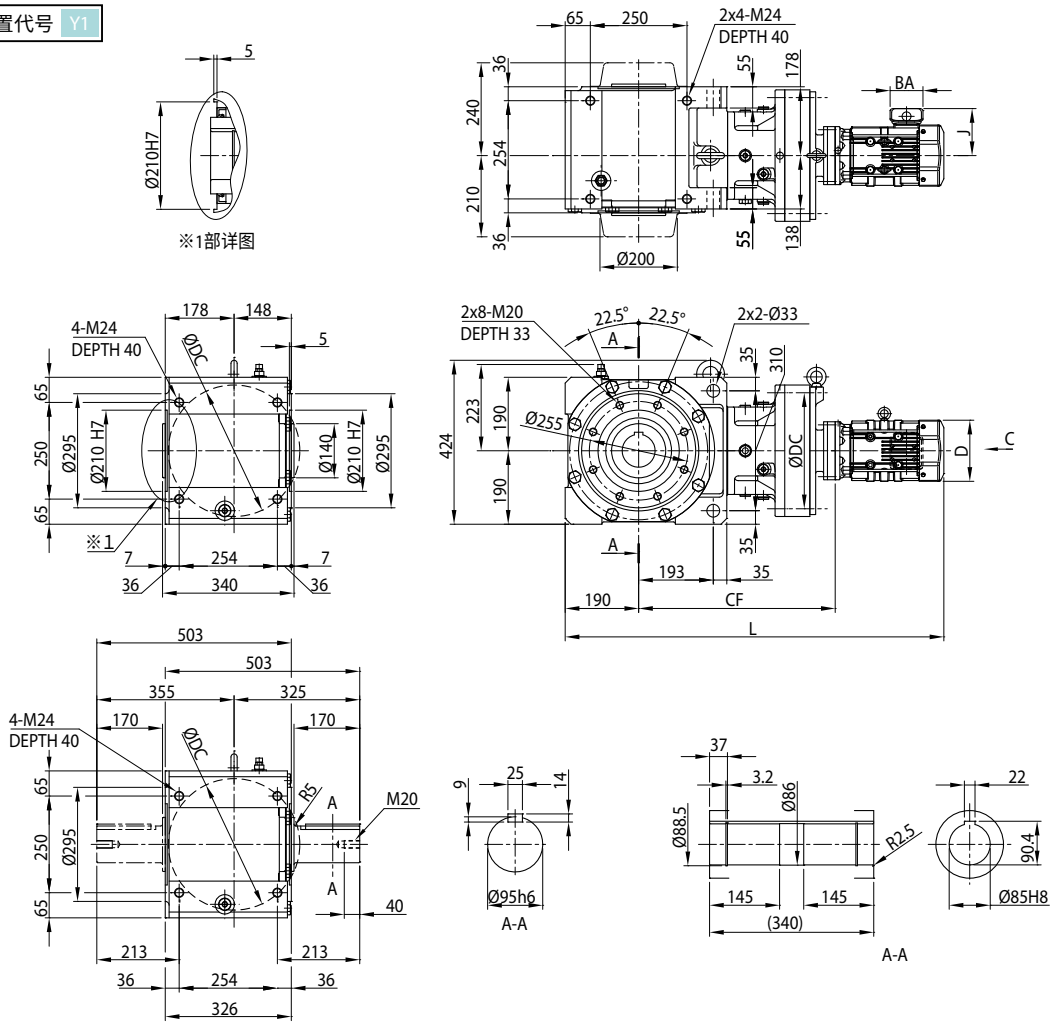

安装位置代号 Y2

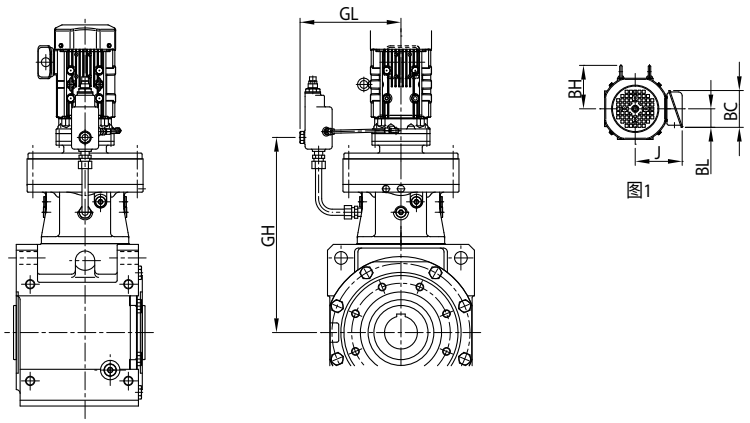

注) 安装位置代号 Y1、Y2 以外的尺寸请咨询本公司。

尺寸图

电机种类	机座号	功率 kW ×4P	功率代号	C～	BH	J	无制动器			带制动器		
							D	L	质量 (kg)	D	L	质量 (kg)
普通三相	4D17DA	0.1	01	图 1	-	114	∅ 124	850	248	∅ 124	868	250
GB3(IE3) 效率三相	4D17DA	0.2	02	图 1	-	114	∅ 124	895	250	∅ 124	927	252
		0.25	03		-	114	∅ 124	895	250	∅ 124	927	252
		0.4	05		112	143	∅ 160	935	254	∅ 160	978	256
		0.55	08		112	153	□ 158	979	278	□ 158	1043	283
		0.75	1		112	153	□ 158	979	278	□ 158	1043	283
		1.1	1H		117	158	□ 167	1006	282	□ 167	1076	288
		1.5	2		117	158	□ 167	1006	283	□ 167	1076	289
	4D17DB	0.75	1	图 1	112	153	□ 158	993	280	□ 158	1057	284
		1.1	1H		117	158	□ 167	1020	284	□ 167	1090	289
		1.5	2		117	158	□ 167	1020	285	□ 167	1090	290
		2.2	3		125	172	□ 184	1041	292	□ 184	1119	299
	4D17DC	2.2	3	图 1	125	172	□ 184	1010	298	□ 184	1088	305
		3.0	4		125	172	□ 184	1024	301	□ 184	1102	308
		3.7	5		153	188	□ 222	1047	310	□ 222	1137	320

机座号	CF	DC	GL	GH
4D17DA	508	340	289	496
4D17DB	522	340	289	503
4D17DC	527	340	289	508

实心轴质量增加值（kg）	
轴单侧 (L,R)	轴双侧 (T)
19	33

注）1. 型号▲中填写表示输出轴方向的 H,V,W 的其中之一。详细内容请参见 B5 页。
2. 型号△中填写电机的功率代号。
3. 型号◆中填写安装位置代号。详细内容请参见 B6 ～ B16 页。
4. 空心轴孔径尺寸公差符合日本标准 JIS B 0401-1998“H8”。
5. 空心轴键槽尺寸符合日本标准 JIS B 1301-1996（ISO）「键及键槽 平行键（普通型）」。
6. 实心轴轴径尺寸公差符合日本标准 JIS B 0401-1998“h6”。
7. 实心轴键及键槽尺寸符合日本标准 JIS B 1301-1996（ISO）「键及键槽 平行键（夹入型）」。
8. 实心轴轴端部的详细尺寸请参见技术资料 F22 页。
9. 表中的质量为空心轴时的值。实心轴时，应加上实心轴质量增加值。
10. 本尺寸图的尺寸及质量如有变更，恕不预告。

尺寸图

■空心轴 · 轴上安装、实心轴 · 箱体安装 /Bevel ＋ CYCLO 2 级型 /D 规格

GB3(IE3) 效率三相

L▲YM△-4D18DA～4D18DB-EP◆(-B)-减速比
L▲UM△-4D18DA～4D18DBL/R/T-EP◆(-B)-减速比

安装位置代号 Y1

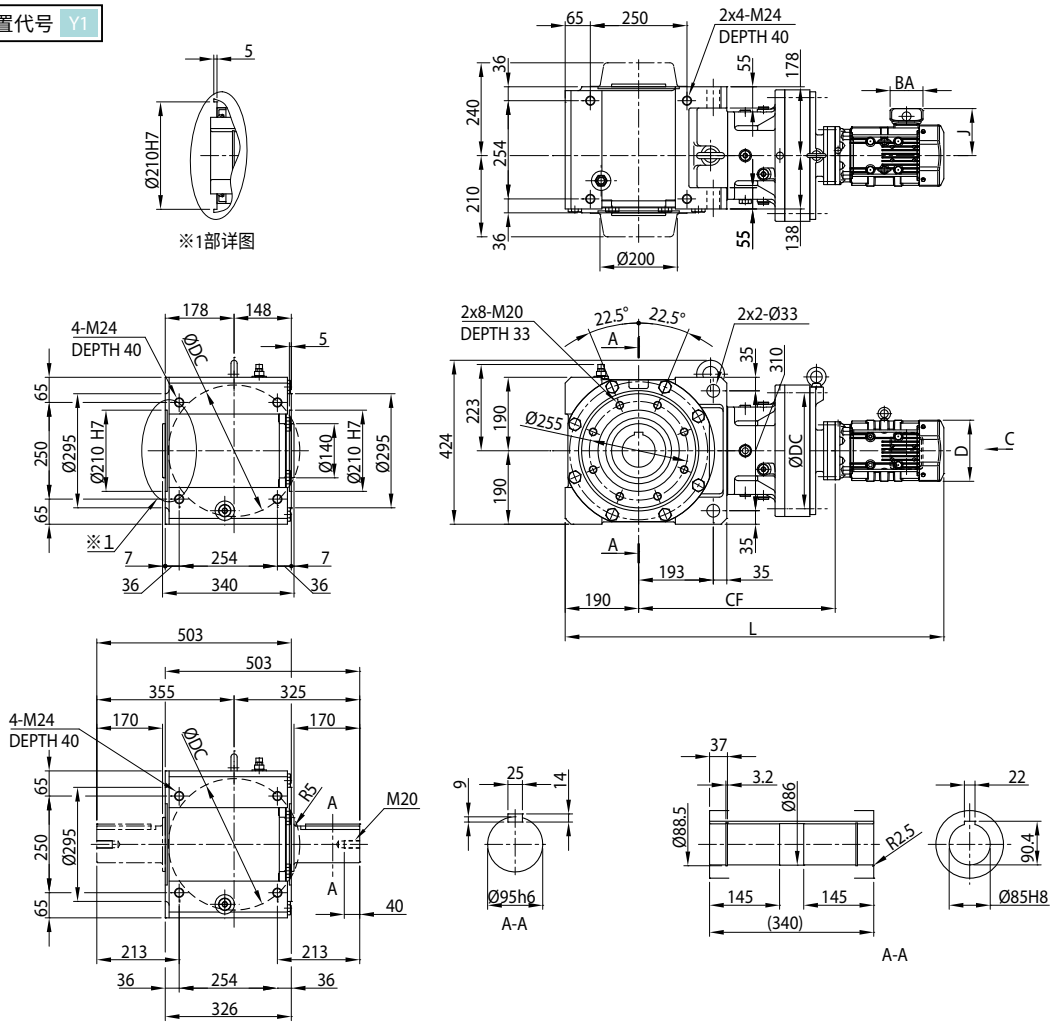

安装位置代号 Y2

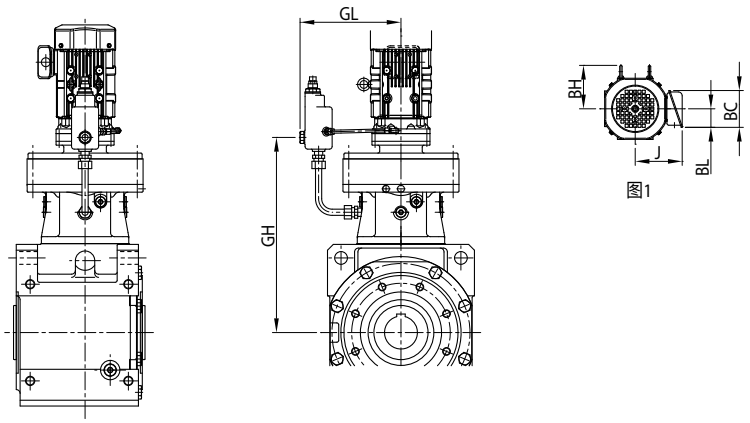

注) 安装位置代号 Y1、Y2 以外的尺寸请咨询本公司。

尺寸图

电机种类	机座号	功率 kW ×4P	功率代号	C～	BH	J	无制动器			带制动器		
							D	L	质量 (kg)	D	L	质量 (kg)
GB3(IE3) 效率三相	4D18DA	0.2	02	图 1	-	114	∅ 124	917	294	∅ 124	927	296
		0.25	03		-	114	∅ 124	917	294	∅ 124	927	296
		0.4	05		112	143	∅ 160	958	298	∅ 160	1001	301
		0.55	08		112	153	□ 158	1002	308	□ 158	1065	312
		0.75	1		112	153	□ 158	1002	308	□ 158	1065	312
		1.1	1H		117	158	□ 167	1029	312	□ 167	1098	317
		1.5	2		117	158	□ 167	1029	313	□ 167	1098	318
		2.2	3		125	172	□ 184	1050	320	□ 184	1128	327
	4D18DB	0.75	1	图 1	112	153	□ 158	1024	323	□ 158	1088	328
		1.1	1H		117	158	□ 167	1051	326	□ 167	1121	332
		1.5	2		117	158	□ 167	1051	327	□ 167	1121	333
		2.2	3		125	172	□ 184	1036	332	□ 184	1114	340
		3.0	4		125	172	□ 184	1050	335	□ 184	1128	343
		3.7	5		153	188	□ 222	1068	343	□ 222	1159	354

机座号	CF	DC	GL	GH
4D18DA	531	370	314	511
4D18DB	553	370	314	527

实心轴质量增加值（kg）	
轴单侧 (L,R)	轴双侧 (T)
19	33

注）1. 型号▲中填写表示输出轴方向的 H,V,W 的其中之一。详细内容请参见 B5 页。
2. 型号△中填写电机的功率代号。
3. 型号◆中填写安装位置代号。详细内容请参见 B6 ～ B16 页。
4. 空心轴孔径尺寸公差符合日本标准 JIS B 0401-1998“H8”。
5. 空心轴键槽尺寸符合日本标准 JIS B 1301-1996（ISO）「键及键槽 平行键（普通型）」。
6. 实心轴轴径尺寸公差符合日本标准 JIS B 0401-1998“h6”。
7. 实心轴键及键槽尺寸符合日本标准 JIS B 1301-1996（ISO）「键及键槽 平行键（夹入型）」。
8. 实心轴轴端部的详细尺寸请参见技术资料 F22 页。
9. 表中的质量为空心轴时的值。实心轴时，应加上实心轴质量增加值。
10. 本尺寸图的尺寸及质量如有变更，恕不预告。

尺寸图

■空心轴 · 轴上安装、实心轴 · 箱体安装 /Bevel ＋ CYCLO 2 级型 /E 规格

GB3(IE3) 效率三相

L▲YM△-4E17DA～4E17DC-EP◆(-B)-减速比
L▲UM△-4E17DA～4E17DCL/R/T-EP◆(-B)-减速比

安装位置代号 Y1

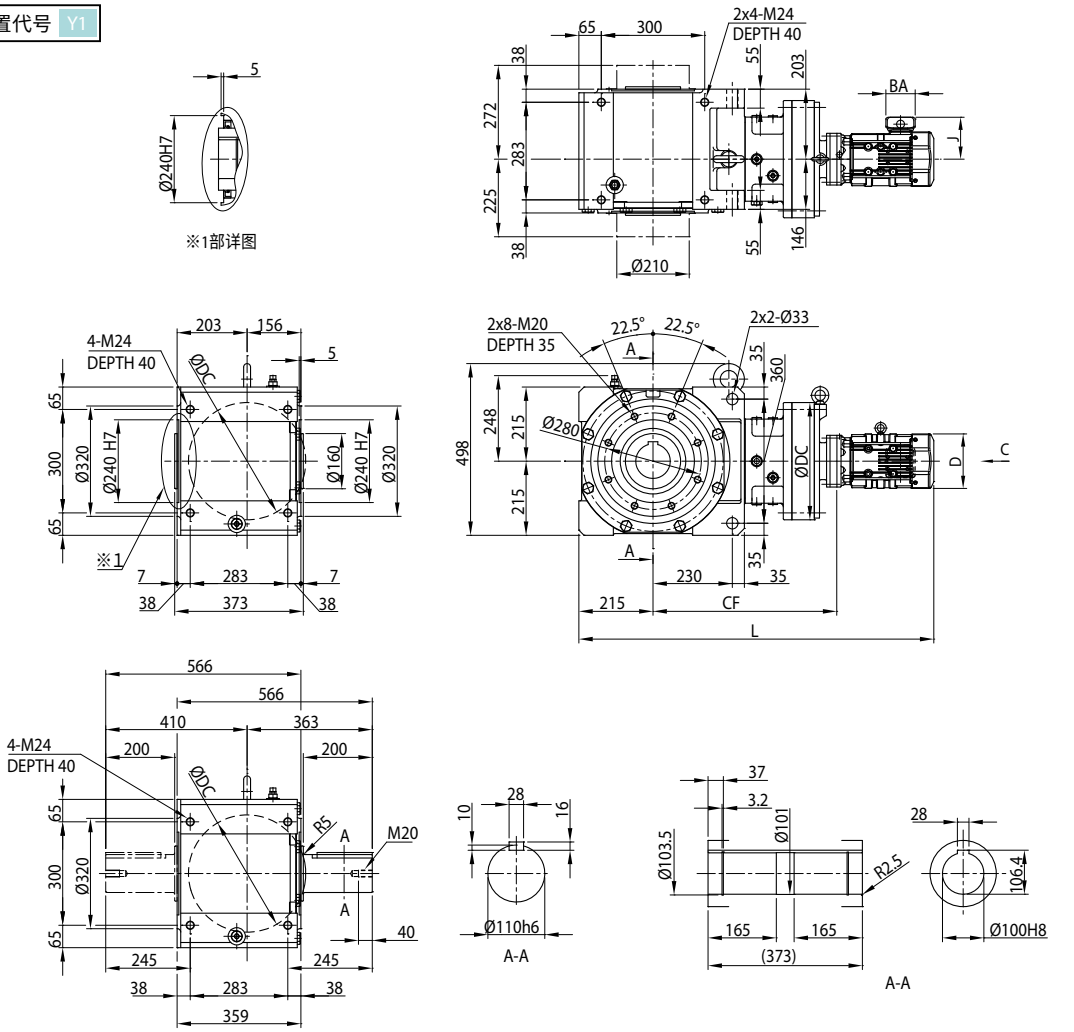

安装位置代号 Y2

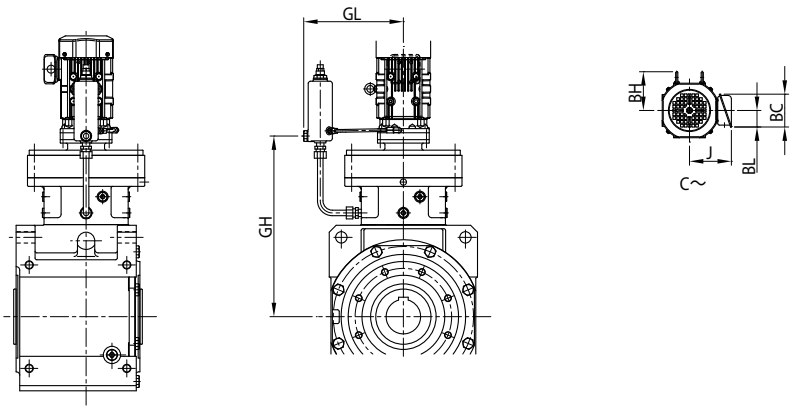

注) 安装位置代号 Y1、Y2 以外的尺寸请咨询本公司。

尺寸图

电机种类	机座号	功率 kW ×4P	功率代号	C～	BH	J	无制动器			带制动器		
							D	L	质量 (kg)	D	L	质量 (kg)
普通三相	4E17DA	0.1	01	图 1	-	114	∅ 124	900	322	∅ 124	918	324
GB3(IE3) 效率三相	4E17DA	0.2	02	图 1	-	114	∅ 124	944	324	∅ 124	976	326
		0.25	03		-	114	∅ 124	944	324	∅ 124	976	326
		0.4	05		112	143	∅ 160	985	327	∅ 160	1028	330
		0.55	08		112	153	□ 158	1029	355	□ 158	1093	360
		0.75	1		112	153	□ 158	1029	355	□ 158	1093	360
		1.1	1H		117	158	□ 167	1056	359	□ 167	1126	364
		1.5	2		117	158	□ 167	1056	360	□ 167	1126	365
	4E17DB	0.75	1	图 1	112	153	□ 158	1043	357	□ 158	1107	361
		1.1	1H		117	158	□ 167	1070	361	□ 167	1140	366
		1.5	2		117	158	□ 167	1070	362	□ 167	1140	367
		2.2	3		125	172	□ 184	1091	369	□ 184	1169	376
	4E17DC	1.5	2	图 1	117	158	□ 167	1075	368	□ 167	1144	374
		2.2	3		125	172	□ 184	1060	374	□ 184	1138	382
		3.0	4		125	172	□ 184	1074	377	□ 184	1152	385
		3.7	5		153	188	□ 222	1097	386	□ 222	1187	397
		5.5	8		153	188	□ 222	1140	401	□ 222	1230	412

机座号	CF	DC	GL	GH
4E17DA	533	340	289	521
4E17DB	547	340	289	528
4E17DC	552	340	289	533

实心轴质量增加值（kg）	
轴单侧 (L,R)	轴双侧 (T)
30	53

注）1. 型号▲中填写表示输出轴方向的 H,V,W 的其中之一。详细内容请参见 B5 页。
2. 型号△中填写电机的功率代号。
3. 型号◆中填写安装位置代号。详细内容请参见 B6 ～ B16 页。
4. 空心轴孔径尺寸公差符合日本标准 JIS B 0401-1998“H8”。
5. 空心轴键槽尺寸符合日本标准 JIS B 1301-1996（ISO）「键及键槽 平行键（普通型）」。
6. 实心轴轴径尺寸公差符合日本标准 JIS B 0401-1998“h6”。
7. 实心轴键及键槽尺寸符合日本标准 JIS B 1301-1996（ISO）「键及键槽 平行键（夹入型）」。
8. 实心轴轴端部的详细尺寸请参见技术资料 F22 页。
9. 表中的质量为空心轴时的值。实心轴时，应加上实心轴质量增加值。
10. 本尺寸图的尺寸及质量如有变更，恕不预告。

尺寸图

■空心轴 · 轴上安装、实心轴 · 箱体安装 /Bevel ＋ CYCLO 2 级型 /E 规格

GB3(IE3) 效率三相

L▲YM△-4E18DA～4E18DB-EP◆(-B)-减速比
L▲UM△-4E18DA～4E18DBL/R/T-EP◆(-B)-减速比

安装位置代号 Y1

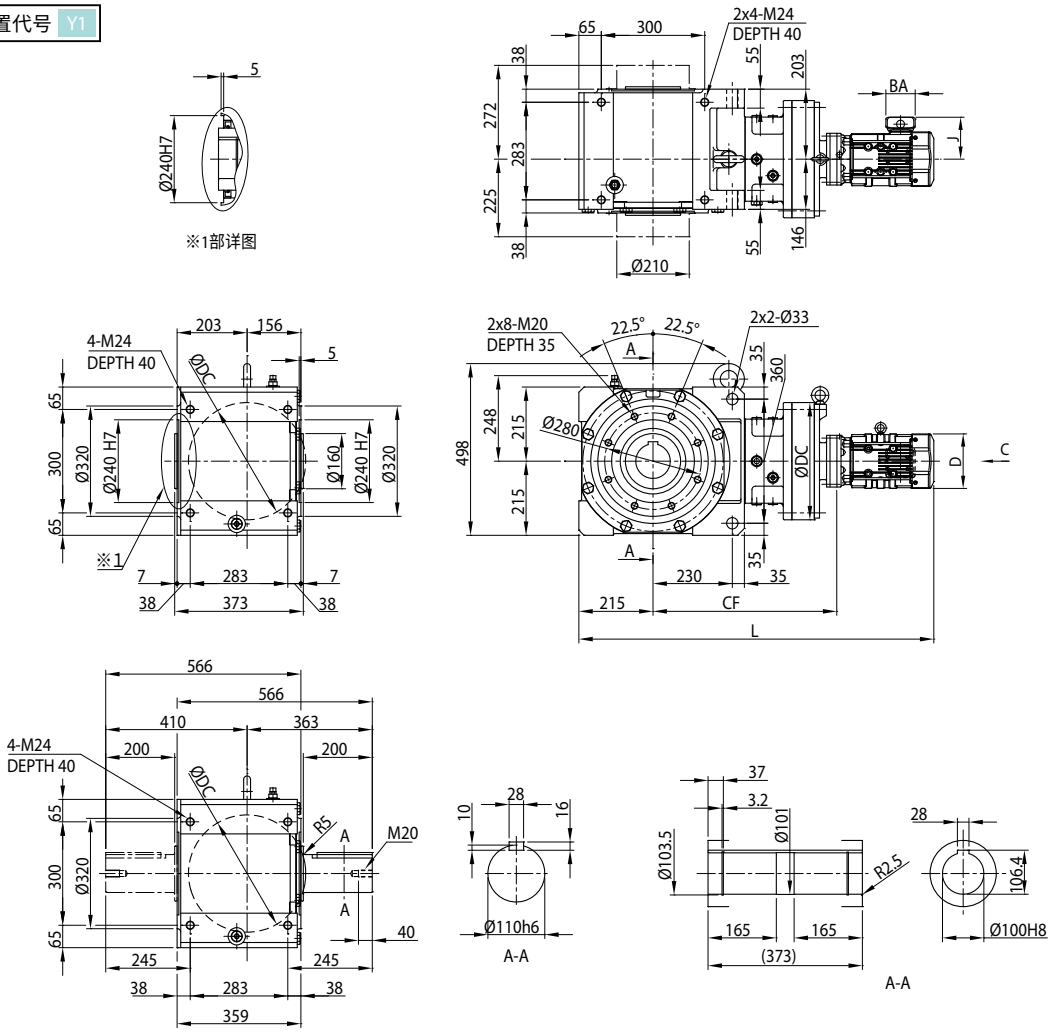

安装位置代号 Y2

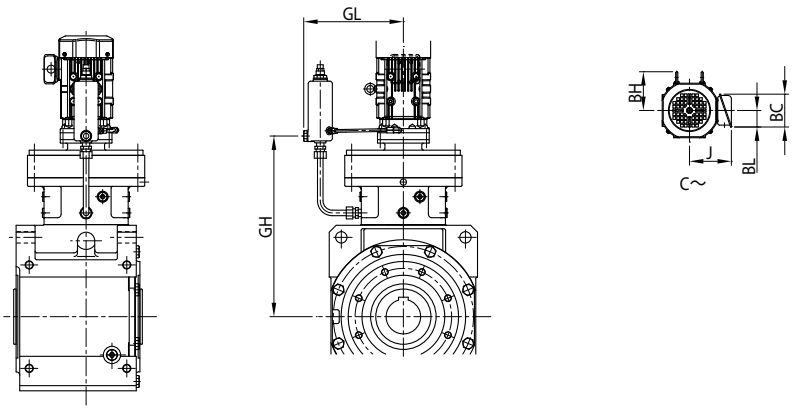

注) 安装位置代号 Y1、Y2 以外的尺寸请咨询本公司。

尺寸图

电机种类	机座号	功率 kW ×4P	功率代号	BH	J	无制动器			带制动器		
						D	L	质量 (kg)	D	L	质量 (kg)
GB3(IE3) 效率三相	4E18DA	0.2	02	-	114	∅ 124	1032	369	∅ 124	1064	371
		0.25	03	-	114	∅ 124	1032	369	∅ 124	1064	371
		0.4	05	112	143	∅ 160	1073	373	∅ 160	1116	376
		0.55	08	112	153	□ 158	1052	384	□ 158	1115	388
		0.75	1	112	153	□ 158	1052	384	□ 158	1115	388
		1.1	1H	117	158	□ 167	1079	388	□ 167	1148	393
		1.5	2	117	158	□ 167	1079	389	□ 167	1148	394
		2.2	3	125	172	□ 184	1100	396	□ 184	1178	403
		3.0	4	125	172	□ 184	1114	399	□ 184	1192	406
	4E18DB	1.1	1H	117	158	□ 167	1101	360	□ 167	1171	366
		1.5	2	117	158	□ 167	1101	361	□ 167	1171	367
		2.2	3	125	172	□ 184	1086	366	□ 184	1164	374
		3.0	4	125	172	□ 184	1100	369	□ 184	1178	377
		3.7	5	153	188	□ 222	1118	377	□ 222	1209	388
		5.5	8	153	188	□ 222	1161	393	□ 222	1252	404

机座号	CF	DC	GL	GH
4E18DA	556	370	314	536
4E18DB	578	370	314	522

实心轴质量增加值（kg）	
轴单侧 (L,R)	轴双侧 (T)
30	53

注）1. 型号▲中填写表示输出轴方向的 H,V,W 的其中之一。详细内容请参见 B5 页。
2. 型号△中填写电机的功率代号。
3. 型号◆中填写安装位置代号。详细内容请参见 B6 ～ B16 页。
4. 空心轴孔径尺寸公差符合日本标准 JIS B 0401-1998 “H8”。
5. 空心轴键槽尺寸符合日本标准 JIS B 1301-1996（ISO）「键及键槽 平行键（普通型）」。
6. 实心轴轴径尺寸公差符合日本标准 JIS B 0401-1998 “h6”。
7. 实心轴键及键槽尺寸符合日本标准 JIS B 1301-1996（ISO）「键及键槽 平行键（夹入型）」。
8. 实心轴轴端部的详细尺寸请参见技术资料 F22 页。
9. 表中的质量为空心轴时的值。实心轴时，应加上实心轴质量增加值。
10. 本尺寸图的尺寸及质量如有变更，恕不预告。

尺寸图

选型
选型表
尺寸图
技术资料
选配件
齿轮电机
减速机
轴上安装
箱体安装
法兰安装
底脚安装
Bevel＋CY1 级
减速比 11～305
Bevel＋CY2 级
减速比 364～10658

■空心轴 · 轴上安装、实心轴 · 箱体安装 /Bevel ＋ CYCLO 2 级型 /F 规格

GB3(IE3) 效率三相

L▲YM△-4F18DA～4F18DB-EP◆(-B)-减速比
L▲UM△-4F18DA～4F18DBL/R/T-EP◆(-B)-减速比

安装位置代号 Y1

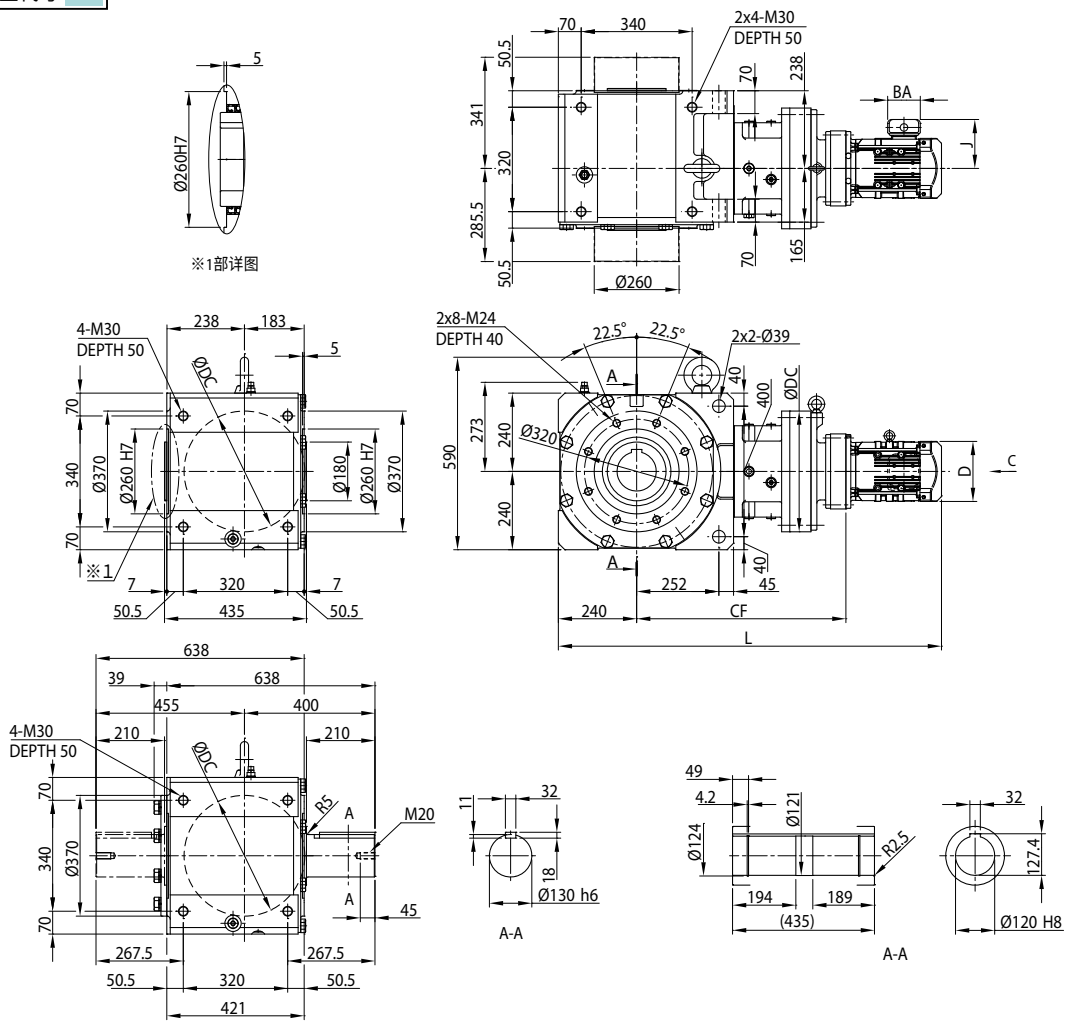

安装位置代号 Y2

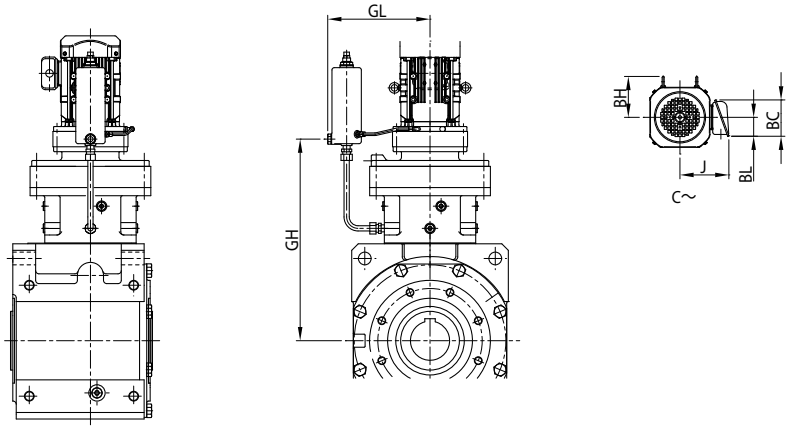

注) 安装位置代号 Y1、Y2 以外的尺寸请咨询本公司。

尺寸图

电机种类	机座号	功率 kW ×4P	功率代号	C～	BH	J	无制动器			带制动器		
							D	L	质量 (kg)	D	L	质量 (kg)
GB3(IE3) 效率三相	4F18DA	0.2	02	图 1	-	114	∅ 124	1120	545	∅ 124	1152	547
		0.25	03		-	114	∅ 124	1120	545	∅ 124	1152	547
		0.4	05		112	143	∅ 160	1161	549	∅ 160	1204	552
		0.55	08		112	149	□ 158	1140	562	□ 158	1203	567
		0.75	1		112	149	□ 158	1140	562	□ 158	1203	567
		1.1	1H		117	153	□ 167	1167	566	□ 167	1236	572
		1.5	2		117	153	□ 167	1167	567	□ 167	1236	573
		2.2	3		125	183	□ 184	1188	574	□ 184	1266	582
		3.0	4		125	183	□ 184	1202	577	□ 184	1280	585
	4F18DB	1.1	1H	图 1	117	153	□ 167	1189	581	□ 167	1259	586
		1.5	2		117	153	□ 167	1189	582	□ 167	1259	587
		2.2	3		125	183	□ 184	1174	587	□ 184	1252	594
		3.0	4		125	183	□ 184	1188	590	□ 184	1266	597
		3.7	5		153	199	□ 222	1206	598	□ 222	1297	608
		5.5	8		153	199	□ 222	1249	614	□ 222	1340	624
		7.5	10		174	235	□ 260	1287	626	□ 260	1392	646

机座号	CF	DC	GL	GH
4F18DA	619	370	314	599
4F18DB	641	370	314	615

实心轴质量增加值（kg）	
轴单侧 (L,R)	轴双侧 (T)
50	82

注）1. 型号▲中填写表示输出轴方向的 H,V,W 的其中之一。详细内容请参见 B5 页。
2. 型号△中填写电机的功率代号。
3. 型号◆中填写安装位置代号。详细内容请参见 B6 ～ B16 页。
4. 空心轴孔径尺寸公差符合日本标准 JIS B 0401-1998 “H8”。
5. 空心轴键槽尺寸符合日本标准 JIS B 1301-1996（ISO）「键及键槽 平行键（普通型）」。
6. 实心轴轴径尺寸公差符合日本标准 JIS B 0401-1998 “h6”。
7. 实心轴键及键槽尺寸符合日本标准 JIS B 1301-1996（ISO）「键及键槽 平行键（夹入型）」。
8. 实心轴轴端部的详细尺寸请参见技术资料 F22 页。
9. 实心轴型（轴单侧）的轴伸出相反侧安装有端盖。详细内容请参见技术资料 F27 页。
10. 表中的质量为空心轴时的值。实心轴时，应加上实心轴质量增加值。
11. 本尺寸图的尺寸及质量如有变更，恕不预告。

尺寸图

选型
选型表
尺寸图
技术资料
选配件
齿轮电机
减速机
轴上安装
箱体安装
法兰安装
底脚安装
Bevel＋CY1 级
减速比 11～305
Bevel＋CY2 级
减速比 364～10658

■空心轴 · 轴上安装、实心轴 · 箱体安装 /Bevel ＋ CYCLO 2 级型 /F 规格

プレミアム効率 三相モータ	L▲YM△-4F19DA～4F19DB-EP◆(-B)-减速比 L▲UM△-4F19DA～4F19DBL/R/T-EP◆(-B)-减速比

安装位置代号 Y1

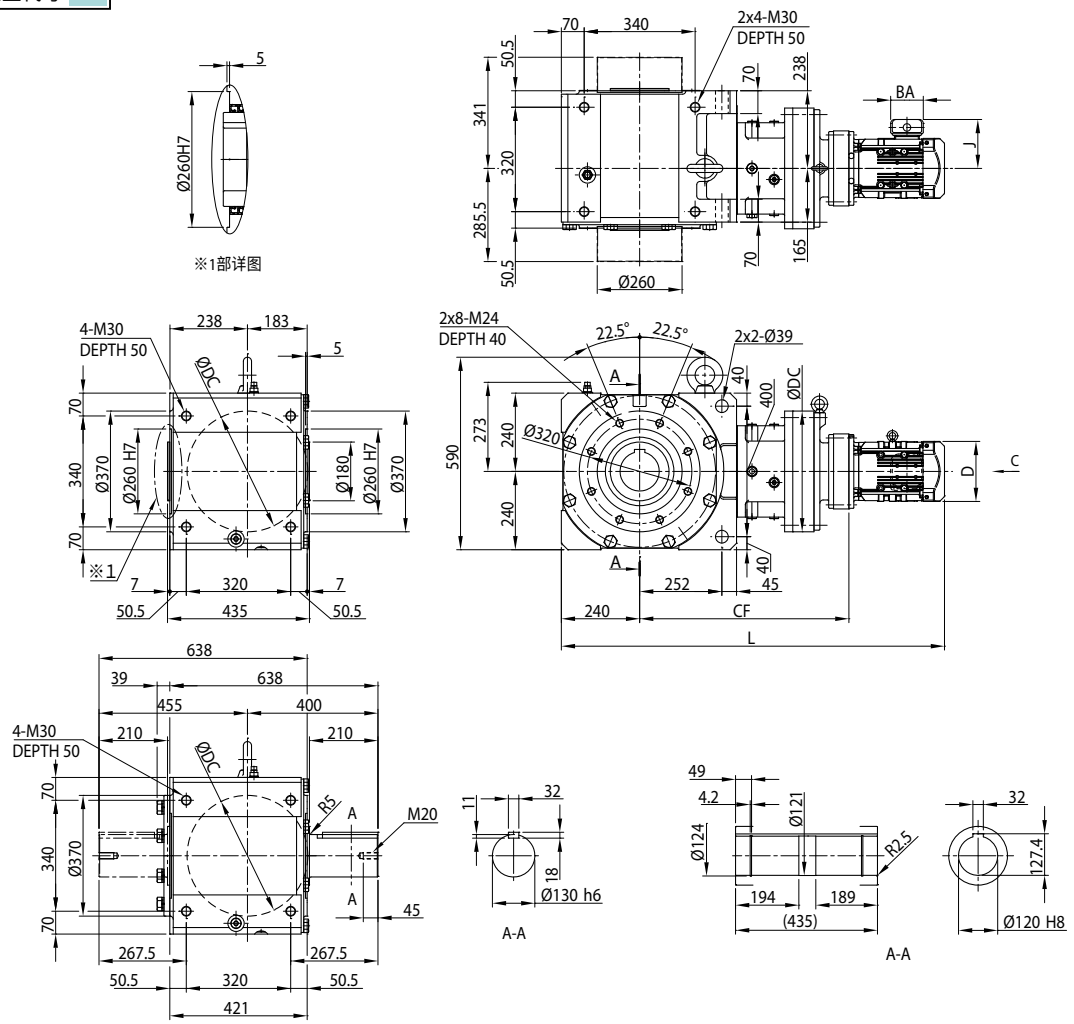

安装位置代号 Y2

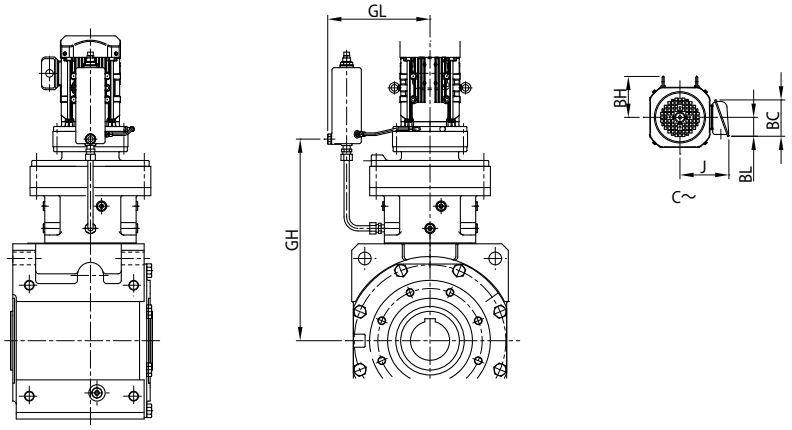

注）安装位置代号 Y1、Y2 以外的尺寸请咨询本公司。

尺寸图

电机种类	机座号	功率 kW ×4P	功率代号	BH	J	无制动器			带制动器		
						D	L	质量 (kg)	D	L	质量 (kg)
GB3(IE3) 效率三相	4F19DA	0.2	02	-	114	∅ 124	1159	754	∅ 124	1191	756
		0.25	03	-	114	∅ 124	1159	754	∅ 124	1191	756
		0.4	05	112	143	∅ 160	1195	757	∅ 160	1238	760
		0.55	08	112	153	□ 158	1164	609	□ 158	1228	613
		0.75	1	112	153	□ 158	1164	609	□ 158	1228	613
		1.1	1H	117	158	□ 167	1191	612	□ 167	1261	617
		1.5	2	117	158	□ 167	1191	613	□ 167	1261	618
		2.2	3	125	172	□ 184	1176	619	□ 184	1254	626
		3.0	4	125	172	□ 184	1190	622	□ 184	1268	629
		3.7	5	153	188	□ 222	1213	631	□ 222	1304	642
		5.5	8	153	188	□ 222	1256	646	□ 222	1347	657
		7.5	10	174	230	□ 260	1300	659	□ 260	1405	679
	4F19DB	2.2	3	125	172	□ 184	1192	624	□ 184	1270	632
		3.0	4	125	172	□ 184	1206	627	□ 184	1284	635
		3.7	5	153	188	□ 222	1224	635	□ 222	1315	646
		5.5	8	153	188	□ 222	1267	651	□ 222	1358	662
		7.5	10	174	230	□ 260	1305	663	□ 260	1410	683

机座号	CF	DC	GL	GH
4F19DA	643	430	355	624
4F19DB	659	430	355	633

实心轴质量增加值（kg）	
轴单侧 (L,R)	轴双侧 (T)
50	82

注）1. 型号▲中填写表示输出轴方向的 H,V,W 的其中之一。详细内容请参见 B5 页。
2. 型号△中填写电机的功率代号。
3. 型号◆中填写安装位置代号。详细内容请参见 B6 ～ B16 页。
4. 空心轴孔径尺寸公差符合日本标准 JIS B 0401-1998 “H8”。
5. 空心轴键槽尺寸符合日本标准 JIS B 1301-1996（ISO）「键及键槽 平行键（普通型）」。
6. 实心轴轴径尺寸公差符合日本标准 JIS B 0401-1998 “h6”。
7. 实心轴键及键槽尺寸符合日本标准 JIS B 1301-1996（ISO）「键及键槽 平行键（夹入型）」。
8. 实心轴轴端部的详细尺寸请参见技术资料 F22 页。
9. 实心轴型（轴单侧）的轴伸出相反侧安装有端盖。详细内容请参见技术资料 F27 页。
10. 表中的质量为空心轴时的值。实心轴时，应加上实心轴质量增加值。
11. 本尺寸图的尺寸及质量如有变更，恕不预告。

M E M O

C　齿轮电机

尺寸图 法兰安装

		页码
Bevel ＋ CYCLO 1 级 减速比 11 ～ 305	A 规格	C50
	B 规格	C54
	C 规格	C58
	D 规格	C62
	E 规格	C66
	F 规格	C70
Bevel ＋ CYCLO 2 级 减速比 364 ～ 10658	A 规格	C72
	B 规格	C74
	C 规格	C76
	D 规格	C80
	E 规格	C86
	F 规格	C90

注意事项

1. 本产品目录尺寸图中所标注的尺寸值，除轴径及主要安装部外，均为考虑了各部凹凸后的最大尺寸。因此，可能与实际的产品尺寸略有不同。
2. 尺寸图中未标注部分的尺寸请咨询本公司。
3. 本产品目录尺寸图如有变更，恕不预告。
4. 关于用户所用产品的尺寸，请按本公司提交的生产规格书进行最终确认。

尺寸图

■空心轴・法兰安装、实心轴・法兰安装 /Bevel ＋ CYCLO 1 级型 /A 规格

GB3(IE3) 效率三相

L▲YM△-4A10□～4A11□-EP◆(-B)-减速比
L▲FM△-4A10□～4A11□L/R-EP◆(-B)-减速比

安装位置代号 F1 G1

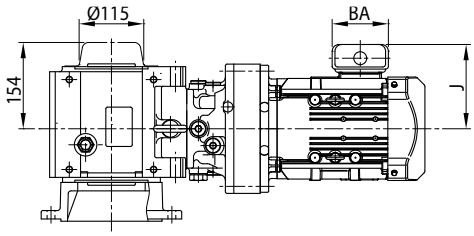

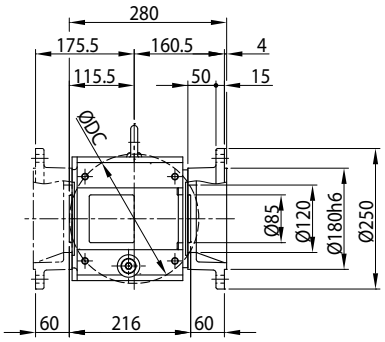

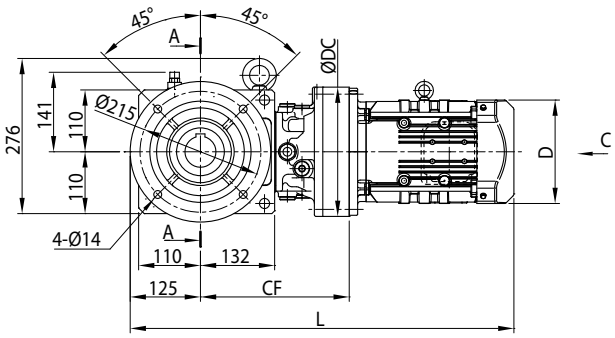

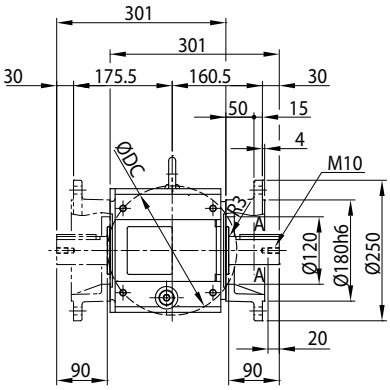

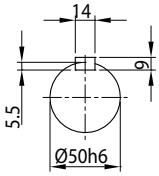

A-A

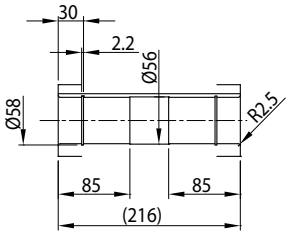

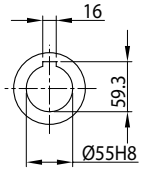

A-A

安装位置代号 F2 G2

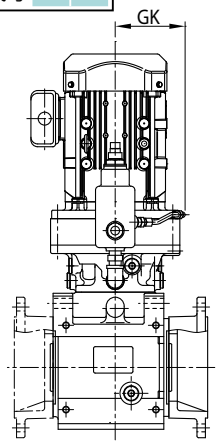

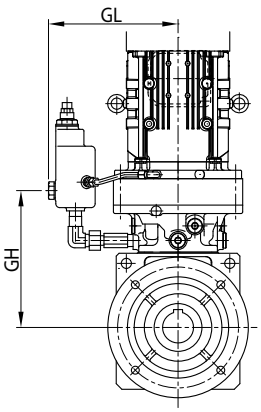

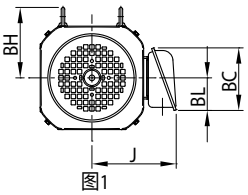

图1

注) 安装位置代号 F1、F2、G1、G2 以外的尺寸请咨询本公司。

尺寸图

电机种类	机座号	功率 kW ×4P	功率代号	C～	BH	J	无制动器			带制动器		
							D	L	质量 (kg)	D	L	质量 (kg)
GB3(IE3) 效率三相	4A10 □	0.2	02	图 1	-	114	∅ 124	558	61	∅ 124	590	63
		0.25	03		-	114	∅ 124	558	61	∅ 124	590	63
		0.4	05		112	143	∅ 160	599	64	∅ 160	642	67
		0.55	08		112	153	□ 158	643	74	□ 158	706	78
		0.75	1		112	153	□ 158	643	74	□ 158	706	78
		1.1	1H		117	158	□ 167	670	78	□ 167	739	83
		1.5	2		117	158	□ 167	670	79	□ 167	739	84
		2.2	3		125	172	□ 184	691	86	□ 184	769	93
	4A11 □	0.25	03	图 1	-	114	∅ 124	565	66	∅ 124	597	67
		0.4	05		112	143	∅ 160	606	67	∅ 160	649	70
		0.55	08		112	153	□ 158	650	77	□ 158	714	81
		0.75	1		112	153	□ 158	650	77	□ 158	714	81
		1.1	1H		117	158	□ 167	677	80	□ 167	747	85
		1.5	2		117	158	□ 167	677	82	□ 167	747	87
		2.2	3		125	172	□ 184	674	88	□ 184	752	95
		3.0	4		125	172	□ 184	688	90	□ 184	766	97
		3.7	5		153	188	□ 222	701	99	□ 222	792	109

机座号	CF	DC	GK	GL	GH
4A10 □	237	150	96	152	220
4A11 □	248	162	102	174	228

实心轴质量增加值（kg）	
轴单侧 (L,R)	4

注）1. 型号▲中填写表示输出轴方向的 H、V、W 的其中之一。详细内容请参见 B5 页。
2. 型号△中填写电机的功率代号。
3. 型号◆中填写安装位置代号。详细内容请参见 B6 ～ B16 页。
4. 机座号的□中填写“0”或“5”。详情请参见选型表。
5. 空心轴孔径尺寸公差符合日本标准 JIS B 0401-1998“H8”。
6. 空心轴键槽尺寸符合日本标准 JIS B 1301-1996（ISO）键及键槽 平行键（普通型）」。
7. 实心轴轴径尺寸公差符合日本标准 JIS B 0401-1998“h6”。
8. 实心轴键及键槽尺寸符合日本标准 JIS B 1301-1996（ISO）「键及键槽 平行键（夹入型）」。
9. 实心轴轴端部的详细尺寸请参见技术资料 F22 页。
10. 表中的质量为空心轴时的值。实心轴时，应加上实心轴质量增加值。
11. 本尺寸图的尺寸及质量如有变更，恕不预告。

尺寸图

■空心轴・法兰安装、实心轴・法兰安装 /Bevel ＋ CYCLO 1 级型 /A 规格

GB3(IE3) 效率三相

L▲YM△-4A12□～4A14□-EP◆(-B)-减速比
L▲FM△-4A12□～4A14□L/R-EP◆(-B)-减速比

安装位置代号 F1 G1

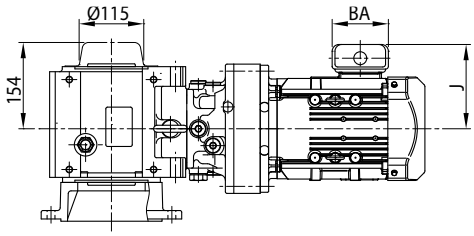

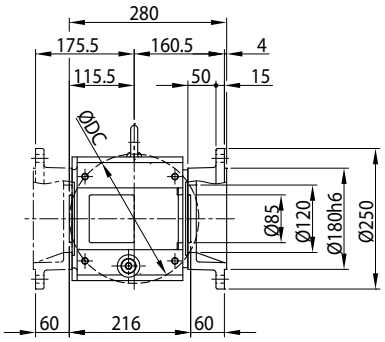

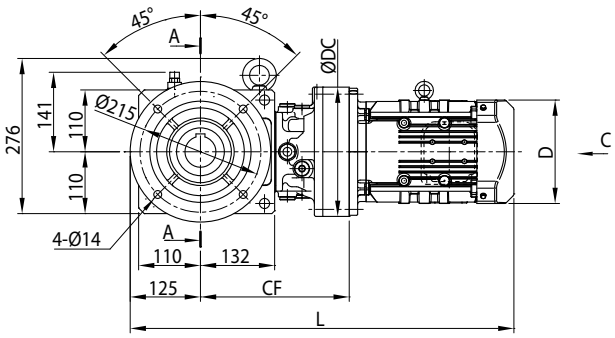

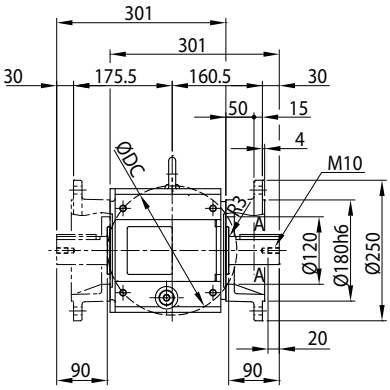

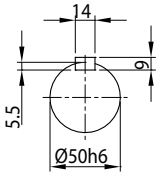

A-A

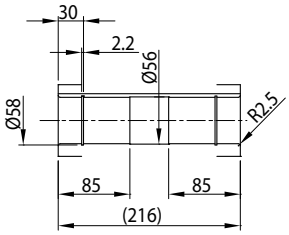

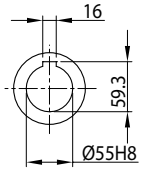

A-A

安装位置代号 F2 G2

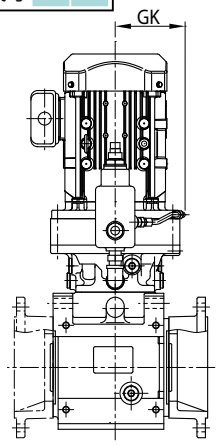

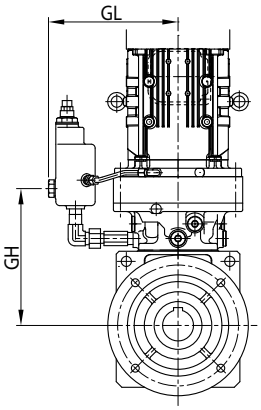

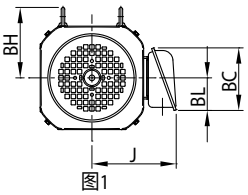

图1

注) 安装位置代号 F1、F2、G1、G2 以外的尺寸请咨询本公司。

尺寸图

电机种类	机座号	功率 kW ×4P	功率代号	C～	BH	J	无制动器			带制动器		
							D	L	质量 (kg)	D	L	质量 (kg)
GB3(IE3) 效率三相	4A12 □	0.4	05	图 1	112	143	∅ 160	605	71	∅ 160	648	74
		0.55	08		112	153	□ 158	649	82	□ 158	713	86
		0.75	1		112	153	□ 158	649	82	□ 158	713	86
		1.1	1H		117	158	□ 167	676	85	□ 167	746	90
		1.5	2		117	158	□ 167	676	86	□ 167	746	91
		2.2	3		125	172	□ 184	661	92	□ 184	739	99
		3.0	4		125	172	□ 184	675	95	□ 184	753	102
		3.7	5		153	188	□ 222	698	104	□ 222	789	115
		5.5	8		153	188	□ 222	741	119	□ 222	832	130
		7.5	10		174	230	□ 260	785	132	□ 260	890	152
		11	15		174	230	□ 260	847	137	□ 260	952	157
	4A14 □	1.1	1H	图 1	117	158	□ 167	698	94	□ 167	767	99
		1.5	2		117	158	□ 167	698	95	□ 167	767	100
		2.2	3		125	172	□ 184	683	100	□ 184	761	107
		3.0	4		125	172	□ 184	697	103	□ 184	775	110
		3.7	5		153	188	□ 222	715	111	□ 222	805	121
		5.5	8		153	188	□ 222	758	127	□ 222	848	137
		7.5	10		174	230	□ 260	796	139	□ 260	901	159
		11	15		174	230	□ 260	858	145	□ 260	963	165
		15	20		170	259	□ 317	920	181	□335(∅372)	1084	227

机座号	CF	DC	GK	GL	GH
4A12 □	243	204	134	203	226
4A14 □	265	230	134	231	244

实心轴质量增加值（kg）	
轴单侧 (L,R)	4

注）1. 型号▲中填写表示输出轴方向的 H、V、W 的其中之一。详细内容请参见 B5 页。
2. 型号△中填写电机的功率代号。
3. 型号◆中填写安装位置代号。详细内容请参见 B6 ～ B16 页。
4. 机座号的□中填写“0”或“5”。详情请参见选型表。
5. 空心轴孔径尺寸公差符合日本标准 JIS B 0401-1998“H8”。
6. 空心轴键槽尺寸符合日本标准 JIS B 1301-1996（ISO）键及键槽 平行键（普通型）」。
7. 实心轴轴径尺寸公差符合日本标准 JIS B 0401-1998“h6”。
8. 实心轴键及键槽尺寸符合日本标准 JIS B 1301-1996（ISO）「键及键槽 平行键（夹入型）」。
9. 实心轴轴端部的详细尺寸请参见技术资料 F22 页。
10. ＜ ＞内的尺寸为带制动器时的尺寸。
11. （ ）内的尺寸为安装位置代号 F2、G2 时的尺寸。
12. 表中的质量为空心轴时的值。实心轴时，应加上实心轴质量增加值。
13. 本尺寸图的尺寸及质量如有变更，恕不预告。

尺寸图

■空心轴・法兰安装、实心轴・法兰安装 /Bevel ＋ CYCLO 1 级型 /B 规格

GB3(IE3) 效率三相

L▲YM△-4B12□～4B14□-EP◆(-B)-减速比
L▲FM△-4B12□～4B14□L/R-EP◆(-B)-减速比

安装位置代号 F1 G1

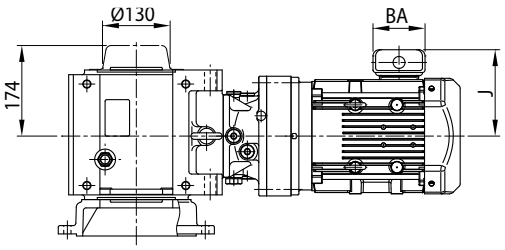

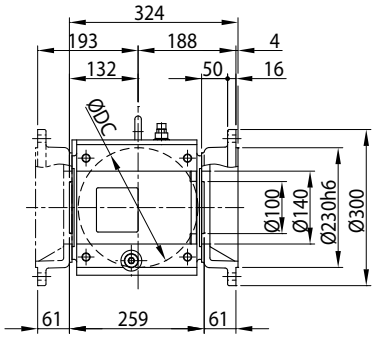

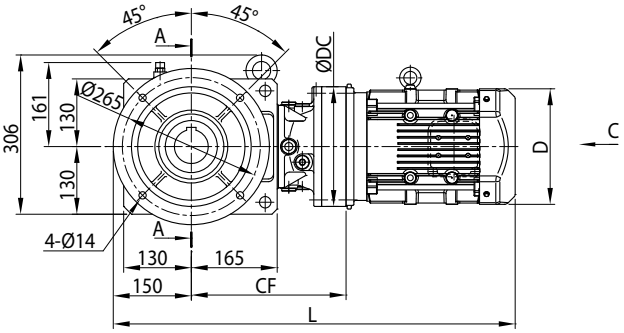

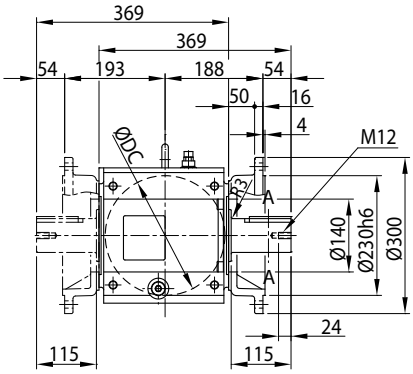

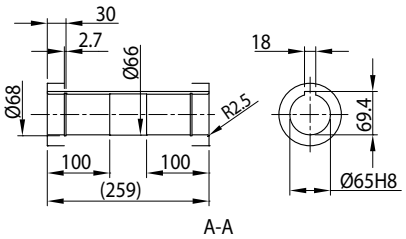

安装位置代号 F2 G2

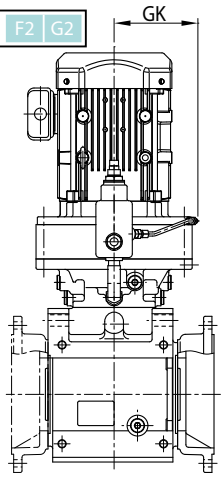

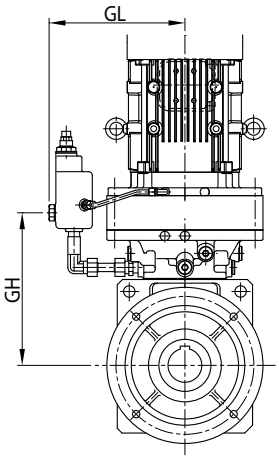

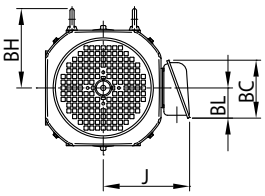

图1

注) 安装位置代号 F1、F2、G1、G2 以外的尺寸请咨询本公司。

尺寸图

电机种类	机座号	功率 kW ×4P	功率代号	C～	BH	J	无制动器			带制动器		
							D	L	质量 (kg)	D	L	质量 (kg)
GB3(IE3) 效率三相	4B12 □	0.4	05	图 1	112	143	∅ 160	667	103	∅ 160	710	106
		0.55	08		112	153	□ 158	711	113	□ 158	774	117
		0.75	1		112	153	□ 158	711	112	□ 158	774	117
		1.1	1H		117	158	□ 167	738	115	□ 167	807	120
		1.5	2		117	158	□ 167	738	116	□ 167	807	121
		2.2	3		125	172	□ 184	723	122	□ 184	801	130
		3.0	4		125	172	□ 184	737	125	□ 184	815	133
		3.7	5		153	188	□ 222	760	134	□ 222	850	145
		5.5	8		153	188	□ 222	803	149	□ 222	893	160
	4B14 □	0.55	08	图 1	112	153	□ 158	728	121	□ 158	792	126
		0.75	1		112	153	□ 158	728	121	□ 158	792	125
		1.1	1H		117	158	□ 167	755	124	□ 167	825	129
		1.5	2		117	158	□ 167	755	125	□ 167	825	130
		2.2	3		125	172	□ 184	740	130	□ 184	818	137
		3.0	4		125	172	□ 184	754	133	□ 184	832	140
		3.7	5		153	188	□ 222	772	141	□ 222	863	151
		5.5	8		153	188	□ 222	815	157	□ 222	906	167
		7.5	10		174	230	□ 260	853	169	□ 260	958	189
		11	15		174	230	□ 260	915	175	□ 260	1020	195
		15	20		170	259	□ 317	977	211	□335(∅372)	1142	257

机座号	CF	DC	GK	GL	GH
4B12 □	280	204	134	203	263
4B14 □	297	230	134	231	276

实心轴质量增加值（kg）	
轴单侧 (L,R)	8

注）1. 型号▲中填写表示输出轴方向的 H、V、W 的其中之一。详细内容请参见 B5 页。
2. 型号△中填写电机的功率代号。
3. 型号◆中填写安装位置代号。详细内容请参见 B6 ～ B16 页。
4. 机座号的□中填写“0”或“5”。详情请参见选型表。
5. 空心轴孔径尺寸公差符合日本标准 JIS B 0401-1998“H8”。
6. 空心轴键槽尺寸符合日本标准 JIS B 1301-1996（ISO）键及键槽 平行键（普通型）」。
7. 实心轴轴径尺寸公差符合日本标准 JIS B 0401-1998“h6”。
8. 实心轴键及键槽尺寸符合日本标准 JIS B 1301-1996（ISO）「键及键槽 平行键（夹入型）」。
9. 实心轴轴端部的详细尺寸请参见技术资料 F22 页。
10. ＜ ＞内的尺寸为带制动器时的尺寸。
11. （ ）内的尺寸为安装位置代号 F2、G2 时的尺寸。
12. 表中的质量为空心轴时的值。实心轴时，应加上实心轴质量增加值。
13. 本尺寸图的尺寸及质量如有变更，恕不预告。

尺寸图

■空心轴・法兰安装、实心轴・法兰安装 /Bevel ＋ CYCLO 1 级型 /B 规格

GB3(IE3) 效率三相

L▲YM△-4B16□-EP◆(-B)-减速比
L▲FM△-4B16□L/R-EP◆(-B)-减速比

安装位置代号 F1 G1

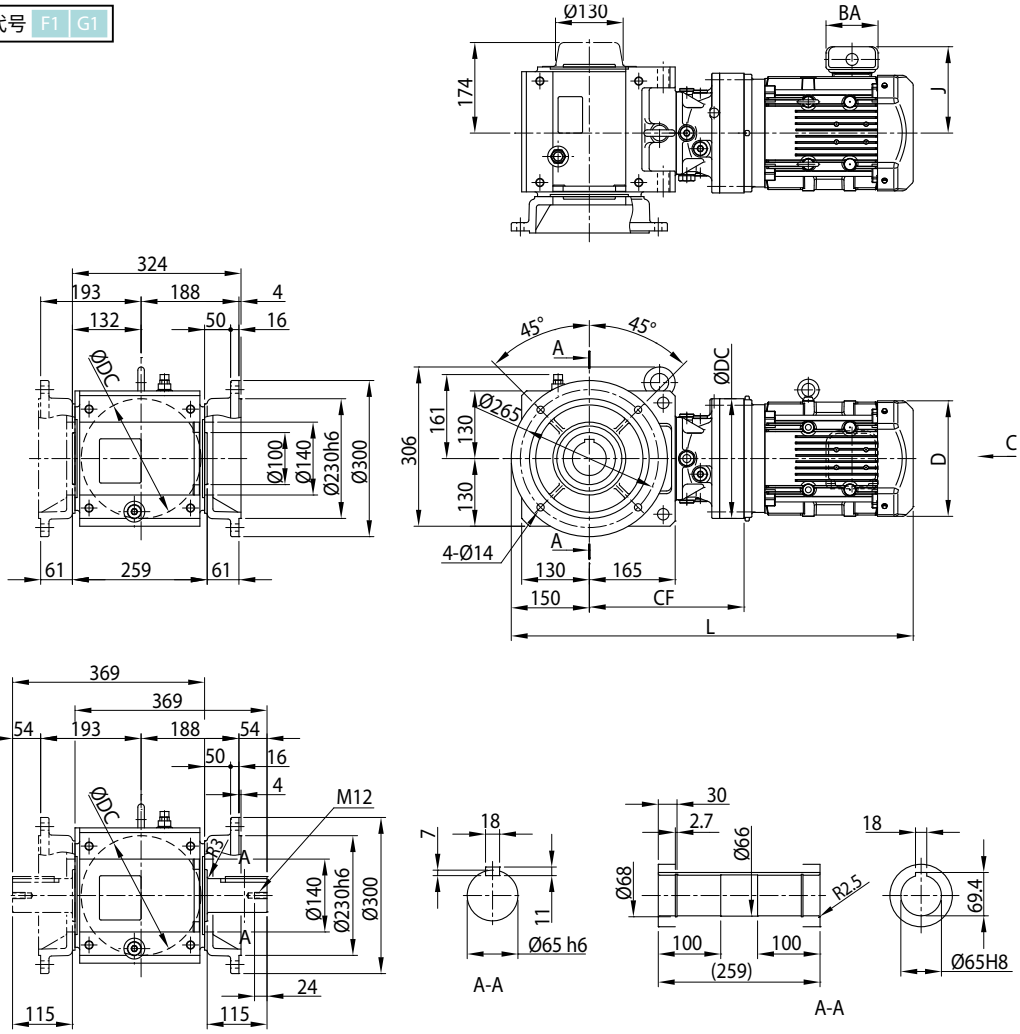

安装位置代号 F2 G2

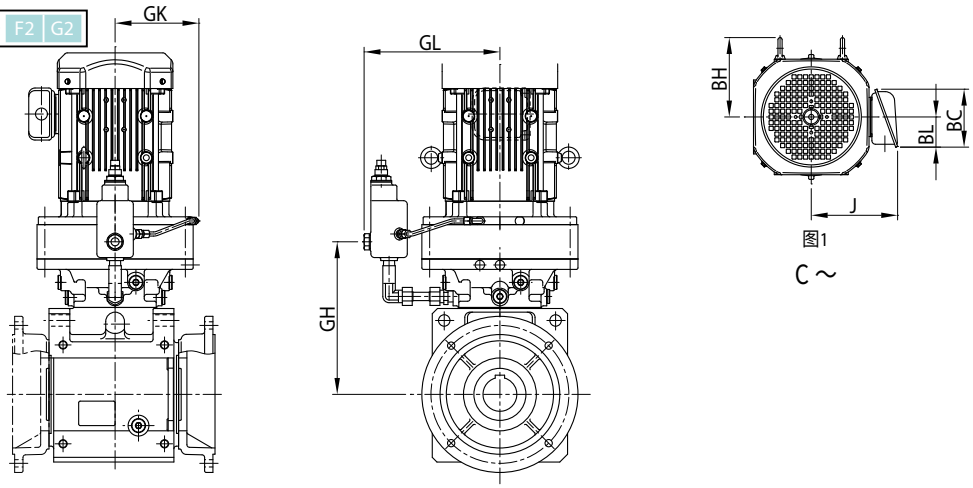

注) 安装位置代号 F1、F2、G1、G2 以外的尺寸请咨询本公司。

尺寸图

电机种类	机座号	功率 kW ×4P	功率代号	BH	J	无制动器			带制动器		
						D	L	质量 (kg)	D	L	质量 (kg)
GB3(IE3) 效率三相	4B16 □	1.5	2	117	158	□ 167	784	149	□ 167	854	155
		2.2	3	125	172	□ 184	769	154	□ 184	847	162
		3.0	4	125	172	□ 184	783	156	□ 184	861	164
		3.7	5	153	188	□ 222	806	165	□ 222	897	176
		5.5	8	153	188	□ 222	849	180	□ 222	940	191
		7.5	10	218	230	□ 260	886	193	□ 260	991	213
		11	15	218	230	□ 260	948	198	□ 260	1053	218
		15	20	227	259	□ 317	1006	236	□335(∅372)	1171	282
		18.5	25	213	340	□ 398	1112	363	□403(∅430)	1316	416
		22	30	213	340	□ 398	1112	363	□403(∅430)	1316	416

机座号	CF	DC	GK	GL	GH
4B16 □	326	300	168	261	293

实心轴质量增加值（kg）	
轴单侧 (L,R)	8

注）1. 型号▲中填写表示输出轴方向的 H、V、W 的其中之一。详细内容请参见 B5 页。
2. 型号△中填写电机的功率代号。
3. 型号◆中填写安装位置代号。详细内容请参见 B6 ～ B16 页。
4. 机座号的□中填写“0”或“5”。详情请参见选型表。
5. 空心轴孔径尺寸公差符合日本标准 JIS B 0401-1998“H8”。
6. 空心轴键槽尺寸符合日本标准 JIS B 1301-1996（ISO）键及键槽 平行键（普通型）」。
7. 实心轴轴径尺寸公差符合日本标准 JIS B 0401-1998“h6”。
8. 实心轴键及键槽尺寸符合日本标准 JIS B 1301-1996（ISO）「键及键槽 平行键（夹入型）」。
9. 实心轴轴端部的详细尺寸请参见技术资料 F22 页。
10. < > 内的尺寸为带制动器时的尺寸。
11. ( ) 内的尺寸为安装位置代号 F2、G2 时的尺寸。
12. 表中的质量为空心轴时的值。实心轴时，应加上实心轴质量增加值。
13. 本尺寸图的尺寸及质量如有变更，恕不预告。

尺寸图

■空心轴・法兰安装、实心轴・法兰安装 /Bevel ＋ CYCLO 1 级型 /C 规格

GB3(IE3) 效率三相

L▲YM△-4C14□～4C16□-EP◆(-B)-减速比
L▲FM△-4C14□～4C16□L/R-EP◆(-B)-减速比

安装位置代号 F1 G1

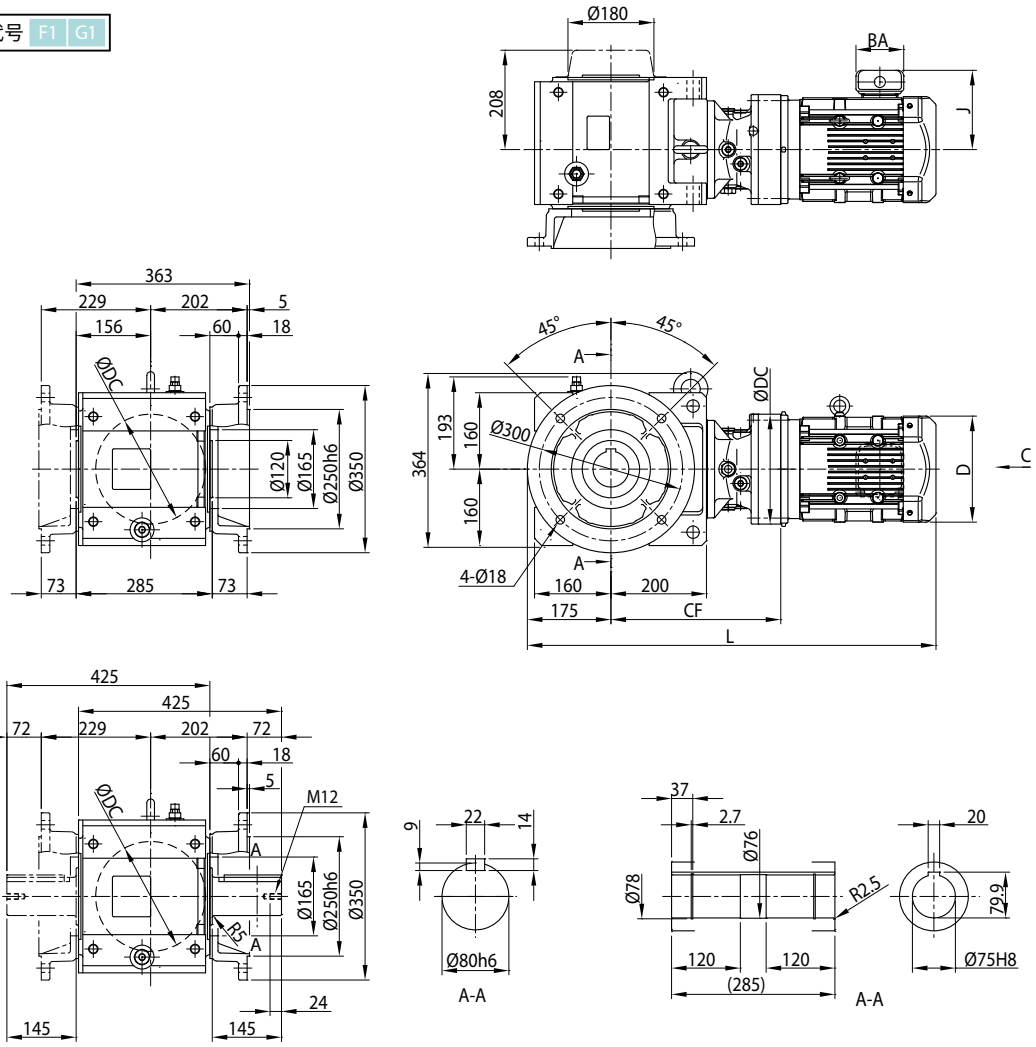

安装位置代号 F2 G2

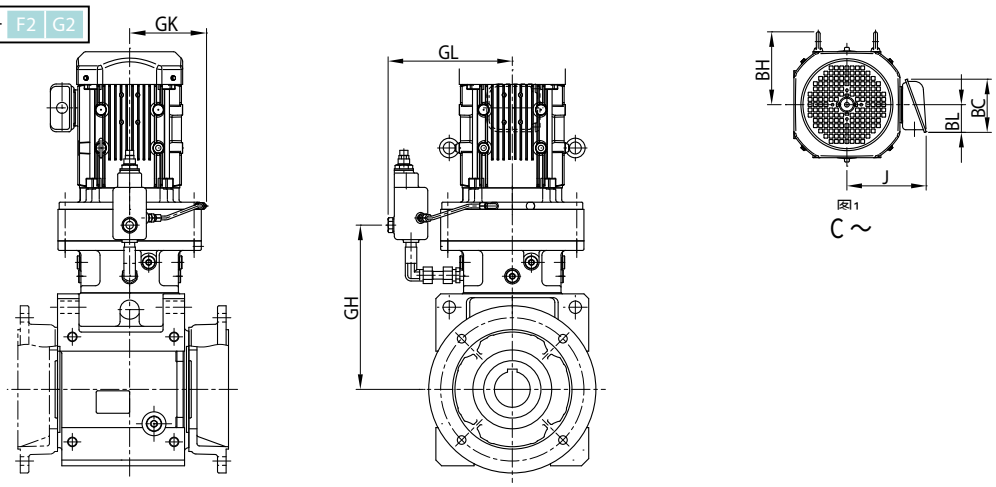

注) 安装位置代号 F1、F2、G1、G2 以外的尺寸请咨询本公司。

尺寸图

电机种类	机座号	功率 kW ×4P	功率代号	BH	J	无制动器			带制动器		
						D	L	质量 (kg)	D	L	质量 (kg)
GB3(IE3) 效率三相	4C14 □	0.75	1	112	153	□ 158	812	179	□ 158	875	184
		1.1	1H	117	158	□ 167	839	182	□ 167	908	188
		1.5	2	117	158	□ 167	839	183	□ 167	908	189
		2.2	3	125	172	□ 184	824	188	□ 184	902	196
		3.0	4	125	172	□ 184	838	191	□ 184	916	199
		3.7	5	153	188	□ 222	856	199	□ 222	946	210
		5.5	8	153	188	□ 222	899	215	□ 222	989	226
		7.5	10	174	230	□ 260	937	227	□ 260	1042	248
		11	15	174	230	□ 260	999	233	□ 260	1104	254
		15	20	170	259	□ 317	1061	269	□335(∅372)	1225	315
	4C16 □	1.1	1H	117	158	□ 167	860	203	□ 167	929	208
		1.5	2	117	158	□ 167	860	205	□ 167	929	210
		2.2	3	125	172	□ 184	845	210	□ 184	923	218
		3.0	4	125	172	□ 184	859	212	□ 184	937	220
		3.7	5	153	188	□ 222	882	221	□ 222	972	232
		5.5	8	153	188	□ 222	925	236	□ 222	1015	247
		7.5	10	218	230	□ 260	962	249	□ 260	1067	269
		11	15	218	230	□ 260	1024	254	□ 260	1129	274
		15	20	227	259	□ 317	1082	292	□335(∅372)	1246	338
		18.5	25	213	340	□ 398	1188	419	□403(∅430)	1392	472
		22	30	213	340	□ 398	1188	419	□403(∅430)	1392	472
		30	40	213	340	□ 398	1312	470	□403(∅430)	1516	524

机座号	CF	DC	GK	GL	GH
4C14 □	356	230	134	231	334
4C16 □	377	300	168	260	344

实心轴质量增加值（kg）	
轴单侧 (L,R)	12

注）1. 型号▲中填写表示输出轴方向的 H、V、W 的其中之一。详细内容请参见 B5 页。
2. 型号△中填写电机的功率代号。
3. 型号◆中填写安装位置代号。详细内容请参见 B6 ～ B16 页。
4. 机座号的□中填写“0”或“5”。详情请参见选型表。
5. 空心轴孔径尺寸公差符合日本标准 JIS B 0401-1998“H8”。
6. 空心轴键槽尺寸符合日本标准 JIS B 1301-1996（ISO）键及键槽 平行键（普通型）」。
7. 实心轴轴径尺寸公差符合日本标准 JIS B 0401-1998“h6”。
8. 实心轴键及键槽尺寸符合日本标准 JIS B 1301-1996（ISO）「键及键槽 平行键（夹入型）」。
9. 实心轴轴端部的详细尺寸请参见技术资料 F22 页。
10. < > 内的尺寸为带制动器时的尺寸。
11. ( ) 内的尺寸为安装位置代号 F2、G2 时的尺寸。
12. 表中的质量为空心轴时的值。实心轴时，应加上实心轴质量增加值。
13. 本尺寸图的尺寸及质量如有变更，恕不预告。

尺寸图

■空心轴・法兰安装、实心轴・法兰安装 /Bevel ＋ CYCLO 1 级型 /C 规格

GB3(IE3) 效率三相

L▲YM△-4C17□-EP◆(-B)-减速比
L▲FM△-4C17□L/R-EP◆(-B)-减速比

安装位置代号 F1 G1

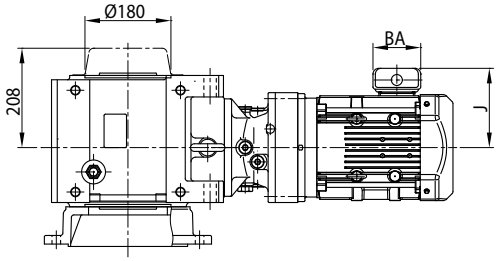

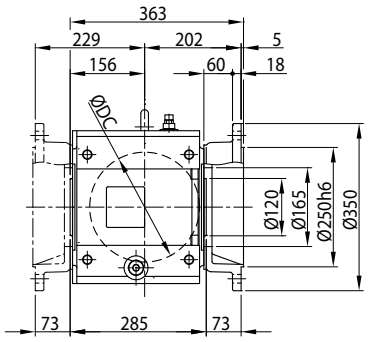

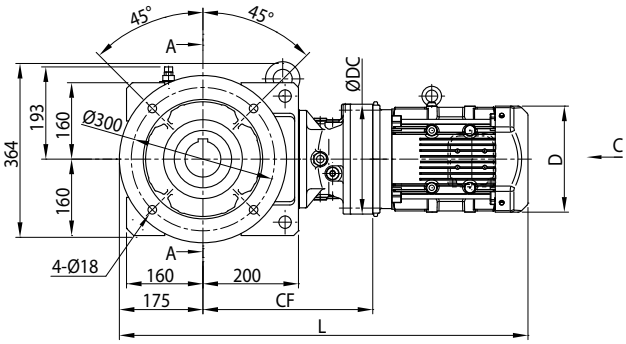

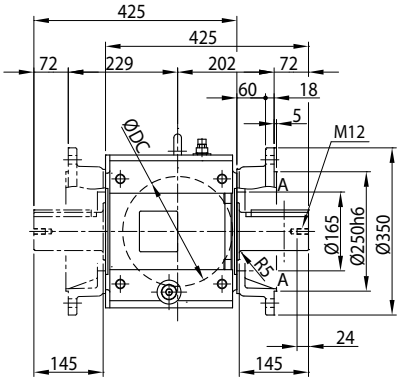

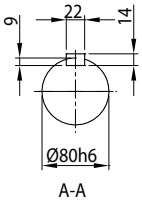

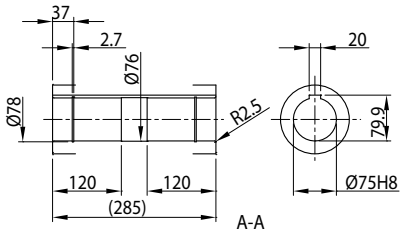

安装位置代号 F2 G2

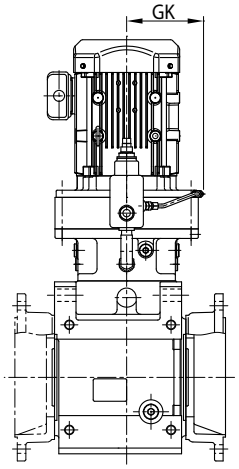

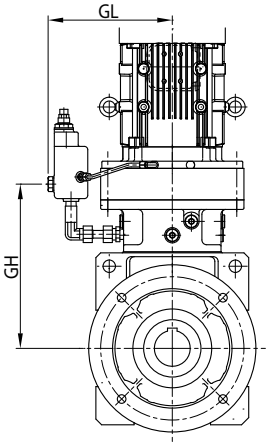

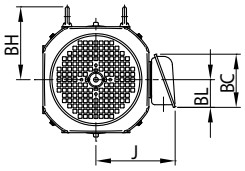

图1

注) 安装位置代号 F1、F2、G1、G2 以外的尺寸请咨询本公司。

尺寸图

电机种类	机座号	功率 kW ×4P	功率代号	C～	BH	J	无制动器			带制动器		
							D	L	质量 (kg)	D	L	质量 (kg)
GB3(IE3) 效率三相	4C17 □	3.0	4	图 1	203	172	□ 184	890	236	□ 184	968	244
		3.7	5		203	188	□ 222	903	244	□ 222	994	255
		5.5	8		203	188	□ 222	946	259	□ 222	1037	270
		7.5	10		221	230	□ 260	967	272	□ 260	1072	292
		11	15		221	230	□ 260	1029	278	□ 260	1134	298
		15	20		224	259	□ 317	1098	315	□335(Ø372)	1263	360
		18.5	25		224	340	□ 398	1204	442	□403(Ø430)	1408	495
		22	30		224	340	□ 398	1204	442	□403(Ø430)	1408	495
		30	40		224	340	□ 398	1328	493	□403(Ø430)	1532	547

机座号	CF	DC	GK	GL	GH
4C17 □	393	340	186	289	358

实心轴质量增加值（kg）	
轴单侧 (L,R)	12

注）1. 型号▲中填写表示输出轴方向的 H、V、W 的其中之一。详细内容请参见 B5 页。
2. 型号△中填写电机的功率代号。
3. 型号◆中填写安装位置代号。详细内容请参见 B6 ～ B16 页。
4. 机座号的□中填写“0”或“5”。详情请参见选型表。
5. 空心轴孔径尺寸公差符合日本标准 JIS B 0401-1998“H8”。
6. 空心轴键槽尺寸符合日本标准 JIS B 1301-1996（ISO）键及键槽 平行键（普通型）」。
7. 实心轴轴径尺寸公差符合日本标准 JIS B 0401-1998“h6”。
8. 实心轴键及键槽尺寸符合日本标准 JIS B 1301-1996（ISO）「键及键槽 平行键（夹入型）」。
9. 实心轴轴端部的详细尺寸请参见技术资料 F22 页。
10. < > 内的尺寸为带制动器时的尺寸。
11. ( ) 内的尺寸为安装位置代号 F2、G2 时的尺寸。
12. 表中的质量为空心轴时的值。实心轴时，应加上实心轴质量增加值。
13. 本尺寸图的尺寸及质量如有变更，恕不预告。

尺寸图

■空心轴・法兰安装、实心轴・法兰安装 /Bevel ＋ CYCLO 1 级型 /D 规格

GB3(IE3) 效率三相

L▲YM△-4D16□～4D17□-EP◆(-B)-减速比
L▲FM△-4D16□～4D17□L/R-EP◆(-B)-减速比

安装位置代号 F1 G1

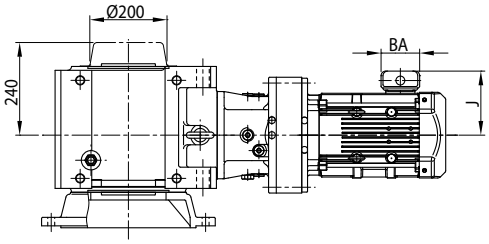

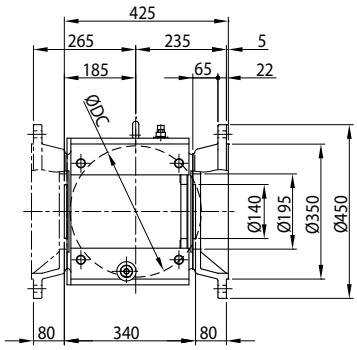

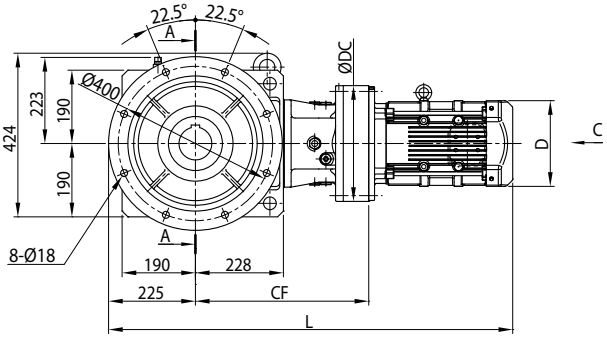

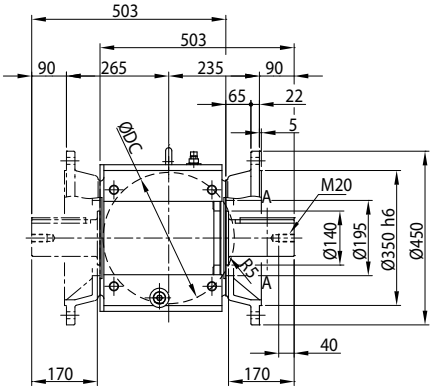

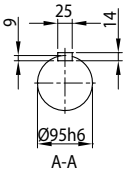

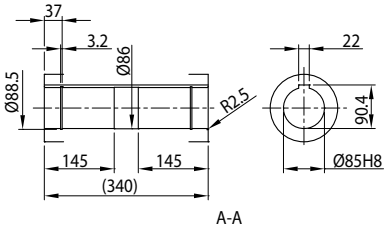

安装位置代号 F2 G2

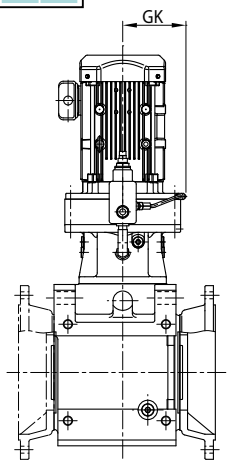

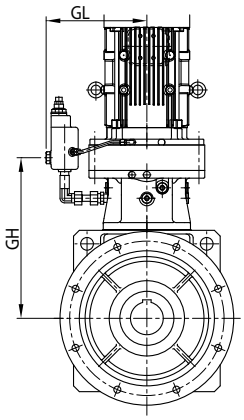

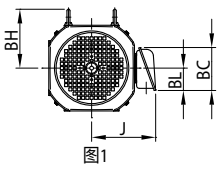

图1

注) 安装位置代号 F1、F2、G1、G2 以外的尺寸请咨询本公司。

尺寸图

电机种类	机座号	功率 kW ×4P	功率代号	C～	BH	J	无制动器			带制动器		
							D	L	质量 (kg)	D	L	质量 (kg)
GB3(IE3) 效率三相	4D16 □	1.5	2	图 1	117	158	□ 167	982	288	□ 167	1052	293
		2.2	3		125	172	□ 184	967	293	□ 184	1045	301
		3.0	4		125	172	□ 184	981	295	□ 184	1059	303
		3.7	5		153	188	□ 222	1004	304	□ 222	1095	315
		5.5	8		153	188	□ 222	1047	319	□ 222	1138	330
		7.5	10		218	230	□ 260	1084	332	□ 260	1189	352
		11	15		218	230	□ 260	1146	337	□ 260	1251	357
		15	20		227	259	□ 317	1204	375	□335(Ø372)	1369	421
		18.5	25		213	340	□ 398	1310	502	□403(Ø430)	1514	555
		22	30		213	340	□ 398	1310	502	□403(Ø430)	1514	555
	4D17 □	3.0	4	图 1	203	172	□ 184	990	317	□ 184	1068	324
		3.7	5		203	188	□ 222	1003	325	□ 222	1093	336
		5.5	8		203	188	□ 222	1046	340	□ 222	1136	351
		7.5	10		221	230	□ 260	1067	353	□ 260	1172	373
		11	15		221	230	□ 260	1129	359	□ 260	1234	379
		15	20		224	259	□ 317	1198	396	□335(Ø372)	1362	441
		18.5	25		224	340	□ 398	1304	523	□403(Ø430)	1508	576
		22	30		224	340	□ 398	1304	523	□403(Ø430)	1508	576
		30	40		224	340	□ 398	1428	574	□403(Ø430)	1632	628

机座号	CF	DC	GK	GL	GH
4D16 □	449	300	168	261	416
4D17 □	443	340	186	289	408

实心轴质量增加值（kg）	
轴单侧 (L,R)	19

注）1. 型号▲中填写表示输出轴方向的 H、V、W 的其中之一。详细内容请参见 B5 页。
2. 型号△中填写电机的功率代号。
3. 型号◆中填写安装位置代号。详细内容请参见 B6 ～ B16 页。
4. 机座号的□中填写“0”或“5”。详情请参见选型表。
5. 空心轴孔径尺寸公差符合日本标准 JIS B 0401-1998“H8”。
6. 空心轴键槽尺寸符合日本标准 JIS B 1301-1996（ISO）键及键槽 平行键（普通型）」。
7. 实心轴轴径尺寸公差符合日本标准 JIS B 0401-1998“h6”。
8. 实心轴键及键槽尺寸符合日本标准 JIS B 1301-1996（ISO）「键及键槽 平行键（夹入型）」。
9. 实心轴轴端部的详细尺寸请参见技术资料 F22 页。
10. < > 内的尺寸为带制动器时的尺寸。
11. ( ) 内的尺寸为安装位置代号 F2、G2 时的尺寸。
12. 表中的质量为空心轴时的值。实心轴时，应加上实心轴质量增加值。
13. 本尺寸图的尺寸及质量如有变更，恕不预告。

尺寸图

选型
选型表
尺寸图
技术资料
选配件
齿轮电机
减速机
轴上安装
箱体安装
法兰安装
底脚安装
Bevel＋CY1 级
减速比 11～305
Bevel＋CY2 级
减速比 364～10658

■空心轴・法兰安装、实心轴・法兰安装 /Bevel ＋ CYCLO 1 级型 /D 规格

GB3(IE3) 效率三相

L▲YM△-4D18□-EP◆(-B)-减速比
L▲FM△-4D18□L/R-EP◆(-B)-减速比

安装位置代号 F1 G1

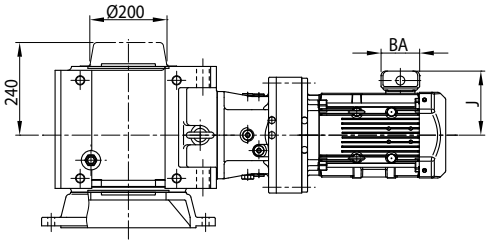

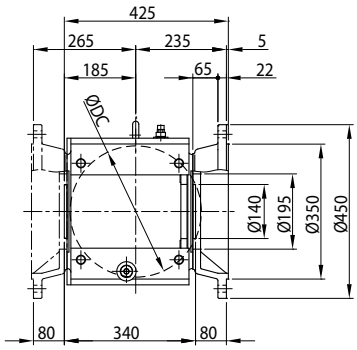

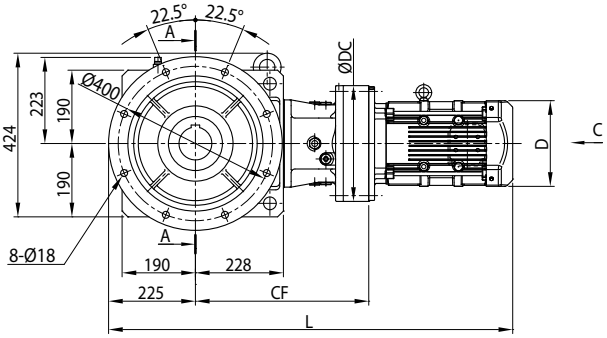

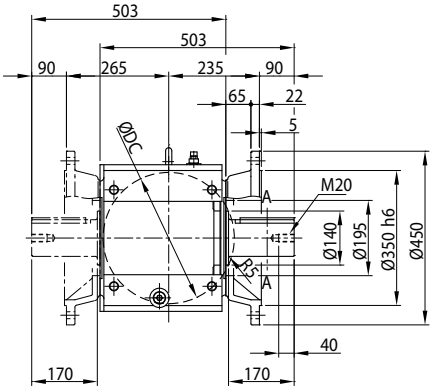

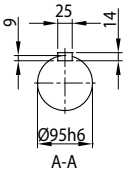

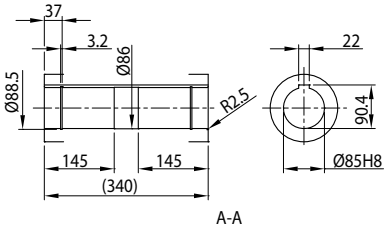

安装位置代号 F2 G2

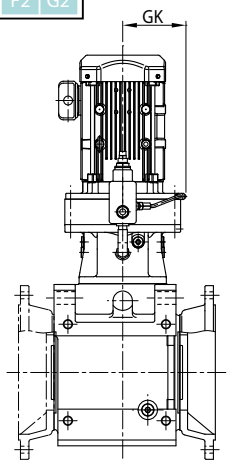

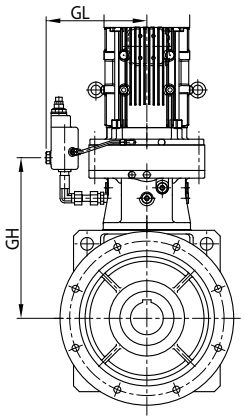

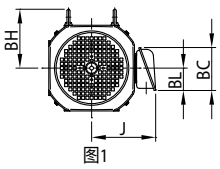

图1

注) 安装位置代号 F1、F2、G1、G2 以外的尺寸请咨询本公司。

尺寸图

电机种类	机座号	功率 kW ×4P	功率代号	C～	BH	J	无制动器			带制动器		
							D	L	质量 (kg)	D	L	质量 (kg)
GB3(IE3) 效率三相	4D18 □	3.0	4	图 1	217	172	□ 184	993	341	□ 184	1071	349
		3.7	5		217	188	□ 222	1006	349	□ 222	1097	360
		5.5	8		217	188	□ 222	1049	365	□ 222	1140	376
		7.5	10		235	230	□ 260	1073	378	□ 260	1178	398
		11	15		235	230	□ 260	1135	384	□ 260	1240	404
		15	20		233	259	□ 317	1201	420	□335(Ø372)	1366	466
		18.5	25		234	340	□ 398	1307	546	□403(Ø430)	1511	600
		22	30		234	340	□ 398	1307	546	□403(Ø430)	1511	600
		30	40		234	340	□ 398	1431	597	□403(Ø430)	1635	652
		37	50		234	340	□ 398	1431	628	□403(Ø430)	1672	709

机座号	CF	DC	GK	GL	GH
4D18 □	446	370	203	314	411

实心轴质量增加值（kg）	
轴单侧 (L,R)	19

注）1. 型号▲中填写表示输出轴方向的 H、V、W 的其中之一。详细内容请参见 B5 页。
2. 型号△中填写电机的功率代号。
3. 型号◆中填写安装位置代号。详细内容请参见 B6 ～ B16 页。
4. 机座号的□中填写“0”或“5”。详情请参见选型表。
5. 空心轴孔径尺寸公差符合日本标准 JIS B 0401-1998“H8”。
6. 空心轴键槽尺寸符合日本标准 JIS B 1301-1996（ISO）键及键槽 平行键（普通型）」。
7. 实心轴轴径尺寸公差符合日本标准 JIS B 0401-1998“h6”。
8. 实心轴键及键槽尺寸符合日本标准 JIS B 1301-1996（ISO）「键及键槽 平行键（夹入型）」。
9. 实心轴轴端部的详细尺寸请参见技术资料 F22 页。
10. < > 内的尺寸为带制动器时的尺寸。
11. ( ) 内的尺寸为安装位置代号 F2、G2 时的尺寸。
12. 表中的质量为空心轴时的值。实心轴时，应加上实心轴质量增加值。
13. 本尺寸图的尺寸及质量如有变更，恕不预告。

尺寸图

选型
选型表
尺寸图
技术资料
选配件
齿轮电机
减速机
轴上安装
箱体安装
法兰安装
底脚安装
Bevel＋CY1 级
减速比 11～305
Bevel＋CY2 级
减速比 364～10658

■空心轴・法兰安装、实心轴・法兰安装 /Bevel ＋ CYCLO 1 级型 /E 规格

GB3(IE3) 效率三相

L▲YM△-4E17□～4E18□-EP◆(-B)-减速比
L▲FM△-4E17□～4E18□L/R-EP◆(-B)-减速比

安装位置代号 F1 G1

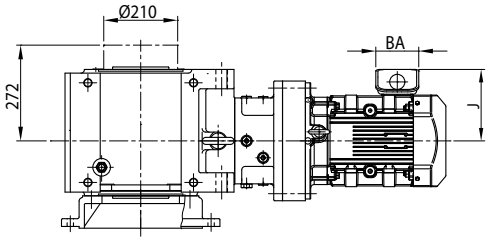

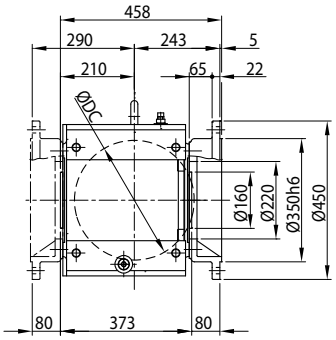

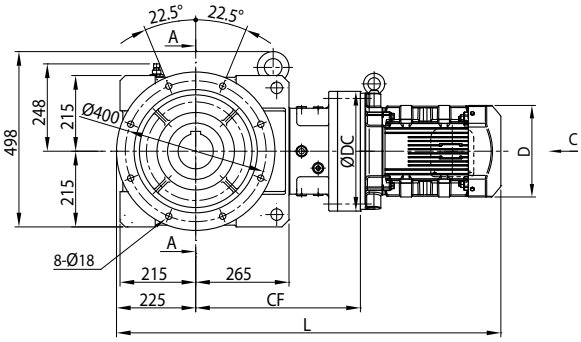

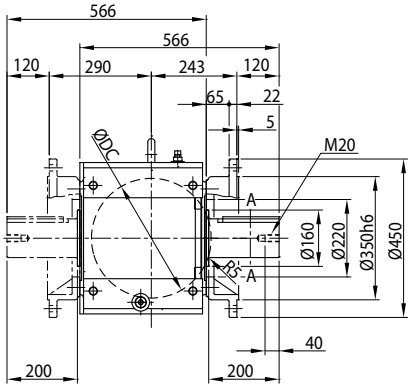

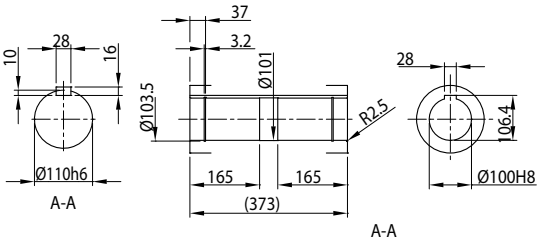

安装位置代号 F2 G2

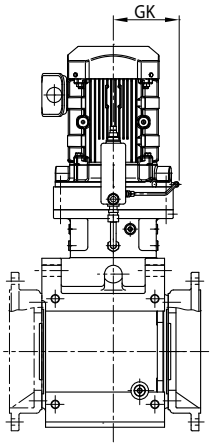

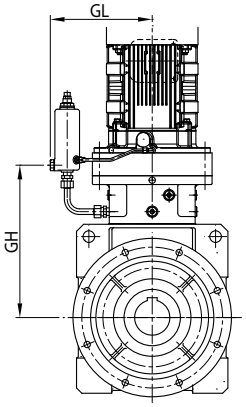

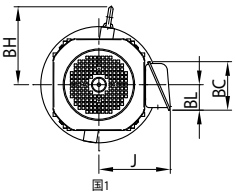

注) 安装位置代号 F1、F2、G1、G2 以外的尺寸请咨询本公司。

尺寸图

电机种类	机座号	功率 kW ×4P	功率代号	C～	BH	J	无制动器			带制动器		
							D	L	质量 (kg)	D	L	质量 (kg)
GB3(IE3) 效率三相	4E17 □	3.0	4	图 1	203	172	□ 184	1015	393	□ 184	1093	400
		3.7	5		203	188	□ 222	1028	401	□ 222	1118	412
		5.5	8		203	188	□ 222	1071	416	□ 222	1161	427
		7.5	10		221	230	□ 260	1092	429	□ 260	1197	449
		11	15		221	230	□ 260	1154	435	□ 260	1259	455
		15	20		224	259	□ 317	1223	472	□335(Ø372)	1387	517
		18.5	25		224	340	□ 398	1329	599	□403(Ø430)	1533	652
		22	30		224	340	□ 398	1329	599	□403(Ø430)	1533	652
		30	40		224	340	□ 398	1453	650	□403(Ø430)	1657	704
	4E18 □	3.0	4	图 1	217	172	□ 184	1018	419	□ 184	1096	426
		3.7	5		217	188	□ 222	1031	427	□ 222	1122	437
		5.5	8		217	188	□ 222	1074	443	□ 222	1165	453
		7.5	10		235	230	□ 260	1098	456	□ 260	1203	476
		11	15		235	230	□ 260	1160	462	□ 260	1265	482
		15	20		233	259	□ 317	1226	498	□335(Ø372)	1391	544
		18.5	25		234	340	□ 398	1332	624	□403(Ø430)	1536	678
		22	30		234	340	□ 398	1332	624	□403(Ø430)	1536	678
		30	40		234	340	□ 398	1456	675	□403(Ø430)	1660	730
		37	50		234	340	□ 398	1456	706	□403(Ø430)	1697	787

机座号	CF	DC	GK	GL	GH
4E17 □	468	340	186	289	433
4E18 □	471	370	203	314	436

实心轴质量增加值（kg）	
轴单侧 (L,R)	30

注）1. 型号▲中填写表示输出轴方向的 H、V、W 的其中之一。详细内容请参见 B5 页。
2. 型号△中填写电机的功率代号。
3. 型号◆中填写安装位置代号。详细内容请参见 B6 ～ B16 页。
4. 机座号的□中填写“0”或“5”。详情请参见选型表。
5. 空心轴孔径尺寸公差符合日本标准 JIS B 0401-1998“H8”。
6. 空心轴键槽尺寸符合日本标准 JIS B 1301-1996（ISO）键及键槽 平行键（普通型）」。
7. 实心轴轴径尺寸公差符合日本标准 JIS B 0401-1998“h6”。
8. 实心轴键及键槽尺寸符合日本标准 JIS B 1301-1996（ISO）「键及键槽 平行键（夹入型）」。
9. 实心轴轴端部的详细尺寸请参见技术资料 F22 页。
10. < > 内的尺寸为带制动器时的尺寸。
11. ( ) 内的尺寸为安装位置代号 F2、G2 时的尺寸。
12. 表中的质量为空心轴时的值。实心轴时，应加上实心轴质量增加值。
13. 本尺寸图的尺寸及质量如有变更，恕不预告。

尺寸图

选型
选型表
尺寸图
技术资料
选配件
齿轮电机
减速机
轴上安装
箱体安装
法兰安装
底脚安装
Bevel＋CY1 级
减速比 11～305
Bevel＋CY2 级
减速比 364～10658

■空心轴・法兰安装、实心轴・法兰安装 /Bevel ＋ CYCLO 1 级型 /E 规格

GB3(IE3) 效率三相

L▲YM△-4E19□-EP◆(-B)-减速比
L▲FM△-4E19□L/R-EP◆(-B)-减速比

安装位置代号 F1 G1

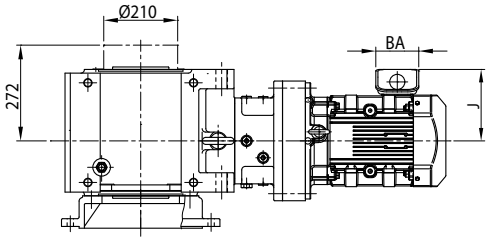

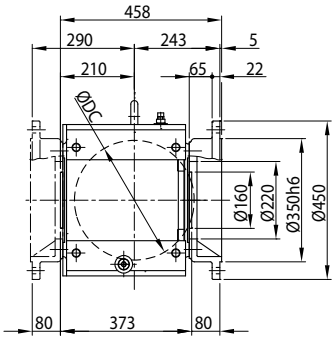

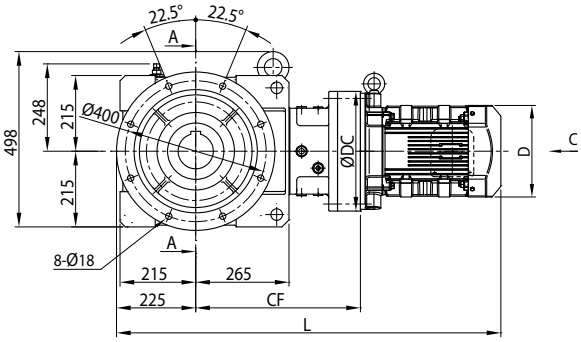

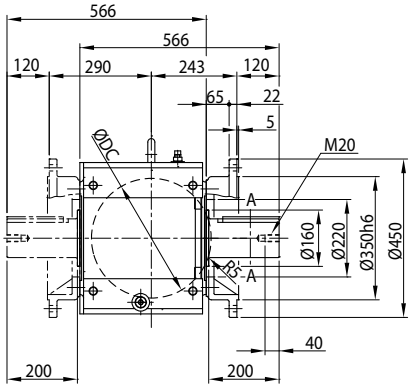

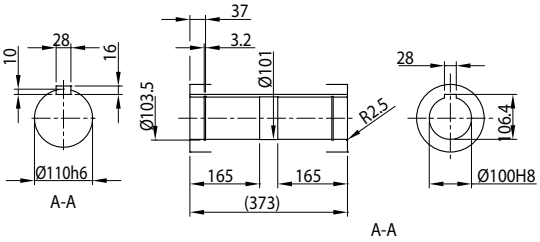

安装位置代号 F2 G2

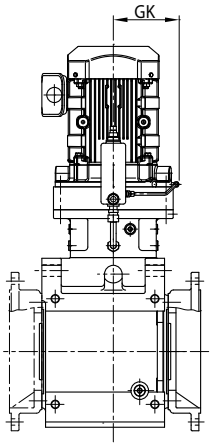

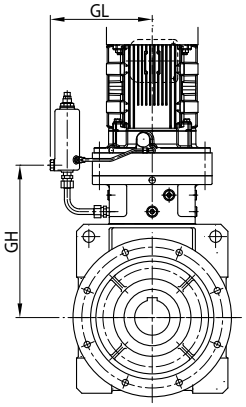

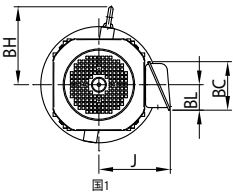

注) 安装位置代号 F1、F2、G1、G2 以外的尺寸请咨询本公司。

尺寸图

电机种类	机座号	功率 kW ×4P	功率代号	C～	BH	J	无制动器			带制动器		
							D	L	质量 (kg)	D	L	质量 (kg)
GB3(IE3) 效率三相	4E19 □	7.5	10	图 1	269	230	□ 260	1114	495	□ 260	1219	515
		11	15		269	230	□ 260	1176	501	□ 260	1281	521
		15	20		233	259	□ 317	1245	536	□335(Ø372)	1410	582
		18.5	25		280	340	□ 398	1351	663	□403(Ø430)	1555	716
		22	30		280	340	□ 398	1351	663	□403(Ø430)	1555	716
		30	40		280	340	□ 398	1475	714	□403(Ø430)	1679	768
		37	50		280	340	□ 398	1475	745	□403(Ø430)	1716	826
		45	60		282	423	□ 518	1512	816	□497(Ø525)	1747	907
		55	75		282	423	□ 518	1512	853	-	-	-

机座号	CF	DC	GK	GL	GH
4E19 □	490	430	233	355	450

实心轴质量增加值（kg）	
轴单侧 (L,R)	30

注）1. 型号▲中填写表示输出轴方向的 H、V、W 的其中之一。详细内容请参见 B5 页。
2. 型号△中填写电机的功率代号。
3. 型号◆中填写安装位置代号。详细内容请参见 B6 ～ B16 页。
4. 机座号的□中填写“0”或“5”。详情请参见选型表。
5. 空心轴孔径尺寸公差符合日本标准 JIS B 0401-1998“H8”。
6. 空心轴键槽尺寸符合日本标准 JIS B 1301-1996（ISO）键及键槽 平行键（普通型）」。
7. 实心轴轴径尺寸公差符合日本标准 JIS B 0401-1998“h6”。
8. 实心轴键及键槽尺寸符合日本标准 JIS B 1301-1996（ISO）「键及键槽 平行键（夹入型）」。
9. 实心轴轴端部的详细尺寸请参见技术资料 F22 页。
10. < > 内的尺寸为带制动器时的尺寸。
11. ( ) 内的尺寸为安装位置代号 F2、G2 时的尺寸。
12. 表中的质量为空心轴时的值。实心轴时，应加上实心轴质量增加值。
13. 本尺寸图的尺寸及质量如有变更，恕不预告。

尺寸图

■空心轴・法兰安装、实心轴・法兰安装 /Bevel ＋ CYCLO 1 级型 /F 规格

GB3(IE3) 效率三相

L▲YM△-4F18□～4F19□-EP◆(-B)-减速比
L▲FM△-4F18□～4F19□L/R-EP◆(-B)-减速比

安装位置代号 F1 G1

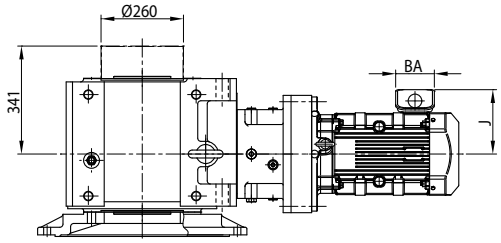

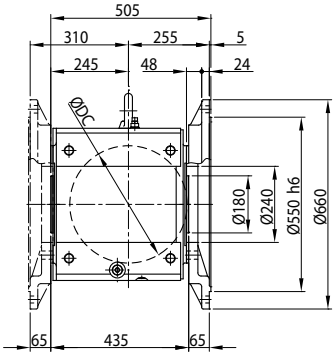

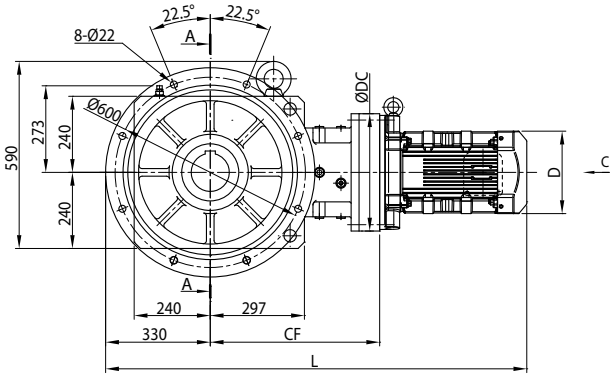

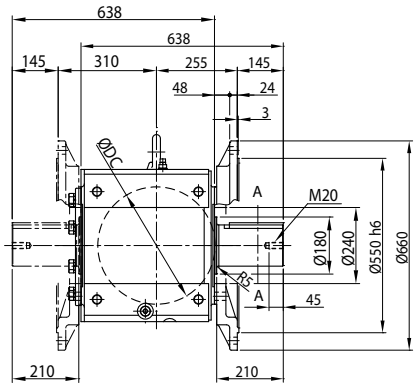

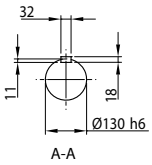

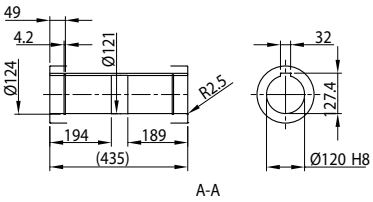

安装位置代号 F2 G2

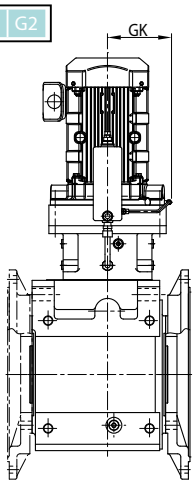

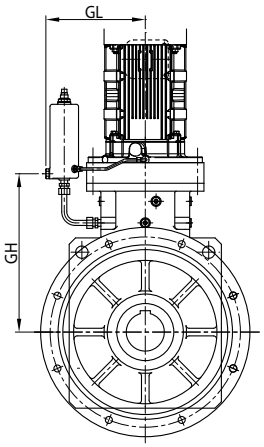

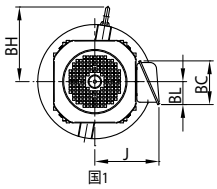

注) 安装位置代号 F1、F2、G1、G2 以外的尺寸请咨询本公司。

尺寸图

电机种类	机座号	功率 kW ×4P	功率代号	C～	BH	J	无制动器			带制动器		
							D	L	质量 (kg)	D	L	质量 (kg)
GB3(IE3) 效率三相	4F18 □	3.7	5	图 1	217	188	□ 222	1199	649	□ 222	1290	660
		5.5	8		217	188	□ 222	1242	665	□ 222	1333	676
		7.5	10		235	230	□ 260	1266	678	□ 260	1371	698
		11	15		235	230	□ 260	1328	684	□ 260	1433	704
		15	20		233	259	□ 317	1394	720	□335(Ø372)	1559	766
		18.5	25		234	340	□ 398	1500	846	□403(Ø430)	1704	900
		22	30		234	340	□ 398	1500	846	□403(Ø430)	1704	900
		30	40		234	340	□ 398	1624	897	□403(Ø430)	1828	952
		37	50		234	340	□ 398	1624	928	□403(Ø430)	1865	1010
	4F19 □	5.5	8	图 1	260	188	□ 222	1275	700	□ 222	1366	711
		7.5	10		269	230	□ 260	1281	714	□ 260	1386	735
		11	15		269	230	□ 260	1343	720	□ 260	1448	741
		15	20		233	259	□ 317	1412	755	□335(Ø372)	1577	801
		18.5	25		280	340	□ 398	1518	882	□403(Ø430)	1722	935
		22	30		280	340	□ 398	1518	882	□403(Ø430)	1722	935
		30	40		280	340	□ 398	1642	933	□403(Ø430)	1846	987
		37	50		280	340	□ 398	1642	964	□403(Ø430)	1883	1045
		45	60		282	423	□ 518	1679	1035	□497(Ø525)	1914	1130
		55	75		282	423	□ 518	1679	1075	-	-	-

机座号	CF	DC	GK	GL	GH
4F18 □	534	370	203	314	499
4F19 □	552	430	233	355	512

实心轴质量增加值（kg）	
轴单侧 (L,R)	50

注）1. 型号▲中填写表示输出轴方向的 H、V、W 的其中之一。详细内容请参见 B5 页。
2. 型号△中填写电机的功率代号。
3. 型号◆中填写安装位置代号。详细内容请参见 B6 ～ B16 页。
4. 机座号的□中填写“0”或“5”。详情请参见选型表。
5. 空心轴孔径尺寸公差符合日本标准 JIS B 0401-1998“H8”。
6. 空心轴键槽尺寸符合日本标准 JIS B 1301-1996（ISO）键及键槽 平行键（普通型）」。
7. 实心轴轴径尺寸公差符合日本标准 JIS B 0401-1998“h6”。
8. 实心轴键及键槽尺寸符合日本标准 JIS B 1301-1996（ISO）「键及键槽 平行键（夹入型）」。
9. 实心轴轴端部的详细尺寸请参见技术资料 F22 页。
10. 实心轴型（轴单侧）的轴伸出相反侧安装有端盖。详细内容请参见技术资料 F27 页。
11. < > 内的尺寸为带制动器时的尺寸。
12. ( ) 内的尺寸为安装位置代号 F2、G2 时的尺寸。
13. 表中的质量为空心轴时的值。实心轴时，应加上实心轴质量增加值。
14. 本尺寸图的尺寸及质量如有变更，恕不预告。

尺寸图

选型
选型表
尺寸图
技术资料
选配件
齿轮电机
减速机
轴上安装
箱体安装
法兰安装
底脚安装
Bevel＋CY1 级
减速比 11～305
Bevel＋CY2 级
减速比 364～10658

■空心轴・法兰安装、实心轴・法兰安装 /Bevel ＋ CYCLO 2 级型 /A 规格

GB3(IE3) 效率三相

L▲YM△-4A10DA～4A12DB-EP◆(-B)-减速比
L▲FM△-4A10DA～4A12DBL/R-EP◆(-B)-减速比

安装位置代号 F1 G1

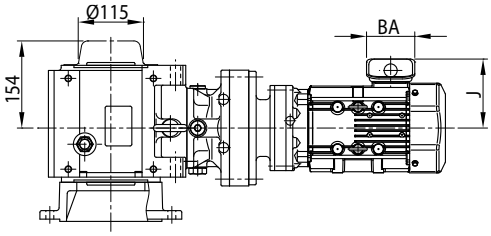

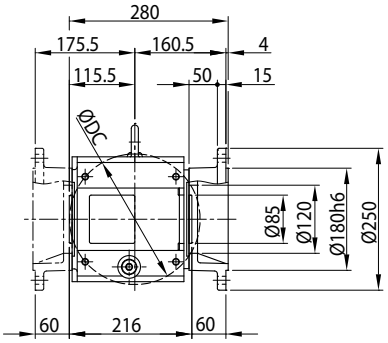

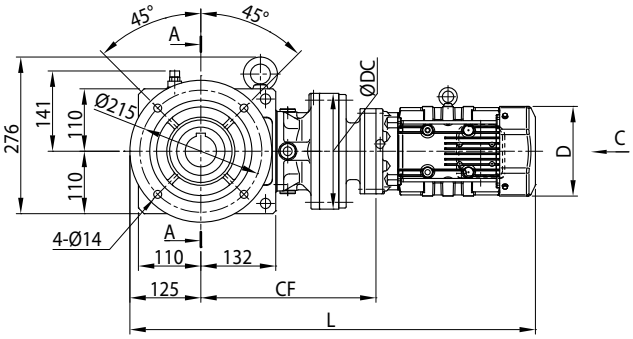

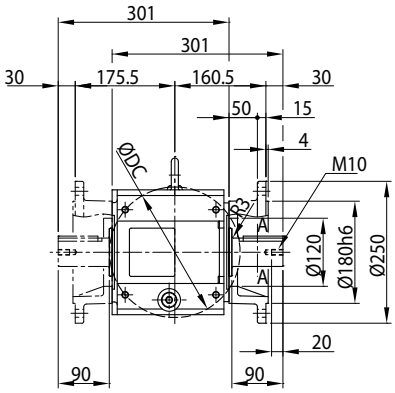

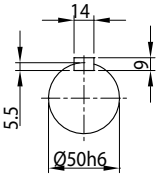

A-A

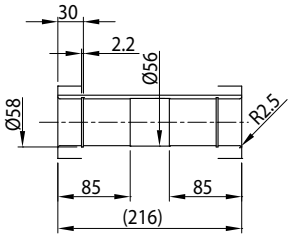

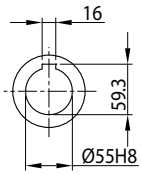

A-A

安装位置代号 F2 G2

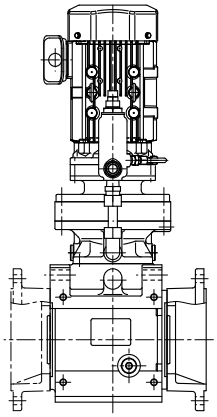

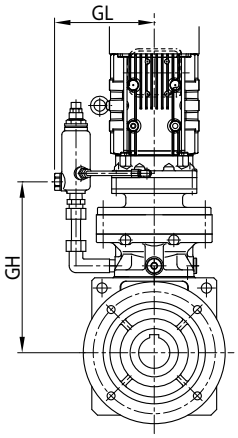

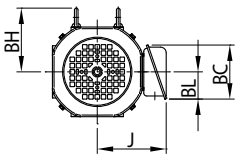

国1

注) 安装位置代号 F1、F2、G1、G2 以外的尺寸请咨询本公司。

尺寸图

电机种类	机座号	功率 kW ×4P	功率代号	C ～	BH	J	无制动器			带制动器		
							D	L	质量 (kg)	D	L	质量 (kg)
普通三相	4A10DA	0.1	01	图 1	-	114	∅ 124	561	61	∅ 124	579	62
	4A12DA	0.1	01	图 1	-	114	∅ 124	573	69	∅ 124	591	70
GB3(IE3) 效率三相	4A10DA	0.2	02	图 1	-	114	∅ 124	606	62	∅ 124	638	63
		0.25	03		-	114	∅ 124	606	62	∅ 124	638	63
		0.4	05		112	143	∅ 160	652	65	∅ 160	695	68
	4A12DA	0.2	02	图 1	-	114	∅ 124	618	71	∅ 124	650	72
		0.25	03		-	114	∅ 124	618	71	∅ 125	650	72
		0.4	05		112	143	∅ 160	664	73	∅ 160	707	76
	4A12DB	0.2	02	图 1	-	114	∅ 124	630	74	∅ 124	662	76
		0.25	03		-	114	∅ 124	630	74	∅ 124	662	76
		0.4	05		112	143	∅ 160	671	77	∅ 160	714	80
		0.55	08		112	153	□ 158	715	88	□ 158	778	92
		0.75	1		112	153	□ 158	715	88	□ 158	778	92

机座号	CF	DC	GL	GH
4A10DA	285	150	152	278
4A12DA	297	204	203	290
4A12DB	309	204	203	299

实心轴质量增加值（kg）	
轴单侧 (L,R)	4

注）1. 型号▲中填写表示输出轴方向的 H、V、W 的其中之一。详细内容请参见 B5 页。
2. 型号△中填写电机的功率代号。
3. 型号◆中填写安装位置代号。详细内容请参见 B6 ～ B16 页。
4. 空心轴孔径尺寸公差符合日本标准 JIS B 0401-1998“H8”。
5. 空心轴键槽尺寸符合日本标准 JIS B 1301-1996（ISO）键及键槽 平行键（普通型）」。
6. 实心轴轴径尺寸公差符合日本标准 JIS B 0401-1998“h6”。
7. 实心轴键及键槽尺寸符合日本标准 JIS B 1301-1996（ISO）「键及键槽 平行键（夹入型）」。
8. 实心轴轴端部的详细尺寸请参见技术资料 F22 页。
9. 表中的质量为空心轴时的值。实心轴时，应加上实心轴质量增加值。
10. 本尺寸图的尺寸及质量如有变更，恕不预告。

尺寸图

选型
选型表
尺寸图
技术资料
选配件
齿轮电机
减速机
轴上安装
箱体安装
法兰安装
底脚安装
Bevel＋CY1 级
减速比 11～305
Bevel＋CY2 级
减速比 364～10658

■空心轴・法兰安装、实心轴・法兰安装 /Bevel ＋ CYCLO 2 级型 /B 规格

GB3(IE3) 效率三相

L▲YM△-4B12DA～4B14DB-EP◆(-B)-减速比
L▲FM△-4B12DA～4B14DBL/R-EP◆(-B)-减速比

安装位置代号 F1 G1

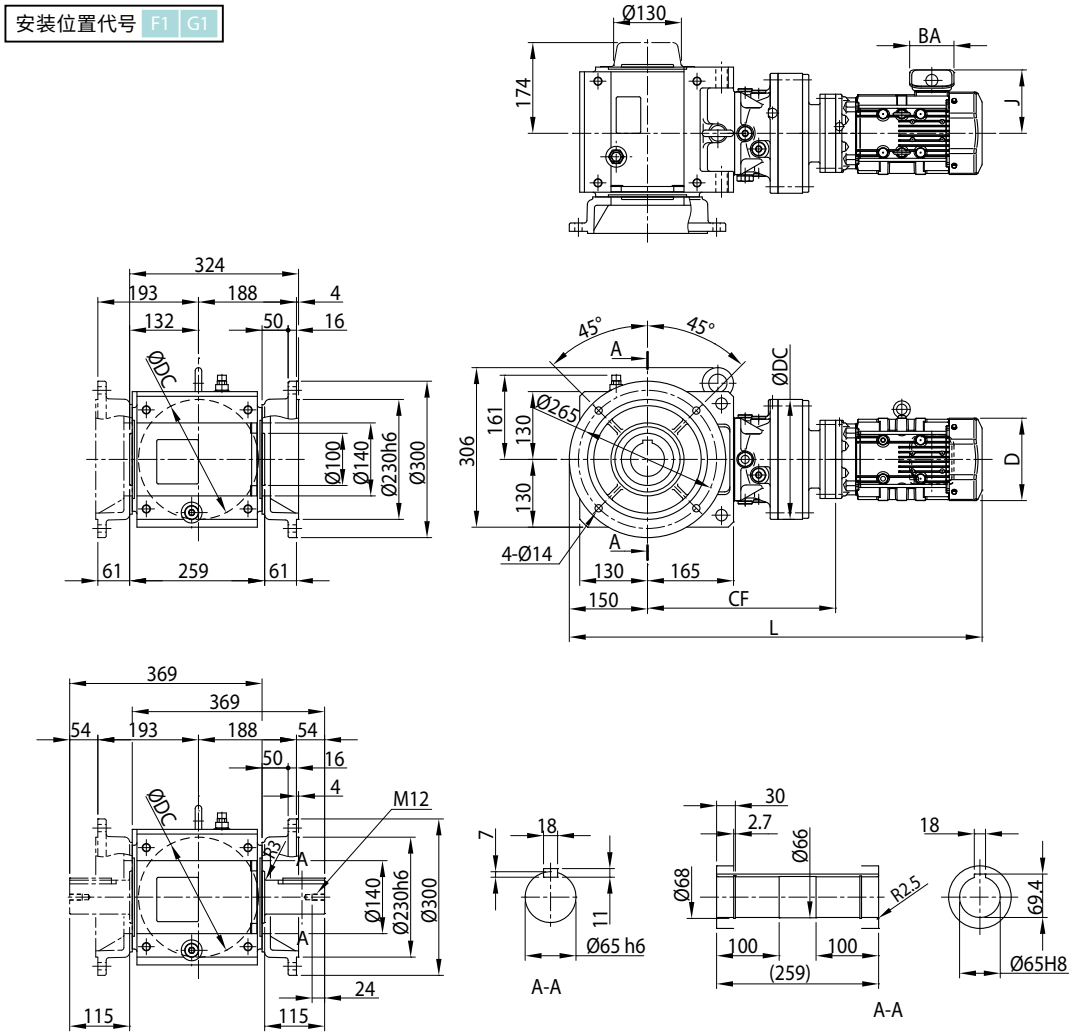

安装位置代号 F2 G2

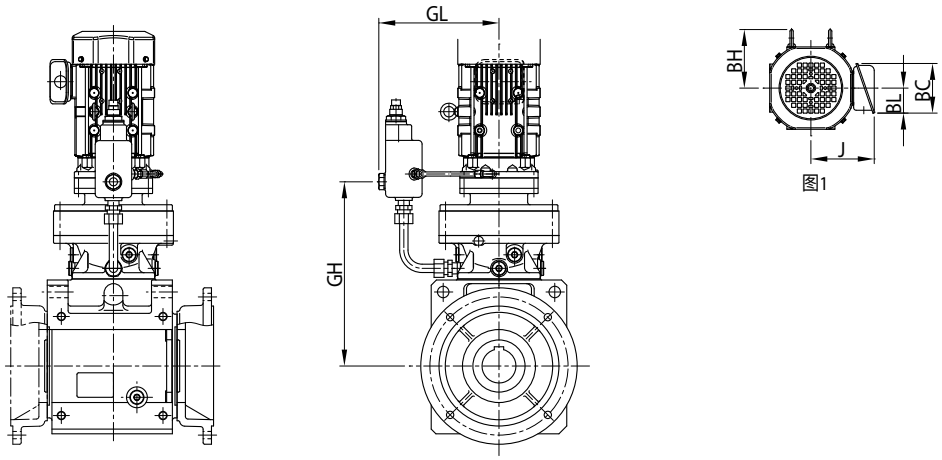

图1

注) 安装位置代号 F1、F2、G1、G2 以外的尺寸请咨询本公司。

尺寸图

电机种类	机座号	功率 kW ×4P	功率代号	C ～	BH	J	无制动器			带制动器		
							D	L	质量 (kg)	D	L	质量 (kg)
普通三相	4B12DA	0.1	01	图 1	-	114	∅ 124	635	102	∅ 124	653	103
	4B14DA	0.1	01	图 1	-	114	∅ 124	652	106	∅ 124	670	107
GB3(IE3) 效率三相	4B12DA	0.2	02	图 1	-	114	∅ 124	680	104	∅ 124	712	105
		0.25	03		-	114	∅ 124	680	104	∅ 124	712	105
		0.4	05		112	143	∅ 160	726	106	∅ 160	769	108
	4B12DB	0.2	02	图 1	-	114	∅ 124	691	107	∅ 124	723	109
		0.25	03		-	114	∅ 124	691	107	∅ 124	723	109
		0.4	05		112	143	∅ 160	732	111	∅ 160	775	114
		0.55	08		112	153	□ 158	776	118	□ 158	840	123
		0.75	1		112	153	□ 158	776	118	□ 158	840	123
		1.1	1H		117	158	□ 167	803	122	□ 167	873	127
	4B14DA	0.2	02	图 1	-	114	∅ 124	698	108	∅ 124	730	109
		0.25	03		-	114	∅ 125	698	108	∅ 125	730	109
		0.4	05		112	143	∅ 160	744	113	∅ 160	787	116
	4B14DB	0.2	02	图 1	-	114	∅ 124	707	108	∅ 124	739	109
		0.25	03		-	114	∅ 124	707	108	∅ 124	739	109
		0.4	05		112	143	∅ 160	748	111	∅ 160	791	113
		0.55	08		112	153	□ 158	792	125	□ 158	855	129
		0.75	1		112	153	□ 158	792	125	□ 158	855	129

机座号	CF	DC	GL	GH
4B12DA	334	204	203	327
4B12DB	345	204	203	336
4B14DA	352	230	231	349
4B14DB	361	230	231	353

实心轴质量增加值（kg）	
轴单侧 (L,R)	8

注）1. 型号▲中填写表示输出轴方向的 H、V、W 的其中之一。详细内容请参见 B5 页。
2. 型号△中填写电机的功率代号。
3. 型号◆中填写安装位置代号。详细内容请参见 B6 ～ B16 页。
4. 空心轴孔径尺寸公差符合日本标准 JIS B 0401-1998“H8”。
5. 空心轴键槽尺寸符合日本标准 JIS B 1301-1996（ISO）键及键槽 平行键（普通型）」。
6. 实心轴轴径尺寸公差符合日本标准 JIS B 0401-1998“h6”。
7. 实心轴键及键槽尺寸符合日本标准 JIS B 1301-1996（ISO）「键及键槽 平行键（夹入型）」。
8. 实心轴轴端部的详细尺寸请参见技术资料 F22 页。
9. 表中的质量为空心轴时的值。实心轴时，应加上实心轴质量增加值。
10. 本尺寸图的尺寸及质量如有变更，恕不预告。

尺寸图

■空心轴・法兰安装、实心轴・法兰安装 /Bevel ＋ CYCLO 2 级型 /C 规格

GB3(IE3) 效率三相

L▲YM△-4C14DA～4C14DC-EP◆(-B)-减速比
L▲FM△-4C14DA～4C14DCL/R-EP◆(-B)-减速比

安装位置代号 F1 G1

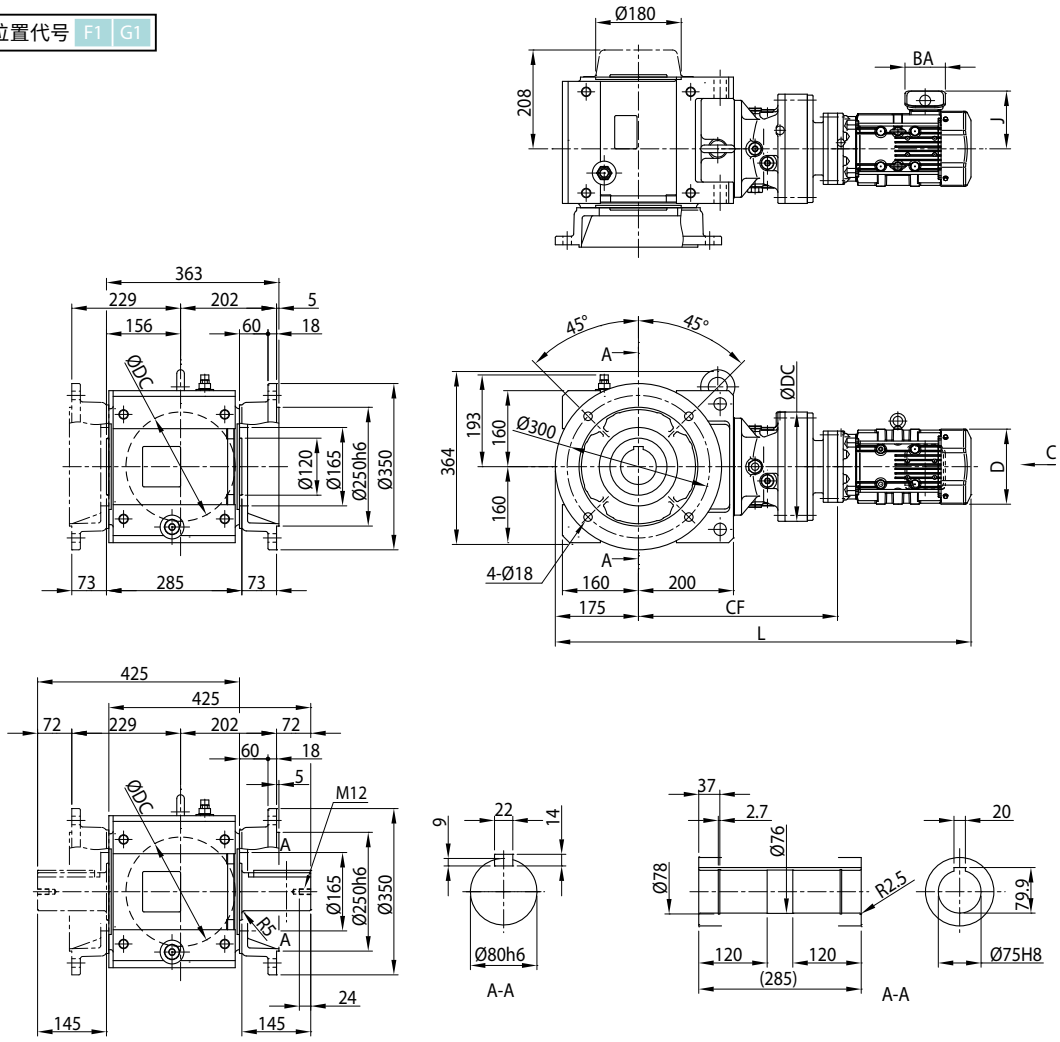

安装位置代号 F2 G2

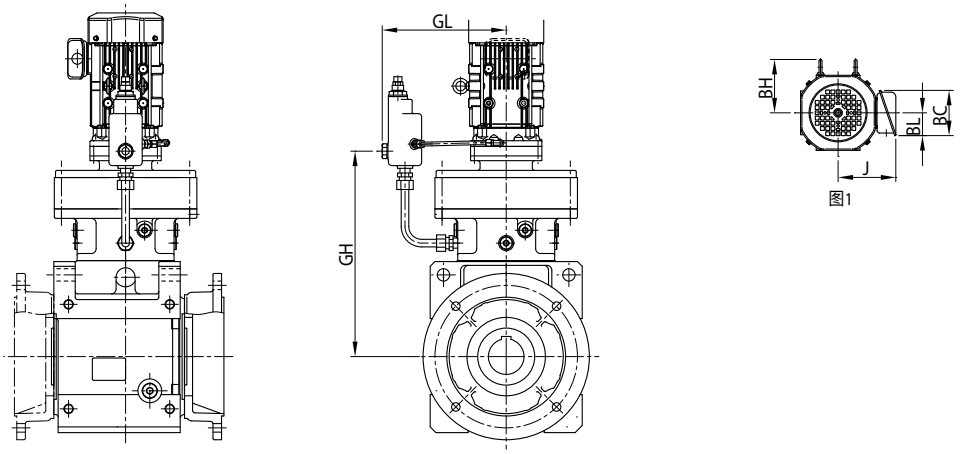

注) 安装位置代号 F1、F2、G1、G2 以外的尺寸请咨询本公司。

尺寸图

电机种类	机座号	功率 kW ×4P	功率代号	C ～	BH	J	无制动器			带制动器		
							D	L	质量 (kg)	D	L	质量 (kg)
普通三相	4C14DA	0.1	01	图 1	-	114	∅ 124	736	158	∅ 124	754	159
GB3(IE3) 效率三相	4C14DA	0.2	02	图 1	-	114	∅ 124	781	160	∅ 124	813	162
		0.25	03		-	114	∅ 124	781	160	∅ 124	813	162
		0.4	05		112	143	∅ 160	827	164	∅ 160	870	167
	4C14DB	0.2	02	图 1	-	114	∅ 124	790	162	∅ 124	822	164
		0.25	03		-	114	∅ 124	790	162	∅ 124	822	164
		0.4	05		112	143	∅ 160	831	165	∅ 160	874	168
		0.55	08		112	153	□ 158	875	183	□ 158	939	187
		0.75	1		112	153	□ 158	875	183	□ 158	939	187
		1.1	1H		117	158	□ 167	902	187	□ 167	972	192
		1.5	2		117	158	□ 167	902	188	□ 167	972	193
	4C14DC	0.75	1	图 1	112	153	□ 158	889	184	□ 158	953	189
		1.1	1H		117	158	□ 167	916	188	□ 167	986	193
		1.5	2		117	158	□ 167	916	189	□ 167	986	194
		2.2	3		125	172	□ 184	937	196	□ 184	1015	204

机座号	CF	DC	GL	GH
4C14DA	410	230	231	407
4C14DB	419	230	231	411
4C14DC	433	230	231	418

实心轴质量增加值（kg）	
轴单侧 (L,R)	12

注）1. 型号▲中填写表示输出轴方向的 H、V、W 的其中之一。详细内容请参见 B5 页。
2. 型号△中填写电机的功率代号。
3. 型号◆中填写安装位置代号。详细内容请参见 B6 ～ B16 页。
4. 空心轴孔径尺寸公差符合日本标准 JIS B 0401-1998“H8”。
5. 空心轴键槽尺寸符合日本标准 JIS B 1301-1996（ISO）键及键槽 平行键（普通型）」。
6. 实心轴轴径尺寸公差符合日本标准 JIS B 0401-1998“h6”。
7. 实心轴键及键槽尺寸符合日本标准 JIS B 1301-1996（ISO）「键及键槽 平行键（夹入型）」。
8. 实心轴轴端部的详细尺寸请参见技术资料 F22 页。
9. 表中的质量为空心轴时的值。实心轴时，应加上实心轴质量增加值。
10. 本尺寸图的尺寸及质量如有变更，恕不预告。

尺寸图

■空心轴・法兰安装、实心轴・法兰安装 /Bevel ＋ CYCLO 2 级型 /C 规格

GB3(IE3) 效率三相

L▲YM△-4C16DA～4C16DB-EP◆(-B)-减速比
L▲FM△-4C16DA～4C16DBL/R-EP◆(-B)-减速比

安装位置代号 F1 G1

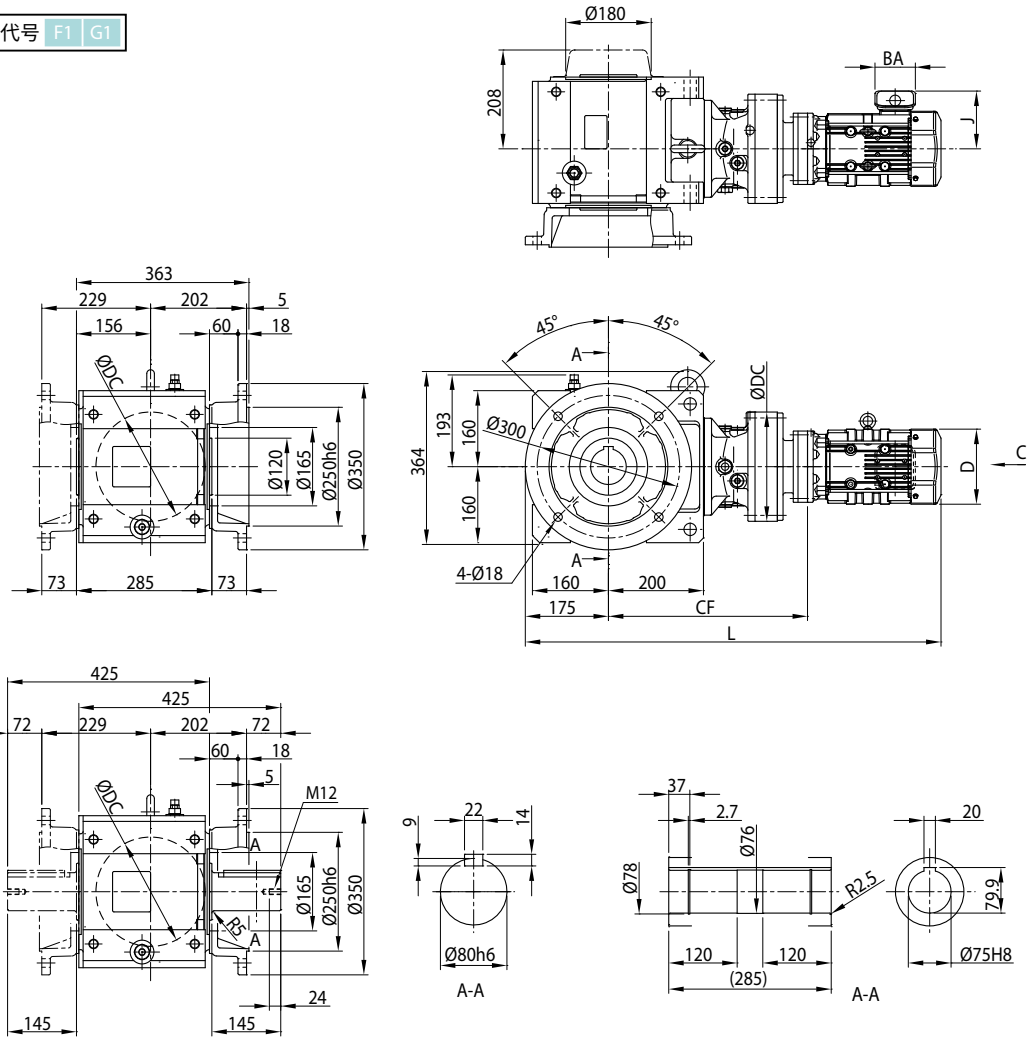

安装位置代号 F2 G2

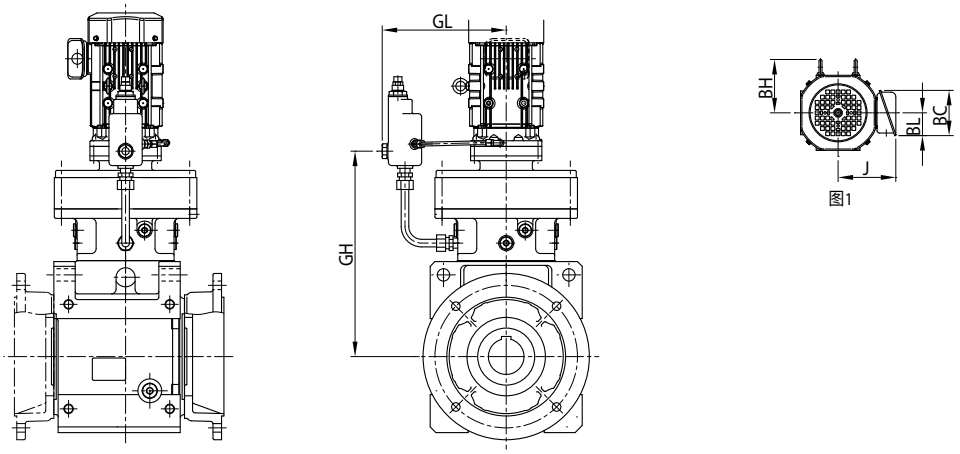

注) 安装位置代号 F1、F2、G1、G2 以外的尺寸请咨询本公司。

尺寸图

电机种类	机座号	功率 kW ×4P	功率代号	C ～	BH	J	无制动器			带制动器		
							D	L	质量 (kg)	D	L	质量 (kg)
普通三相	4C16DA	0.1	01	图 1	-	114	∅ 124	768	184	∅ 124	786	186
GB3(IE3) 效率三相	4C16DA	0.2	02	图 1	-	114	∅ 124	813	186	∅ 124	845	188
		0.25	03		-	114	∅ 124	813	186	∅ 124	845	188
		0.4	05		112	143	∅ 160	854	189	∅ 160	897	192
		0.55	08		112	149	□ 158	898	206	□ 158	962	211
		0.75	1		112	153	□ 158	898	206	□ 158	962	210
		1.1	1H		117	158	□ 167	925	210	□ 167	995	215
		1.5	2		117	158	□ 167	925	211	□ 167	995	216
	4C16DB	0.75	1	图 1	112	153	□ 158	912	207	□ 158	976	212
		1.1	1H		117	158	□ 167	939	211	□ 167	1009	217
		1.5	2		117	158	□ 167	939	212	□ 167	1009	218
		2.2	3		125	172	□ 184	960	219	□ 184	1038	227

机座号	CF	DC	GL	GH
4C16DA	442	300	261	433
4C16DB	456	300	261	440
4C17DA	459	340	289	449

实心轴质量增加值（kg）	
轴单侧 (L,R)	12

注）1. 型号▲中填写表示输出轴方向的 H、V、W 的其中之一。详细内容请参见 B5 页。
2. 型号△中填写电机的功率代号。
3. 型号◆中填写安装位置代号。详细内容请参见 B6 ～ B16 页。
4. 空心轴孔径尺寸公差符合日本标准 JIS B 0401-1998“H8”。
5. 空心轴键槽尺寸符合日本标准 JIS B 1301-1996（ISO）键及键槽 平行键（普通型）」。
6. 实心轴轴径尺寸公差符合日本标准 JIS B 0401-1998“h6”。
7. 实心轴键及键槽尺寸符合日本标准 JIS B 1301-1996（ISO）「键及键槽 平行键（夹入型）」。
8. 实心轴轴端部的详细尺寸请参见技术资料 F22 页。
9. 表中的质量为空心轴时的值。实心轴时，应加上实心轴质量增加值。
10. 本尺寸图的尺寸及质量如有变更，恕不预告。

尺寸图

■空心轴・法兰安装、实心轴・法兰安装 /Bevel ＋ CYCLO 2 级型 /D 规格

GB3(IE3) 效率三相

L▲YM△-4D16DA～4D16DC-EP◆(-B)-减速比
L▲FM△-4D16DA～4D16DCL/R-EP◆(-B)-减速比

安装位置代号 F1 G1

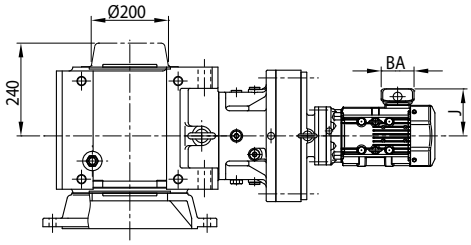

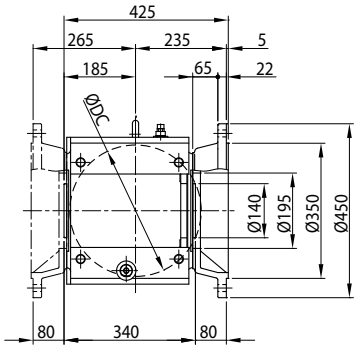

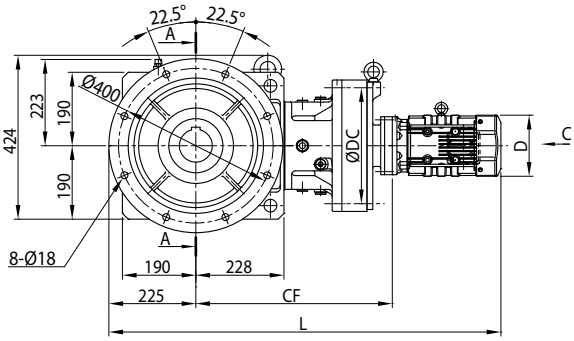

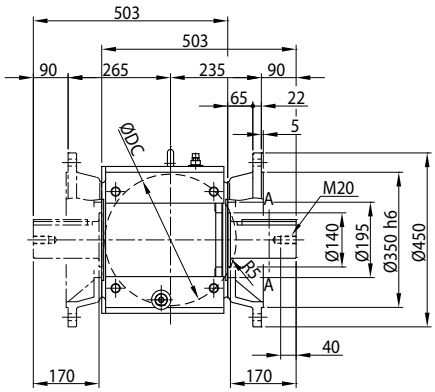

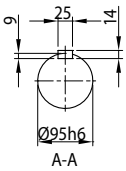

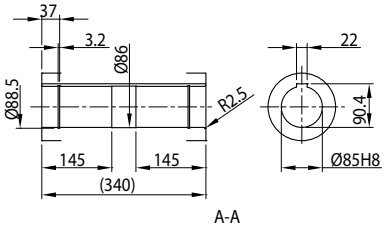

安装位置代号 F2 G2

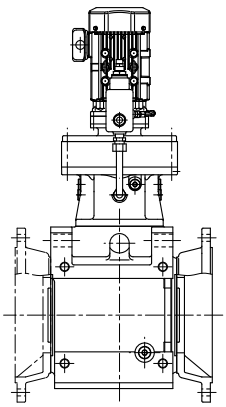

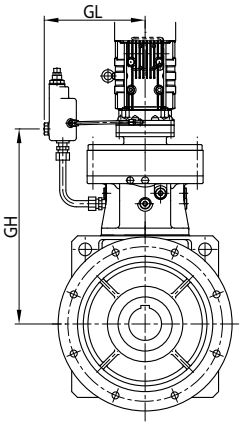

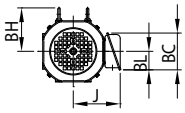

图1

注) 安装位置代号 F1、F2、G1、G2 以外的尺寸请咨询本公司。

尺寸图

电机种类	机座号	功率 kW ×4P	功率代号	C～	BH	J	无制动器			带制动器		
							D	L	质量 (kg)	D	L	质量 (kg)
普通三相	4D16DA	0.1	01	图 1	-	114	∅ 124	890	262	∅ 124	908	264
GB3(IE3) 效率三相	4D16DA	0.2	02	图 1	-	114	∅ 124	936	264	∅ 124	968	266
		0.25	03		-	114	∅ 124	936	264	∅ 124	968	266
		0.4	05		112	143	∅ 160	977	267	∅ 160	1020	270
		0.55	08		112	153	□ 158	1021	288	□ 158	1084	293
		0.75	1		112	153	□ 158	1021	288	□ 158	1084	293
		1.1	1H		117	158	□ 167	1048	292	□ 167	1117	297
		1.5	2		117	158	□ 167	1048	293	□ 167	1117	298
	4D16DB	1.1	1H	图 1	117	158	□ 167	1062	294	□ 167	1131	299
		1.5	2		117	158	□ 167	1062	295	□ 167	1131	300
		2.2	3		125	172	□ 184	1083	302	□ 184	1161	309
	4D16DC	1.5	2	图 1	117	158	□ 167	1063	302	□ 167	1133	308
		3.0	4		125	172	□ 184	1062	311	□ 184	1140	319
		3.7	5		153	188	□ 222	1085	320	□ 222	1176	331

机座号	CF	DC	GL	GH
4D16DA	515	300	261	505
4D16DB	529	300	261	512
4D16DC	530	300	261	514

实心轴质量增加值（kg）	
轴单侧 (L,R)	19

注）1. 型号▲中填写表示输出轴方向的 H、V、W 的其中之一。详细内容请参见 B5 页。
2. 型号△中填写电机的功率代号。
3. 型号◆中填写安装位置代号。详细内容请参见 B6 ～ B16 页。
4. 空心轴孔径尺寸公差符合日本标准 JIS B 0401-1998“H8”。
5. 空心轴键槽尺寸符合日本标准 JIS B 1301-1996（ISO）键及键槽 平行键（普通型）」。
6. 实心轴轴径尺寸公差符合日本标准 JIS B 0401-1998“h6”。
7. 实心轴键及键槽尺寸符合日本标准 JIS B 1301-1996（ISO）「键及键槽 平行键（夹入型）」。
8. 实心轴轴端部的详细尺寸请参见技术资料 F22 页。
9. 表中的质量为空心轴时的值。实心轴时，应加上实心轴质量增加值。
10. 本尺寸图的尺寸及质量如有变更，恕不预告。

尺寸图

■空心轴・法兰安装、实心轴・法兰安装 /Bevel ＋ CYCLO 2 级型 /D 规格

GB3(IE3) 效率三相

L▲YM△-4D17DA～4D17DC-EP◆(-B)-减速比
L▲FM△-4D17DA～4D17DCL/R-EP◆(-B)-减速比

安装位置代号 F1 G1

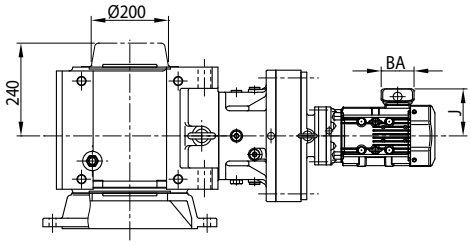

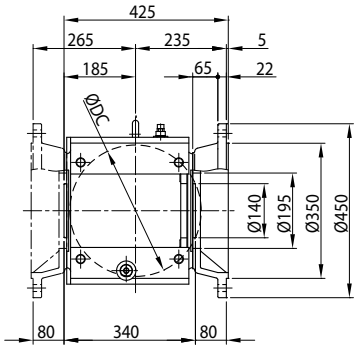

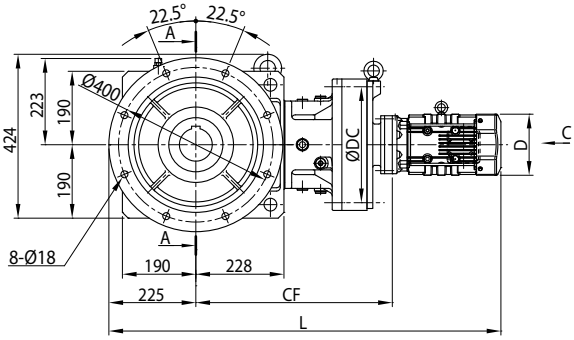

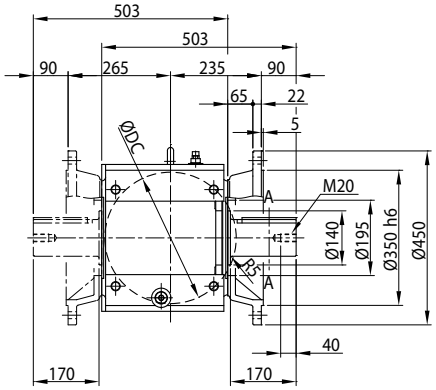

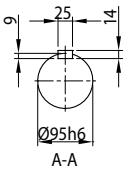

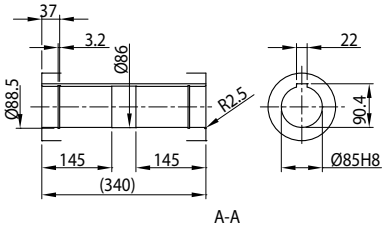

安装位置代号 F2 G2

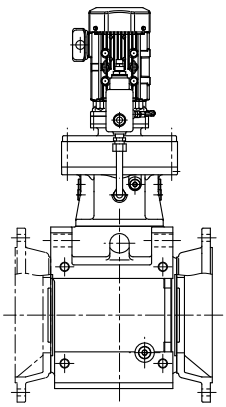

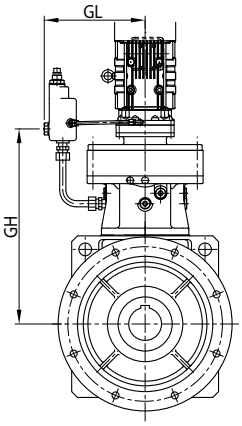

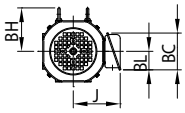

图1

注) 安装位置代号 F1、F2、G1、G2 以外的尺寸请咨询本公司。

尺寸图

电机种类	机座号	功率 kW ×4P	功率代号	C ～	BH	J	无制动器			带制动器		
							D	L	质量 (kg)	D	L	质量 (kg)
普通三相	4D17DA	0.1	01	图 1	-	114	∅ 124	885	275	∅ 124	903	277
GB3(IE3) 效率三相	4D17DA	0.2	02	图 1	-	114	∅ 124	930	277	∅ 124	962	279
		0.25	03		-	114	∅ 124	930	277	∅ 124	962	279
		0.4	05		112	143	∅ 160	970	281	∅ 160	1013	283
		0.55	08		112	153	□ 158	1014	305	□ 158	1078	310
		0.75	1		112	153	□ 158	1014	305	□ 158	1078	310
		1.1	1H		117	158	□ 167	1041	309	□ 167	1111	314
		1.5	2		117	158	□ 167	1041	310	□ 167	1111	315
	4D17DB	0.75	1	图 1	112	153	□ 158	1028	307	□ 158	1092	311
		1.1	1H		117	158	□ 167	1055	311	□ 167	1125	316
		1.5	2		117	158	□ 167	1055	312	□ 167	1125	317
		2.2	3		125	172	□ 184	1076	319	□ 184	1154	326
	4D17DC	2.2	3	图 1	125	172	□ 184	1045	324	□ 184	1123	332
		3.0	4		125	172	□ 184	1059	327	□ 184	1137	335
		3.7	5		153	188	□ 222	1082	336	□ 222	1172	347

机座号	CF	DC	GL	GH
4D17DA	508	340	289	496
4D17DB	522	340	289	503
4D17DC	527	340	289	508

实心轴质量增加值（kg）	
轴单侧 (L,R)	19

注）1. 型号▲中填写表示输出轴方向的 H、V、W 的其中之一。详细内容请参见 B5 页。
2. 型号△中填写电机的功率代号。
3. 型号◆中填写安装位置代号。详细内容请参见 B6 ～ B16 页。
4. 空心轴孔径尺寸公差符合日本标准 JIS B 0401-1998“H8”。
5. 空心轴键槽尺寸符合日本标准 JIS B 1301-1996（ISO）键及键槽 平行键（普通型）」。
6. 实心轴轴径尺寸公差符合日本标准 JIS B 0401-1998“h6”。
7. 实心轴键及键槽尺寸符合日本标准 JIS B 1301-1996（ISO）「键及键槽 平行键（夹入型）」。
8. 实心轴轴端部的详细尺寸请参见技术资料 F22 页。
9. 表中的质量为空心轴时的值。实心轴时，应加上实心轴质量增加值。
10. 本尺寸图的尺寸及质量如有变更，恕不预告。

尺寸图

■空心轴・法兰安装、实心轴・法兰安装 /Bevel ＋ CYCLO 2 级型 /D 规格

GB3(IE3) 效率三相

L▲YM△-4D18DA～4D18DB-EP◆(-B)-减速比
L▲FM△-4D18DA～4D18DBL/R-EP◆(-B)-减速比

安装位置代号 F1 G1

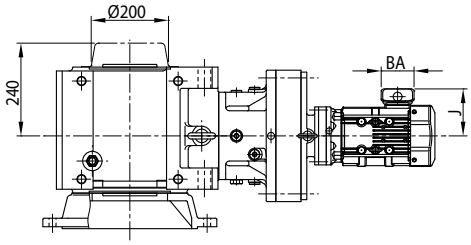

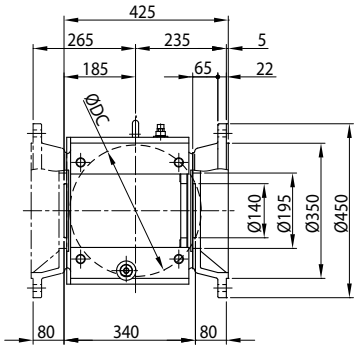

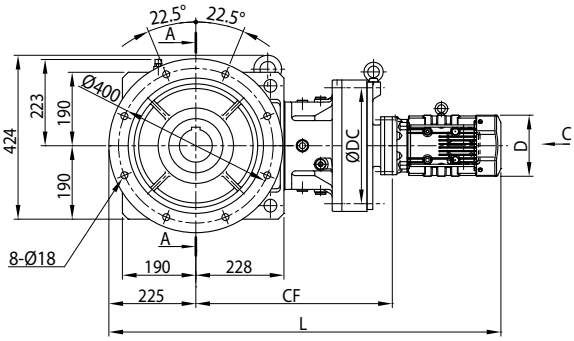

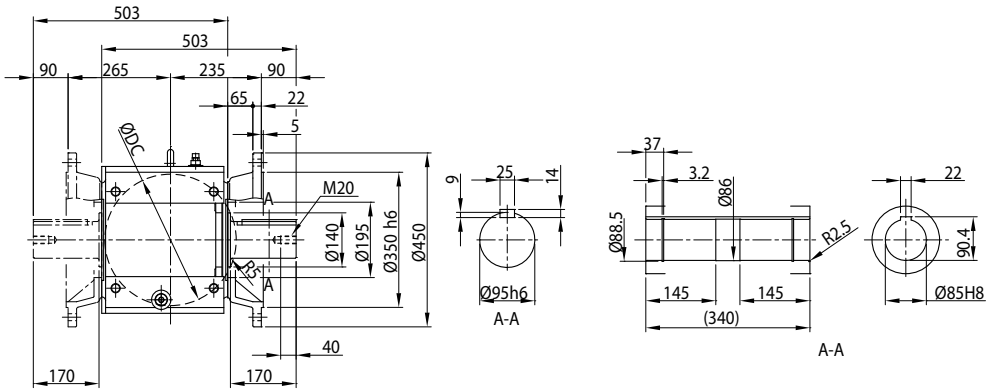

安装位置代号 F2 G2

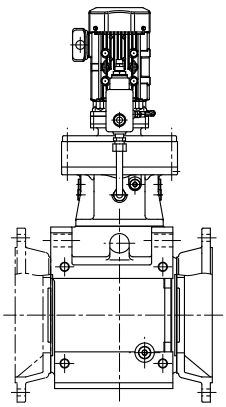

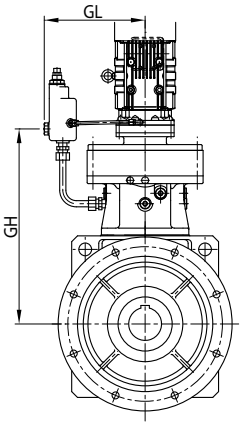

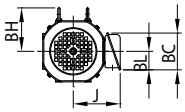

图1

注) 安装位置代号 F1、F2、G1、G2 以外的尺寸请咨询本公司。

尺寸图

电机种类	机座号	功率 kW ×4P	功率代号	C～	BH	J	无制动器			带制动器		
							D	L	质量 (kg)	D	L	质量 (kg)
GB3(IE3) 效率三相	4D18DA	0.2	02	图 1	-	114	∅ 124	952	321	∅ 124	962	323
		0.25	03		-	114	∅ 124	952	321	∅ 124	962	323
		0.4	05		112	143	∅ 160	993	325	∅ 160	1036	328
		0.55	08		112	153	□ 158	1037	335	□ 158	1100	339
		0.75	1		112	153	□ 158	1037	335	□ 158	1100	339
		1.1	1H		117	158	□ 167	1064	339	□ 167	1133	344
		1.5	2		117	158	□ 167	1064	340	□ 167	1133	345
		2.2	3		125	172	□ 184	1085	347	□ 184	1163	354
	4D18DB	0.75	1	图 1	112	153	□ 158	1059	350	□ 158	1123	354
		1.1	1H		117	158	□ 167	1086	353	□ 167	1156	358
		1.5	2		117	158	□ 167	1086	354	□ 167	1156	359
		2.2	3		125	172	□ 184	1071	359	□ 184	1149	366
		3.0	4		125	172	□ 184	1085	362	□ 184	1163	369
		3.7	5		153	188	□ 222	1103	370	□ 222	1194	381

机座号	CF	DC	GL	GH
4D18DA	531	370	314	511
4D18DB	553	370	314	527

实心轴质量增加值（kg）	
轴单侧 (L,R)	19

注）1. 型号▲中填写表示输出轴方向的 H、V、W 的其中之一。详细内容请参见 B5 页。
2. 型号△中填写电机的功率代号。
3. 型号◆中填写安装位置代号。详细内容请参见 B6 ～ B16 页。
4. 空心轴孔径尺寸公差符合日本标准 JIS B 0401-1998“H8”。
5. 空心轴键槽尺寸符合日本标准 JIS B 1301-1996（ISO）键及键槽 平行键（普通型）」。
6. 实心轴轴径尺寸公差符合日本标准 JIS B 0401-1998“h6”。
7. 实心轴键及键槽尺寸符合日本标准 JIS B 1301-1996（ISO）「键及键槽 平行键（夹入型）」。
8. 实心轴轴端部的详细尺寸请参见技术资料 F22 页。
9. 表中的质量为空心轴时的值。实心轴时，应加上实心轴质量增加值。
10. 本尺寸图的尺寸及质量如有变更，恕不预告。

尺寸图

■空心轴・法兰安装、实心轴・法兰安装 /Bevel ＋ CYCLO 2 级型 /E 规格

GB3(IE3) 效率三相

L▲YM△-4E17DA～4E17DC-EP◆(-B)-减速比
L▲FM△-4E17DA～4E17DCL/R-EP◆(-B)-减速比

安装位置代号 F1 G1

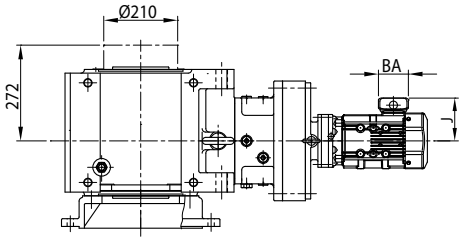

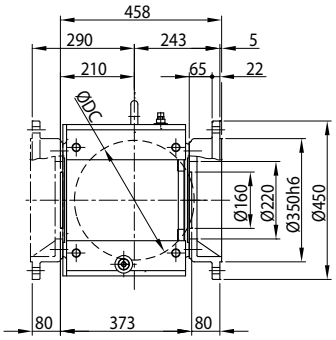

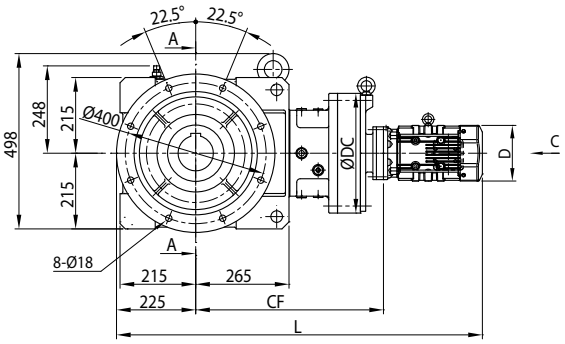

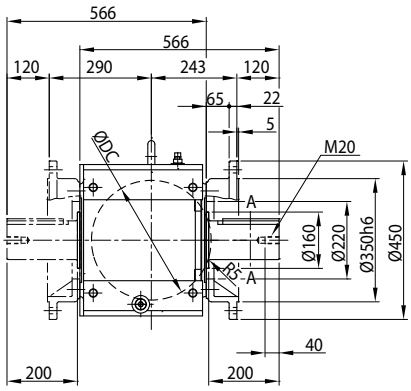

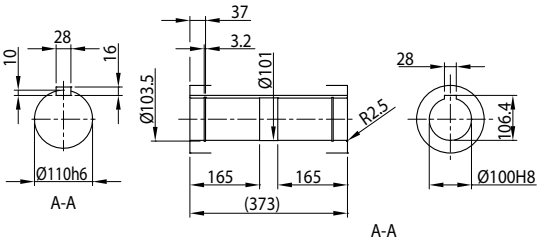

安装位置代号 F2 G2

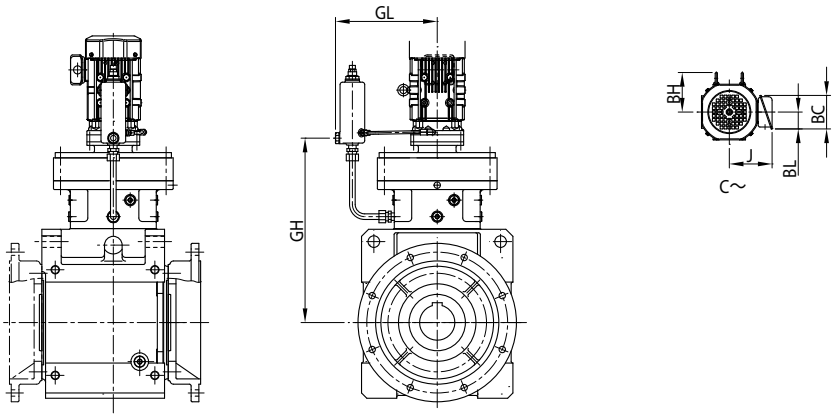

注) 安装位置代号 F1、F2、G1、G2 以外的尺寸请咨询本公司。

尺寸图

电机种类	机座号	功率 kW ×4P	功率代号	C ～	BH	J	无制动器			带制动器		
							D	L	质量 (kg)	D	L	质量 (kg)
普通三相	4E17DA	0.1	01	图 1	-	114	∅ 124	910	350	∅ 124	928	352
GB3(IE3) 效率三相	4E17DA	0.2	02	图 1	-	114	∅ 124	954	352	∅ 124	986	354
		0.25	03		-	114	∅ 124	954	352	∅ 124	986	354
		0.4	05		112	143	∅ 160	995	355	∅ 160	1038	358
		0.55	08		112	153	□ 158	1039	383	□ 158	1103	388
		0.75	1		112	153	□ 158	1039	383	□ 158	1103	388
		1.1	1H		117	158	□ 167	1066	387	□ 167	1136	393
		1.5	2		117	158	□ 167	1066	388	□ 167	1136	394
	4E17DB	0.75	1	图 1	112	153	□ 158	1053	385	□ 158	1117	389
		1.1	1H		117	158	□ 167	1080	389	□ 167	1150	394
		1.5	2		117	158	□ 167	1080	390	□ 167	1150	395
		2.2	3		125	172	□ 184	1101	397	□ 184	1179	404
	4E17DC	1.5	2	图 1	117	158	□ 167	1085	396	□ 167	1154	402
		2.2	3		125	172	□ 184	1070	402	□ 184	1148	410
		3.0	4		125	172	□ 184	1084	405	□ 184	1162	413
		3.7	5		153	188	□ 222	1107	414	□ 222	1197	425
		5.5	8		153	188	□ 222	1150	429	□ 222	1240	440

机座号	CF	DC	GL	GH
4E17DA	533	340	289	521
4E17DB	547	340	289	528
4E17DC	552	340	289	533

实心轴质量增加值（kg）	
轴单侧 (L,R)	30

注）1. 型号▲中填写表示输出轴方向的 H、V、W 的其中之一。详细内容请参见 B5 页。
2. 型号△中填写电机的功率代号。
3. 型号◆中填写安装位置代号。详细内容请参见 B6 ～ B16 页。
4. 空心轴孔径尺寸公差符合日本标准 JIS B 0401-1998“H8”。
5. 空心轴键槽尺寸符合日本标准 JIS B 1301-1996（ISO）键及键槽 平行键（普通型）」。
6. 实心轴轴径尺寸公差符合日本标准 JIS B 0401-1998“h6”。
7. 实心轴键及键槽尺寸符合日本标准 JIS B 1301-1996（ISO）「键及键槽 平行键（夹入型）」。
8. 实心轴轴端部的详细尺寸请参见技术资料 F22 页。
9. 表中的质量为空心轴时的值。实心轴时，应加上实心轴质量增加值。
10. 本尺寸图的尺寸及质量如有变更，恕不预告。

尺寸图

■空心轴・法兰安装、实心轴・法兰安装 /Bevel ＋ CYCLO 2 级型 /E 规格

GB3(IE3) 效率三相

L▲YM△-4E18DA～4E18DB-EP◆(-B)-减速比
L▲FM△-4E18DA～4E18DBL/R-EP◆(-B)-减速比

安装位置代号 F1 G1

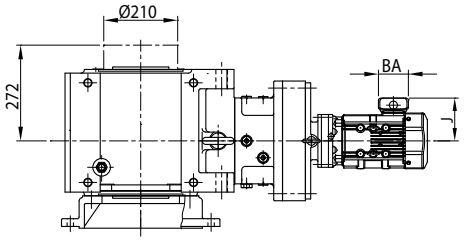

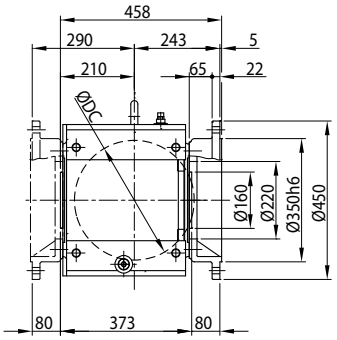

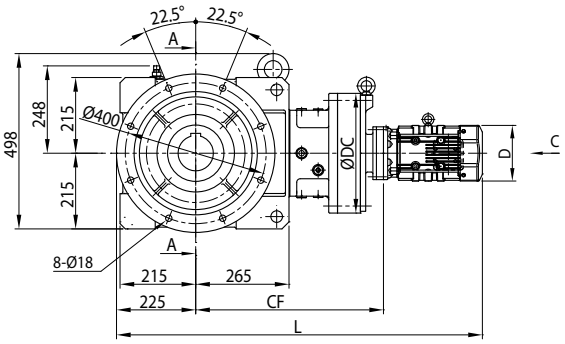

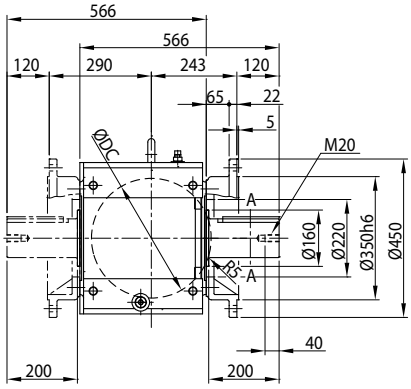

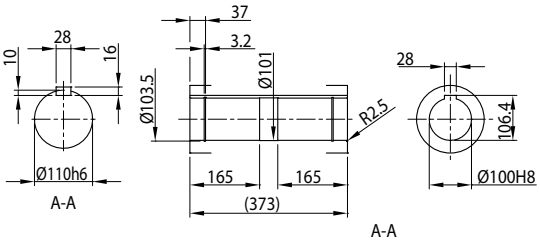

安装位置代号 F2 G2

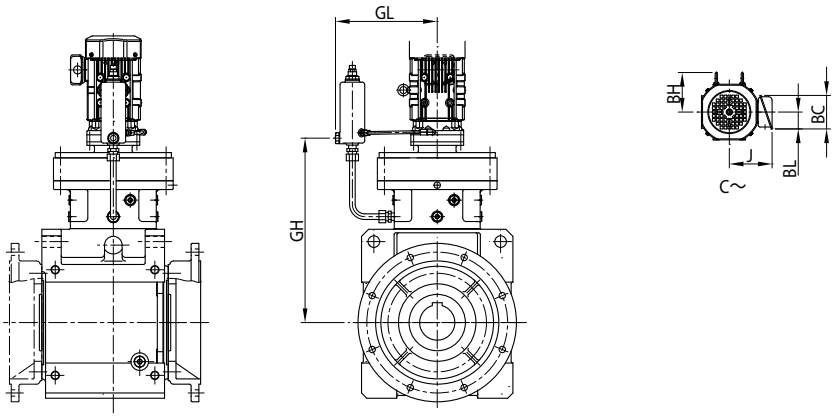

注) 安装位置代号 F1、F2、G1、G2 以外的尺寸请咨询本公司。

尺寸图

电机种类	机座号	功率 kW ×4P	功率代号	BH	J	无制动器			带制动器		
						D	L	质量 (kg)	D	L	质量 (kg)
GB3(IE3) 效率三相	4E18DA	0.2	02	-	114	∅ 124	1042	397	∅ 124	1074	399
		0.25	03	-	114	∅ 124	1042	397	∅ 124	1074	399
		0.4	05	112	143	∅ 160	1083	401	∅ 160	1126	404
		0.55	08	112	153	□ 158	1062	412	□ 158	1125	416
		0.75	1	112	153	□ 158	1062	412	□ 158	1125	416
		1.1	1H	117	158	□ 167	1089	416	□ 167	1158	421
		1.5	2	117	158	□ 167	1089	417	□ 167	1158	422
		2.2	3	125	172	□ 184	1110	424	□ 184	1188	432
		3.0	4	125	172	□ 184	1124	427	□ 184	1202	435
	4E18DB	1.1	1H	117	158	□ 167	1111	389	□ 167	1181	394
		1.5	2	117	158	□ 167	1111	390	□ 167	1181	395
		2.2	3	125	172	□ 184	1096	395	□ 184	1174	402
		3.0	4	125	172	□ 184	1110	398	□ 184	1188	405
		3.7	5	153	188	□ 222	1128	406	□ 222	1219	416
		5.5	8	153	188	□ 222	1171	422	□ 222	1262	432

机座号	CF	DC	GL	GH
4E18DA	556	370	314	536
4E18DB	578	370	314	522

实心轴质量增加值（kg）	
轴单侧 (L,R)	30

注）1. 型号▲中填写表示输出轴方向的 H、V、W 的其中之一。详细内容请参见 B5 页。
2. 型号△中填写电机的功率代号。
3. 型号◆中填写安装位置代号。详细内容请参见 B6 ～ B16 页。
4. 空心轴孔径尺寸公差符合日本标准 JIS B 0401-1998 “H8”。
5. 空心轴键槽尺寸符合日本标准 JIS B 1301-1996（ISO）键及键槽 平行键（普通型）」。
6. 实心轴轴径尺寸公差符合日本标准 JIS B 0401-1998 “h6”。
7. 实心轴键及键槽尺寸符合日本标准 JIS B 1301-1996（ISO）「键及键槽 平行键（夹入型）」。
8. 实心轴轴端部的详细尺寸请参见技术资料 F22 页。
9. 表中的质量为空心轴时的值。实心轴时，应加上实心轴质量增加值。
10. 本尺寸图的尺寸及质量如有变更，恕不预告。

尺寸图

选型
选型表
尺寸图
技术资料
选配件
齿轮电机
减速机
轴上安装
箱体安装
法兰安装
底脚安装
Bevel＋CY1 级
减速比 11～305
Bevel＋CY2 级
减速比 364～10658

■空心轴・法兰安装、实心轴・法兰安装 /Bevel ＋ CYCLO 2 级型 /F 规格

GB3(IE3) 效率三相

L▲YM△-4F18DA～4F18DB-EP◆(-B)-减速比
L▲FM△-4F18DA～4F18DBL/R-EP◆(-B)-减速比

安装位置代号 F1 G1

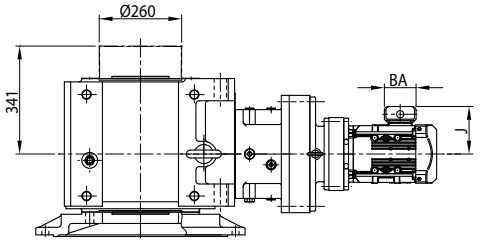

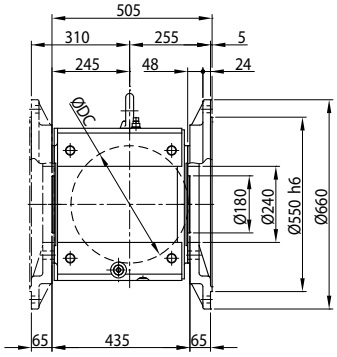

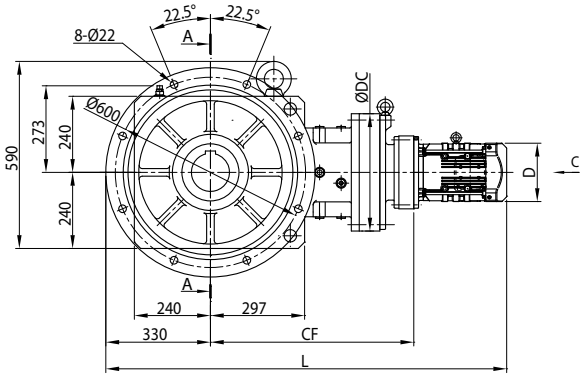

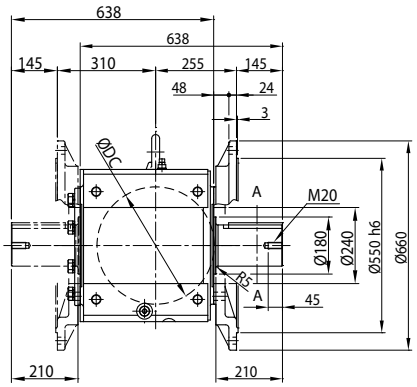

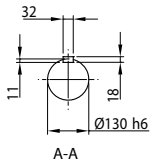

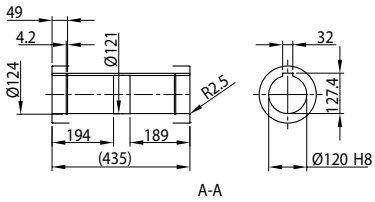

安装位置代号 F2 G2

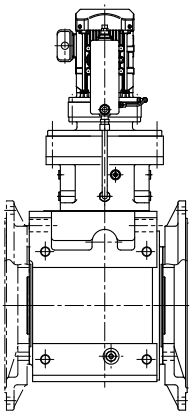

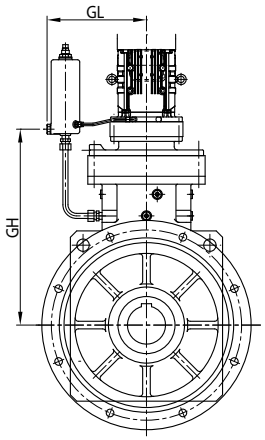

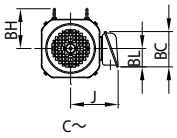

注) 安装位置代号 F1、F2、G1、G2 以外的尺寸请咨询本公司。

尺寸图

电机种类	机座号	功率 kW ×4P	功率代号	C～	BH	J	无制动器 D	无制动器 L	无制动器 质量 (kg)	带制动器 D	带制动器 L	带制动器 质量 (kg)
GB3(IE3) 效率三相	4F18DA	0.2	02	图 1	-	114	∅ 124	1210	618	∅ 124	1242	620
		0.25	03		-	114	∅ 124	1210	618	∅ 124	1242	620
		0.4	05		112	143	∅ 160	1251	622	∅ 160	1294	625
		0.55	08		112	149	□ 158	1230	635	□ 158	1293	640
		0.75	1		112	153	□ 158	1230	635	□ 158	1293	639
		1.1	1H		117	158	□ 167	1257	639	□ 167	1326	644
		1.5	2		117	158	□ 167	1257	640	□ 167	1326	645
		2.2	3		125	172	□ 184	1278	647	□ 184	1356	654
		3.0	4		125	172	□ 184	1292	650	□ 184	1370	657
	4F18DB	1.1	1H	图 1	117	158	□ 167	1279	653	□ 167	1349	658
		1.5	2		117	158	□ 167	1279	654	□ 167	1349	659
		2.2	3		125	172	□ 184	1264	659	□ 184	1342	666
		3.0	4		125	172	□ 184	1278	662	□ 184	1356	669
		3.7	5		153	188	□ 222	1296	670	□ 222	1387	681
		5.5	8		153	188	□ 222	1339	686	□ 222	1430	697
		7.5	10		174	230	□ 260	1377	698	□ 260	1482	718

机座号	CF	DC	GL	GH
4F18DA	619	370	314	599
4F18DB	641	370	314	615

实心轴质量增加值（kg）	
轴单侧 (L,R)	50

注）1. 型号▲中填写表示输出轴方向的 H、V、W 的其中之一。详细内容请参见 B5 页。
2. 型号△中填写电机的功率代号。
3. 型号◆中填写安装位置代号。详细内容请参见 B6 ～ B16 页。
4. 空心轴孔径尺寸公差符合日本标准 JIS B 0401-1998 “H8”。
5. 空心轴键槽尺寸符合日本标准 JIS B 1301-1996（ISO）键及键槽 平行键（普通型）」。
6. 实心轴轴径尺寸公差符合日本标准 JIS B 0401-1998 “h6”。
7. 实心轴键及键槽尺寸符合日本标准 JIS B 1301-1996（ISO）「键及键槽 平行键（夹入型）」。
8. 实心轴轴端部的详细尺寸请参见技术资料 F22 页。
9. 实心轴型（轴单侧）的轴伸出相反侧安装有端盖。详细内容请参见技术资料 F27 页。
10. 表中的质量为空心轴时的值。实心轴时，应加上实心轴质量增加值。
11. 本尺寸图的尺寸及质量如有变更，恕不预告。

尺寸图

■空心轴・法兰安装、实心轴・法兰安装 /Bevel ＋ CYCLO 2 级型 /F 规格

GB3(IE3) 效率三相

L▲YM△-4F19DA～4F19DB-EP◆(-B)-减速比
L▲FM△-4F19DA～4F19DBL/R-EP◆(-B)-减速比

安装位置代号 F1 G1

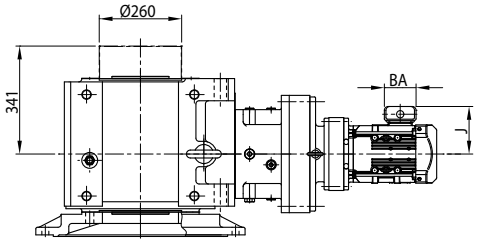

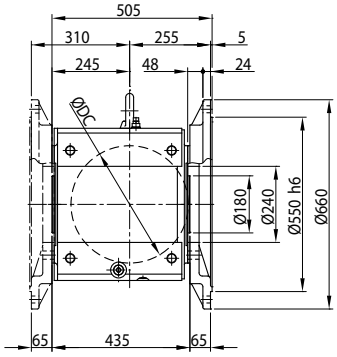

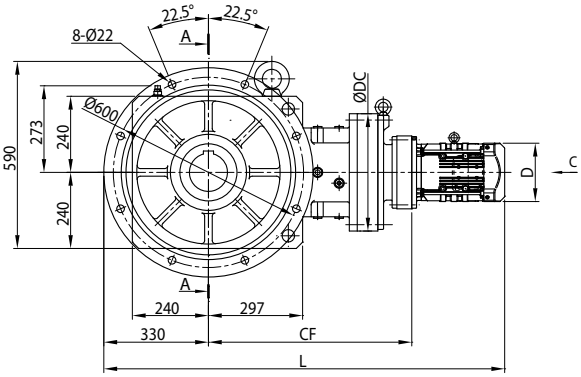

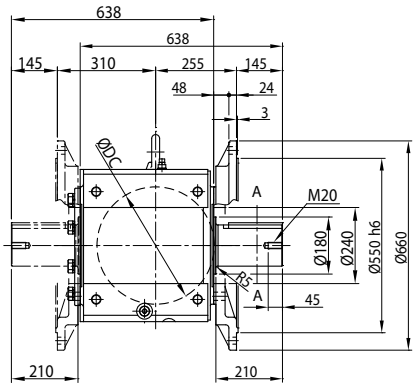

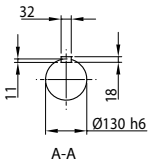

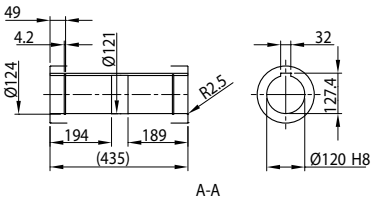

安装位置代号 F2 G2

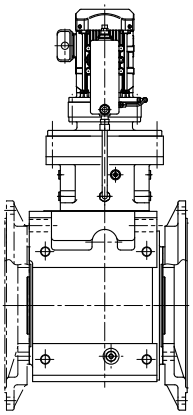

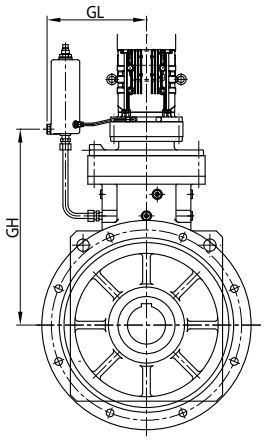

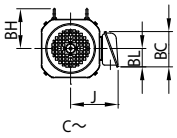

注) 安装位置代号 F1、F2、G1、G2 以外的尺寸请咨询本公司。

尺寸图

电机种类	机座号	功率 kW ×4P	功率代号	BH	J	无制动器			带制动器		
						D	L	质量 (kg)	D	L	质量 (kg)
GB3(IE3) 效率三相	4F19DA	0.2	02	-	114	∅ 124	1249	827	∅ 124	1281	829
		0.25	03	-	114	∅ 124	1249	827	∅ 124	1281	829
		0.4	05	112	143	∅ 160	1285	830	∅ 160	1328	833
		0.55	08	112	153	□ 158	1254	682	□ 158	1318	686
		0.75	1	112	153	□ 158	1254	681	□ 158	1318	686
		1.1	1H	117	158	□ 167	1281	684	□ 167	1351	689
		1.5	2	117	158	□ 167	1281	685	□ 167	1351	690
		2.2	3	125	172	□ 184	1266	691	□ 184	1344	699
		3.0	4	125	172	□ 184	1280	694	□ 184	1358	702
		3.7	5	153	188	□ 222	1303	703	□ 222	1394	714
		5.5	8	153	188	□ 222	1346	718	□ 222	1437	729
		7.5	10	174	230	□ 260	1390	731	□ 260	1495	751
	4F19DB	2.2	3	125	172	□ 184	1282	696	□ 184	1360	704
		3.0	4	125	172	□ 184	1296	699	□ 184	1374	707
		3.7	5	153	188	□ 222	1314	707	□ 222	1405	718
		5.5	8	153	188	□ 222	1357	723	□ 222	1448	734
		7.5	10	174	230	□ 260	1395	735	□ 260	1500	755

机座号	CF	DC	GL	GH
4F19DA	643	430	355	624
4F19DB	659	430	355	633

实心轴质量增加值（kg）	
轴单侧 (L,R)	50

注）1. 型号▲中填写表示输出轴方向的 H、V、W 的其中之一。详细内容请参见 B5 页。
2. 型号△中填写电机的功率代号。
3. 型号◆中填写安装位置代号。详细内容请参见 B6 ～ B16 页。
4. 空心轴孔径尺寸公差符合日本标准 JIS B 0401-1998 “H8”。
5. 空心轴键槽尺寸符合日本标准 JIS B 1301-1996（ISO）键及键槽 平行键（普通型）」。
6. 实心轴轴径尺寸公差符合日本标准 JIS B 0401-1998 “h6”。
7. 实心轴键及键槽尺寸符合日本标准 JIS B 1301-1996（ISO）「键及键槽 平行键（夹入型）」。
8. 实心轴轴端部的详细尺寸请参见技术资料 F22 页。
9. 实心轴型（轴单侧）的轴伸出相反侧安装有端盖。详细内容请参见技术资料 F27 页。
10. 表中的质量为空心轴时的值。实心轴时，应加上实心轴质量增加值。
11. 本尺寸图的尺寸及质量如有变更，恕不预告。

M E M O

C　齿轮电机

尺寸图 底脚安装

		页码
Bevel ＋ CYCLO 1 级 减速比 11 ～ 305	A 规格	C96
	B 规格	C100
	C 规格	C104
	D 规格	C108
	E 规格	C112
	F 规格	C116
Bevel ＋ CYCLO 2 级 减速比 364 ～ 10658	A 规格	C118
	B 规格	C120
	C 规格	C122
	D 规格	C126
	E 规格	C132
	F 规格	C136

注意事项

1. 本产品目录尺寸图中所标注的尺寸值，除轴径及主要安装部外，均为考虑了各部凹凸后的最大尺寸。因此，可能与实际的产品尺寸略有不同。
2. 尺寸图中未标注部分的尺寸请咨询本公司。
3. 本产品目录尺寸图如有变更，恕不预告。
4. 关于用户所用产品的尺寸，请按本公司提交的生产规格书进行最终确认。

尺寸图

■实心轴・底脚安装 /Bevel ＋ CYCLO 1 级型 /A 规格

GB3(IE3) 效率三相　L▲HM△-4A10□～4A11□L/R/T-EP◆(-B)-减速比

安装位置代号 K1

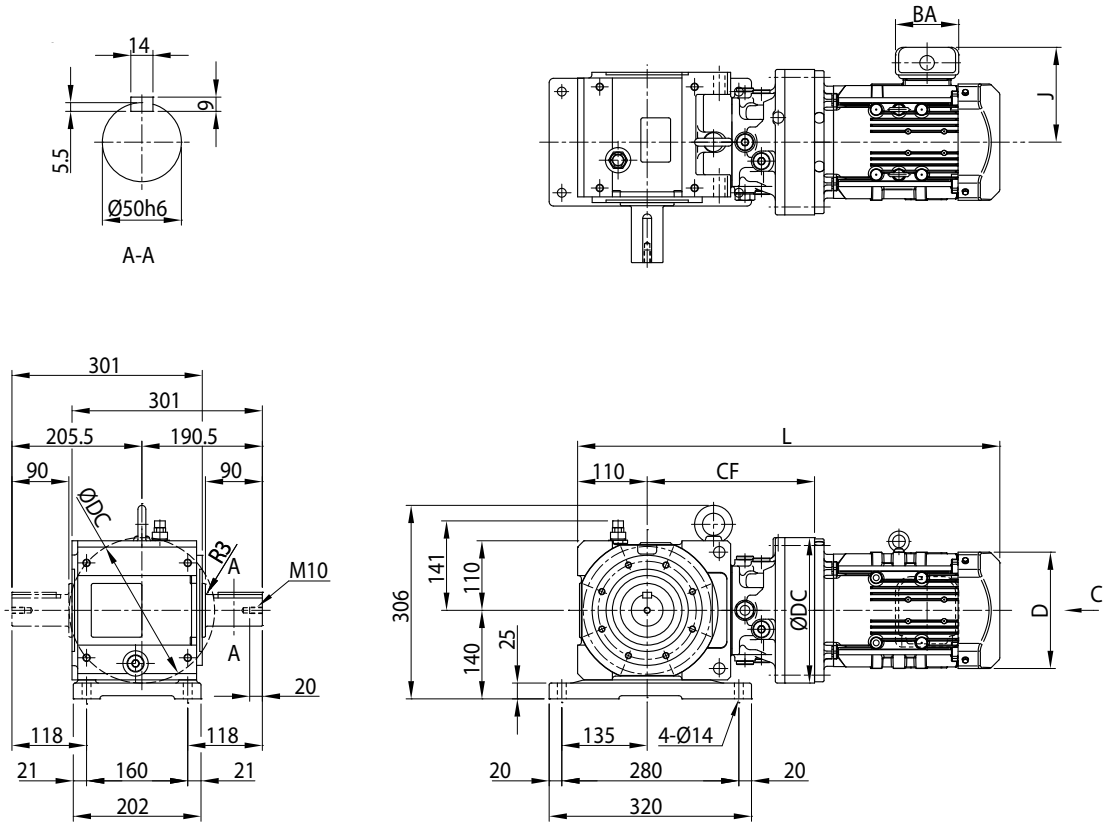

安装位置代号 V2

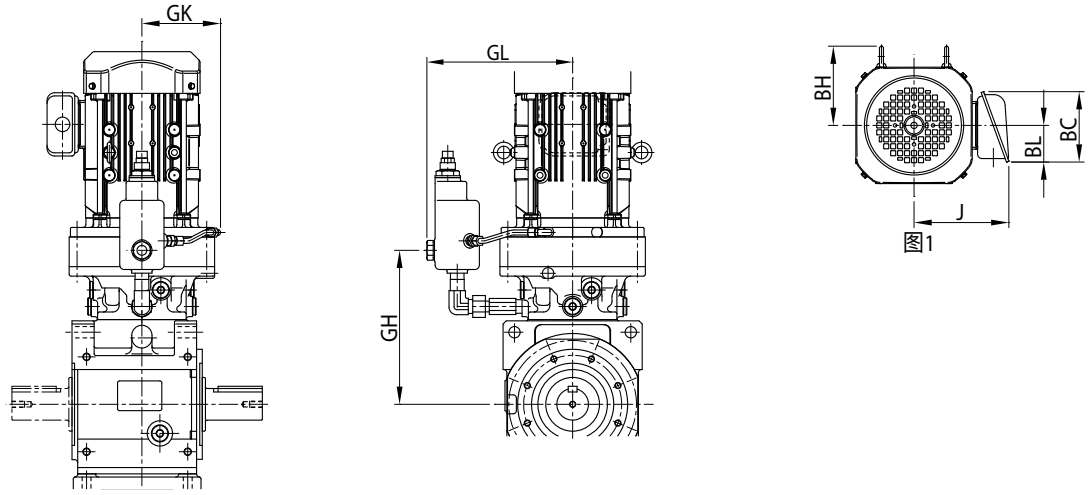

图1

注) 安装位置代号 K1、V2 以外的尺寸请咨询本公司。

尺寸图

电机种类	机座号	功率 kW ×4P	功率代号	C～	BH	J	无制动器 D	无制动器 L	无制动器 质量 (kg)	带制动器 D	带制动器 L	带制动器 质量 (kg)
GB3(IE3) 效率三相	4A10 □	0.2	02	图 1	-	114	∅ 124	543	63	∅ 124	575	65
		0.25	03		-	114	∅ 124	543	63	∅ 124	575	65
		0.4	05		112	143	∅ 160	584	66	∅ 160	627	69
		0.55	08		112	153	□ 158	628	76	□ 158	691	80
		0.75	1		112	153	□ 158	628	75	□ 158	691	80
		1.1	1H		117	158	□ 167	655	79	□ 167	724	85
		1.5	2		117	158	□ 167	655	80	□ 167	724	86
		2.2	3		125	172	□ 184	676	87	□ 184	754	95
	4A11 □	0.25	03	图 1	-	114	∅ 124	550	68	∅ 124	582	69
		0.4	05		112	143	∅ 160	591	69	∅ 160	634	72
		0.55	08		112	153	□ 158	635	79	□ 158	699	83
		0.75	1		112	153	□ 158	635	78	□ 158	699	83
		1.1	1H		117	158	□ 167	662	81	□ 167	732	86
		1.5	2		117	158	□ 167	662	83	□ 167	732	88
		2.2	3		125	172	□ 184	659	89	□ 184	737	97
		3.0	4		125	172	□ 184	673	91	□ 184	751	99
		3.7	5		153	188	□ 222	686	100	□ 222	777	111

机座号	CF	DC	GK	GL	GH
4A10 □	237	150	96	152	220
4A11 □	248	162	102	174	228

实心轴质量增加值（kg）	
轴双侧 (T)	3

注）1. 型号▲中填写表示输出轴方向的 H、V、W 的其中之一。详细内容请参见 B5 页。
2. 型号△中填写电机的功率代号。
3. 型号◆中填写安装位置代号。详细内容请参见 B6 ～ B16 页。
4. 机座号的□中填写“0”或“5”。详情请参见选型表。
5. 实心轴轴径尺寸公差符合日本标准 JIS B 0401-1998“h6”。
6. 实心轴键及键槽尺寸符合日本标准 JIS B 1301-1996（ISO）「键及键槽 平行键（夹入型）」。
7. 实心轴轴端部的详细尺寸请参见技术资料 F22 页。
8. 表中的质量为轴单侧（L、R）时的值。轴双侧（T）时，应加上实心轴质量增加值。
9. 本尺寸图的尺寸及质量如有变更，恕不预告。

尺寸图

■实心轴・底脚安装 /Bevel ＋ CYCLO 1 级型 /A 规格

GB3(IE3) 效率三相　L▲HM△-4A12□～4A14□L/R/T-EP◆(-B)-减速比

安装位置代号 K1

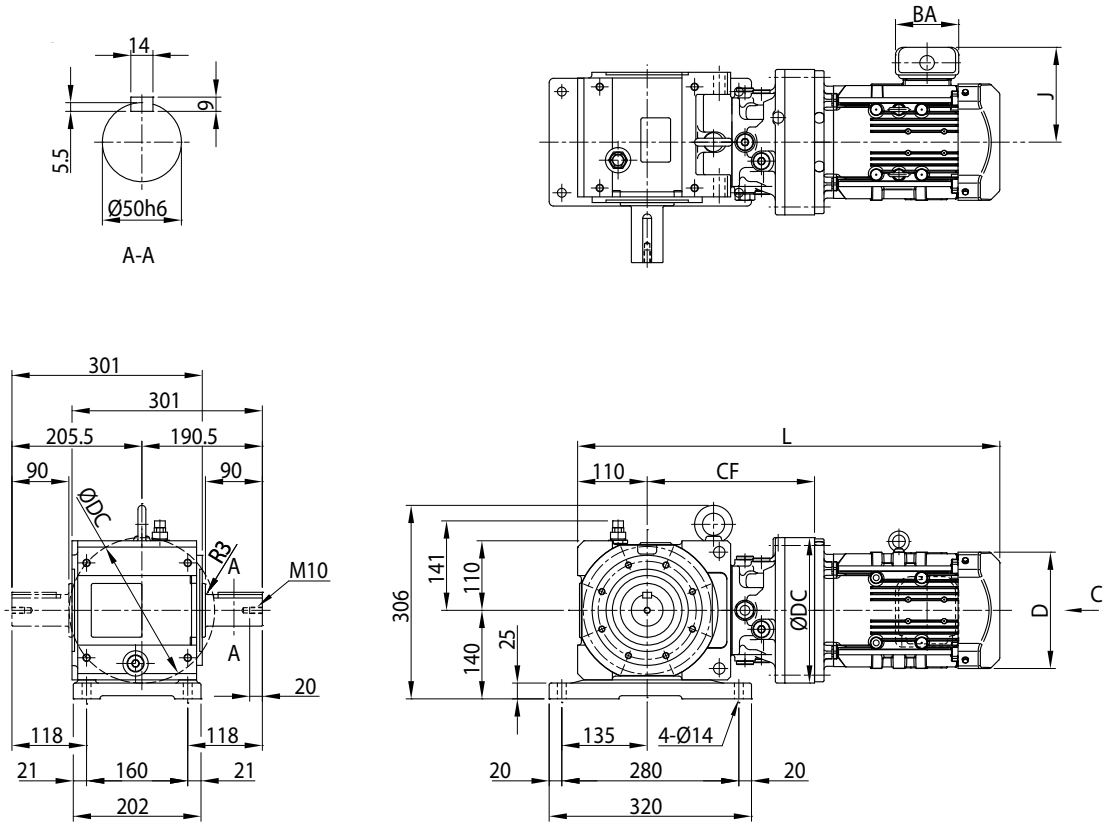

安装位置代号 V2

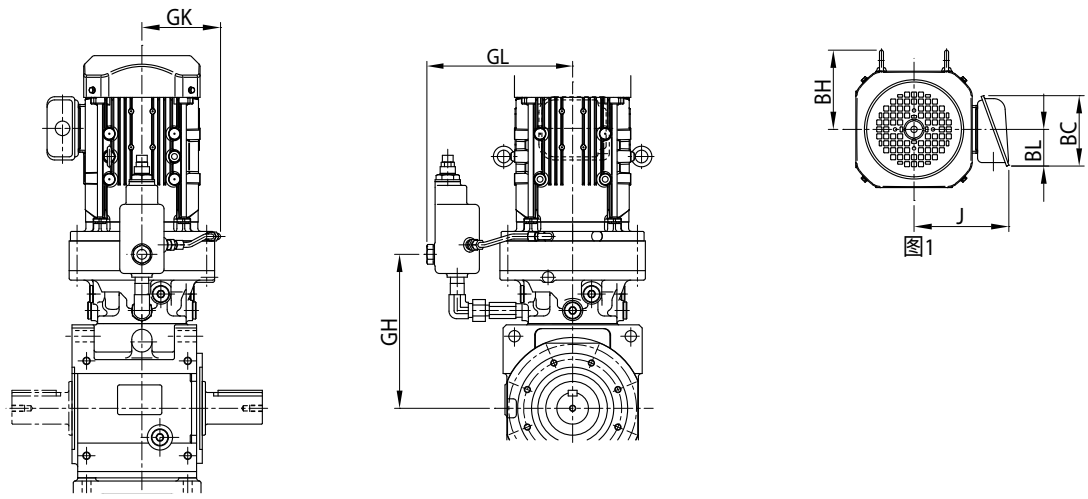

图1

注) 安装位置代号 K1、V2 以外的尺寸请咨询本公司。

尺寸图

电机种类	机座号	功率 kW ×4P	功率代号	C～	BH	J	无制动器			带制动器		
							D	L	质量 (kg)	D	L	质量 (kg)
GB3(IE3) 效率三相	4A12 □	0.4	05	图 1	112	143	∅ 160	590	73	∅ 160	633	76
		0.55	08		112	153	□ 158	634	84	□ 158	698	88
		0.75	1		112	153	□ 158	634	83	□ 158	698	88
		1.1	1H		117	158	□ 167	661	86	□ 167	731	92
		1.5	2		117	158	□ 167	661	87	□ 167	731	93
		2.2	3		125	172	□ 184	646	93	□ 184	724	101
		3.0	4		125	172	□ 184	660	96	□ 184	738	104
		3.7	5		153	188	□ 222	683	105	□ 222	774	116
		5.5	8		153	188	□ 222	726	120	□ 222	817	131
		7.5	10		174	230	□ 260	770	133	□ 260	875	154
		11	15		174	230	□ 260	832	138	□ 260	937	159
	4A14 □	1.1	1H	图 1	117	158	□ 167	683	95	□ 167	752	101
		1.5	2		117	158	□ 167	683	96	□ 167	752	102
		2.2	3		125	172	□ 184	668	101	□ 184	746	109
		3.0	4		125	172	□ 184	682	104	□ 184	760	112
		3.7	5		153	188	□ 222	700	112	□ 222	790	123
		5.5	8		153	188	□ 222	743	128	□ 222	833	139
		7.5	10		174	230	□ 260	781	140	□ 260	886	160
		11	15		174	230	□ 260	843	146	□ 260	948	166
		15	20		170	259	□ 317	905	182	□335(∅372)	1069	228

机座号	CF	DC	GK	GL	GH
4A12 □	243	204	134	203	226
4A14 □	265	230	134	231	244

实心轴质量增加值（kg）	
轴双侧 (T)	3

注）1. 型号▲中填写表示输出轴方向的 H、V、W 的其中之一。详细内容请参见 B5 页。
2. 型号△中填写电机的功率代号。
3. 型号◆中填写安装位置代号。详细内容请参见 B6 ～ B16 页。
4. 机座号的□中填写“0”或“5”。详情请参见选型表。
5. 实心轴轴径尺寸公差符合日本标准 JIS B 0401-1998“h6”。
6. 实心轴键及键槽尺寸符合日本标准 JIS B 1301-1996（ISO）「键及键槽 平行键（夹入型）」。
7. 实心轴轴端部的详细尺寸请参见技术资料 F22 页。
8. ＜ ＞内的尺寸为带制动器时的尺寸。
9. （ ）内的尺寸为安装位置代号 V2 时的尺寸。
10. 表中的质量为轴单侧（L、R）时的值。轴双侧（T）时，应加上实心轴质量增加值。
11. 本尺寸图的尺寸及质量如有变更，恕不预告。

尺寸图

■实心轴・底脚安装 /Bevel ＋ CYCLO 1 级型 /B 规格

GB3(IE3) 效率三相　L▲HM△-4B12□～4B14□L/R/T-EP◆(-B)-减速比

安装位置代号 K1

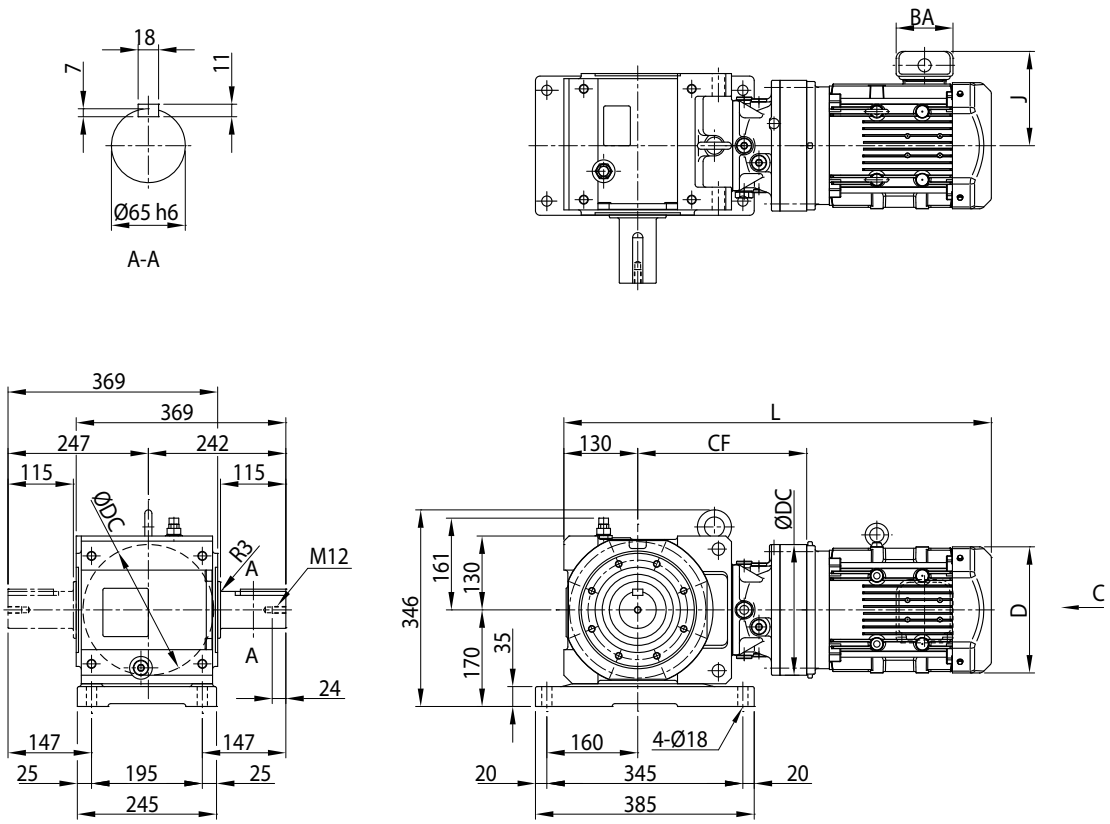

安装位置代号 V2

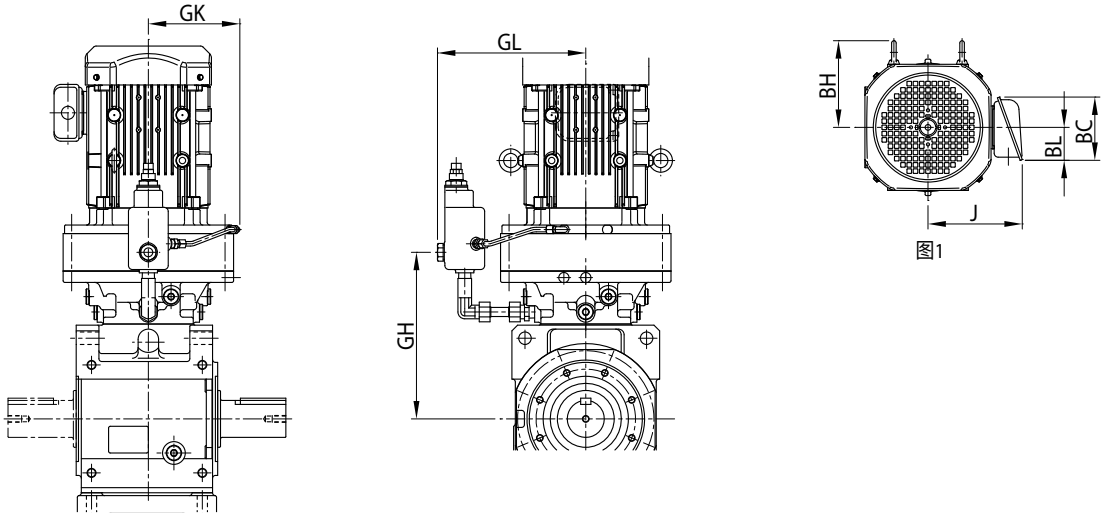

图1

注) 安装位置代号 K1、V2 以外的尺寸请咨询本公司。

尺寸图

电机种类	机座号	功率 kW ×4P	功率代号	C～	BH	J	无制动器			带制动器		
							D	L	质量 (kg)	D	L	质量 (kg)
GB3(IE3) 效率三相	4B12 □	0.4	05	图 1	112	143	∅ 160	647	99	∅ 160	690	102
		0.55	08		112	153	□ 158	691	109	□ 158	754	113
		0.75	1		112	153	□ 158	691	119	□ 158	754	123
		1.1	1H		117	158	□ 167	718	122	□ 167	787	127
		1.5	2		117	158	□ 167	718	123	□ 167	787	128
		2.2	3		125	172	□ 184	703	129	□ 184	781	136
		3.0	4		125	172	□ 184	717	132	□ 184	795	139
		3.7	5		153	188	□ 222	740	141	□ 222	830	152
		5.5	8		153	188	□ 222	783	156	□ 222	873	167
	4B14 □	0.55	08	图 1	112	153	□ 158	708	117	□ 158	772	122
		0.75	1		112	153	□ 158	708	127	□ 158	772	132
		1.1	1H		117	158	□ 167	735	130	□ 167	805	136
		1.5	2		117	158	□ 167	735	131	□ 167	805	137
		2.2	3		125	172	□ 184	720	136	□ 184	798	144
		3.0	4		125	172	□ 184	734	139	□ 184	812	147
		3.7	5		153	188	□ 222	752	147	□ 222	843	158
		5.5	8		153	188	□ 222	795	163	□ 222	886	174
		7.5	10		174	230	□ 260	833	175	□ 260	938	195
		11	15		174	230	□ 260	895	181	□ 260	1000	201
		15	20		170	259	□ 317	957	217	□335(∅372)	1122	263

机座号	CF	DC	GK	GL	GH
4B12 □	280	204	134	203	263
4B14 □	297	230	134	231	276

实心轴质量增加值（kg）	
轴双侧 (T)	7

注）1. 型号▲中填写表示输出轴方向的 H、V、W 的其中之一。详细内容请参见 B5 页。
2. 型号△中填写电机的功率代号。
3. 型号◆中填写安装位置代号。详细内容请参见 B6 ～ B16 页。
4. 机座号的□中填写“0”或“5”。详情请参见选型表。
5. 实心轴轴径尺寸公差符合日本标准 JIS B 0401-1998“h6”。
6. 实心轴键及键槽尺寸符合日本标准 JIS B 1301-1996（ISO）「键及键槽 平行键（夹入型）」。
7. 实心轴轴端部的详细尺寸请参见技术资料 F22 页。
8. ＜ ＞内的尺寸为带制动器时的尺寸。
9. （ ）内的尺寸为安装位置代号 V2 时的尺寸。
10. 表中的质量为轴单侧（L、R）时的值。轴双侧（T）时，应加上实心轴质量增加值。
11. 本尺寸图的尺寸及质量如有变更，恕不预告。

尺寸图

■实心轴・底脚安装 /Bevel ＋ CYCLO 1 级型 /B 规格

GB3(IE3) 效率三相　L▲HM△-4B16□L/R/T-EP◆(-B)-减速比

安装位置代号 K1

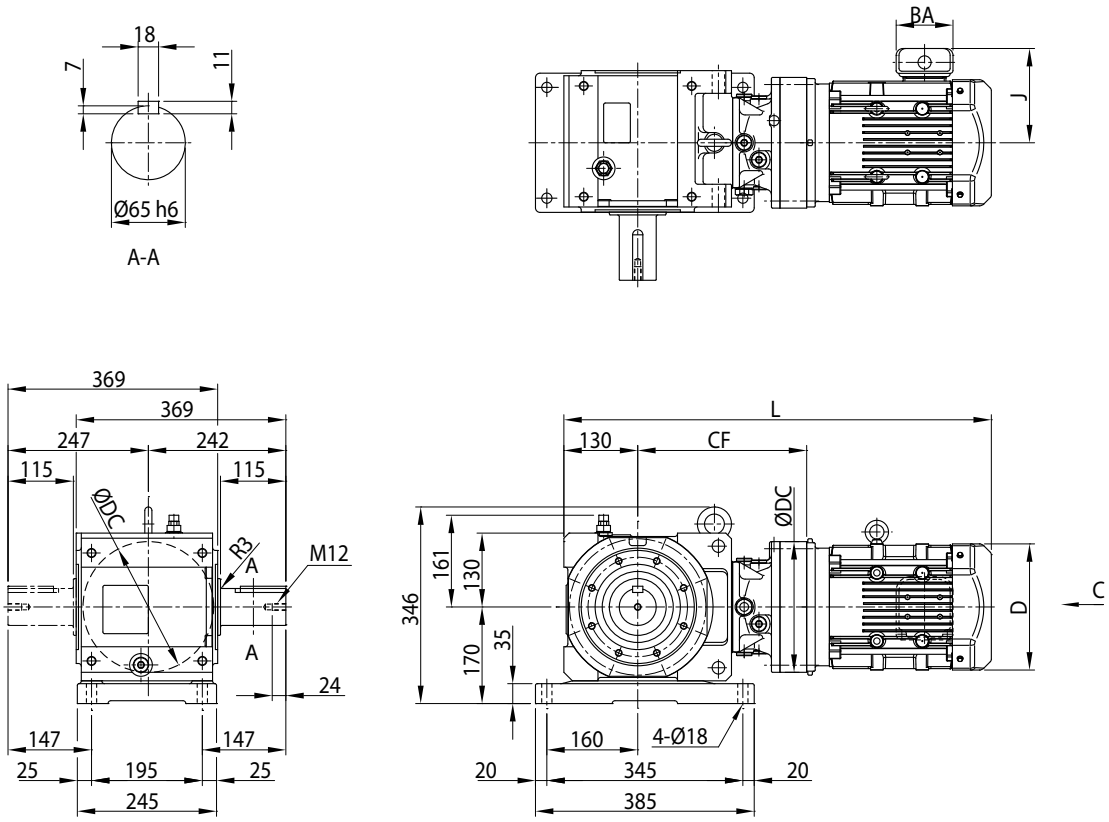

安装位置代号 V2

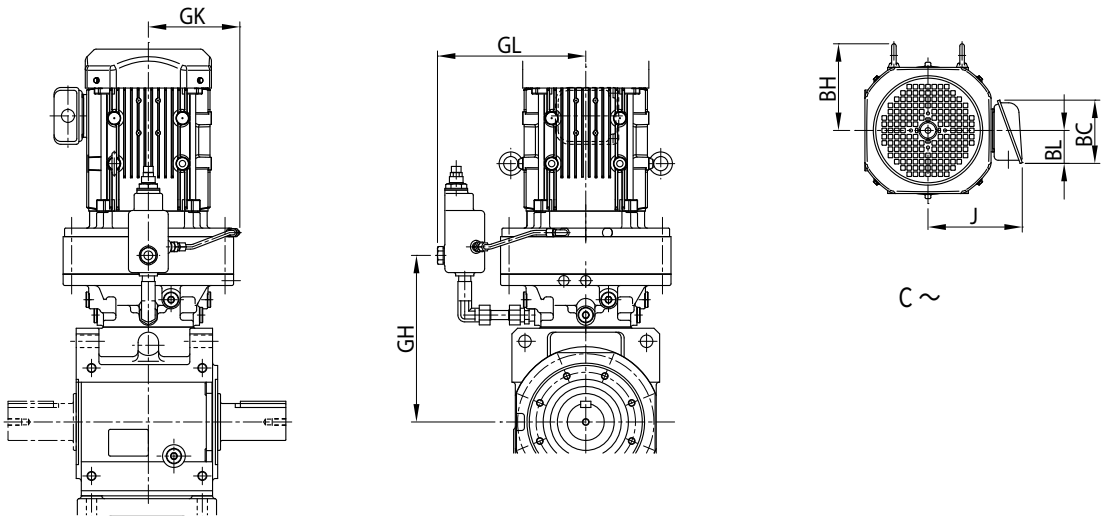

注) 安装位置代号 K1、V2 以外的尺寸请咨询本公司。

尺寸图

电机种类	机座号	功率 kW ×4P	功率代号	BH	J	无制动器			带制动器		
						D	L	质量 (kg)	D	L	质量 (kg)
GB3(IE3) 效率三相	4B16 □	1.5	2	117	158	□ 167	764	156	□ 167	834	161
		2.2	3	125	172	□ 184	749	161	□ 184	827	168
		3.0	4	125	172	□ 184	763	163	□ 184	841	170
		3.7	5	153	188	□ 222	786	172	□ 222	877	183
		5.5	8	153	188	□ 222	829	187	□ 222	920	198
		7.5	10	218	230	□ 260	866	200	□ 260	971	220
		11	15	218	230	□ 260	928	205	□ 260	1033	225
		15	20	227	259	□ 317	986	243	□335(∅372)	1151	289
		18.5	25	213	340	□ 398	1092	370	□403(∅430)	1296	423
		22	30	213	340	□ 398	1092	370	□403(∅430)	1296	423

机座号	CF	DC	GK	GL	GH
4B16 □	326	300	168	261	293

实心轴质量增加值（kg）	
轴双侧 (T)	7

注）1. 型号▲中填写表示输出轴方向的 H、V、W 的其中之一。详细内容请参见 B5 页。
2. 型号△中填写电机的功率代号。
3. 型号◆中填写安装位置代号。详细内容请参见 B6 ～ B16 页。
4. 机座号的□中填写“0”或“5”。详情请参见选型表。
5. 实心轴轴径尺寸公差符合日本标准 JIS B 0401-1998“h6”。
6. 实心轴键及键槽尺寸符合日本标准 JIS B 1301-1996（ISO）「键及键槽 平行键（夹入型）」。
7. 实心轴轴端部的详细尺寸请参见技术资料 F22 页。
8. ＜ ＞内的尺寸为带制动器时的尺寸。
9. （ ）内的尺寸为安装位置代号 V2 时的尺寸。
10. 表中的质量为轴单侧（L、R）时的值。轴双侧（T）时，应加上实心轴质量增加值。
11. 本尺寸图的尺寸及质量如有变更，恕不预告。

尺寸图

■实心轴・底脚安装 /Bevel ＋ CYCLO 1 级型 /C 规格

GB3(IE3) 效率三相　L▲HM△-4C14□～4C16□L/R/T-EP◆(-B)-减速比

安装位置代号 K1

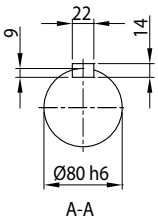

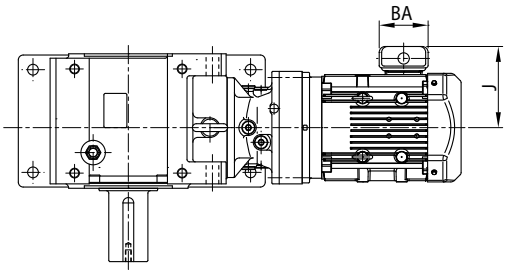

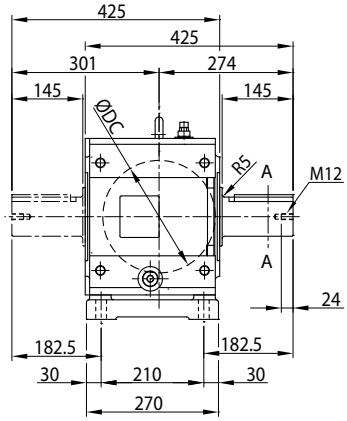

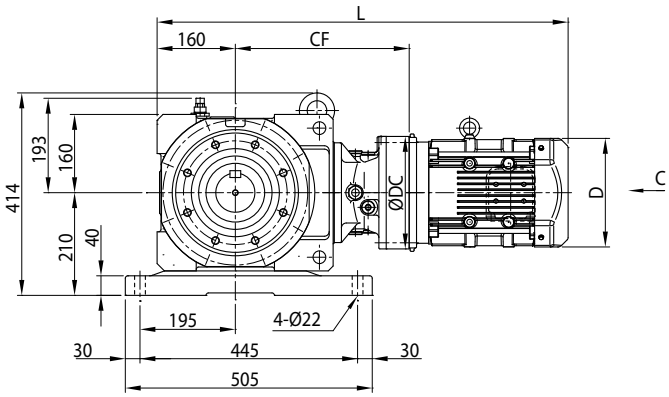

安装位置代号 V2

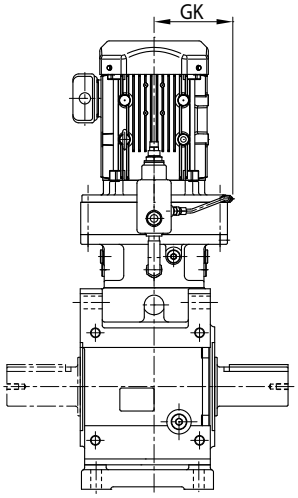

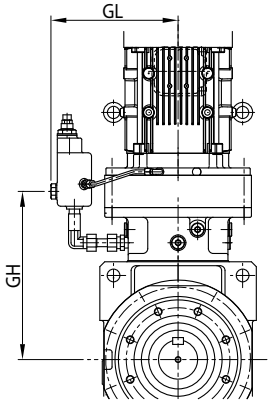

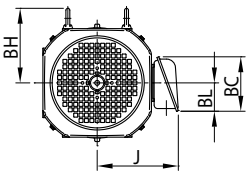

图1
C～

注) 安装位置代号 K1、V2 以外的尺寸请咨询本公司。

尺寸图

电机种类	机座号	功率 kW ×4P	功率代号	BH	J	无制动器			带制动器		
						D	L	质量 (kg)	D	L	质量 (kg)
GB3(IE3) 效率三相	4C14 □	0.75	1	112	153	□ 158	797	194	□ 158	860	198
		1.1	1H	117	158	□ 167	824	197	□ 167	893	202
		1.5	2	117	158	□ 167	824	198	□ 167	893	203
		2.2	3	125	172	□ 184	809	203	□ 184	887	210
		3.0	4	125	172	□ 184	823	206	□ 184	901	213
		3.7	5	153	188	□ 222	841	214	□ 222	931	225
		5.5	8	153	188	□ 222	884	230	□ 222	974	241
		7.5	10	174	230	□ 260	922	242	□ 260	1027	262
		11	15	174	230	□ 260	984	248	□ 260	1089	268
		15	20	170	259	□ 317	1046	284	□335(∅372)	1210	330
	4C16 □	1.1	1H	117	158	□ 167	845	217	□ 167	914	223
		1.5	2	117	158	□ 167	845	219	□ 167	914	225
		2.2	3	125	172	□ 184	830	224	□ 184	908	232
		3.0	4	125	172	□ 184	844	226	□ 184	922	234
		3.7	5	153	188	□ 222	867	235	□ 222	957	246
		5.5	8	153	188	□ 222	910	250	□ 222	1000	261
		7.5	10	218	230	□ 260	947	263	□ 260	1052	284
		11	15	218	230	□ 260	1009	268	□ 260	1114	289
		15	20	227	259	□ 317	1067	306	□335(∅372)	1231	352
		18.5	25	213	340	□ 398	1173	433	□403(∅430)	1377	486
		22	30	213	340	□ 398	1173	433	□403(∅430)	1377	486
		30	40	213	340	□ 398	1297	484	□403(∅430)	1501	538

机座号	CF	DC	GK	GL	GH
4C14 □	356	230	134	231	334
4C16 □	377	300	168	260	344

实心轴质量增加值（kg）	
轴双侧 (T)	10

注）1. 型号▲中填写表示输出轴方向的 H、V、W 的其中之一。详细内容请参见 B5 页。
2. 型号△中填写电机的功率代号。
3. 型号◆中填写安装位置代号。详细内容请参见 B6 ～ B16 页。
4. 机座号的□中填写“0”或“5”。详情请参见选型表。
5. 实心轴轴径尺寸公差符合日本标准 JIS B 0401-1998“h6”。
6. 实心轴键及键槽尺寸符合日本标准 JIS B 1301-1996（ISO）「键及键槽 平行键（夹入型）」。
7. 实心轴轴端部的详细尺寸请参见技术资料 F22 页。
8. ＜ ＞内的尺寸为带制动器时的尺寸。
9. （ ）内的尺寸为安装位置代号 V2 时的尺寸。
10. 表中的质量为轴单侧（L、R）时的值。轴双侧（T）时，应加上实心轴质量增加值。
11. 本尺寸图的尺寸及质量如有变更，恕不预告。

尺寸图

■实心轴・底脚安装 /Bevel ＋ CYCLO 1 级型 /C 规格

GB3(IE3) 效率三相　L▲HM△-4C17□L/R/T-EP◆(-B)-减速比

安装位置代号 K1

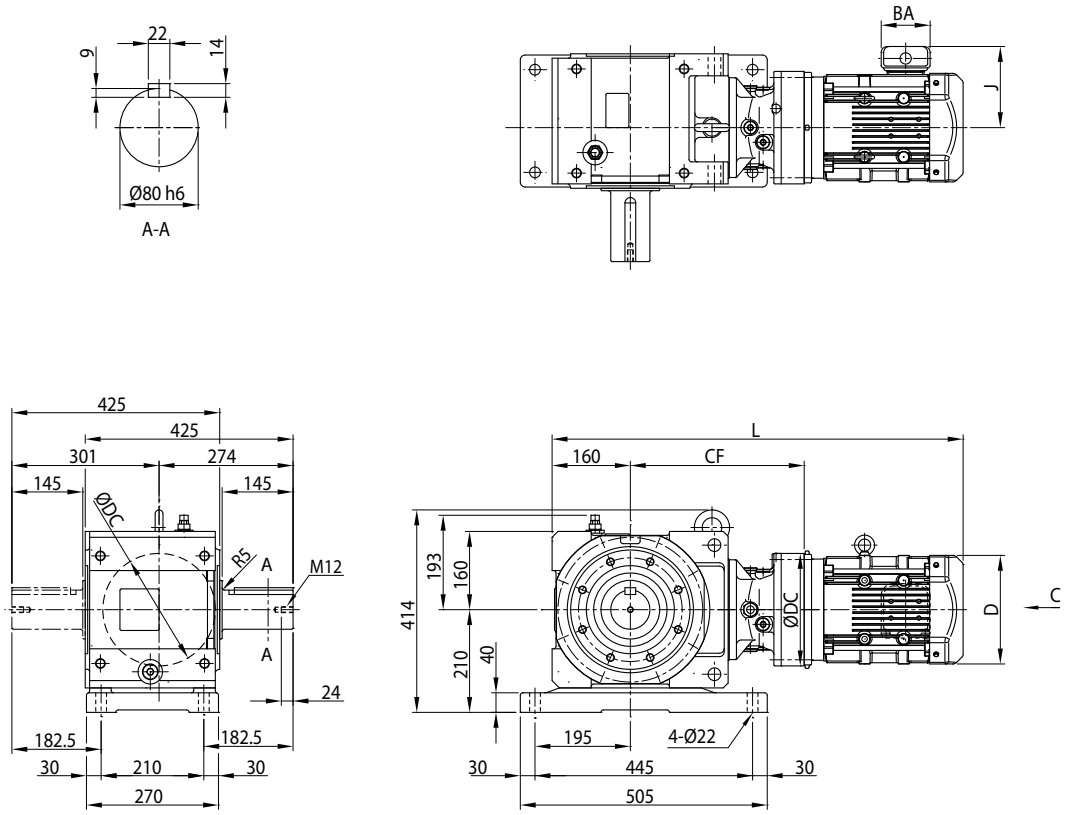

安装位置代号 V2

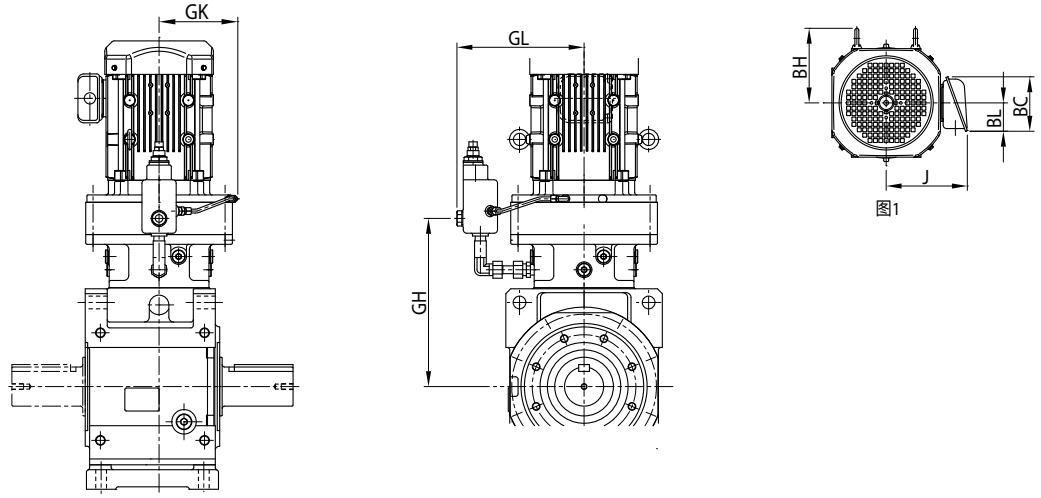

注) 安装位置代号 K1、V2 以外的尺寸请咨询本公司。

尺寸图

电机种类	机座号	功率 kW ×4P	功率代号	C～	BH	J	无制动器			带制动器		
							D	L	质量 (kg)	D	L	质量 (kg)
GB3(IE3) 效率三相	4C17 □	3.0	4	图 1	203	172	□ 184	875	250	□ 184	953	258
		3.7	5		203	188	□ 222	888	258	□ 222	979	269
		5.5	8		203	188	□ 222	931	273	□ 222	1022	284
		7.5	10		221	230	□ 260	952	286	□ 260	1057	306
		11	15		221	230	□ 260	1014	292	□ 260	1119	312
		15	20		224	259	□ 317	1083	329	□335(Ø372)	1248	374
		18.5	25		224	340	□ 398	1189	456	□403(Ø430)	1393	509
		22	30		224	340	□ 398	1189	456	□403(Ø430)	1393	509
		30	40		224	340	□ 398	1313	507	□403(Ø430)	1517	561

机座号	CF	DC	GK	GL	GH
4C17 □	393	340	186	289	358

实心轴质量增加值（kg）	
轴双侧 (T)	10

注）1. 型号▲中填写表示输出轴方向的 H、V、W 的其中之一。详细内容请参见 B5 页。
2. 型号△中填写电机的功率代号。
3. 型号◆中填写安装位置代号。详细内容请参见 B6 ～ B16 页。
4. 机座号的□中填写“0”或“5”。详情请参见选型表。
5. 实心轴轴径尺寸公差符合日本标准 JIS B 0401-1998“h6”。
6. 实心轴键及键槽尺寸符合日本标准 JIS B 1301-1996（ISO）「键及键槽 平行键（夹入型）」。
7. 实心轴轴端部的详细尺寸请参见技术资料 F22 页。
8. ＜ ＞内的尺寸为带制动器时的尺寸。
9. （ ）内的尺寸为安装位置代号 V2 时的尺寸。
10. 表中的质量为轴单侧（L、R）时的值。轴双侧（T）时，应加上实心轴质量增加值。
11. 本尺寸图的尺寸及质量如有变更，恕不预告。

尺寸图

■实心轴・底脚安装 /Bevel ＋ CYCLO 1 级型 /D 规格

GB3(IE3) 效率三相　L▲HM△-4D16□～4D17□L/R/T-EP◆(-B)-减速比

安装位置代号 K1

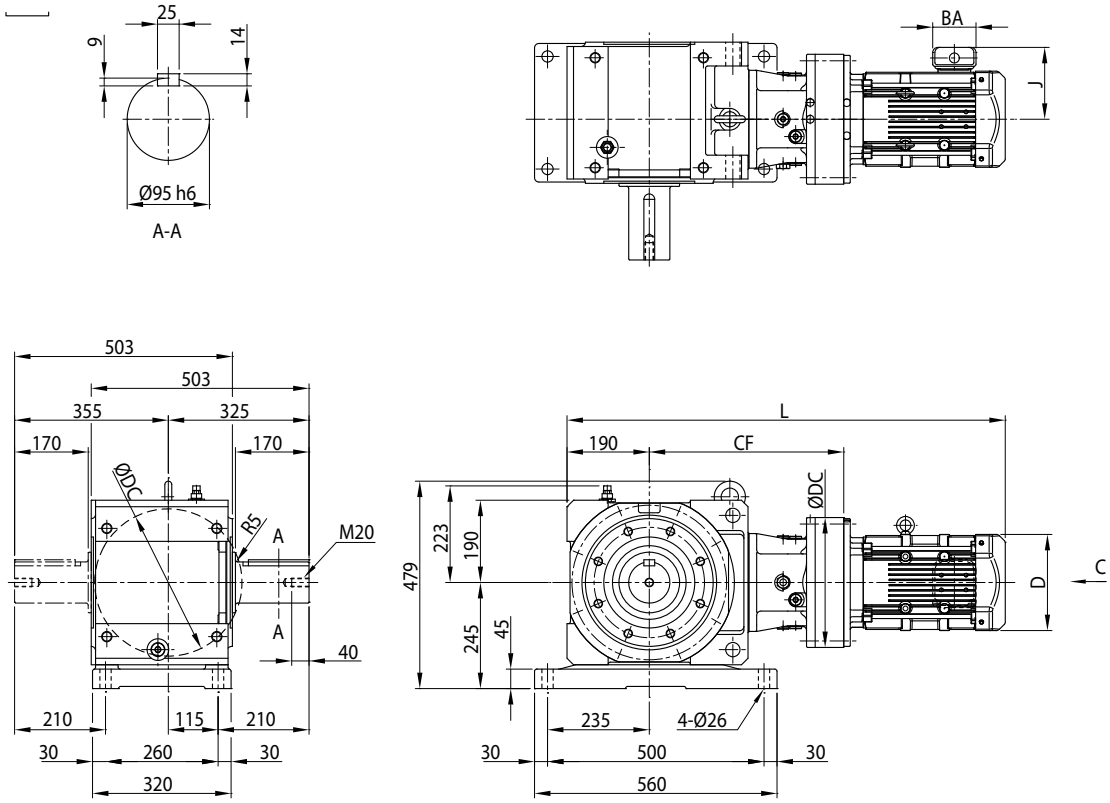

安装位置代号 V2

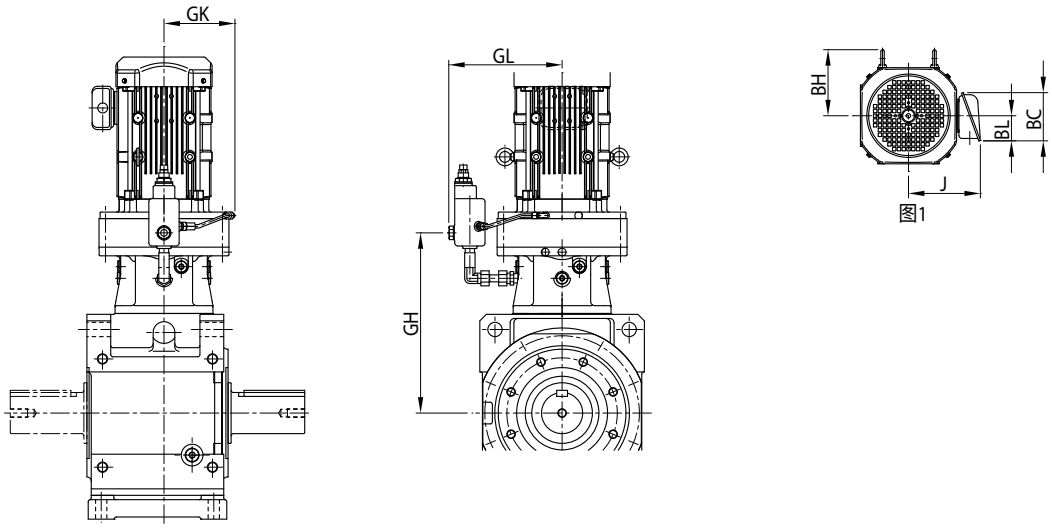

注) 安装位置代号 K1、V2 以外的尺寸请咨询本公司。

尺寸图

电机种类	机座号	功率 kW ×4P	功率代号	C～	BH	J	无制动器			带制动器		
							D	L	质量 (kg)	D	L	质量 (kg)
GB3(IE3) 效率三相	4D16 □	1.5	2	图 1	117	153	□ 167	947	306	□ 167	1017	311
		2.2	3		125	183	□ 184	932	311	□ 184	1010	319
		3.0	4		125	183	□ 184	946	313	□ 184	1024	321
		3.7	5		153	199	□ 222	969	322	□ 222	1060	333
		5.5	8		153	199	□ 222	1012	337	□ 222	1103	348
		7.5	10		218	235	□ 260	1049	350	□ 260	1154	370
		11	15		218	235	□ 260	1111	355	□ 260	1216	375
		15	20		227	266	□ 317	1169	393	□335(Ø372)	1334	439
		18.5	25		213	355	□ 398	1275	520	□403(Ø430)	1479	573
		22	30		213	355	□ 398	1275	520	□403(Ø430)	1479	573
	4D17 □	3.0	4	图 1	203	183	□ 184	955	335	□ 184	1033	343
		3.7	5		203	199	□ 222	968	343	□ 222	1058	354
		5.5	8		203	199	□ 222	1011	358	□ 222	1101	369
		7.5	10		221	235	□ 260	1032	371	□ 260	1137	391
		11	15		221	235	□ 260	1094	377	□ 260	1199	397
		15	20		224	266	□ 317	1163	414	□335(Ø372)	1327	459
		18.5	25		224	355	□ 398	1269	541	□403(Ø430)	1473	594
		22	30		224	355	□ 398	1269	541	□403(Ø430)	1473	594
		30	40		224	355	□ 398	1393	592	□403(Ø430)	1597	646

机座号	CF	DC	GK	GL	GH
4D16 □	449	300	168	261	416
4D17 □	443	340	186	289	408

实心轴质量增加值（kg）	
轴双侧 (T)	14

注）1. 型号▲中填写表示输出轴方向的 H、V、W 的其中之一。详细内容请参见 B5 页。
2. 型号△中填写电机的功率代号。
3. 型号◆中填写安装位置代号。详细内容请参见 B6 ～ B16 页。
4. 机座号的□中填写“0”或“5”。详情请参见选型表。
5. 实心轴轴径尺寸公差符合日本标准 JIS B 0401-1998“h6”。
6. 实心轴键及键槽尺寸符合日本标准 JIS B 1301-1996（ISO）「键及键槽 平行键（夹入型）」。
7. 实心轴轴端部的详细尺寸请参见技术资料 F22 页。
8. ＜ ＞内的尺寸为带制动器时的尺寸。
9. （ ）内的尺寸为安装位置代号 V2 时的尺寸。
10. 表中的质量为轴单侧（L、R）时的值。轴双侧（T）时，应加上实心轴质量增加值。
11. 本尺寸图的尺寸及质量如有变更，恕不预告。

尺寸图

■实心轴・底脚安装 /Bevel ＋ CYCLO 1 级型 /D 规格

GB3(IE3) 效率三相　L▲HM△-4D18□L/R/T-EP◆(-B)-减速比

安装位置代号 K1

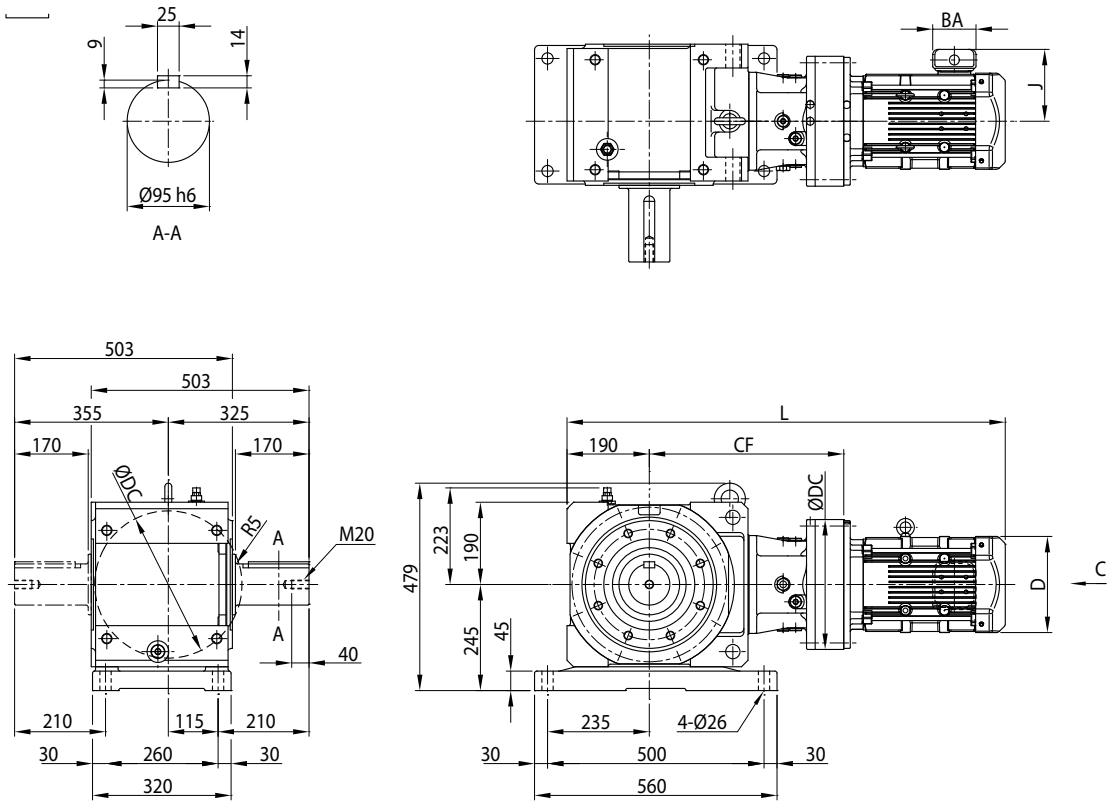

安装位置代号 V2

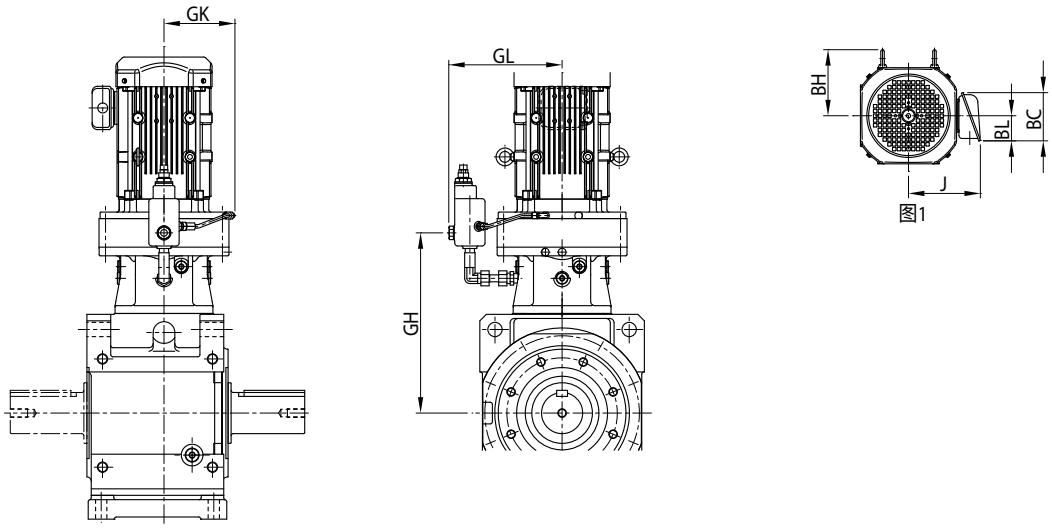

注) 安装位置代号 K1、V2 以外的尺寸请咨询本公司。

尺寸图

电机种类	机座号	功率 kW ×4P	功率代号	C～	BH	J	无制动器			带制动器		
							D	L	质量 (kg)	D	L	质量 (kg)
GB3(IE3) 效率三相	4D18 □	3.0	4	图 1	217	172	□ 184	958	359	□ 184	1036	367
		3.7	5		217	188	□ 222	971	367	□ 222	1062	378
		5.5	8		217	188	□ 222	1014	383	□ 222	1105	394
		7.5	10		235	230	□ 260	1038	396	□ 260	1143	416
		11	15		235	230	□ 260	1100	402	□ 260	1205	422
		15	20		233	259	□ 317	1166	438	□335(Ø372)	1331	484
		18.5	25		234	340	□ 398	1272	564	□403(Ø430)	1476	618
		22	30		234	340	□ 398	1272	564	□403(Ø430)	1476	618
		30	40		234	340	□ 398	1396	615	□403(Ø430)	1600	670
		37	50		234	340	□ 398	1396	646	□403(Ø430)	1637	727

机座号	CF	DC	GK	GL	GH
4D18 □	446	370	203	314	411

实心轴质量增加值（kg）	
轴双侧 (T)	14

注）1. 型号▲中填写表示输出轴方向的 H、V、W 的其中之一。详细内容请参见 B5 页。
2. 型号△中填写电机的功率代号。
3. 型号◆中填写安装位置代号。详细内容请参见 B6 ～ B16 页。
4. 机座号的□中填写“0”或“5”。详情请参见选型表。
5. 实心轴轴径尺寸公差符合日本标准 JIS B 0401-1998“h6”。
6. 实心轴键及键槽尺寸符合日本标准 JIS B 1301-1996（ISO）「键及键槽 平行键（夹入型）」。
7. 实心轴轴端部的详细尺寸请参见技术资料 F22 页。
8. ＜ ＞内的尺寸为带制动器时的尺寸。
9. （ ）内的尺寸为安装位置代号 V2 时的尺寸。
10. 表中的质量为轴单侧（L、R）时的值。轴双侧（T）时，应加上实心轴质量增加值。
11. 本尺寸图的尺寸及质量如有变更，恕不预告。

尺寸图

选型
选型表
尺寸图
技术资料
选配件
齿轮电机
减速机
轴上安装
箱体安装
法兰安装
底脚安装
Bevel＋CY1 级
减速比 11～305
Bevel＋CY2 级
减速比 364～10658

■实心轴・底脚安装 /Bevel ＋ CYCLO 1 级型 /E 规格

GB3(IE3) 效率三相　L▲HM△-4E17□～4E18□L/R/T-EP◆(-B)-减速比

安装位置代号 K1

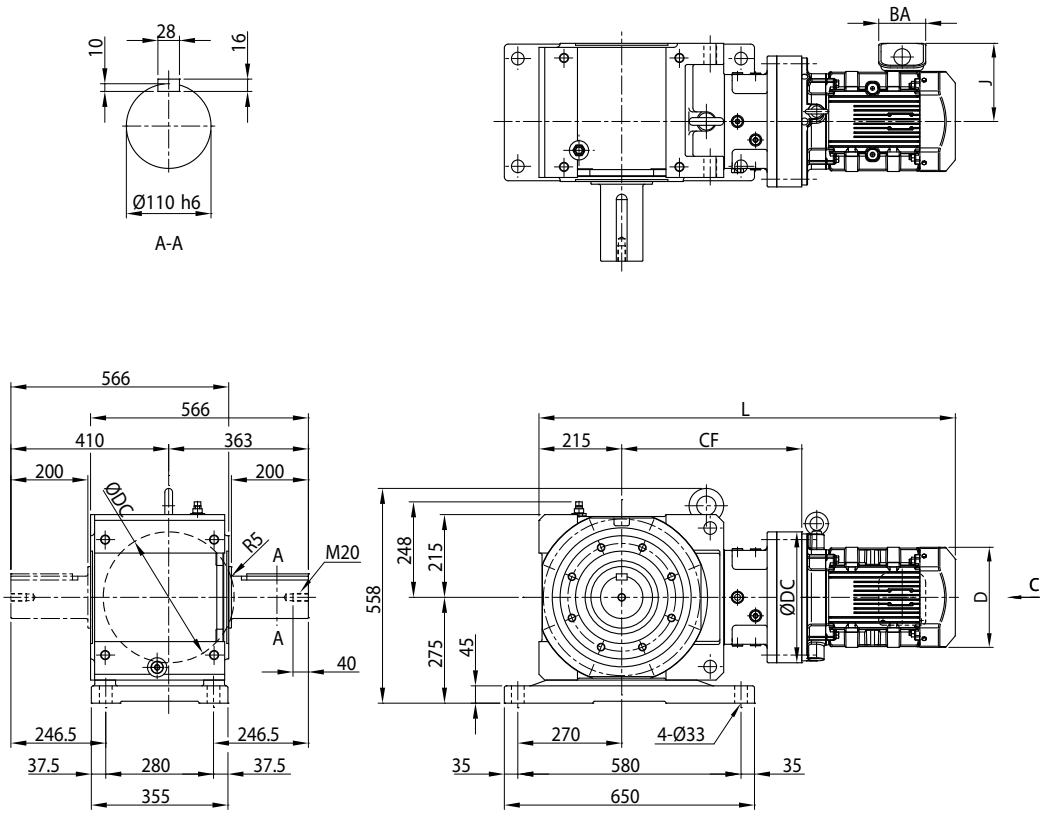

安装位置代号 V2

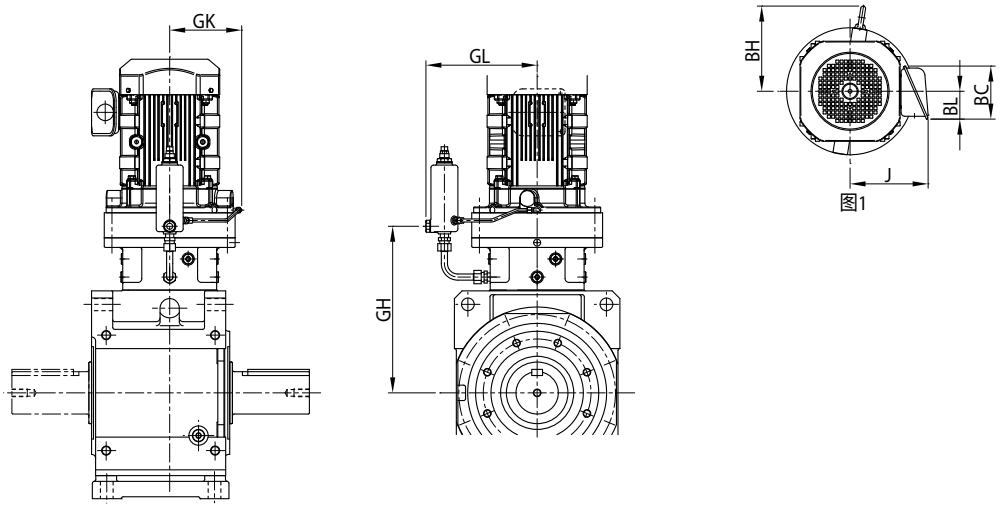

注) 安装位置代号 K1、V2 以外的尺寸请咨询本公司。

尺寸图

电机种类	机座号	功率 kW ×4P	功率代号	C～	BH	J	无制动器			带制动器		
							D	L	质量 (kg)	D	L	质量 (kg)
GB3(IE3) 效率三相	4E17 □	3.0	4	图 1	203	172	□ 184	1005	425	□ 184	1083	432
		3.7	5		203	188	□ 222	1018	433	□ 222	1108	444
		5.5	8		203	188	□ 222	1061	448	□ 222	1151	459
		7.5	10		221	230	□ 260	1082	461	□ 260	1187	481
		11	15		221	230	□ 260	1144	467	□ 260	1249	487
		15	20		224	259	□ 317	1213	504	□335(Ø372)	1377	549
		18.5	25		224	340	□ 398	1319	631	□403(Ø430)	1523	684
		22	30		224	340	□ 398	1319	631	□403(Ø430)	1523	684
		30	40		224	340	□ 398	1443	682	□403(Ø430)	1647	736
	4E18 □	3.0	4	图 1	217	172	□ 184	1008	451	□ 184	1086	458
		3.7	5		217	188	□ 222	1021	459	□ 222	1112	469
		5.5	8		217	188	□ 222	1064	475	□ 222	1155	485
		7.5	10		235	230	□ 260	1088	488	□ 260	1193	508
		11	15		235	230	□ 260	1150	494	□ 260	1255	514
		15	20		233	259	□ 317	1216	530	□335(Ø372)	1381	576
		18.5	25		234	340	□ 398	1322	656	□403(Ø430)	1526	710
		22	30		234	340	□ 398	1322	656	□403(Ø430)	1526	710
		30	40		234	340	□ 398	1446	707	□403(Ø430)	1650	762
		37	50		234	340	□ 398	1446	738	□403(Ø430)	1687	819

机座号	CF	DC	GK	GL	GH
4E17 □	468	340	186	289	433
4E18 □	471	370	203	314	436

实心轴质量增加值（kg）	
轴双侧 (T)	23

注）1. 型号▲中填写表示输出轴方向的 H、V、W 的其中之一。详细内容请参见 B5 页。
2. 型号△中填写电机的功率代号。
3. 型号◆中填写安装位置代号。详细内容请参见 B6 ～ B16 页。
4. 机座号的□中填写“0”或“5”。详情请参见选型表。
5. 实心轴轴径尺寸公差符合日本标准 JIS B 0401-1998“h6”。
6. 实心轴键及键槽尺寸符合日本标准 JIS B 1301-1996（ISO）「键及键槽 平行键（夹入型）」。
7. 实心轴轴端部的详细尺寸请参见技术资料 F22 页。
8. ＜ ＞内的尺寸为带制动器时的尺寸。
9. （ ）内的尺寸为安装位置代号 V2 时的尺寸。
10. 表中的质量为轴单侧（L、R）时的值。轴双侧（T）时，应加上实心轴质量增加值。
11. 本尺寸图的尺寸及质量如有变更，恕不预告。

尺寸图

■实心轴・底脚安装 /Bevel ＋ CYCLO 1 级型 /E 规格

GB3(IE3) 效率三相　L▲HM△-4E19□L/R/T-EP◆(-B)-减速比

安装位置代号 K1

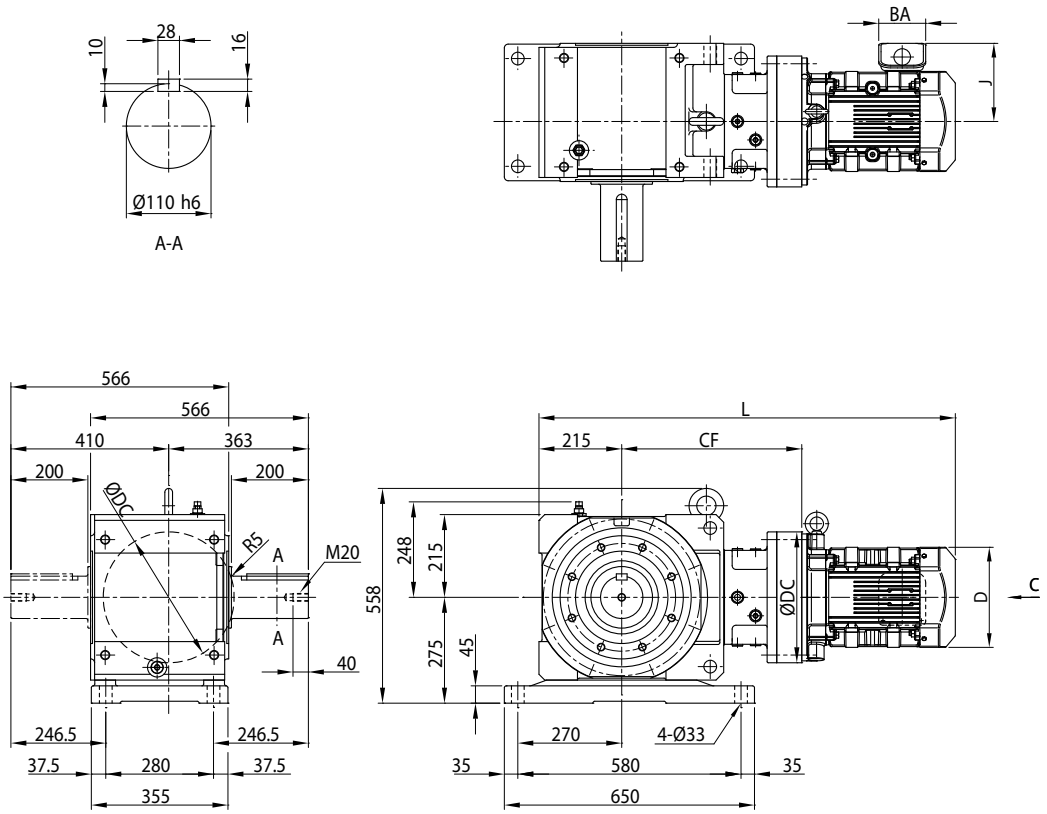

安装位置代号 V2

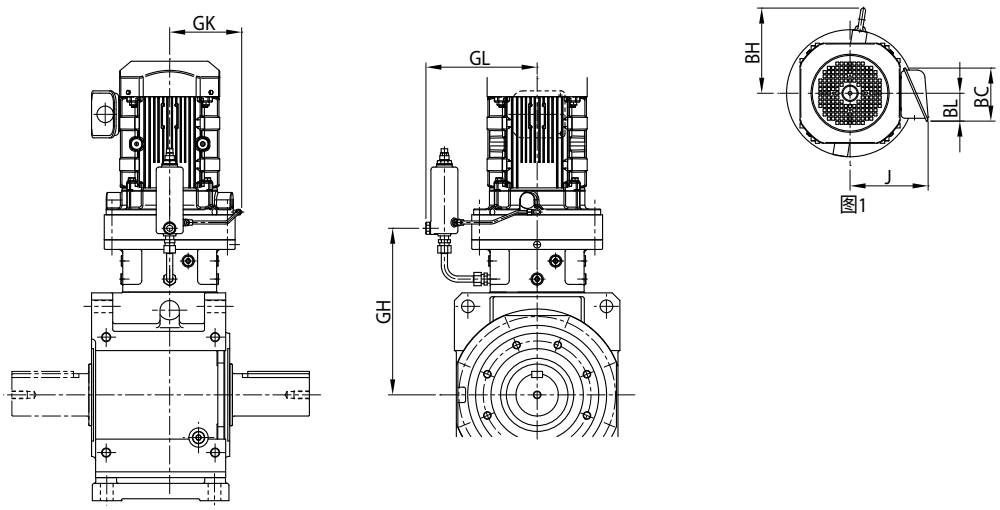

注) 安装位置代号 K1、V2 以外的尺寸请咨询本公司。

尺寸图

电机种类	机座号	功率 kW ×4P	功率代号	C～	BH	J	无制动器			带制动器		
							D	L	质量 (kg)	D	L	质量 (kg)
GB3(IE3) 效率三相	4E19 □	7.5	10	图 1	269	230	□ 260	1104	527	□ 260	1209	547
		11	15		269	230	□ 260	1166	533	□ 260	1271	553
		15	20		233	259	□ 317	1235	568	□335(Ø372)	1400	614
		18.5	25		280	340	□ 398	1341	695	□403(Ø430)	1545	748
		22	30		280	340	□ 398	1341	695	□403(Ø430)	1545	748
		30	40		280	340	□ 398	1465	746	□403(Ø430)	1669	800
		37	50		280	340	□ 398	1465	777	□403(Ø430)	1706	858
		45	60		282	423	□ 518	1502	848	□497(Ø525)	1737	939
		55	75		282	423	□ 518	1502	885	-	-	-

机座号	CF	DC	GK	GL	GH
4E19 □	490	430	233	355	450

实心轴质量增加值（kg）	
轴双侧 (T)	23

注）1. 型号▲中填写表示输出轴方向的 H、V、W 的其中之一。详细内容请参见 B5 页。
2. 型号△中填写电机的功率代号。
3. 型号◆中填写安装位置代号。详细内容请参见 B6 ～ B16 页。
4. 机座号的□中填写“0”或“5”。详情请参见选型表。
5. 实心轴轴径尺寸公差符合日本标准 JIS B 0401-1998“h6”。
6. 实心轴键及键槽尺寸符合日本标准 JIS B 1301-1996（ISO）「键及键槽 平行键（夹入型）」。
7. 实心轴轴端部的详细尺寸请参见技术资料 F22 页。
8. ＜ ＞内的尺寸为带制动器时的尺寸。
9. （ ）内的尺寸为安装位置代号 V2 时的尺寸。
10. 表中的质量为轴单侧（L、R）时的值。轴双侧（T）时，应加上实心轴质量增加值。
11. 本尺寸图的尺寸及质量如有变更，恕不预告。

尺寸图

选型
选型表
尺寸图
技术资料
选配件
齿轮电机
减速机
轴上安装
箱体安装
法兰安装
底脚安装
Bevel＋CY1 级
减速比 11～305
Bevel＋CY2 级
减速比 364～10658

■实心轴・底脚安装 /Bevel ＋ CYCLO 1 级型 /F 规格

GB3(IE3) 效率三相　L▲HM△-4F18□～4F19□L/R/T-EP◆(-B)-减速比

安装位置代号 K1

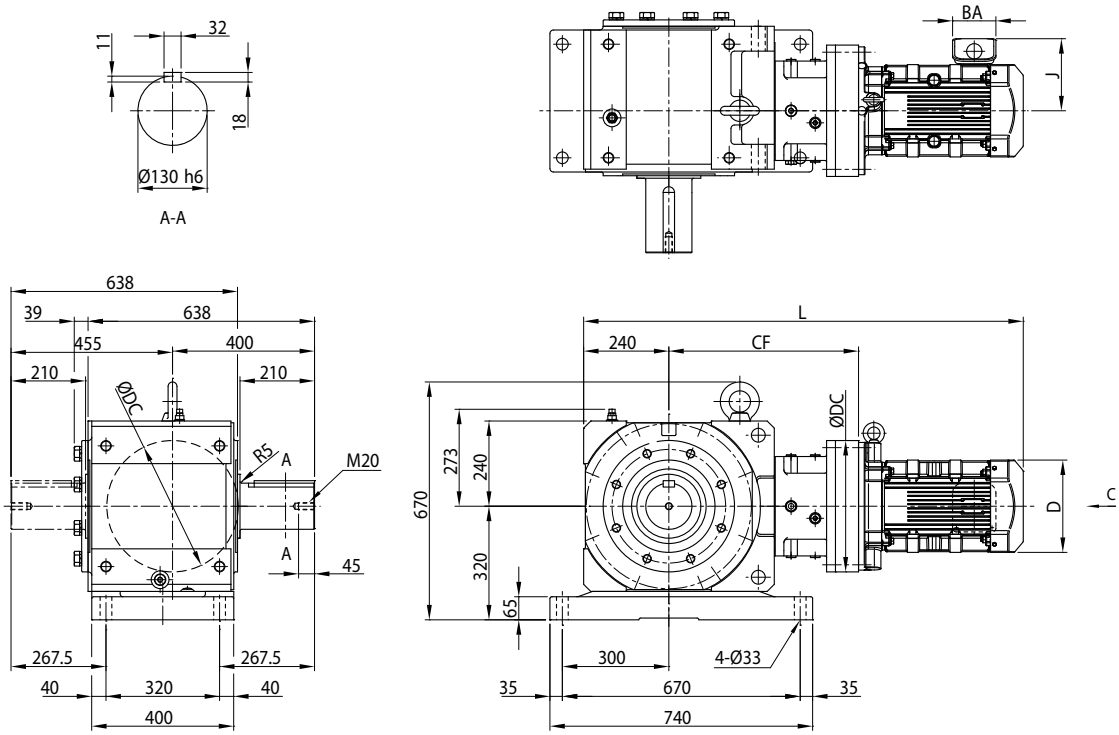

安装位置代号 V2

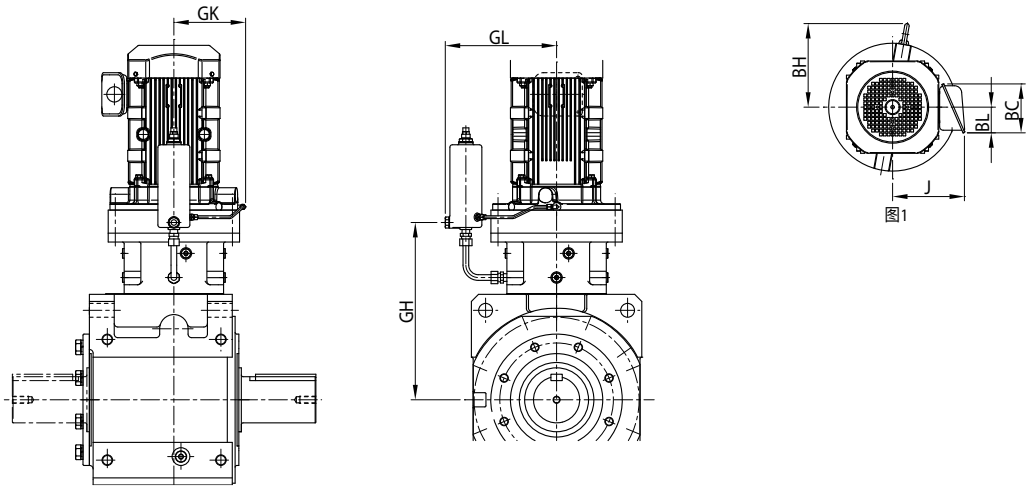

注) 安装位置代号 K1、V2 以外的尺寸请咨询本公司。

尺寸图

电机种类	机座号	功率 kW ×4P	功率代号	C～	BH	J	无制动器			带制动器		
							D	L	质量 (kg)	D	L	质量 (kg)
GB3(IE3) 效率三相	4F18 □	3.7	5	图 1	217	188	□ 222	1109	683	□ 222	1200	694
		5.5	8		217	188	□ 222	1152	699	□ 222	1243	710
		7.5	10		235	230	□ 260	1176	712	□ 260	1281	732
		11	15		235	230	□ 260	1238	718	□ 260	1343	738
		15	20		233	259	□ 317	1304	754	□335(Ø372)	1469	800
		18.5	25		234	340	□ 398	1410	880	□403(Ø430)	1614	934
		22	30		234	340	□ 398	1410	880	□403(Ø430)	1614	934
		30	40		234	340	□ 398	1534	931	□403(Ø430)	1738	986
		37	50		234	340	□ 398	1534	962	□403(Ø430)	1775	1045
	4F19 □	5.5	8	图 1	260	188	□ 222	1185	734	□ 222	1276	745
		7.5	10		269	230	□ 260	1191	748	□ 260	1296	769
		11	15		269	230	□ 260	1253	754	□ 260	1358	775
		15	20		233	259	□ 317	1322	789	□335(Ø372)	1487	835
		18.5	25		280	340	□ 398	1428	916	□403(Ø430)	1632	969
		22	30		280	340	□ 398	1428	916	□403(Ø430)	1632	969
		30	40		280	340	□ 398	1552	967	□403(Ø430)	1756	1025
		37	50		280	340	□ 398	1552	998	□403(Ø430)	1793	1080
		45	60		282	423	□ 518	1589	1070	□497(Ø525)	1824	1160
		55	75		282	423	□ 518	1589	1110	-	-	-

机座号	CF	DC	GK	GL	GH
4F18 □	534	370	203	314	499
4F19 □	552	430	233	355	512

实心轴质量增加值（kg）	
轴双侧 (T)	50

注）1. 型号▲中填写表示输出轴方向的 H、V、W 的其中之一。详细内容请参见 B5 页。
2. 型号△中填写电机的功率代号。
3. 型号◆中填写安装位置代号。详细内容请参见 B6 ～ B16 页。
4. 机座号的□中填写“0”或“5”。详情请参见选型表。
5. 实心轴轴径尺寸公差符合日本标准 JIS B 0401-1998“h6”。
6. 实心轴键及键槽尺寸符合日本标准 JIS B 1301-1996（ISO）「键及键槽 平行键（夹入型）」。
7. 实心轴轴端部的详细尺寸请参见技术资料 F22 页。
8. 实心轴型（轴单侧）的轴伸出相反侧安装有端盖。详细内容请参见技术资料 F27 页。
9. < > 内的尺寸为带制动器时的尺寸。
10. ( ) 内的尺寸为安装位置代号 V2 时的尺寸。
11. 表中的质量为轴单侧（L、R）时的值。轴双侧（T）时，应加上实心轴质量增加值。
12. 本尺寸图的尺寸及质量如有变更，恕不预告。

尺寸图

■实心轴・底脚安装 /Bevel ＋ CYCLO 2 级型 /A 规格

GB3(IE3) 效率三相　L▲HM△-4A10DA～4A12DBL/R/T-EP◆(-B)-减速比

安装位置代号 K1

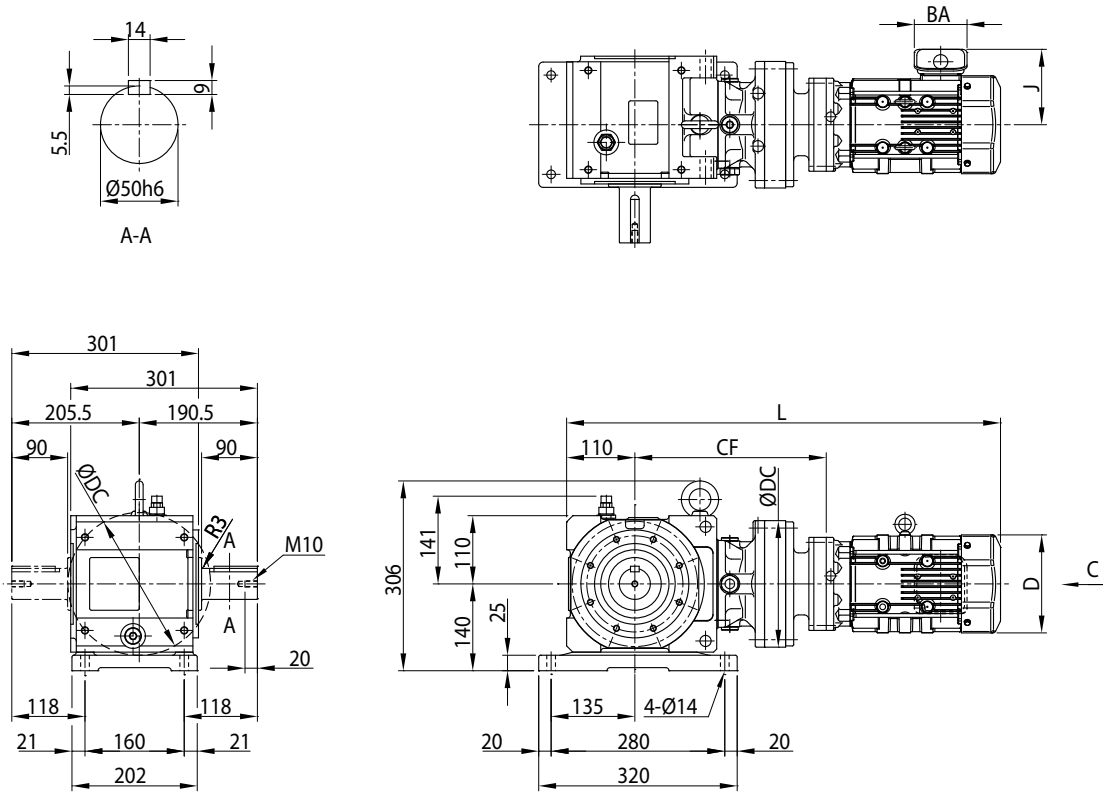

安装位置代号 V2

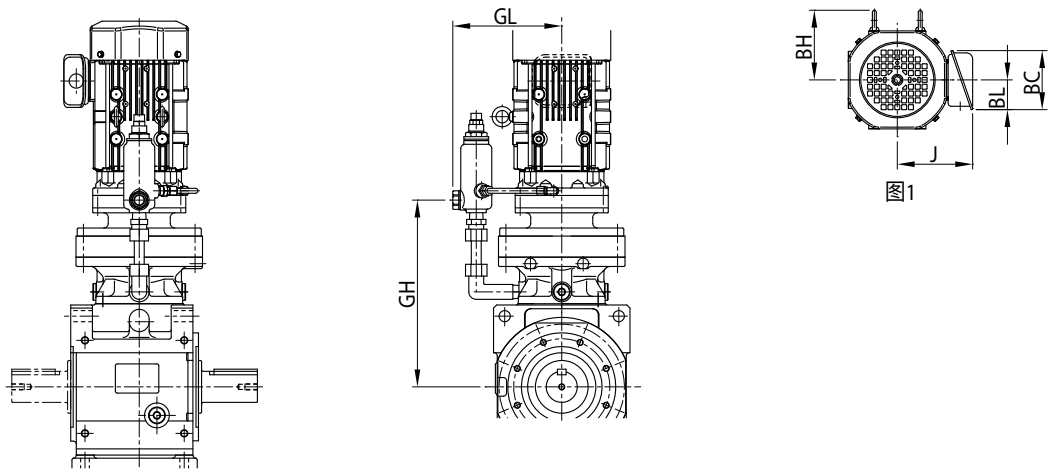

图1

注) 安装位置代号 K1、V2 以外的尺寸请咨询本公司。

尺寸图

电机种类	机座号	功率 kW ×4P	功率代号	C ～	BH	J	无制动器			带制动器		
							D	L	质量 (kg)	D	L	质量 (kg)
普通三相	4A10DA	0.1	01	图 1	-	114	∅ 124	546	63	∅ 124	564	64
	4A12DA	0.1	01	图 1	-	114	∅ 124	558	71	∅ 124	576	72
GB3(IE3) 效率三相	4A10DA	0.2	02	图 1	-	114	∅ 124	591	64	∅ 124	623	65
		0.25	03		-	114	∅ 124	591	64	∅ 124	623	65
		0.4	05		112	143	∅ 160	637	67	∅ 160	680	70
	4A12DA	0.2	02	图 1	-	114	∅ 124	603	73	∅ 124	635	74
		0.25	03		-	114	∅ 124	603	73	∅ 125	635	74
		0.4	05		112	143	∅ 160	649	75	∅ 160	692	78
	4A12DB	0.2	02	图 1	-	114	∅ 124	615	76	∅ 124	647	78
		0.25	03		-	114	∅ 124	615	76	∅ 124	647	78
		0.4	05		112	143	∅ 160	656	79	∅ 160	699	82
		0.55	08		112	153	□ 158	700	90	□ 158	763	94
		0.75	1		112	153	□ 158	700	89	□ 158	763	94

机座号	CF	DC	GL	GH
4A10DA	285	150	152	278
4A12DA	297	204	203	290
4A12DB	309	204	203	299

实心轴质量增加值（kg）	
轴双侧 (T)	3

注）1. 型号▲中填写表示输出轴方向的 H、V、W 的其中之一。详细内容请参见 B5 页。
2. 型号△中填写电机的功率代号。
3. 型号◆中填写安装位置代号。详细内容请参见 B6 ～ B16 页。
4. 实心轴轴径尺寸公差符合日本标准 JIS B 0401-1998“h6”。
5. 实心轴键及键槽尺寸符合日本标准 JIS B 1301-1996（ISO）「键及键槽 平行键（夹入型）」。
6. 实心轴轴端部的详细尺寸请参见技术资料 F22 页。
7. 表中的质量为轴单侧（L、R）时的值。轴双侧（T）时，应加上实心轴质量增加值。
8. 本尺寸图的尺寸及质量如有变更，恕不预告。

尺寸图

■实心轴・底脚安装 /Bevel ＋ CYCLO 2 级型 /B 规格

GB3(IE3) 效率三相　L▲HM△-4B12DA～4B14DBL/R/T-EP◆(-B)-减速比

安装位置代号 K1

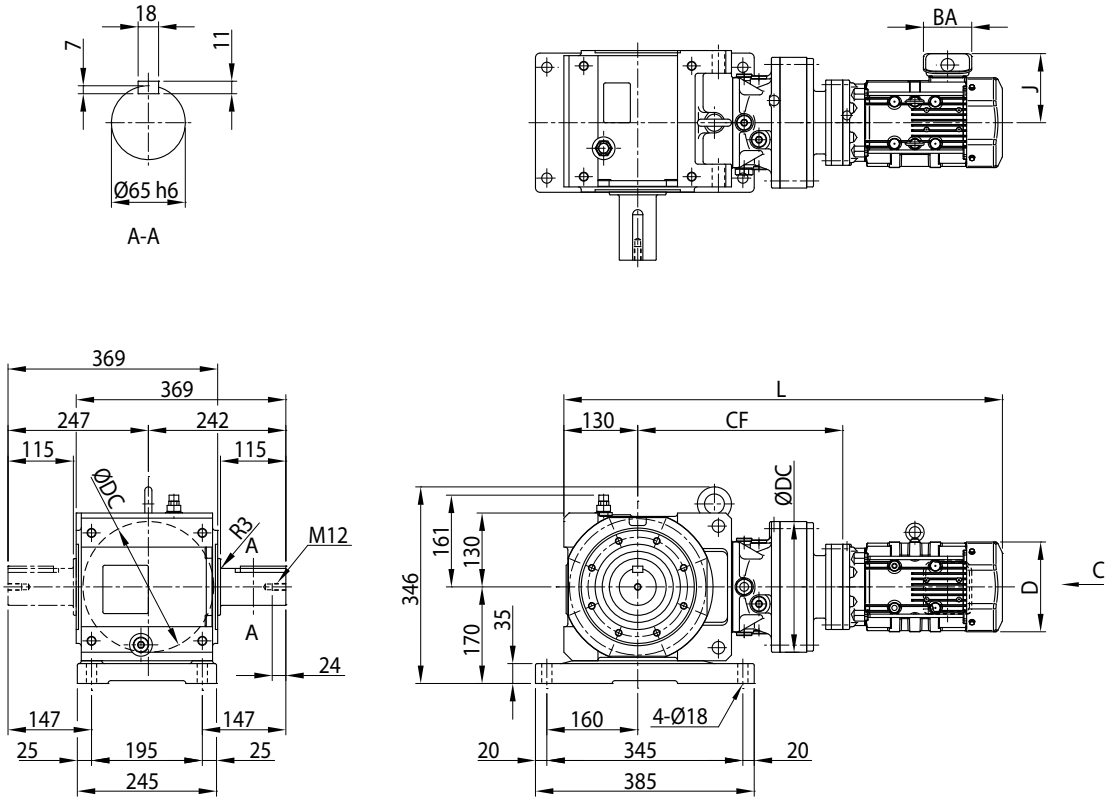

安装位置代号 V2

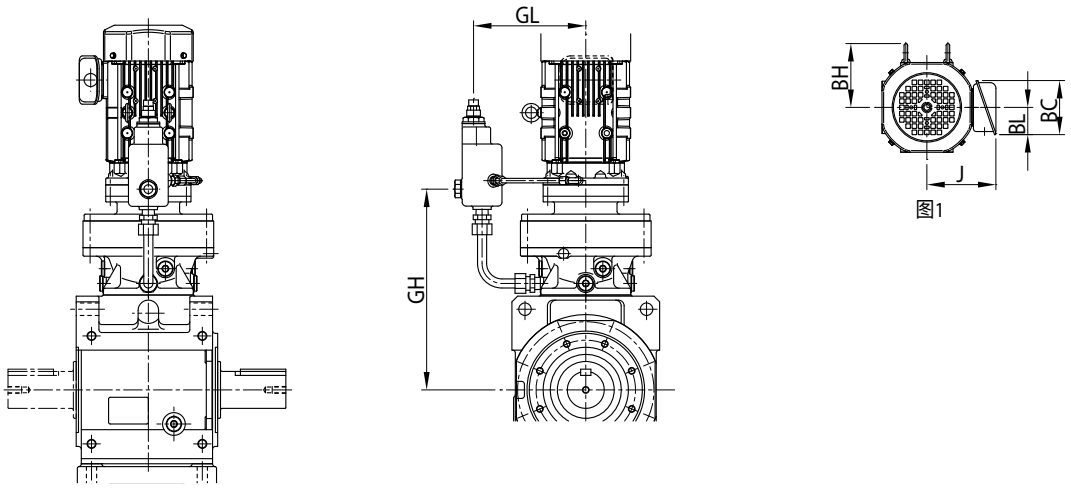

注) 安装位置代号 K1、V2 以外的尺寸请咨询本公司。

尺寸图

电机种类	机座号	功率 kW ×4P	功率代号	C ～	BH	J	无制动器			带制动器		
							D	L	质量 (kg)	D	L	质量 (kg)
普通三相	4B12DA	0.1	01	图 1	-	114	∅ 124	615	108	∅ 124	633	109
	4B14DA	0.1	01	图 1	-	114	∅ 124	632	112	∅ 124	650	113
GB3(IE3) 效率三相	4B12DA	0.2	02	图 1	-	114	∅ 124	660	110	∅ 124	692	111
		0.25	03		-	114	∅ 124	660	110	∅ 124	692	111
		0.4	05		112	143	∅ 160	706	112	∅ 160	749	114
	4B12DB	0.2	02	图 1	-	114	∅ 124	671	113	∅ 124	703	115
		0.25	03		-	114	∅ 124	671	113	∅ 124	703	115
		0.4	05		112	143	∅ 160	712	117	∅ 160	755	120
		0.55	08		112	153	□ 158	756	124	□ 158	820	129
		0.75	1		112	153	□ 158	756	125	□ 158	820	129
		1.1	1H		117	158	□ 167	783	129	□ 167	853	134
	4B14DA	0.2	02	图 1	-	114	∅ 124	678	114	∅ 124	710	115
		0.25	03		-	114	∅ 125	678	114	∅ 125	710	115
		0.4	05		112	143	∅ 160	724	119	∅ 160	767	122
	4B14DB	0.2	02	图 1	-	114	∅ 124	687	114	∅ 124	719	115
		0.25	03		-	114	∅ 124	687	114	∅ 124	719	115
		0.4	05		112	143	∅ 160	728	117	∅ 160	771	119
		0.55	08		112	153	□ 158	772	131	□ 158	835	135
		0.75	1		112	153	□ 158	772	131	□ 158	835	136

机座号	CF	DC	GL	GH
4B12DA	334	204	203	327
4B12DB	345	204	203	336
4B14DA	352	230	231	349
4B14DB	361	230	231	353

实心轴质量增加值（kg）	
轴双侧 (T)	7

注）1. 型号▲中填写表示输出轴方向的 H、V、W 的其中之一。详细内容请参见 B5 页。
2. 型号△中填写电机的功率代号。
3. 型号◆中填写安装位置代号。详细内容请参见 B6 ～ B16 页。
4. 实心轴轴径尺寸公差符合日本标准 JIS B 0401-1998 “h6”。
5. 实心轴键及键槽尺寸符合日本标准 JIS B 1301-1996（ISO）「键及键槽 平行键（夹入型）」。
6. 实心轴轴端部的详细尺寸请参见技术资料 F22 页。
7. 表中的质量为轴单侧（L、R）时的值。轴双侧（T）时，应加上实心轴质量增加值。
8. 本尺寸图的尺寸及质量如有变更，恕不预告。

尺寸图

■实心轴・底脚安装 /Bevel ＋ CYCLO 2 级型 /C 规格

GB3(IE3) 效率三相　L▲HM△-4C14DA～4C14DCL/R/T-EP◆(-B)-减速比

安装位置代号 K1

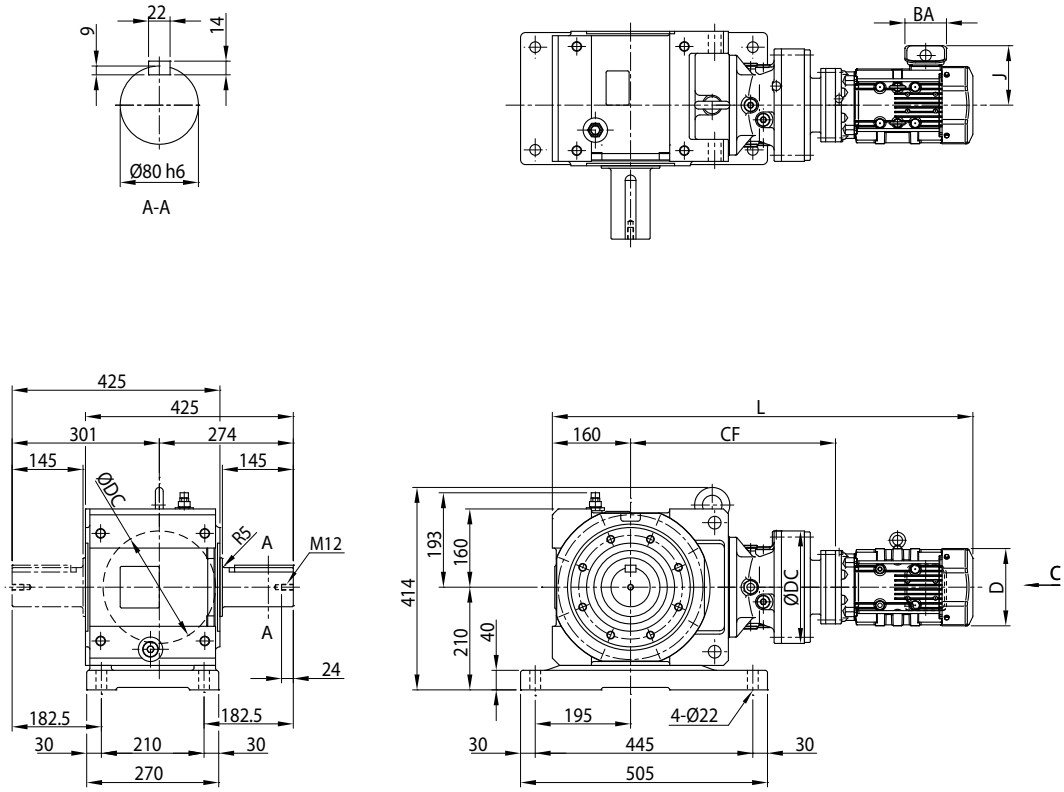

安装位置代号 V2

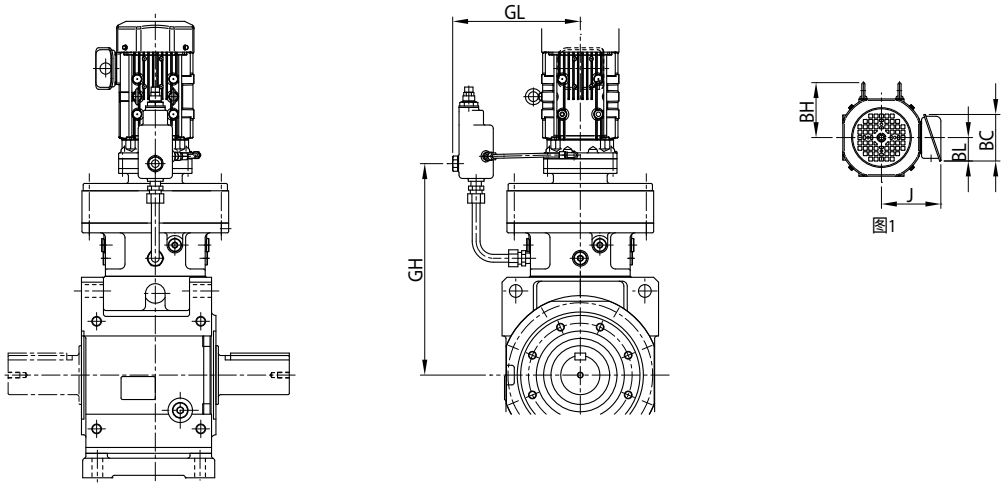

注) 安装位置代号 K1、V2 以外的尺寸请咨询本公司。

尺寸图

电机种类	机座号	功率 kW ×4P	功率代号	C ～	BH	J	无制动器			带制动器		
							D	L	质量 (kg)	D	L	质量 (kg)
普通三相	4C14DA	0.1	01	图 1	-	114	∅ 124	721	172	∅ 124	739	173
GB3(IE3) 效率三相	4C14DA	0.2	02	图 1	-	114	∅ 124	766	174	∅ 124	798	176
		0.25	03		-	114	∅ 124	766	174	∅ 124	798	176
		0.4	05		112	143	∅ 160	812	178	∅ 160	855	181
	4C14DB	0.2	02	图 1	-	114	∅ 124	775	176	∅ 124	807	178
		0.25	03		-	114	∅ 124	775	176	∅ 124	807	178
		0.4	05		112	143	∅ 160	816	179	∅ 160	859	182
		0.55	08		112	153	□ 158	860	197	□ 158	924	201
		0.75	1		112	153	□ 158	860	197	□ 158	924	201
		1.1	1H		117	158	□ 167	887	201	□ 167	957	206
		1.5	2		117	158	□ 167	887	202	□ 167	957	207
	4C14DC	0.75	1	图 1	112	153	□ 158	874	198	□ 158	938	203
		1.1	1H		117	158	□ 167	901	202	□ 167	971	208
		1.5	2		117	158	□ 167	901	203	□ 167	971	209
		2.2	3		125	172	□ 184	922	210	□ 184	1000	218

机座号	CF	DC	GL	GH
4C14DA	410	230	231	407
4C14DB	419	230	231	411
4C14DC	433	230	231	418

实心轴质量增加值（kg）	
轴双侧 (T)	10

注）1. 型号▲中填写表示输出轴方向的 H、V、W 的其中之一。详细内容请参见 B5 页。
2. 型号△中填写电机的功率代号。
3. 型号◆中填写安装位置代号。详细内容请参见 B6 ～ B16 页。
4. 实心轴轴径尺寸公差符合日本标准 JIS B 0401-1998 “h6”。
5. 实心轴键及键槽尺寸符合日本标准 JIS B 1301-1996（ISO）「键及键槽 平行键（夹入型）」。
6. 实心轴轴端部的详细尺寸请参见技术资料 F22 页。
7. 表中的质量为轴单侧（L、R）时的值。轴双侧（T）时，应加上实心轴质量增加值。
8. 本尺寸图的尺寸及质量如有变更，恕不预告。

尺寸图

■实心轴・底脚安装 /Bevel ＋ CYCLO 2 级型 /C 规格

GB3(IE3) 效率三相　L▲HM△-4C16DA～4C16DBL/R/T-EP◆(-B)-减速比

安装位置代号 K1

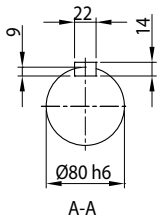

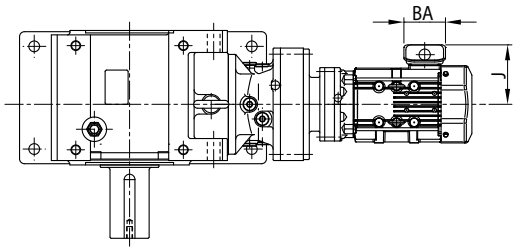

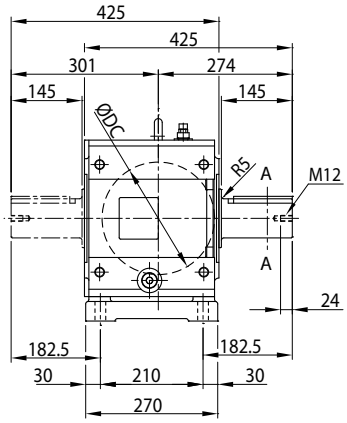

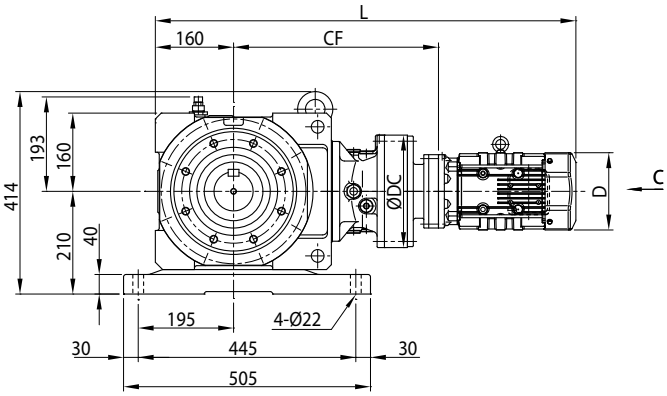

安装位置代号 V2

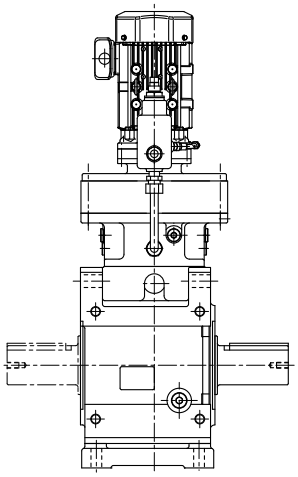

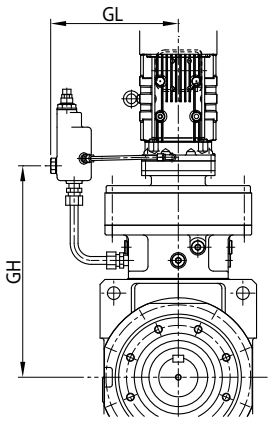

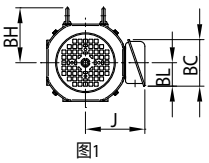

图1

注) 安装位置代号 K1、V2 以外的尺寸请咨询本公司。

尺寸图

电机种类	机座号	功率 kW ×4P	功率代号	C ～	BH	J	无制动器			带制动器		
							D	L	质量 (kg)	D	L	质量 (kg)
普通三相	4C16DA	0.1	01	图 1	-	114	∅ 124	753	198	∅ 124	771	200
GB3(IE3) 效率三相	4C16DA	0.2	02	图 1	-	114	∅ 124	798	200	∅ 124	830	202
		0.25	03		-	114	∅ 124	798	200	∅ 124	830	202
		0.4	05		112	143	∅ 160	839	203	∅ 160	882	206
		0.55	08		112	149	□ 158	883	220	□ 158	947	225
		0.75	1		112	153	□ 158	883	220	□ 158	947	225
		1.1	1H		117	158	□ 167	910	224	□ 167	980	229
		1.5	2		117	158	□ 167	910	225	□ 167	980	230
	4C16DB	0.75	1	图 1	112	153	□ 158	897	222	□ 158	961	226
		1.1	1H		117	158	□ 167	924	226	□ 167	994	231
		1.5	2		117	158	□ 167	924	227	□ 167	994	232
		2.2	3		125	172	□ 184	945	234	□ 184	1023	241

机座号	CF	DC	GL	GH
4C16DA	442	300	261	433
4C16DB	456	300	261	440
4C17DA	459	340	289	449

实心轴质量增加值（kg）	
轴双侧 (T)	10

注）1. 型号▲中填写表示输出轴方向的 H、V、W 的其中之一。详细内容请参见 B5 页。
2. 型号△中填写电机的功率代号。
3. 型号◆中填写安装位置代号。详细内容请参见 B6 ～ B16 页。
4. 实心轴轴径尺寸公差符合日本标准 JIS B 0401-1998“h6”。
5. 实心轴键及键槽尺寸符合日本标准 JIS B 1301-1996（ISO）「键及键槽 平行键（夹入型）」。
6. 实心轴轴端部的详细尺寸请参见技术资料 F22 页。
7. 表中的质量为轴单侧（L、R）时的值。轴双侧（T）时，应加上实心轴质量增加值。
8. 本尺寸图的尺寸及质量如有变更，恕不预告。

尺寸图

■实心轴・底脚安装 /Bevel ＋ CYCLO 2 级型 /D 规格

GB3(IE3) 效率三相　L▲HM△-4D16DA～4D16DCL/R/T-EP◆(-B)-减速比

安装位置代号 K1

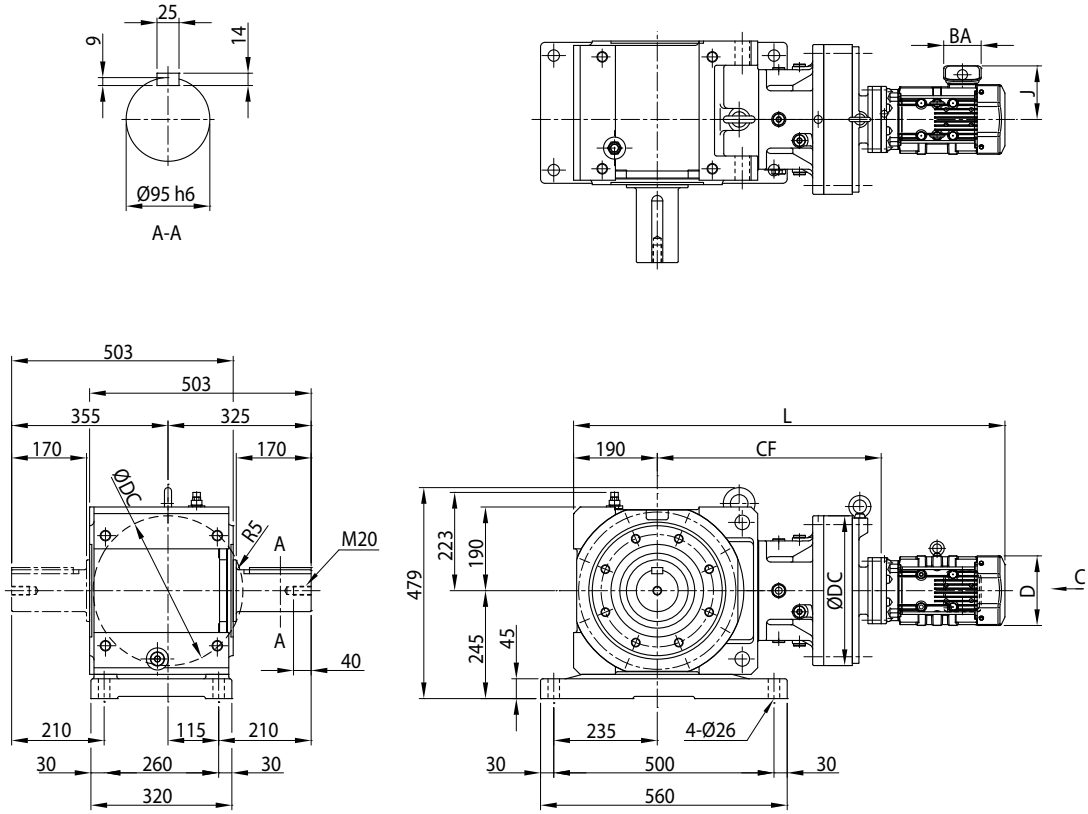

安装位置代号 V2

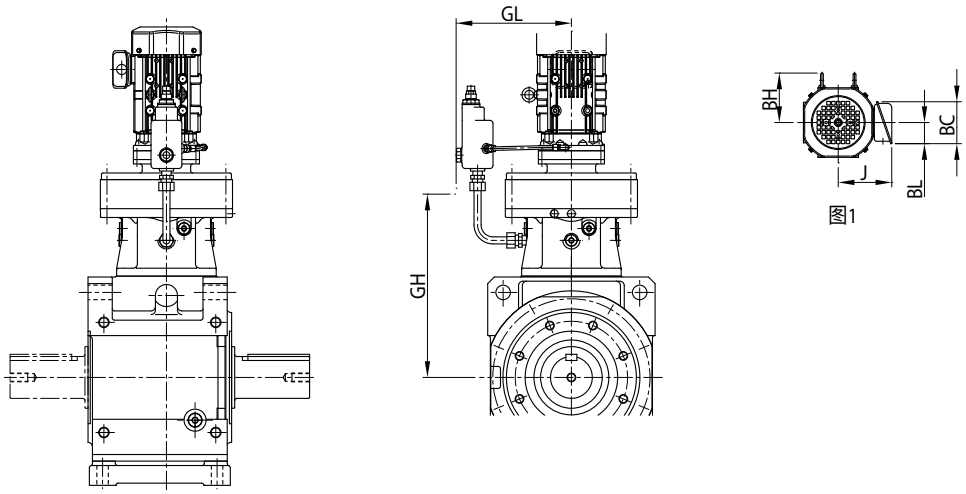

注) 安装位置代号 K1、V2 以外的尺寸请咨询本公司。

尺寸图

电机种类	机座号	功率 kW ×4P	功率代号	C～	BH	J	无制动器			带制动器		
							D	L	质量 (kg)	D	L	质量 (kg)
普通三相	4D16DA	0.1	01	图 1	-	114	∅ 124	855	280	∅ 124	873	282
GB3(IE3) 效率三相	4D16DA	0.2	02	图 1	-	114	∅ 124	901	282	∅ 124	933	284
		0.25	03		-	114	∅ 124	901	282	∅ 124	933	284
		0.4	05		112	143	∅ 160	942	285	∅ 160	985	288
		0.55	08		112	153	□ 158	986	306	□ 158	1049	311
		0.75	1		112	153	□ 158	986	306	□ 158	1049	311
		1.1	1H		117	158	□ 167	1013	310	□ 167	1082	315
		1.5	2		117	158	□ 167	1013	311	□ 167	1082	316
	4D16DB	1.1	1H	图 1	117	158	□ 167	1027	312	□ 167	1096	317
		1.5	2		117	158	□ 167	1027	313	□ 167	1096	318
		2.2	3		125	172	□ 184	1048	320	□ 184	1126	327
	4D16DC	1.5	2	图 1	117	158	□ 167	1028	320	□ 167	1098	326
		3.0	4		125	172	□ 184	1027	329	□ 184	1105	337
		3.7	5		153	188	□ 222	1050	338	□ 222	1141	349

机座号	CF	DC	GL	GH
4D16DA	515	300	261	505
4D16DB	529	300	261	512
4D16DC	530	300	261	514

实心轴质量增加值（kg）	
轴双侧 (T)	14

注）1. 型号▲中填写表示输出轴方向的 H、V、W 的其中之一。详细内容请参见 B5 页。
2. 型号△中填写电机的功率代号。
3. 型号◆中填写安装位置代号。详细内容请参见 B6 ～ B16 页。
4. 实心轴轴径尺寸公差符合日本标准 JIS B 0401-1998“h6”。
5. 实心轴键及键槽尺寸符合日本标准 JIS B 1301-1996（ISO）「键及键槽 平行键（夹入型）」。
6. 实心轴轴端部的详细尺寸请参见技术资料 F22 页。
7. 表中的质量为轴单侧（L、R）时的值。轴双侧（T）时，应加上实心轴质量增加值。
8. 本尺寸图的尺寸及质量如有变更，恕不预告。

尺寸图

■实心轴・底脚安装 /Bevel ＋ CYCLO 2 级型 /D 规格

GB3(IE3) 效率三相　L▲HM△-4D17DA～4D17DCL/R/T-EP◆(-B)-减速比

安装位置代号 K1

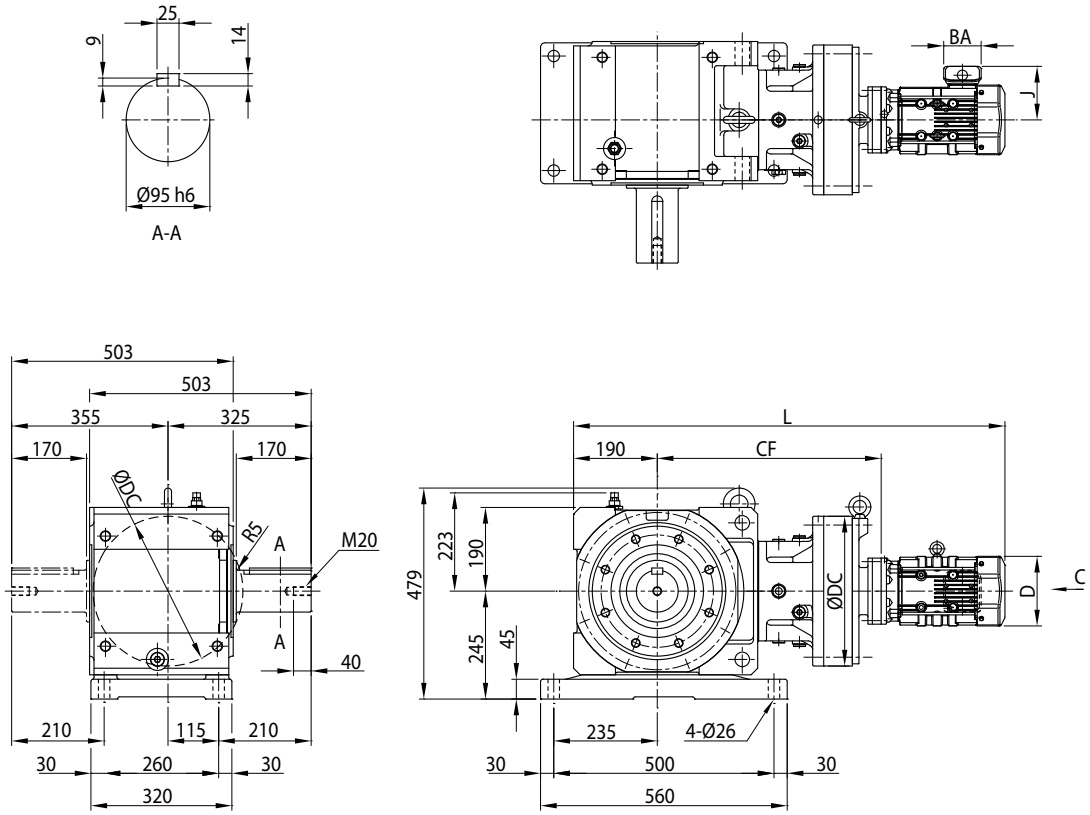

安装位置代号 V2

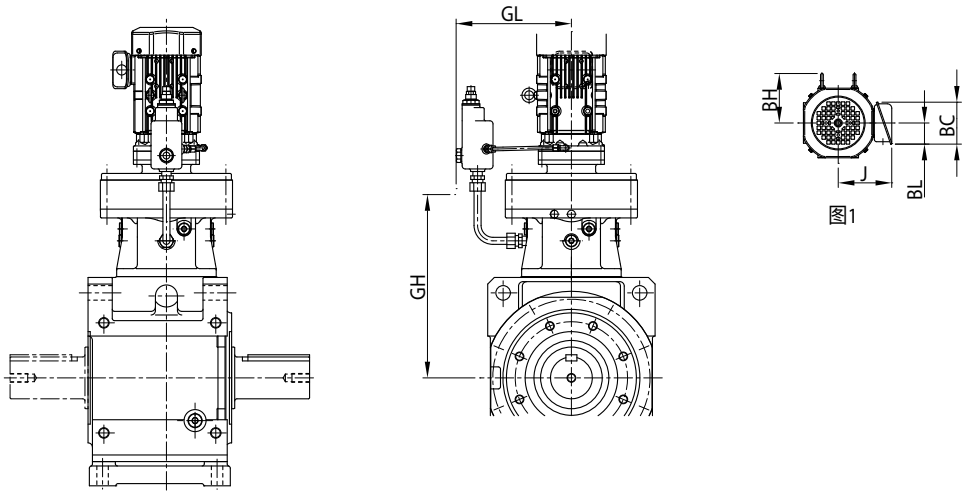

注) 安装位置代号 K1、V2 以外的尺寸请咨询本公司。

尺寸图

电机种类	机座号	功率 kW ×4P	功率代号	C ～	BH	J	无制动器			带制动器		
							D	L	质量 (kg)	D	L	质量 (kg)
普通三相	4D17DA	0.1	01	图 1	-	114	∅ 124	850	293	∅ 124	868	295
GB3(IE3) 效率三相	4D17DA	0.2	02	图 1	-	114	∅ 124	895	295	∅ 124	927	297
		0.25	03		-	114	∅ 124	895	295	∅ 124	927	297
		0.4	05		112	143	∅ 160	935	299	∅ 160	978	301
		0.55	08		112	153	□ 158	979	323	□ 158	1043	328
		0.75	1		112	153	□ 158	979	323	□ 158	1043	328
		1.1	1H		117	158	□ 167	1006	327	□ 167	1076	332
		1.5	2		117	158	□ 167	1006	328	□ 167	1076	333
	4D17DB	0.75	1	图 1	112	153	□ 158	993	325	□ 158	1057	329
		1.1	1H		117	158	□ 167	1020	329	□ 167	1090	334
		1.5	2		117	158	□ 167	1020	330	□ 167	1090	335
		2.2	3		125	172	□ 184	1041	337	□ 184	1119	344
	4D17DC	2.2	3	图 1	125	172	□ 184	1010	342	□ 184	1088	350
		3.0	4		125	172	□ 184	1024	345	□ 184	1102	353
		3.7	5		153	188	□ 222	1047	354	□ 222	1137	365

机座号	CF	DC	GL	GH
4D17DA	508	340	289	496
4D17DB	522	340	289	503
4D17DC	527	340	289	508

实心轴质量增加值（kg）	
轴双侧 (T)	14

注）1. 型号▲中填写表示输出轴方向的 H、V、W 的其中之一。详细内容请参见 B5 页。
2. 型号△中填写电机的功率代号。
3. 型号◆中填写安装位置代号。详细内容请参见 B6 ～ B16 页。
4. 实心轴轴径尺寸公差符合日本标准 JIS B 0401-1998“h6”。
5. 实心轴键及键槽尺寸符合日本标准 JIS B 1301-1996（ISO）「键及键槽 平行键（夹入型）」。
6. 实心轴轴端部的详细尺寸请参见技术资料 F22 页。
7. 表中的质量为轴单侧（L、R）时的值。轴双侧（T）时，应加上实心轴质量增加值。
8. 本尺寸图的尺寸及质量如有变更，恕不预告。

尺寸图

选型
选型表
尺寸图
技术资料
选配件
齿轮电机
减速机
轴上安装
箱体安装
法兰安装
底脚安装
Bevel＋CY1 级
减速比 11～305
Bevel＋CY2 级
减速比 364～10658

■实心轴・底脚安装 /Bevel ＋ CYCLO 2 级型 /D 规格

GB3(IE3) 效率三相　L▲HM△-4D18DA～4D18DBL/R/T-EP◆(-B)-减速比

安装位置代号 K1

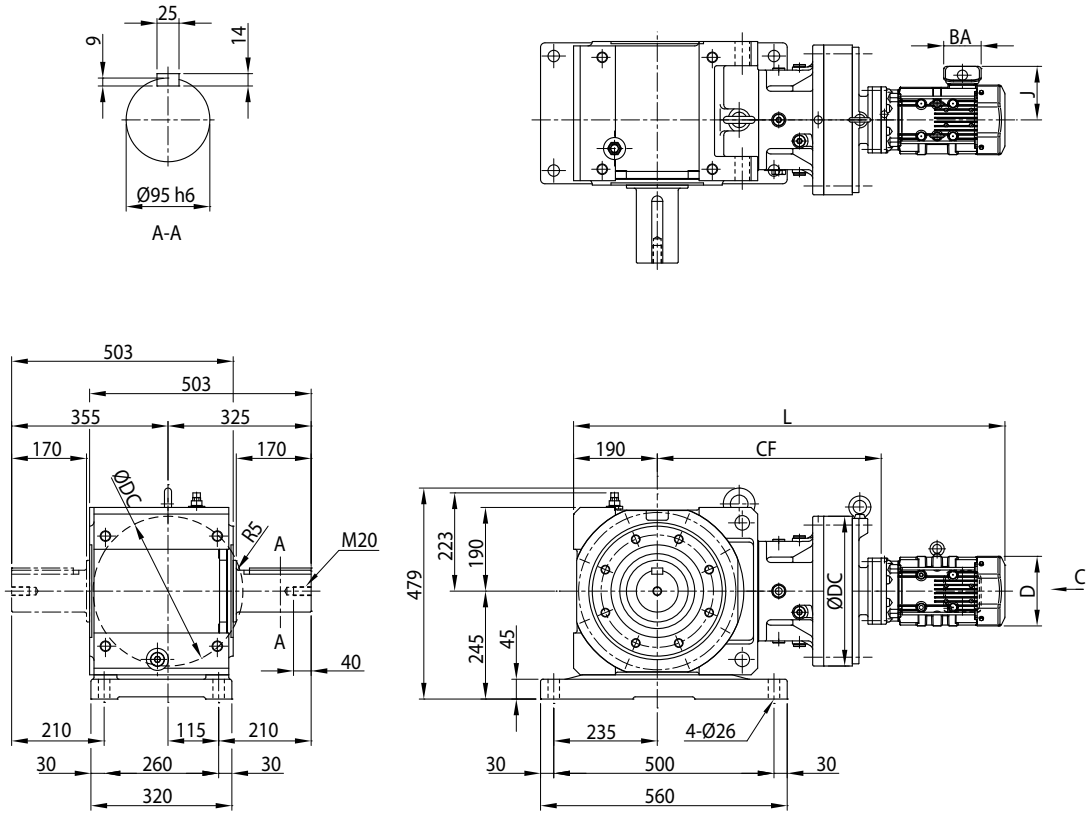

安装位置代号 V2

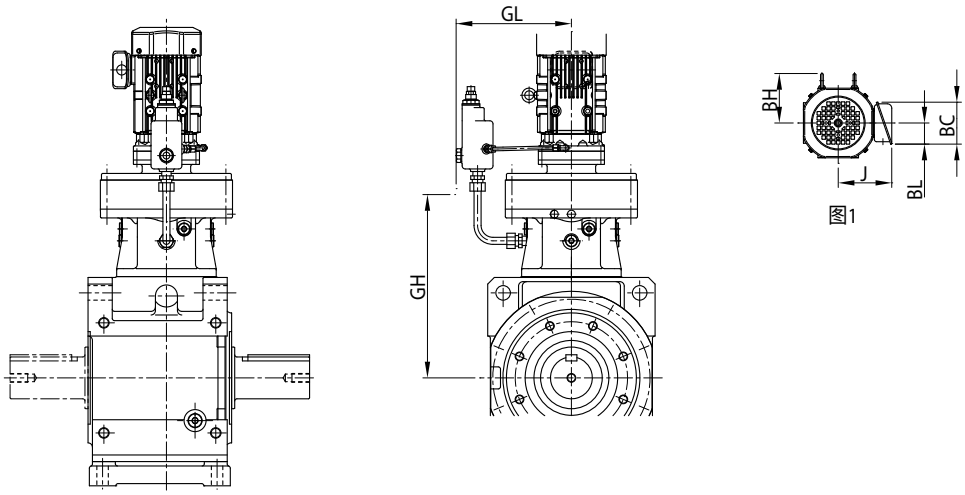

注) 安装位置代号 K1、V2 以外的尺寸请咨询本公司。

尺寸图

电机种类	机座号	功率 kW ×4P	功率代号	C～	BH	J	无制动器			带制动器		
							D	L	质量 (kg)	D	L	质量 (kg)
GB3(IE3) 效率三相	4D18DA	0.2	02	图 1	-	114	∅ 124	917	339	∅ 124	927	341
		0.25	03		-	114	∅ 124	917	339	∅ 124	927	341
		0.4	05		112	143	∅ 160	958	343	∅ 160	1001	346
		0.55	08		112	153	□ 158	1002	353	□ 158	1065	357
		0.75	1		112	153	□ 158	1002	353	□ 158	1065	357
		1.1	1H		117	158	□ 167	1029	357	□ 167	1098	362
		1.5	2		117	158	□ 167	1029	358	□ 167	1098	363
		2.2	3		125	172	□ 184	1050	365	□ 184	1128	372
	4D18DB	0.75	1	图 1	112	153	□ 158	1024	368	□ 158	1088	372
		1.1	1H		117	158	□ 167	1051	371	□ 167	1121	376
		1.5	2		117	158	□ 167	1051	372	□ 167	1121	377
		2.2	3		125	172	□ 184	1036	377	□ 184	1114	385
		3.0	4		125	172	□ 184	1050	380	□ 184	1128	388
		3.7	5		153	188	□ 222	1068	388	□ 222	1159	399

机座号	CF	DC	GL	GH
4D18DA	531	370	314	511
4D18DB	553	370	314	527

实心轴质量增加值（kg）	
轴双侧 (T)	14

注）1. 型号▲中填写表示输出轴方向的 H、V、W 的其中之一。详细内容请参见 B5 页。
2. 型号△中填写电机的功率代号。
3. 型号◆中填写安装位置代号。详细内容请参见 B6 ～ B16 页。
4. 实心轴轴径尺寸公差符合日本标准 JIS B 0401-1998 “h6”。
5. 实心轴键及键槽尺寸符合日本标准 JIS B 1301-1996（ISO）「键及键槽 平行键（夹入型）」。
6. 实心轴轴端部的详细尺寸请参见技术资料 F22 页。
7. 表中的质量为轴单侧（L、R）时的值。轴双侧（T）时，应加上实心轴质量增加值。
8. 本尺寸图的尺寸及质量如有变更，恕不预告。

尺寸图

■实心轴・底脚安装 /Bevel ＋ CYCLO 2 级型 /E 规格

GB3(IE3) 效率三相　L▲HM△-4E17DA～4E17DCL/R/T-EP◆(-B)-减速比

安装位置代号 K1

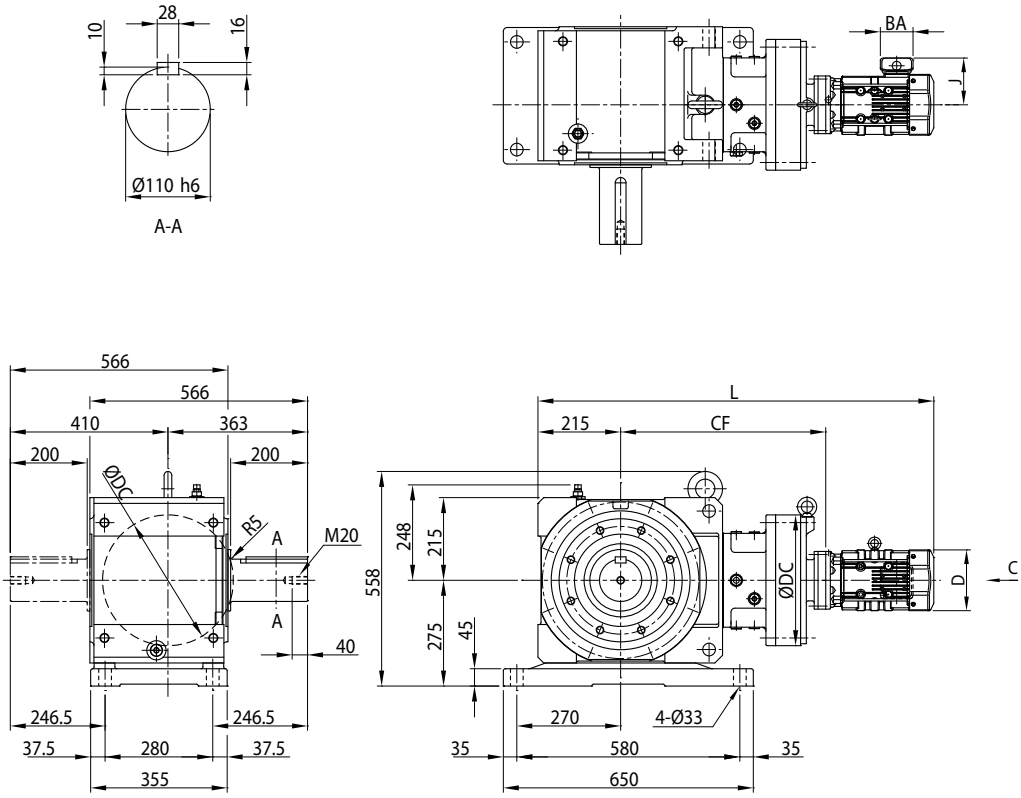

安装位置代号 V2

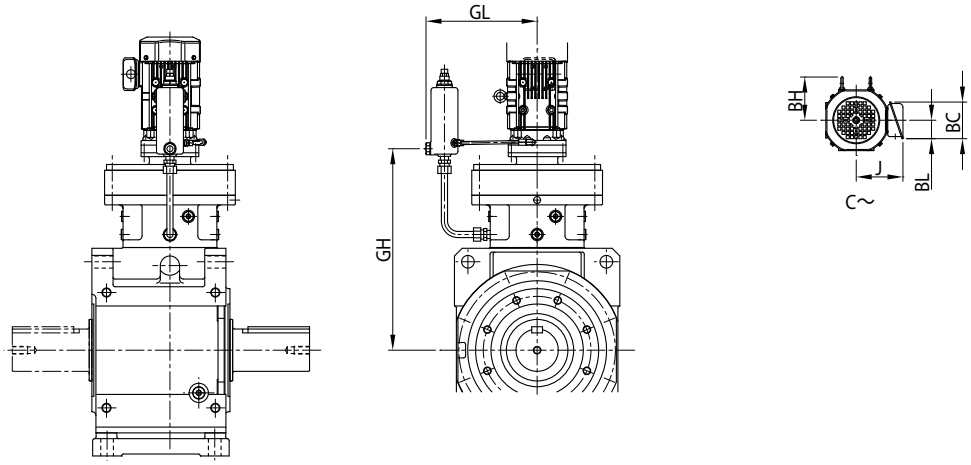

注) 安装位置代号 K1、V2 以外的尺寸请咨询本公司。

尺寸图

电机种类	机座号	功率 kW ×4P	功率代号	C～	BH	J	无制动器			带制动器		
							D	L	质量 (kg)	D	L	质量 (kg)
普通三相	4E17DA	0.1	01	图 1	-	114	∅ 124	900	382	∅ 124	918	384
GB3(IE3) 效率三相	4E17DA	0.2	02	图 1	-	114	∅ 124	944	384	∅ 124	976	386
		0.25	03		-	114	∅ 124	944	384	∅ 124	976	386
		0.4	05		112	143	∅ 160	985	387	∅ 160	1028	390
		0.55	08		112	153	□ 158	1029	415	□ 158	1093	420
		0.75	1		112	153	□ 158	1029	415	□ 158	1093	420
		1.1	1H		117	158	□ 167	1056	419	□ 167	1126	425
		1.5	2		117	158	□ 167	1056	420	□ 167	1126	426
	4E17DB	0.75	1	图 1	112	153	□ 158	1043	417	□ 158	1107	421
		1.1	1H		117	158	□ 167	1070	421	□ 167	1140	426
		1.5	2		117	158	□ 167	1070	422	□ 167	1140	427
		2.2	3		125	172	□ 184	1091	429	□ 184	1169	436
	4E17DC	1.5	2	图 1	117	158	□ 167	1075	428	□ 167	1144	434
		2.2	3		125	172	□ 184	1060	434	□ 184	1138	442
		3.0	4		125	172	□ 184	1074	437	□ 184	1152	445
		3.7	5		153	188	□ 222	1097	446	□ 222	1187	457
		5.5	8		153	188	□ 222	1140	461	□ 222	1230	472

机座号	CF	DC	GL	GH
4E17DA	533	340	289	521
4E17DB	547	340	289	528
4E17DC	552	340	289	533

实心轴质量增加值（kg）	
轴双侧 (T)	23

注）1. 型号▲中填写表示输出轴方向的 H、V、W 的其中之一。详细内容请参见 B5 页。
2. 型号△中填写电机的功率代号。
3. 型号◆中填写安装位置代号。详细内容请参见 B6 ～ B16 页。
4. 实心轴轴径尺寸公差符合日本标准 JIS B 0401-1998“h6”。
5. 实心轴键及键槽尺寸符合日本标准 JIS B 1301-1996（ISO）「键及键槽 平行键（夹入型）」。
6. 实心轴轴端部的详细尺寸请参见技术资料 F22 页。
7. 表中的质量为轴单侧（L、R）时的值。轴双侧（T）时，应加上实心轴质量增加值。
8. 本尺寸图的尺寸及质量如有变更，恕不预告。

尺寸图

■实心轴・底脚安装 /Bevel ＋ CYCLO 2 级型 /E 规格

GB3(IE3) 效率三相　L▲HM△-4E18DA～4E18DBL/R/T-EP◆(-B)-减速比

安装位置代号 K1

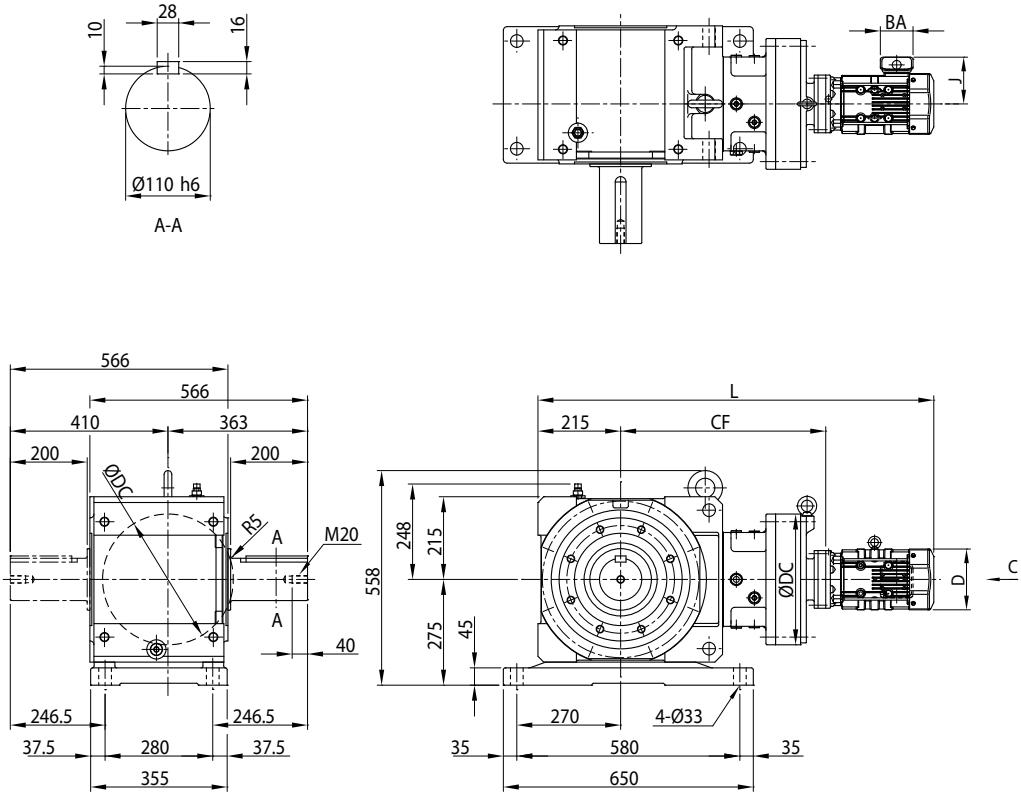

安装位置代号 V2

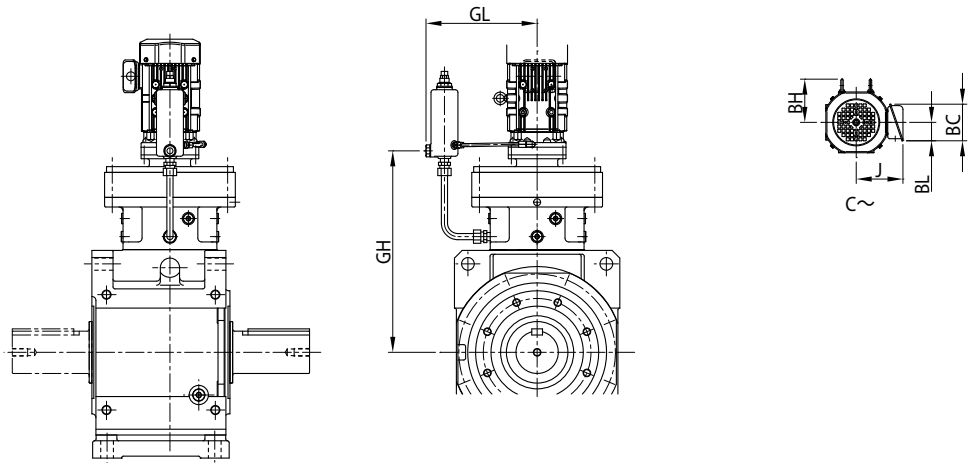

注) 安装位置代号 K1、V2 以外的尺寸请咨询本公司。

尺寸图

电机种类	机座号	功率 kW ×4P	功率代号	BH	J	无制动器			带制动器		
						D	L	质量 (kg)	D	L	质量 (kg)
GB3(IE3) 效率三相	4E18DA	0.2	02	-	114	∅ 124	1032	429	∅ 124	1064	431
		0.25	03	-	114	∅ 124	1032	429	∅ 124	1064	431
		0.4	05	112	143	∅ 160	1073	433	∅ 160	1116	436
		0.55	08	112	153	□ 158	1052	444	□ 158	1115	448
		0.75	1	112	153	□ 158	1052	444	□ 158	1115	448
		1.1	1H	117	158	□ 167	1079	448	□ 167	1148	453
		1.5	2	117	158	□ 167	1079	449	□ 167	1148	454
		2.2	3	125	172	□ 184	1100	456	□ 184	1178	464
		3.0	4	125	172	□ 184	1114	459	□ 184	1192	467
	4E18DB	1.1	1H	117	158	□ 167	1101	421	□ 167	1171	426
		1.5	2	117	158	□ 167	1101	422	□ 167	1171	427
		2.2	3	125	172	□ 184	1086	427	□ 184	1164	434
		3.0	4	125	172	□ 184	1100	430	□ 184	1178	437
		3.7	5	153	188	□ 222	1118	438	□ 222	1209	448
		5.5	8	153	188	□ 222	1161	454	□ 222	1252	464

机座号	CF	DC	GL	GH
4E18DA	556	370	314	536
4E18DB	578	370	314	522

实心轴质量增加值（kg）	
轴双侧 (T)	23

注）1. 型号▲中填写表示输出轴方向的 H、V、W 的其中之一。详细内容请参见 B5 页。
2. 型号△中填写电机的功率代号。
3. 型号◆中填写安装位置代号。详细内容请参见 B6 ～ B16 页。
4. 实心轴轴径尺寸公差符合日本标准 JIS B 0401-1998 “h6”。
5. 实心轴键及键槽尺寸符合日本标准 JIS B 1301-1996（ISO）「键及键槽 平行键（夹入型）」。
6. 实心轴轴端部的详细尺寸请参见技术资料 F22 页。
7. 表中的质量为轴单侧（L、R）时的值。轴双侧（T）时，应加上实心轴质量增加值。
8. 本尺寸图的尺寸及质量如有变更，恕不预告。

尺寸图

■实心轴・底脚安装 /Bevel ＋ CYCLO 2 级型 /F 规格

GB3(IE3) 效率三相　L▲HM△-4F18DA～4F18DBL/R/T-EP◆(-B)-减速比

安装位置代号 K1

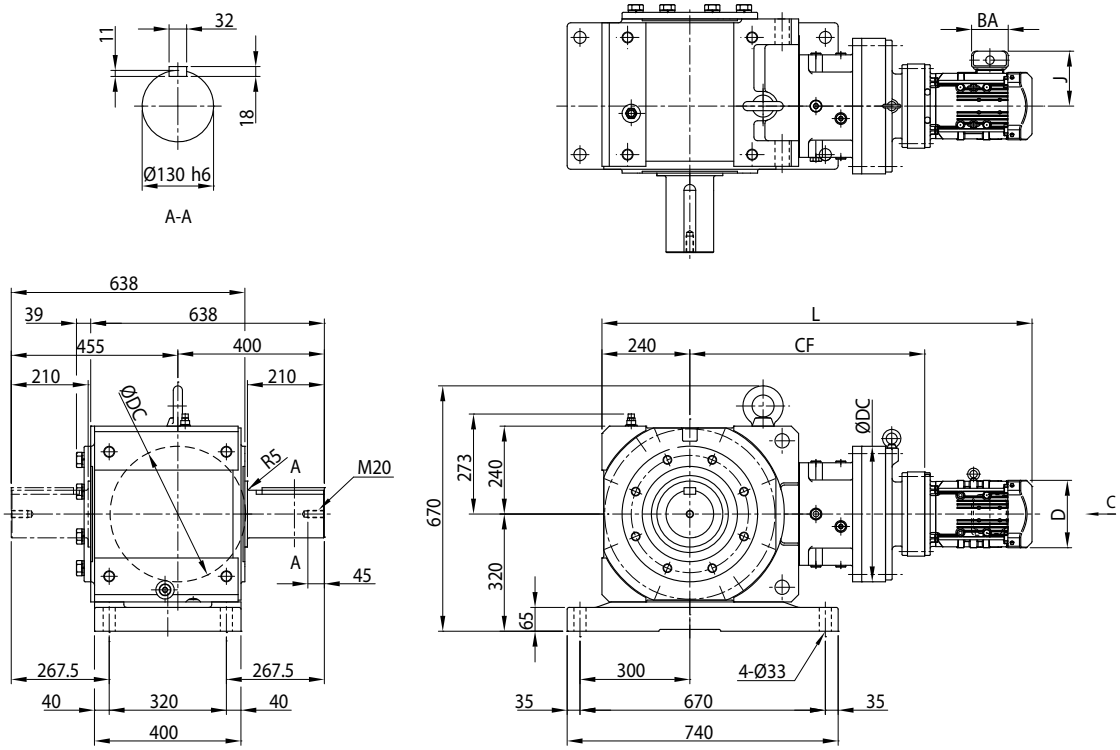

安装位置代号 V2

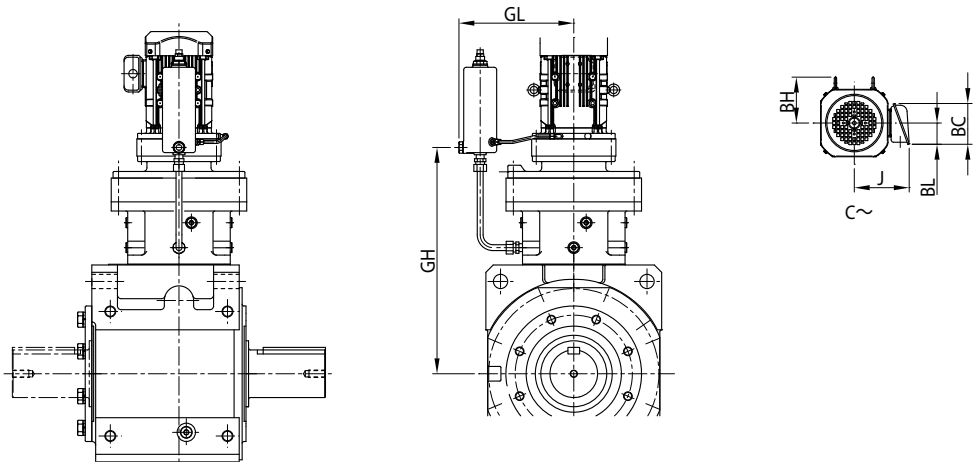

注) 安装位置代号 K1、V2 以外的尺寸请咨询本公司。

尺寸图

电机种类	机座号	功率 kW ×4P	功率代号	C～	BH	J	无制动器			带制动器		
							D	L	质量 (kg)	D	L	质量 (kg)
GB3(IE3) 效率三相	4F18DA	0.2	02	图 1	-	114	∅ 124	1120	652	∅ 124	1152	654
		0.25	03		-	114	∅ 124	1120	652	∅ 124	1152	654
		0.4	05		112	143	∅ 160	1161	656	∅ 160	1204	659
		0.55	08		112	149	□ 158	1140	669	□ 158	1203	674
		0.75	1		112	153	□ 158	1140	669	□ 158	1203	673
		1.1	1H		117	158	□ 167	1167	673	□ 167	1236	678
		1.5	2		117	158	□ 167	1167	674	□ 167	1236	679
		2.2	3		125	172	□ 184	1188	681	□ 184	1266	688
		3.0	4		125	172	□ 184	1202	684	□ 184	1280	691
	4F18DB	1.1	1H	图 1	117	158	□ 167	1189	687	□ 167	1259	692
		1.5	2		117	158	□ 167	1189	688	□ 167	1259	693
		2.2	3		125	172	□ 184	1174	693	□ 184	1252	700
		3.0	4		125	172	□ 184	1188	696	□ 184	1266	703
		3.7	5		153	188	□ 222	1206	704	□ 222	1297	715
		5.5	8		153	188	□ 222	1249	720	□ 222	1340	731
		7.5	10		174	230	□ 260	1287	732	□ 260	1392	752

机座号	CF	DC	GL	GH
4F18DA	619	370	314	599
4F18DB	641	370	314	615

实心轴质量增加值（kg）	
轴双侧 (T)	50

注）1. 型号▲中填写表示输出轴方向的 H、V、W 的其中之一。详细内容请参见 B5 页。
2. 型号△中填写电机的功率代号。
3. 型号◆中填写安装位置代号。详细内容请参见 B6 ～ B16 页。
4. 实心轴轴径尺寸公差符合日本标准 JIS B 0401-1998 “h6”。
5. 实心轴键及键槽尺寸符合日本标准 JIS B 1301-1996（ISO）「键及键槽 平行键（夹入型）」。
6. 实心轴轴端部的详细尺寸请参见技术资料 F22 页。
7. 实心轴型（轴单侧）的轴伸出相反侧安装有端盖。详细内容请参见技术资料 F27 页。
8. 表中的质量为轴单侧（L、R）时的值。轴双侧（T）时，应加上实心轴质量增加值。
9. 本尺寸图的尺寸及质量如有变更，恕不预告。

尺寸图

■实心轴・底脚安装 /Bevel ＋ CYCLO 2 级型 /F 规格

GB3(IE3) 效率三相　L▲HM△-4F19DA～4F19DBL/R/T-EP◆(-B)-减速比

安装位置代号 K1

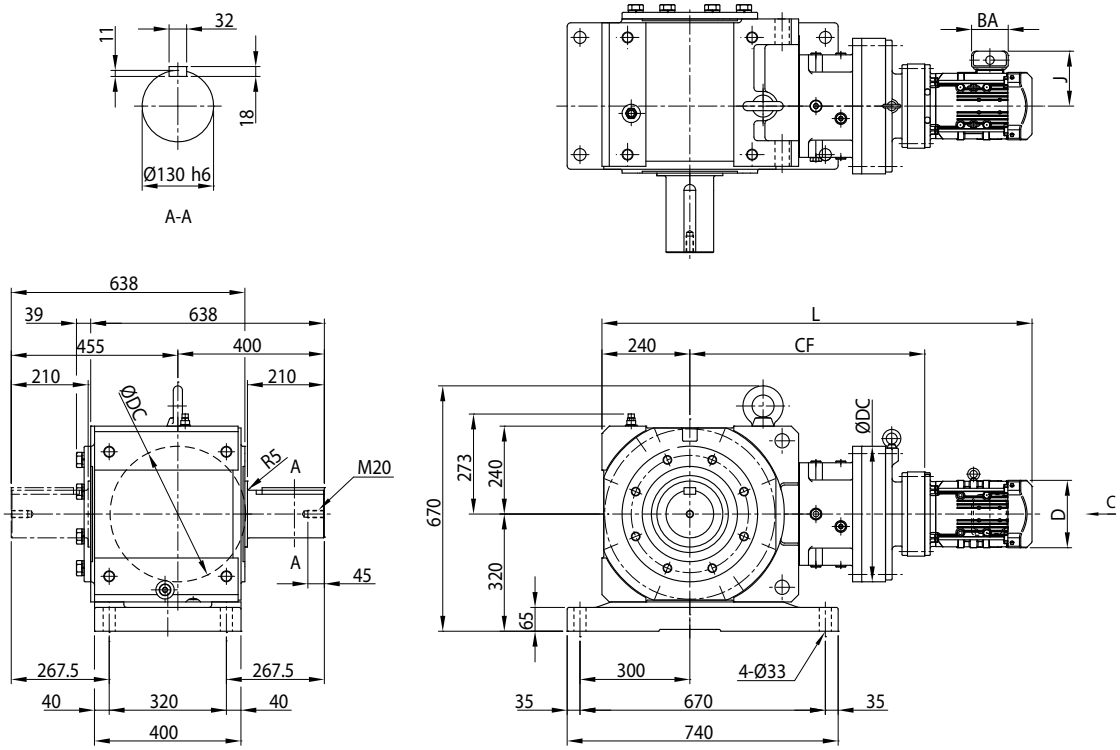

安装位置代号 V2

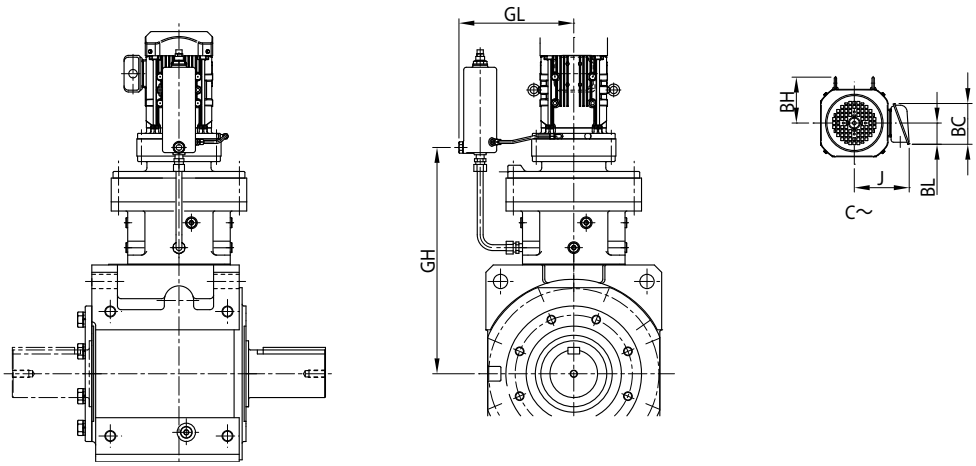

注) 安装位置代号 K1、V2 以外的尺寸请咨询本公司。

尺寸图

电机种类	机座号	功率 kW ×4P	功率代号	BH	J	无制动器			带制动器		
						D	L	质量 (kg)	D	L	质量 (kg)
GB3(IE3) 效率三相	4F19DA	0.2	02	-	114	∅ 124	1159	861	∅ 124	1191	863
		0.25	03	-	114	∅ 124	1159	861	∅ 124	1191	863
		0.4	05	112	143	∅ 160	1195	864	∅ 160	1238	867
		0.55	08	112	153	□ 158	1164	716	□ 158	1228	720
		0.75	1	112	153	□ 158	1164	715	□ 158	1228	720
		1.1	1H	117	158	□ 167	1191	718	□ 167	1261	723
		1.5	2	117	158	□ 167	1191	719	□ 167	1261	724
		2.2	3	125	172	□ 184	1176	725	□ 184	1254	733
		3.0	4	125	172	□ 184	1190	728	□ 184	1268	736
		3.7	5	153	188	□ 222	1213	737	□ 222	1304	748
		5.5	8	153	188	□ 222	1256	752	□ 222	1347	763
		7.5	10	174	230	□ 260	1300	765	□ 260	1405	785
	4F19DB	2.2	3	125	172	□ 184	1192	730	□ 184	1270	738
		3.0	4	125	172	□ 184	1206	733	□ 184	1284	741
		3.7	5	153	188	□ 222	1224	741	□ 222	1315	752
		5.5	8	153	188	□ 222	1267	757	□ 222	1358	768
		7.5	10	174	230	□ 260	1305	769	□ 260	1410	789

机座号	CF	DC	GL	GH
4F19DA	643	430	355	624
4F19DB	659	430	355	633

实心轴质量增加值（kg）	
轴双侧 (T)	50

注）1. 型号▲中填写表示输出轴方向的 H、V、W 的其中之一。详细内容请参见 B5 页。
2. 型号△中填写电机的功率代号。
3. 型号◆中填写安装位置代号。详细内容请参见 B6 ～ B16 页。
4. 实心轴轴径尺寸公差符合日本标准 JIS B 0401-1998 “h6”。
5. 实心轴键及键槽尺寸符合日本标准 JIS B 1301-1996（ISO）「键及键槽 平行键（夹入型）」。
6. 实心轴轴端部的详细尺寸请参见技术资料 F22 页。
7. 实心轴型（轴单侧）的轴伸出相反侧安装有端盖。详细内容请参见技术资料 F27 页。
8. 表中的质量为轴单侧（L、R）时的值。轴双侧（T）时，应加上实心轴质量增加值。
9. 本尺寸图的尺寸及质量如有变更，恕不预告。

M E M O

选型
选型表
尺寸图
技术资料
选配件
齿轮电机
减速机
轴上安装
箱体安装
法兰安装
底脚安装
Bevel＋CY1 级
减速比 11～305
Bevel＋CY2 级
减速比 364～10658

Bevel、BUDDYBOX®
4 系列

D

减速机

	页码
1. 选型	D3
2. 选型表	D15

M E M O

选型
选型表
尺寸图
技术资料
选配件
齿轮电机
减速机
标准规格
型号
生产范围
选型步骤
Bevel＋CY1 级
减速比 11～305
Bevel＋CY2 级
减速比 364～10658

D 减速机

1. 选型

	页码
减速机标准规格	D4
型号	D6
型号例和产品例	D7
减速机生产范围	D8
选型步骤	D10
选型例	D12
负载系数	D13
选型表说明	D14

减速机（双轴型）标准规格

各系列标准规格

项目		规格
润滑方式		输出齿轮部：油浴式润滑，输入齿轮（CYCLO 减速机）部：油浴式或脂润滑
减速方式		输出部：伞齿轮 输入部：具有次摆线类曲线齿形的内接式行星齿轮机构
输出旋转方向		请参见 B8 ～ B16 页。
环境条件	设置场所	室内（尘埃少、淋不到水的场所）振动 1G 以下。
	环境温度	-10°C～ 40°C
	环境湿度	85%以下
	海拔高度	海拔 1000m 以下
	安装环境	无腐蚀性气体、爆炸性气体、蒸汽等。
		无灰尘、通风良好的场所。
安装方法 注		输出轴方向水平、输出轴方向垂直 轴上安装、法兰安装、箱体安装、底脚安装 （请务必在订购时指定。详细内容请参见 D6 页。）
与应用机械的连接方式		通过空心轴与机械轴直接连接、联轴器直接连接、齿轮、链轮以及带轮 / 皮带驱动等
涂装		涂装材料：酞酸类
		涂装颜色：近似于孟塞尔 6.5PB 3.6/8.2（多瑙蓝）

注）安装场所有角（倾斜角 1° 以上）时请咨询本公司。

MEMO

选型
选型表
尺寸图
技术资料
选配件
齿轮电机
减速机
标准规格
型号
生产范围
选型步骤
Bevel＋CY1 级
减速比 11～305
Bevel＋CY2 级
减速比 364～10658

型 号

选型
选型表
尺寸图
技术资料
选配件
齿轮电机
减速机
标准规格
型号
生产范围
选型步骤
Bevel＋CY1 级 减速比 11～305
Bevel＋CY2 级 减速比 364～10658

L	H	Y			–	4A105		–		–		Y1	–	46
①	②	③	④	⑤		⑥	⑦		⑧		⑨	⑩		⑪

① 机型代号	Bevel BUDDYBOX® 减速机 ： L

② 输出轴方向	输出轴方向水平	H	输出轴方向 垂直（空心轴）／垂直向下（实心轴）	V	输出轴方向垂直向上（实心轴）	W
	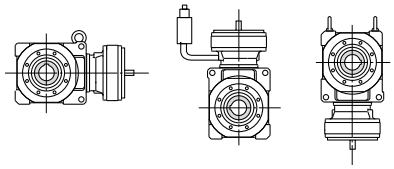		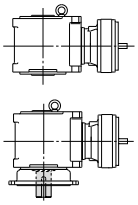		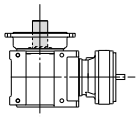	

③ 安装方法	空心轴・轴上安装型	空心轴・法兰安装型	Y	实心轴・箱体安装型	U	实心轴・法兰安装型	F	实心轴・底脚安装型	H
	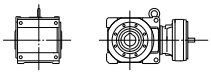	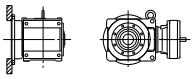		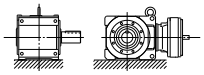		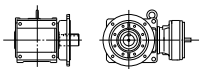		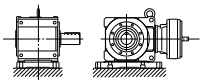	

④ 驱动机连接方法	双轴型（减速机）	空白	带连接台	J	空心输入轴	X
	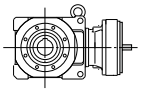		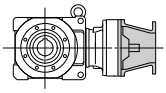		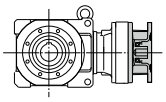	

⑤ 特殊规格	标准规格	空白
	特殊规格	S

⑥ 机座号	请参见 D15 页以后的选型表。

⑦ 输出轴伸出	无（实心轴）	空白	单侧 注）1	L	单侧 注）1	R	两侧	T
	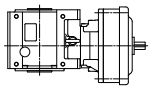		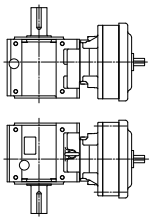		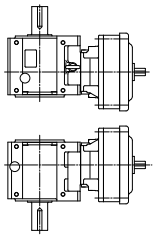		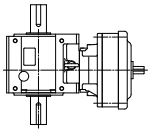	

⑧ 轴类别	公制（标准）	空白
	锥形夹紧公制	M

⑨ 辅助型号	标准规格	空白
	带力矩限制器	TL

⑩ 安装位置代号	请参见 B6 ～ B16 页。

⑪ 减速比	公称减速比（实际减速比请参见 D8、D9 页。）

注）1. Bevel BUDDYBOX 的输入轴中心与齿轮箱中心不在同一条直线上。
从距输入轴中心线较近的齿轮箱表面的轴伸出为 L，而从距输入轴中心线较远的齿轮箱表面的轴伸出为 R。
2. 带伺服电机用法兰时，辅助代号中包括各种电机法兰代号。

型号例和产品例

型号例（减速机）

例1）

LHY-4A120-Y1-39

L	: 机型	- Bevel BUDDYBOX®
H	: 输出轴方向	- 输出轴水平
Y	: 安装方法	- 空心轴·轴上安装
4A120	: 机座号	- 4A120
Y1	: 安装位置	- Y1
39	: 减速比	- 39

例2）

LHF-4C140L-F1-67

L	: 机型	- Bevel BUDDYBOX®
H	: 输出轴方向	- 输出轴水平
F	: 安装方法	- 实心轴·法兰安装型
4C140	: 机座号	- 4C140L
L	: 输出轴伸出	- 单侧（请参见D6页）
F1	: 安装位置	- F1
67	: 减速比	- 67

产品和型号代号例（减速机）

Bevel BUDDYBOX® 除标准机型外还备有大量应用产品，按型号代号分类如下。（下图为一例）关于应用产品的详细内容，请咨询本公司。

Bevel BUDDYBOX®减速机

LHY

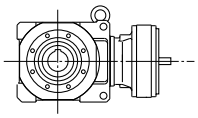

LHF

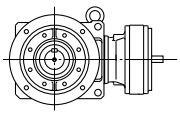

LHH

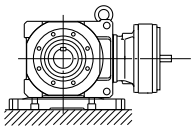

LHYJ

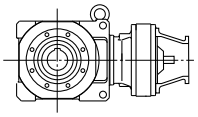

带连接台

LHFJ

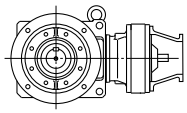

带连接台

LHHJ

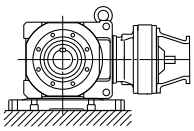

带连接台

Bevel BUDDYBOX®应用产品

LHYX

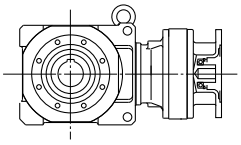

高速轴空心轴

LHFX

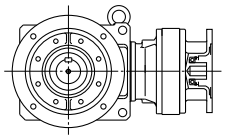

高速轴空心轴

LHHX

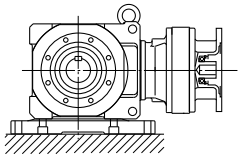

高速轴空心轴

减速机生产范围

■Bevel BUDDYBOX® 机座号

表 D1　机座号一览表

Bevel 1 级＋ CYCLO 1 级或行星齿轮 1 级型						Bevel 1 级＋ CYCLO 2 级型					
4A100	4B120	4C140	4D160	4E170	4F180	4A10DA	4B12DA	4C14DA	4D16DA	4E17DA	4F18DA
4A105	4B125	4C145	4D165	4E175	4F185	4A12DA	4B12DB	4C14DB	4D16DB	4E17DB	4F18DB
4A110	4B140	4C160	4D170	4E180	4F190	4A12DB	4B14DA	4C14DC	4D17DA	4E17DC	4F19DA
4A115	4B145	4C165	4D175	4E185	4F195		4B14DB	4C16DA	4D17DB	4E18DA	4F19DB
4A120	4B160	4C170	4D180	4E190				4C16DB	4D17DC	4E18DB	
4A125	4B165	4C175	4D185	4E195					4D18DA	4E19DA	
4A140									4D18DB	4E19DB	
4A145											

■减速比

① Bevel 1 级＋行星齿轮 1 级　（减速比：11 ～ 18）

公称减速比	机座号	4A10 □	4A12 □	4A14 □ 4B14 □	4B16 □ 4C16 □	4C17 □ 4D17 □	4D18 □ 4E18 □	4E19 □ 4F19 □
11	实际减速比	10.50	10.50	10.89	10.85	10.86	10.50	10.82
	输出级（Bevel）	3.5	3.5	3.5	3.5	3.5	3.5	3.5
	输入级（行星齿轮）	3.000	3.000	3.110	3.100	3.103	3.000	3.091
13	实际减速比	12.99	12.80	12.95	12.80	13.09	13.09	13.01
	输出级（Bevel）	3.2	3.2	3.2	3.2	3.2	3.2	3.2
	输入级（行星齿轮）	4.059	4.000	4.047	4.000	4.091	4.091	4.067
14	实际减速比	14.21	14.00	14.16	14.00	14.32	14.32	14.23
	输出级（Bevel）	3.5	3.5	3.5	3.5	3.5	3.5	3.5
	输入级（行星齿轮）	4.059	4.000	4.047	4.000	4.091	4.091	4.067
16	实际减速比	15.36	15.65	16.00	16.26	16.17	15.63	15.47
	输出级（Bevel）	3.2	3.2	3.2	3.2	3.2	3.2	3.2
	输入级（行星齿轮）	4.800	4.890	5.000	5.080	5.053	4.886	4.833
18	实际减速比	16.80	17.12	17.50	17.78	17.68	17.10	16.92
	输出级（Bevel）	3.5	3.5	3.5	3.5	3.5	3.5	3.5
	输入级（行星齿轮）	4.800	4.890	5.000	5.080	5.053	4.886	4.833

② Bevel 1 级＋CYCLO 减速机 1 级　（减速比：21 ～ 305）

公称减速比	21	22	25	28	35	39	46
实际减速比	21.0	22.4	24.5	28.0	35.2	38.5	45.5
输出级（Bevel）	3.5	3.2	3.5	3.5	3.2	3.5	3.5
输入级（CYCLO）	6	7	7	8	11	11	13

公称减速比	53	60	67	74	80	88	102
实际减速比	52.5	59.5	67.2	73.5	80.0	87.5	101.5
输出级（Bevel）	3.5	3.5	3.2	3.5	3.2	3.5	3.5
输入级（CYCLO）	15	17	21	21	25	25	29

公称减速比	112	123	151	179	207	249	305
实际减速比	112.0	122.5	150.5	178.5	206.5	248.5	304.5
输出级（Bevel）	3.2	3.5	3.5	3.5	3.5	3.5	3.5
输入级（CYCLO）	35	35	43	51	59	71	87

③ Bevel 1 级＋CYCLO 减速机 2 级　（减速比：364 ～ 10658）

公称减速比	364	424	501	578	683	809	956	1117	1320	1656	1957
实际减速比	364.0	423.5	500.5	577.5	682.5	808.5	955.5	1116.5	1319.5	1655.5	1956.5
输出级	3.5	3.5	3.5	3.5	3.5	3.5	3.5	3.5	3.5	3.5	3.5
输入级（CYCLO） （中间部 × 输入部）	104 (13×8)	121 (11×11)	143 (13×11)	165 (15×11)	195 (15×13)	231 (21×11)	273 (21×13)	319 (29×11)	377 (29×13)	473 (43×11)	559 (43×13)

公称减速比	2272	2559	2944	3511	4365	5177	6472	7228	8880	10658
实际减速比	2271.5	2558.5	2943.5	3510.5	4364.5	5176.5	6471.5	7227.5	8879.5	10657.5
输出级	3.5	3.5	3.5	3.5	3.5	3.5	3.5	3.5	3.5	3.5
输入级（CYCLO） （中间部 × 输入部）	649 (59×11)	731 (43×17)	841 (29×29)	1003 (59×17)	1247 (43×29)	1479 (87×17)	1849 (43×43)	2065 (59×35)	2537 (59×43)	3045 (87×35)

④其他可生产的减速比　Bevel 1 级＋CYCLO 减速机 1 级

公称减速比	19	26	42	48	54	93	138	163	189	227	278
实际减速比	19.2	25.6	41.6	48.0	54.4	92.8	137.6	163.2	188.8	227.2	278.4
输出级（Bevel）	3.2	3.2	3.2	3.2	3.2	3.2	3.2	3.2	3.2	3.2	3.2
输入级（CYCLO）	6	8	13	15	17	29	43	51	59	71	87

注）1. 可生产的机型、机座号可能有限制。
　　2. 扭矩、径向负载等的额定值和许用值等，请咨询本公司。

减速机生产范围

⑤其他可生产的减速比　Bevel 1 级 + CYCLO 减速机 2 级

公称减速比	387	403	420	435	441	458	476	525	528	538	541	557	588	598
实际减速比	387.2	403.2	420.0	435.2	441.0	457.6	476.0	525.0	528.0	537.6	540.8	556.8	588.0	598.4
输出级（Bevel）	3.2	3.2	3.5	3.2	3.5	3.2	3.5	3.5	3.2	3.2	3.2	3.2	3.5	3.2
输入级（CYCLO）	121	126	120	136	126	143	136	150	165	168	169	174	168	187
中间部 × 输入部	(11×11)	(21×6)	(15×8)	(17×8)	(21×6)	(13×11)	(17×8)	(25×6)	(15×11)	(21×8)	(13×13)	(29×6)	(21×8)	(17×11)

公称减速比	609	624	640	655	672	707	720	739	774	788	812	816	826	874
实际减速比	609.0	624.0	640.0	654.5	672.0	707.2	720.0	739.2	773.5	787.5	812.0	816.0	825.6	873.6
输出级（Bevel）	3.5	3.2	3.2	3.5	3.2	3.2	3.2	3.2	3.5	3.5	3.5	3.2	3.2	3.2
输入级（CYCLO）	174	195	200	187	210	221	225	231	221	225	232	255	258	273
中间部 × 输入部	(29×6)	(15×13)	(25×8)	(17×11)	(35×6)	(17×13)	(15×15)	(21×11)	(17×13)	(15×15)	(29×8)	(17×15)	(43×6)	(21×13)

公称减速比	893	896	903	925	963	980	1008	1012	1021	1040	1071	1103	1138	1142
实际减速比	892.5	896.0	903.0	924.8	962.5	980.0	1008.0	1011.5	1020.8	1040.0	1071.0	1102.5	1137.5	1142.4
输出级（Bevel）	3.5	3.2	3.5	3.2	3.5	3.5	3.2	3.5	3.2	3.2	3.5	3.5	3.5	3.2
输入级（CYCLO）	255	280	258	289	275	280	315	289	319	325	306	315	325	357
中间部 × 输入部	(17×15)	(35×8)	(43×6)	(17×17)	(25×11)	(35×8)	(21×15)	(17×17)	(29×11)	(25×13)	(51×6)	(21×15)	(25×13)	(21×17)

公称减速比	1200	1204	1206	1232	1239	1250	1306	1313	1348	1360	1392	1411	1428	1456
实际减速比	1200.0	1204.0	1206.4	1232.0	1239.0	1249.5	1305.6	1312.5	1347.5	1360.0	1392.0	1411.2	1428.0	1456.0
输出级（Bevel）	3.2	3.5	3.2	3.2	3.5	3.5	3.2	3.5	3.5	3.2	3.2	3.2	3.5	3.2
输入级（CYCLO）	375	344	377	385	354	357	408	375	385	425	435	441	408	455
中间部 × 输入部	(25×15)	(43×8)	(29×13)	(35×11)	(59×6)	(21×17)	(51×8)	(25×15)	(35×11)	(25×17)	(29×15)	(21×21)	(51×8)	(35×13)

公称减速比	1488	1510	1514	1523	1544	1578	1593	1652	1670	1680	1726	1789	1795	1818
实际减速比	1487.5	1510.4	1513.6	1522.5	1543.5	1577.6	1592.5	1652.0	1670.4	1680.0	1725.5	1788.8	1795.2	1817.6
输出级（Bevel）	3.5	3.2	3.2	3.5	3.5	3.2	3.5	3.5	3.2	3.2	3.5	3.2	3.2	3.2
输入级（CYCLO）	425	472	473	435	441	493	455	472	522	525	493	559	561	568
中间部 × 输入部	(25×17)	(59×8)	(43×11)	(29×15)	(21×21)	(29×17)	(35×13)	(59×8)	(87×6)	(35×15)	(29×17)	(43×13)	(51×11)	(71×8)

公称减速比	1827	1838	1904	1949	1964	1988	2000	2064	2077	2083	2132	2188	2227	2258
实际减速比	1827.0	1837.5	1904.0	1948.8	1963.5	1988.0	2000.0	2064.0	2076.8	2082.5	2131.5	2187.5	2227.2	2257.5
输出级（Bevel）	3.5	3.5	3.2	3.2	3.5	3.5	3.2	3.2	3.2	3.5	3.5	3.5	3.2	3.5
输入级（CYCLO）	522	525	595	609	561	568	625	645	649	595	609	625	696	645
中间部 × 输入部	(87×6)	(35×15)	(35×17)	(29×21)	(51×11)	(71×8)	(25×25)	(43×15)	(59×11)	(35×17)	(29×21)	(25×25)	(87×8)	(43×15)

公称减速比	2320	2339	2352	2436	2448	2454	2499	2538	2573	2678	2685	2691	2734	2774
实际减速比	2320.0	2339.2	2352.0	2436.0	2448.0	2454.4	2499.2	2537.5	2572.5	2677.5	2684.5	2691.2	2733.5	2774.4
输出级（Bevel）	3.2	3.2	3.2	3.5	3.2	3.2	3.2	3.5	3.5	3.5	3.5	3.2	3.5	3.2
输入级（CYCLO）	725	731	735	696	765	767	781	725	735	765	767	841	781	867
中间部 × 输入部	(29×25)	(43×17)	(35×21)	(87×8)	(51×15)	(59×13)	(71×11)	(29×25)	(35×21)	(51×15)	(59×13)	(29×29)	(71×11)	(51×17)

公称减速比	2800	2832	2890	2954	3035	3062	3063	3098	3161	3210	3231	3248	3350	3408
实际减速比	2800.0	2832.0	2889.6	2953.6	3034.5	3062.4	3062.5	3097.5	3160.5	3209.6	3230.5	3248.0	3349.5	3408.0
输出级（Bevel）	3.2	3.2	3.2	3.2	3.5	3.2	3.5	3.5	3.5	3.2	3.5	3.2	3.5	3.2
输入级（CYCLO）	875	885	903	923	867	957	875	885	903	1003	923	1015	957	1065
中间部 × 输入部	(35×25)	(59×15)	(43×21)	(71×13)	(51×17)	(87×11)	(35×25)	(59×15)	(43×21)	(59×17)	(71×13)	(35×29)	(87×11)	(71×15)

公称减速比	3427	3440	3553	3619	3728	3749	3763	3862	3920	3965	3990	4080	4176	4225
实际减速比	3427.2	3440.0	3552.5	3619.2	3727.5	3748.5	3762.5	3862.4	3920.0	3964.8	3990.4	4080.0	4176.0	4224.5
输出级（Bevel）	3.2	3.2	3.5	3.2	3.5	3.5	3.5	3.2	3.2	3.2	3.2	3.2	3.2	3.5
输入级（CYCLO）	1071	1075	1015	1131	1065	1071	1075	1207	1225	1239	1247	1275	1305	1207
中间部 × 输入部	(51×21)	(43×25)	(35×29)	(87×13)	(71×15)	(51×21)	(43×25)	(71×17)	(35×35)	(59×21)	(43×29)	(51×25)	(87×15)	(71×17)

公称减速比	4288	4337	4463	4568	4720	4771	4816	5163	5219	5268	5475	5680	5712	5846
实际减速比	4287.5	4336.5	4462.5	4567.5	4720.0	4771.2	4816.0	5162.5	5218.5	5267.5	5475.2	5680.0	5712.0	5846.4
输出级（Bevel）	3.5	3.5	3.5	3.5	3.2	3.2	3.2	3.5	3.5	3.5	3.2	3.2	3.2	3.2
输入级（CYCLO）	1225	1239	1275	1305	1475	1491	1505	1475	1491	1505	1711	1775	1785	1827
中间部 × 输入部	(35×35)	(59×21)	(51×25)	(87×15)	(59×25)	(71×21)	(43×35)	(59×25)	(71×21)	(43×35)	(59×29)	(71×25)	(51×35)	(87×21)

公称减速比	5917	5989	6213	6248	6395	6589	6608	6960	7018	7207	7613	7676	7952	8074
实际减速比	5916.8	5988.5	6212.5	6247.5	6394.5	6588.8	6608.0	6960.0	7017.6	7206.5	7612.5	7675.5	7952.0	8073.6
输出级（Bevel）	3.2	3.5	3.5	3.5	3.5	3.2	3.2	3.2	3.2	3.5	3.5	3.5	3.2	3.2
输入级（CYCLO）	1849	1711	1775	1785	1827	2059	2065	2175	2193	2059	2175	2193	2485	2523
中间部 × 输入部	(43×43)	(59×29)	(71×25)	(51×35)	(87×21)	(71×29)	(59×35)	(87×25)	(51×43)	(71×29)	(87×25)	(51×43)	(71×35)	(87×29)

公称减速比	8118	8323	8698	8831	9104	9629	9744	9770	10532	10686	11139	11587	11971	12184
实际减速比	8118.4	8323.2	8697.5	8830.5	9103.5	9628.8	9744.0	9769.6	10531.5	10685.5	11139.2	11587.2	11971.2	12183.5
输出级（Bevel）	3.2	3.2	3.5	3.5	3.5	3.2	3.2	3.2	3.5	3.5	3.2	3.2	3.2	3.5
输入级（CYCLO）	2537	2601	2485	2523	2601	3009	3045	3053	3009	3053	3481	3621	3741	3481
中间部 × 输入部	(59×43)	(51×51)	(71×35)	(87×29)	(51×51)	(59×51)	(87×35)	(71×43)	(59×51)	(71×43)	(59×59)	(71×51)	(87×43)	(59×59)

公称减速比	12674	13094	13405	14198	14662	15530	16131	16426	17644	17966	19766	21620	24221	26492
实际减速比	12673.5	13093.5	13404.8	14198.4	14661.5	15529.5	16131.2	16425.6	17643.5	17965.5	19766.4	21619.5	24220.8	26491.5
输出级（Bevel）	3.5	3.5	3.2	3.2	3.5	3.5	3.2	3.2	3.5	3.5	3.2	3.5	3.2	3.5
输入级（CYCLO）	3621	3741	4189	4437	4189	4437	5041	5133	5041	5133	6177	6177	7569	7569
中间部 × 输入部	(71×51)	(87×43)	(71×59)	(87×51)	(71×59)	(87×51)	(71×71)	(87×59)	(71×71)	(87×59)	(87×71)	(87×71)	(87×87)	(87×87)

注）1. 除此以外还有其他减速比也可生产，请咨询本公司。
2. 可生产的机型、机座号可能有限制。
3. 扭矩、径向负载等的额定值和许用值等，请咨询本公司。
4. 还可生产 CYCLO 3 级减速型，请咨询本公司。

选型步骤

选型
选型表
尺寸图
技术资料
选配件
齿轮电机
减速机
标准规格
型号
生产范围
选型步骤
Bevel＋CY1 级 减速比 11～305
Bevel＋CY2 级 减速比 364～10658

请参考以下流程图选择机型。对选型方法有不明之处，请咨询本公司 。

步骤 1：确定使用条件

开始选型前，请先确定以下条件。

- 用途
- 是连续运转，还是起动・停止频繁的运转
- 电源是直接起动，还是星形 - 三角形起动或变频驱动
- 负载扭矩 T_L
- 环境条件（使用环境）
- 每天的运转时间
- 冲击负载的程度
- 安装方向（输出轴方向）、配合形式
- 径向负载及轴向负载

步骤 2：机型选择

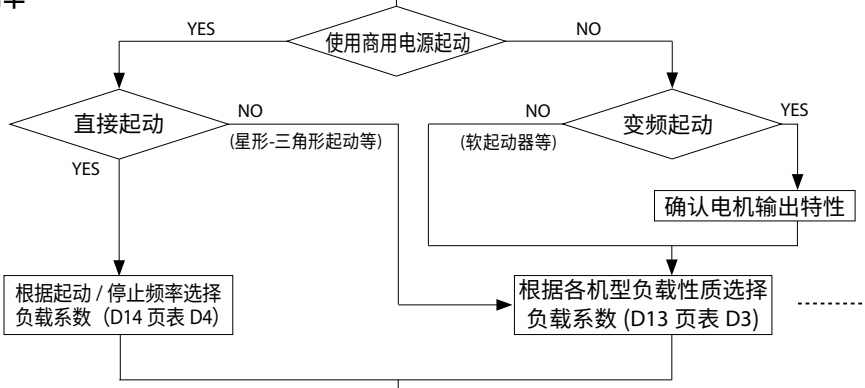

选择输出转速、减速比

计算实际传递扭矩 T_{Ln} $T_{Ln}=T_L\times$[负载系数]

T_L: 负载扭矩

确定减速机机座号
实际传递扭矩 T_{Ln} ≦减速机的许用输出扭矩 T_{out}

步骤 3：确认

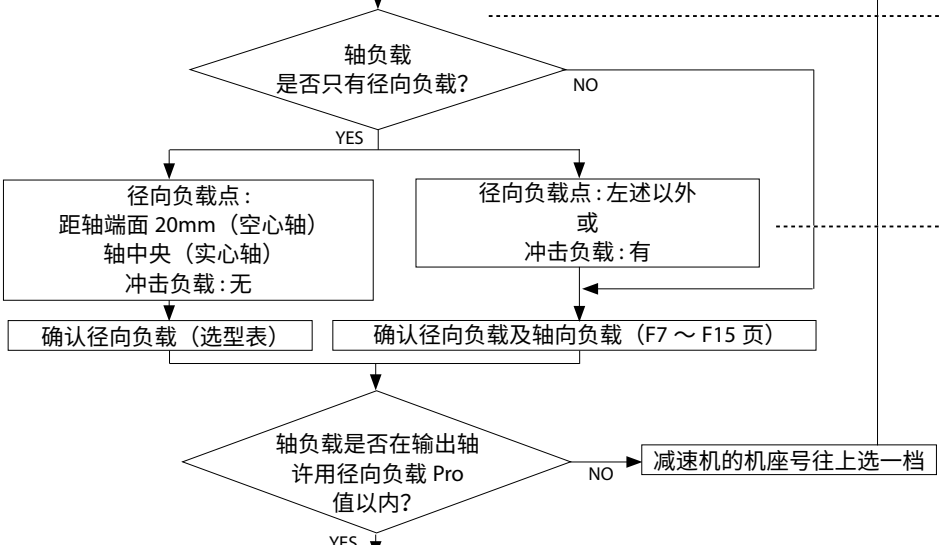

确认输出轴方向、安装方法、润滑方式

确认尺寸

确认环境条件

步骤 4：确定型号、结束

确定型号、选型结束

确认输出轴及连接件的强度（键的表面压力等）

选型步骤

步骤说明
· 请在 D13 页选择适合用途的负载系数 。 · 反复进行起动 / 停止的运转时，请确认 D14 页的起动 / 停止频率和减速机的负载系数。
· 从选型表中，选择记载有与所用输出转速或减速比相近值的栏目。
· 根据负载扭矩和负载系数，计算实际传递扭矩。
· 从选型表中，选择许用输出扭矩大于计算的实际传递扭矩的机座号、减速比。
· 确认作用在减速机输出轴的负载是否只有径向负载。如果还作用有轴向负载，请参见技术资料 F14 页进行计算。
· 根据径向负载作用在输出轴的位置、有无冲击负载，参见技术资料 F7 页的系数进行换算 。 ※1. 选型表的输出轴许用径向负载为负载位置距轴端面 20mm（空心轴）或位于轴中央（实心轴）时的数值。 ※2. 如果用链条、V 形带、齿形带等施加初始张力，计算时需将它们的影响计入径向负载。
· 确认计算出的径向负载有无超过输出轴许用径向负载。
· 确认选择的组合能否适应所用的输出轴方向、安装方法、润滑方式。
· 确认尺寸。如果不符合客户的使用条件，请咨询本公司。
· 请根据 D4 页的“标准规格”，确认所选组合是否符合周边环境等条件 。
· 对于所选机型，请在参见 D6 页「型号」后再确定型号。至此，机型选择结束。
· 按起动 / 停止时的最大扭矩进行确认。

选型例

按照 D10、D11 页的选型步骤，举例说明机型选择。

○使用条件

- 用途　：链式传送机
- 运转模式　：连续运转
- 每天运转时间　：24 小时 / 天
- 负载扭矩　：700N・m
- 输入转速　：1450r/min
- 输出转速　：16.5r/min
- 安装方向（输出轴方向）、配合形式　：水平、底脚安装、实心轴、轴左出（从电机侧观察）
- 与使用机械的连接：
  - 输出侧　：链轮
    - 链轮节圆半径　：R=80mm
    - 负载位置　：轴中央
    - 初始张力＝ 0
  - 输入侧　：联轴器
- 冲击负载的程度　：无冲击
- 环境条件　：环境温度 20℃、室内

按以上条件进行机型选择。

使用条件、选型及计算结果	本产品目录记载页	
○选择负载系数 链式传送机用途的负载性质→ U（均匀负载） 负载系数＝ 1.20　（U、24 小时 / 天运转）	D13 页	表 D3　各机械负载性质表 表 D2　减速机负载系数
○选择输入转速 1450r/min		
○选择输出转速 输入转速 1450r/min，输出转速 16.5r/min → 1450/16.5 ＝ 88（减速比）		
○计算实际传递扭矩 T_{nL}=700（N・m）×1.2=840(N・m)		
○确定减速机机座号 T_{nL} ≦ T_{out} → 840(N・m) ≦ 889(N・m) 减速机机座号：4A105	D84 页	Bevel BUDDYBOX® 减速机选型表
○检查径向负载 （输出侧） Pr=TL ／ R ≦ Pro ／ Cf Pr=700(N・m) ／ 0.080(m)=8750(N) ≦ 22000(N) ／ 1=22000(N) → OK （输入侧） 用联轴器连接，无径向负载	F7 页 D84 页	许用径向和轴向负载 Bevel BUDDYBOX® 减速机选型表
○确认输出轴方向、安装方法、润滑方式 输出轴方向：水平，安装方法：底脚安装→型式：LHH	D6 页	型号
○确认尺寸 根据尺寸表确认	E10 页	尺寸表
○确认环境条件 环境温度 20℃→ OK	D4 页	标准规格
◎确定型号 确定型号：LHH-4A105L-K1-88	D6 页	型号
至此，选型结束。		

负载系数

Bevel BUDDYBOX®减速机是按均匀负载、每天10小时的运转条件设计的。
如果每天运转超过10小时，或所用机械的负载条件不同，则需要考虑以下负载系数。
负载系数的选择根据负载性质，分以下①和②两种方法。

① 根据各机械负载性质进行选择

【负载系数分类】　U：均匀负载　M：轻冲击　H：重冲击

表 D2　减速机的负载系数

运转时间	～3 小时 / 天			～10 小时 / 天			～24 小时 / 天		
	U	M	H	U	M	H	U	M	H
负载系数	0.80	1.00	1.35	1.00	1.20	1.50	1.20	1.35	1.60

表 D3　各机械负载性质表

压缩机、泵	
空气压缩机	
往复式　多缸	M
单缸	H
泵	
离心式	U
可动叶片式	M
往复式	
单动 3 缸以上	M
双动 2 缸以上	M
旋转式（齿轮型等）	＊
运输机械、卷扬机	
升降机	
厢式均匀负载	U
重负载	M
自动扶梯	U
链板式运输机	M
乘客、工作人员用	＊
水闸门卷扬	＊
自卸汽车	H
牵引机	M
起重机、提升机	
主提升　中等负载	M
重负载	H
箕斗提升机	M
横梁行车、架空吊车横移	＊
传送机（均匀负载）	
裙板式、组合式、带式、斗式、链式、刮板式、开放式、螺旋式	U
传送机（重负载、变负载）	
裙板式、组合式、带式、斗式、链式、刮板式、开放式、螺旋式	M
往复式振动机	H
堆垛机	U
船坞起重机	＊
加料机	
圆盘式	U
裙板式、带式、螺旋式	M
往复式	H
混料机	
搅拌机	
纯液体	U
液体（密度变化）	M
液体和固体	M
混料机	
密度固定	U
密度变化	M
水泥搅拌机	M
选矿机	
洗煤机	M
筛煤机	
旋转式（石料、砂）	M
气动式	U
活动筛式	U
粉碎机	
压碎机	
矿石、石料	H
磨机（旋转式）	
球磨机、辊式磨碎机	H
窑炉	M
回转窑	H
混砂机	M
印刷机	＊
洗涤机	M
机床	
攻丝机	H
冲床（齿轮驱动）	H
刨床	H
卷钣机	M
普通机床	＊
橡胶塑料	
挤出机	
棒材、管材	U
吹塑机	M
造粒机	M
其他	＊
混料机	H
橡胶砑光机	M
橡胶压碾机（两排以上）	M
板精研机	M
管校直机	M
粉碎机	H
烘缸	＊
挖泥机	
缆盘筛	M
刀盘驱动	H
夹具驱动	H
筛板驱动	H
堆垛绞盘	M
食品	
碾米机	U
甜菜切丝机	M
DOW 搅拌机	M
绞肉机	M
烘缸	＊
酿造、蒸馏	
制罐机、装瓶机	U
酿造锅（连续）	U
捣酱槽（连续）	U
煮锅（连续）	U
计量斗（频繁起动）	M
造纸	
曝气装置	＊
搅拌机	M
辅助用剥皮机（液压机）	M
机械式剥皮机	M
卷筒式剥皮机	H
碎浆机	M
漂白机	U
传送机	U
传送机（原木用）	H
切割机	H
纸浆缸	M
淤筒（纸浆用）	M
大柜	M
洗涤浓缩机	M
造纸机	
挤出机	M
吸入轧机	U
压榨机	U
烘缸	M
压光机	M
精轧光机	H
卷绕机	U
炼钢	
鞍式辊驱动	H
炉渣推出机	M
拔丝机（台车、主驱动）	H
成形机	H
分切机	M
平台传送机	＊
夹送烘缸输送辊	＊
拔丝机、轧机	M
线材卷绕机	M
卷绕机（带钢用）	M
制糖	
开罐刀	M
压碎机	M
磨机	H
炼油	
冷水机	M
石蜡压滤机	M
回转窑	M
水泥	
干燥炉冷却器	M
水泥窑	＊
纤维、纺织机械	
卷压梳理机	
干燥机、染色机	
轧光机、起绒机、压染机	M
浆纱机、皂洗机、络丝机	
纺纱机、增幅机、洗布机	
布匹加工处理设备（洗涤机、压染机、增幅机、干燥机、轧光机等）	M
船舶	
驳船牵引机	H
起锚机	＊
舵机	M
绞盘、装货绞盘	＊
船用绞盘	＊
旋转机构	＊
陶瓷业	
制砖机、煤炭机	H
装填磨	M
一般陶瓷用机械	M
水处理设备	
滤清器	U
棒条筛	U
化学筛	U
捕集器	U
脱水筛	M
泡沫打开机	M
混料机	M
浓缩机	M
真空过滤机	M
曝气装置	＊
凝露器	M
回转筛	U
木工行业	＊

关于带＊记号及表中未记载的机械，请咨询本公司。

注）实际使用的机械可能与本表的名称、机械性质有所不同，选型时请作为参考值使用。

负载系数、选型表说明

② 根据起动 / 停止频率选择

以起动 / 停止频率和减速机的负载系数（表 D4）为基准进行选择，同时确认电机的许用热功率。
（请参见所用电机的说明书。）

表 D4　起动、停止频率和减速机的负载系数

起动 / 停止频率（次 / 小时）	～3 小时 / 天			～10 小时 / 天			～24 小时 / 天		
	I	II	III	I	II	III	I	II	III
1 以下	0.80	1.00	1.20	1.00	1.10	1.35	1.20	1.25	1.50
～3 以下	0.80	1.00	1.25	1.00	1.20	1.45	1.20	1.35	1.55
～10 以下	0.80	1.10	1.30	1.00	1.30	1.50	1.20	1.45	1.65
～60 以下	0.80	1.20	1.40	1.00	1.40	1.60	1.20	1.65	1.80

$$\text{转动惯量（GD}^2\text{）比} = \frac{\text{轴入轴换算负载的转动惯量（输入轴换算负载的 GD}^2\text{）}}{\text{电机的转动惯量（电机的 GD}^2\text{）}}$$

负载系数分类
- I ：许用转动惯量（GD²）比 ≦ 0.3
- II ：许用转动惯量（GD²）比 ≦ 3
- III ：许用转动惯量（GD²）比 ≦ 10

注）1. 起动 / 停止频率和负载系数的值为采用 GB3(IE3) 效率电机运转时的值。
采用起动扭矩小于 250% 的电机时，可增加起动 / 停止频率或减小负载系数，请咨询本公司。
2. 在作用有扭矩、径向负载的状态下起动时，需要另行考虑，请咨询本公司。
3. 起动 / 停止频率和转动惯量（GD²）比超出上述值时，请咨询本公司。

规格考虑内容
- 在减速机组合面打入定位销，使用铰孔螺栓
- 变更箱体材质
- 采用高频制动器

等

对于D15页以后的选型表，其主要部分说明如下。

减速比
※ 减速比为公称减速比，请加以注意。

上行：输入转速 (r/min)
下行：输出转速 (r/min)
※ 输出转速根据实际减速比计算。
（减速比 11 ～ 18 的实际减速比根据机座号而不同，因此按代表减速比计算。）

选型表

减速比 123

n_1：输入转速［r/min］
n_2：输出转速［r/min］
P_1：许用输入功率［kW］
T_{out}：许用输出扭矩［N・m & kgf・m］
Pro：输出轴许用径向负载［N & kgf］

机座号												
	n_1 [r/min]	50	580	720	870	980	1165	1450	1750	2500	3000	3600
	n_2 [r/min]	0.407	4.72	5.85	7.07	7.97	9.47	11.8	14.2	20.3	24.4	29.3
4A100	P_1 [kW]	-	0.457	0.567	0.685	0.772	0.917	0.975	0.975	0.975	0.975	0.975
	T_{out} [N・m]	849	849	849	849	849	849	725	601	421	351	292
	T_{out} [kgf・m]	86.5	86.5	86.5	86.5	86.5	86.5	73.9	61.3	42.9	35.8	29.8
	Pro [N]	22500	22500	22500	22500	22500	22500	23900	25100	26300	26600	26800
	Pro [kgf]	2290	2290	2290	2290	2290	2290	2440	2560	2680	2710	2730
4A105	P_1 [kW]	-	0.548	0.680	0.822	0.926	1.10	1.20	1.20	1.20	1.20	1.20
	T_{out} [N・m]	1020	1020	1020	1020	1020	1020	891	738	518	431	360
	T_{out} [kgf・m]	104	104	104	104	104	104	90.8	75.2	52.8	43.9	36.7
	Pro [N]	20100	20100	20100	20100	20100	20100	22000	23800	25700	26200	26600
	Pro [kgf]	2050	2050	2050	2050	2050	2050	2240	2430	2620	2670	2710
4A110	P_1 [kW]	-	0.658	0.816	0.986	1.11	1.32	1.50	1.50	1.50	1.50	1.50
	T_{out} [N・m]	1220	1220	1220	1220	1220	1220	1120	926	647	539	449
	T_{out} [kgf・m]	124	124	124	124	124	124	114	94.4	66.0	54.9	45.8
	Pro [N]	15800	15800	15800	15800	15800	15800	18200	21500	24700	25500	26100
	Pro [kgf]	1610	1610	1610	1610	1610	1610	1860	2190	2520	2600	2660
4A115	P_1 [kW]	-	0.694	0.861	1.04	1.17	1.39	1.73	1.73	1.73	1.73	1.73
	T_{out} [N・m]	1290	1290	1290	1290	1290	1290	1290	1070	746	622	518
	T_{out} [kgf・m]	131	131	131	131	131	131	131	109	76.0	63.4	52.8
	Pro [N]	13900	13900	13900	13900	13900	13900	13900	19200	23700	24900	25700
	Pro [kgf]	1420	1420	1420	1420	1420	1420	1420	1960	2420	2540	2620

机座号

第1级 ： 许用输入功率（kW）
第2级 ： 许用输出扭矩（N·m）
第3级 ： 许用输出扭矩（kgf·m）
第4级 ： 输出轴许用径向负载（N）
第5级 ： 输出轴许用径向负载（kgf）

注意事项
输入轴为垂直向下时，D15 页以后的选型表不适用，请咨询本公司。

D　减速机

2. 选型表

		页码
Bevel ＋ CYCLO 1 级型		
减速比	11	D16
减速比	13	D20
减速比	14	D24
减速比	16	D28
减速比	18	D32
减速比	21	D36
减速比	22	D40
减速比	25	D44
减速比	28	D48
减速比	35	D52
减速比	39	D56
减速比	46	D60
减速比	53	D64
减速比	60	D68
减速比	67	D72
减速比	74	D76
减速比	80	D80
减速比	88	D84
减速比	102	D88
减速比	112	D92
减速比	123	D96
减速比	151	D100
减速比	179	D104
减速比	207	D108
减速比	249	D112
减速比	305	D116
Bevel ＋ CYCLO 2 级型		
（减速比 :364 ～ 10658）		
输入转速	1450r/min	D120
输入转速	1750r/min	D126

选型表

减速比 11

n_1：输入转速［r/min］
n_2：输出转速［r/min］
P_1：许用输入功率［kW］
T_{out}：许用输出扭矩［N・m & kgf・m］
Pro：低速轴许用径向负载［N & kgf］

尺寸图（页码）	
轴上安装、箱体安装	E2
法兰安装	E6
底脚安装	E10

机座号	n_1 [r/min]	50	580	720	870	980	1165	1450	1750	2500	3000	3600
	n_2 [r/min]	4.55	52.7	65.5	79.1	89.1	106	132	159	227	273	327
4A100	P_1 [kW]	-	1.82	2.26	2.35	2.35	2.35	2.35	2.35	2.35	2.35	2.35
	T_{out} [N・m]	290	290	290	250	222	186	150	124	86.9	72.4	60.4
	T_{out} [kgf・m]	29.6	29.6	29.6	25.5	22.6	19.0	15.3	12.6	8.86	7.38	6.16
	Pro [N]	26800	22400	20900	19900	19300	18400	17400	16500	14900	14200	13500
	Pro [kgf]	2730	2280	2130	2030	1970	1880	1770	1680	1520	1450	1380
4A105	P_1 [kW]	-	1.82	2.26	2.73	3.02	3.18	3.18	3.18	3.18	3.18	2.49
	T_{out} [N・m]	290	290	290	290	285	252	203	168	118	98.0	63.9
	T_{out} [kgf・m]	29.6	29.6	29.6	29.6	29.1	25.7	20.7	17.1	12.0	9.99	6.51
	Pro [N]	26800	22400	20900	19700	18900	18100	17100	16300	14700	14000	13500
	Pro [kgf]	2730	2280	2130	2010	1930	1850	1740	1660	1500	1430	1380
4A120	P_1 [kW]	-	5.86	7.28	8.79	9.60	9.60	9.60	9.60	9.60	9.60	9.60
	T_{out} [N・m]	934	934	934	934	906	762	612	507	355	296	247
	T_{out} [kgf・m]	95.2	95.2	95.2	95.2	92.4	77.7	62.4	51.7	36.2	30.2	25.2
	Pro [N]	21400	18900	17400	16200	15600	15300	14900	14500	13200	12700	12300
	Pro [kgf]	2180	1930	1770	1650	1590	1560	1520	1480	1350	1290	1250
4A125	P_1 [kW]	-	5.86	7.28	8.79	9.90	11.0	11.0	11.0	11.0	11.0	11.0
	T_{out} [N・m]	934	934	934	934	934	873	701	581	407	339	282
	T_{out} [kgf・m]	95.2	95.2	95.2	95.2	95.2	89.0	71.5	59.2	41.5	34.6	28.7
	Pro [N]	21400	18900	17400	16200	15400	14700	14400	14100	12900	12500	12100
	Pro [kgf]	2180	1930	1770	1650	1570	1500	1470	1440	1310	1270	1230
4A140	P_1 [kW]	-	8.09	10.0	12.1	13.7	15.7	18.3	19.0	19.0	19.0	19.0
	T_{out} [N・m]	1290	1290	1290	1290	1290	1250	1170	1000	703	586	488
	T_{out} [kgf・m]	131	131	131	131	131	127	119	102	71.7	59.7	49.7
	Pro [N]	13900	13900	13900	13900	13500	12700	11900	11800	11000	10900	10700
	Pro [kgf]	1420	1420	1420	1420	1380	1290	1210	1200	1120	1110	1090
4A145	P_1 [kW]	-	8.09	10.0	12.1	13.7	15.7	18.3	20.2	20.2	20.2	20.2
	T_{out} [N・m]	1290	1290	1290	1290	1290	1250	1170	1070	747	623	519
	T_{out} [kgf・m]	131	131	131	131	131	127	119	109	76.1	63.5	52.9
	Pro [N]	13900	13900	13900	13900	13500	12700	11900	11400	10700	10600	10500
	Pro [kgf]	1420	1420	1420	1420	1380	1290	1210	1160	1090	1080	1070
4B120	P_1 [kW]	-	5.86	7.28	8.79	9.60	9.60	9.60	9.60	9.60	9.60	9.60
	T_{out} [N・m]	934	934	934	934	906	762	612	507	355	296	247
	T_{out} [kgf・m]	95.2	95.2	95.2	95.2	92.4	77.7	62.4	51.7	36.2	30.2	25.2
	Pro [N]	42700	28400	26300	24700	23800	23000	22000	21100	18700	18000	17200
	Pro [kgf]	4350	2900	2680	2520	2430	2340	2240	2150	1910	1830	1750
4B125	P_1 [kW]	-	5.86	7.28	8.79	9.90	11.0	11.0	11.0	11.0	11.0	11.0
	T_{out} [N・m]	934	934	934	934	934	873	701	581	407	339	282
	T_{out} [kgf・m]	95.2	95.2	95.2	95.2	95.2	89.0	71.5	59.2	41.5	34.6	28.7
	Pro [N]	42700	28400	26300	24700	23700	22500	21600	20800	18400	17700	17000
	Pro [kgf]	4350	2900	2680	2520	2420	2290	2200	2120	1880	1800	1730
4B140	P_1 [kW]	-	9.17	11.4	13.8	15.5	18.4	19.0	19.0	19.0	19.0	19.0
	T_{out} [N・m]	1460	1460	1460	1460	1460	1460	1210	1000	703	586	488
	T_{out} [kgf・m]	149	149	149	149	149	149	123	102	71.7	59.7	49.7
	Pro [N]	39500	26100	24100	22400	21400	20000	19400	19000	16700	16200	15800
	Pro [kgf]	4030	2660	2460	2280	2180	2040	1980	1940	1700	1650	1610
4B145	P_1 [kW]	-	9.17	11.4	13.8	15.5	18.4	22.0	22.0	22.0	22.0	22.0
	T_{out} [N・m]	1460	1460	1460	1460	1460	1460	1400	1160	814	678	565
	T_{out} [kgf・m]	149	149	149	149	149	149	143	118	83.0	69.1	57.6
	Pro [N]	39500	26100	24100	22400	21400	20000	18600	18300	16000	15700	15300
	Pro [kgf]	4030	2660	2460	2280	2180	2040	1900	1870	1630	1600	1560
4B160	P_1 [kW]	-	11.6	14.4	17.4	19.6	23.3	25.3	25.3	25.3	25.3	25.3
	T_{out} [N・m]	1850	1850	1850	1850	1850	1850	1610	1340	936	780	650
	T_{out} [kgf・m]	189	189	189	189	189	189	164	137	95.4	79.5	66.3
	Pro [N]	36000	24500	22500	20800	19800	18400	17700	17500	15300	15100	14800
	Pro [kgf]	3670	2500	2290	2120	2020	1880	1800	1780	1560	1540	1510
机座号	n_1 [r/min]	50	580	720	870	980	1165	1450	1750	2500	3000	3600
	n_2 [r/min]	4.55	52.7	65.5	79.1	89.1	106	132	159	227	273	327

注）1. 关于选型表记载的机型型号，请参见 D6 页。但安装位置代号为 Y4、F4、G4、K4、W4（输入轴向下）时，本选型表不适用，请咨询本公司。
2. 输出轴许用径向负载 Pro：空心轴型为距轴端面 20mm 处、实心轴型为输出轴中央的值。负载点为上述以外时以及关于许用轴向负载的情况，请参见技术资料 F7 ～ F15 页。
3. 输入轴的许用径向负载请参见 F14 ～ F15 页。
4. 润滑方式根据机型不同而异。详细内容请参见技术资料 F4 页的“润滑”。
5. 减速比为公称减速比。输出转速 n2 按实际减速比计算。（减速比 11 ～ 18 的实际减速比根据机座号而不同，因此按代表减速比计算。）实际减速比请参见 D8 页。
6. 运转条件设定如下：[ ] 部分为 50%ED、[ ] 部分为 25%ED、[ ] 部分中的安装位置代号 Y2、F2、G2、K2、V2、W2 为 75% ED（各运转均为 10 分钟周期）。
7. 本表中记载的内容如有变更，恕不预告。

选型表

尺寸图（页码）	
轴上安装、箱体安装	E2
法兰安装	E6
底脚安装	E10

n_1：输入转速［r/min］
n_2：输出转速［r/min］
P_1：许用输入功率［kW］
T_{out}：许用输出扭矩［N・m & kgf・m］
Pro：低速轴许用径向负载［N & kgf］

减速比 11

机座号	n_1 [r/min]	50	580	720	870	980	1165	1450	1750	2500	3000	3600
	n_2 [r/min]	4.55	52.7	65.5	79.1	89.1	106	132	159	227	273	327
4B165	P_1 [kW]	-	11.6	14.4	17.4	19.6	23.3	29.0	29.0	29.0	29.0	29.0
	T_{out} [N・m]	1850	1850	1850	1850	1850	1850	1850	1530	1070	894	745
	T_{out} [kgf・m]	189	189	189	189	189	189	189	156	109	91.1	75.9
	Pro [N]	36000	24500	22500	20800	19800	18400	16700	16700	14400	14400	14200
	Pro [kgf]	3670	2500	2290	2120	2020	1880	1700	1700	1470	1470	1450
4C140	P_1 [kW]	-	9.17	11.4	13.8	15.5	18.4	19.0	19.0	19.0	19.0	19.0
	T_{out} [N・m]	1460	1460	1460	1460	1460	1460	1210	1000	703	586	488
	T_{out} [kgf・m]	149	149	149	149	149	149	123	102	71.7	59.7	49.7
	Pro [N]	69900	39000	36200	33900	32500	30600	29200	28200	25600	24600	23600
	Pro [kgf]	7130	3980	3690	3460	3310	3120	2980	2870	2610	2510	2410
4C145	P_1 [kW]	-	9.17	11.4	13.8	15.5	18.4	22.0	22.0	22.0	22.0	22.0
	T_{out} [N・m]	1460	1460	1460	1460	1460	1460	1400	1160	814	678	565
	T_{out} [kgf・m]	149	149	149	149	149	149	143	118	83.0	69.1	57.6
	Pro [N]	69900	39000	36200	33900	32500	30600	28500	27600	25100	24200	23200
	Pro [kgf]	7130	3980	3690	3460	3310	3120	2910	2810	2560	2470	2360
4C160	P_1 [kW]	-	20.5	25.3	25.3	25.3	25.3	25.3	25.3	25.3	25.3	25.3
	T_{out} [N・m]	3260	3260	3250	2690	2390	2010	1610	1340	936	780	650
	T_{out} [kgf・m]	332	332	331	274	244	205	164	137	95.4	79.5	66.3
	Pro [N]	61500	32300	29500	29300	29100	28600	27800	26900	24600	23700	22900
	Pro [kgf]	6270	3290	3010	2990	2970	2920	2830	2740	2510	2420	2330
4C165	P_1 [kW]	-	20.5	25.4	30.0	30.0	30.0	30.0	30.0	30.0	30.0	30.0
	T_{out} [N・m]	3260	3260	3260	3190	2830	2380	1910	1580	1110	925	770
	T_{out} [kgf・m]	332	332	332	325	288	243	195	161	113	94.3	78.5
	Pro [N]	61500	32300	29500	27500	27400	27200	26600	26000	23800	23100	22300
	Pro [kgf]	6270	3290	3010	2800	2790	2770	2710	2650	2430	2350	2270
4C170	P_1 [kW]	-	24.9	30.9	37.4	41.5	41.5	41.5	41.5	请咨询本公司		
	T_{out} [N・m]	3980	3970	3970	3970	3920	3290	2650	2190			
	T_{out} [kgf・m]	406	405	405	405	400	335	270	223			
	Pro [N]	55900	29600	26900	24600	23400	23800	23900	23700			
	Pro [kgf]	5700	3020	2740	2510	2390	2430	2440	2420			
4C175	P_1 [kW]	-	24.9	30.9	37.4	42.1	45.0	45.0	45.0			
	T_{out} [N・m]	3980	3970	3970	3970	3970	3570	2870	2380			
	T_{out} [kgf・m]	406	405	405	405	405	364	293	243			
	Pro [N]	55900	29600	26900	24600	23200	22700	23100	23000			
	Pro [kgf]	5700	3020	2740	2510	2360	2310	2350	2340			
4D170	P_1 [kW]	-	24.9	30.9	37.4	41.5	41.5	41.5	41.5			
	T_{out} [N・m]	3980	3970	3970	3970	3920	3290	2650	2190			
	T_{out} [kgf・m]	406	405	405	405	400	335	270	223			
	Pro [N]	90600	51600	47600	44200	42400	41600	40400	39100			
	Pro [kgf]	9240	5260	4850	4510	4320	4240	4120	3990			
4D175	P_1 [kW]	2.15	24.9	30.9	37.4	42.1	45.0	45.0	45.0			
	T_{out} [N・m]	3980	3970	3970	3970	3970	3570	2870	2380			
	T_{out} [kgf・m]	406	405	405	405	405	364	293	243			
	Pro [N]	90600	51600	47600	44200	42200	40700	39700	38500			
	Pro [kgf]	9240	5260	4850	4510	4300	4150	4050	3920			
4D180	P_1 [kW]	-	33.1	41.1	49.6	53.4	53.4	53.4	53.4			
	T_{out} [N・m]	5270	5280	5280	5270	5040	4240	3400	2820			
	T_{out} [kgf・m]	537	538	538	537	514	432	347	287			
	Pro [N]	84100	47400	43400	40100	38900	38600	38000	37100			
	Pro [kgf]	8570	4830	4420	4090	3970	3930	3870	3780			
4D185	P_1 [kW]	-	33.1	41.1	49.6	55.9	60.0	60.0	60.0			
	T_{out} [N・m]	5270	5280	5280	5270	5270	4760	3830	3170			
	T_{out} [kgf・m]	537	538	538	537	537	485	390	323			
	Pro [N]	84100	47400	43400	40100	38100	37000	36600	36000			
	Pro [kgf]	8570	4830	4420	4090	3880	3770	3730	3670			
机座号	n_1 [r/min]	50	580	720	870	980	1165	1450	1750	2500	3000	3600
	n_2 [r/min]	4.55	52.7	65.5	79.1	89.1	106	132	159	227	273	327

注）1. 关于选型表记载的机型型号，请参见 D6 页。但安装位置代号为 Y4、F4、G4、K4、W4（输入轴向下）时，本选型表不适用，请咨询本公司。
2. 输出轴许用径向负载 Pro：空心轴型为距轴端面 20mm 处、实心轴型为输出轴中央的值。负载点为上述以外时以及关于许用轴向负载的情况，请参见技术资料 F7～F15 页。
3. 输入轴的许用径向负载请参见 F14～F15 页。
4. 润滑方式根据机型不同而异。详细内容请参见技术资料 F4 页的“润滑”。
5. 减速比为公称减速比。输出转速 n2 按实际减速比计算。（减速比 11～18 的实际减速比根据机座号而不同，因此按代表减速比计算。）实际减速比请参见 D8 页。
6. 运转条件设定如下：□ 部分为 50%ED、□ 部分为 25%ED、□ 部分中的安装位置代号 Y2、F2、G2、K2、V2、W2 为 75% ED（各运转均为 10 分钟周期）。
7. 本表中记载的内容如有变更，恕不预告。

选型表

减速比 11

n_1：输入转速［r/min］
n_2：输出转速［r/min］
P_1：许用输入功率［kW］
T_{out}：许用输出扭矩［N・m & kgf・m］
Pro：低速轴许用径向负载［N & kgf］

尺寸图（页码）	
轴上安装、箱体安装	E2
法兰安装	E6
底脚安装	E10

机座号												
	n_1	[r/min]	50	580	720	870	980	1165	1450	1750	2500	3000	3600
	n_2	[r/min]	4.55	52.7	65.5	79.1	89.1	106	132	159	227	273	327
4E170	P_1	[kW]	-	24.9	30.9	37.4	41.5	41.5	41.5	41.5	请咨询本公司		
	T_{out}	[N・m]	3980	3970	3970	3970	3920	3290	2650	2190			
	T_{out}	[kgf・m]	406	405	405	405	400	335	270	223			
	Pro	[N]	98000	70900	65700	61500	59100	57300	54900	52800			
	Pro	[kgf]	9990	7230	6700	6270	6020	5840	5600	5380			
4E175	P_1	[kW]	-	24.9	30.9	37.4	42.1	45.0	45.0	45.0			
	T_{out}	[N・m]	3980	3970	3970	3970	3970	3570	2870	2380			
	T_{out}	[kgf・m]	406	405	405	405	405	364	293	243			
	Pro	[N]	98000	70900	65700	61500	58900	56500	96200	52300			
	Pro	[kgf]	9990	7230	6700	6270	6000	5760	9810	5330			
4E180	P_1	[kW]	-	33.1	41.1	49.6	53.4	53.4	53.4	53.4			
	T_{out}	[N・m]	5270	5280	5280	5270	5040	4240	3400	2820			
	T_{out}	[kgf・m]	537	538	538	537	514	432	347	287			
	Pro	[N]	95400	67100	61900	57700	55800	54600	52700	51000			
	Pro	[kgf]	9720	6840	6310	5880	5690	5570	5370	5200			
4E185	P_1	[kW]	-	33.1	41.1	49.6	55.9	60.0	60.0	60.0			
	T_{out}	[N・m]	5270	5280	5280	5270	5270	4760	3830	3170			
	T_{out}	[kgf・m]	537	538	538	537	537	485	390	323			
	Pro	[N]	95400	67100	61900	57700	55100	53100	51500	50000			
	Pro	[kgf]	9720	6840	6310	5880	5620	5410	5250	5100			
4E190	P_1	[kW]	4.69	54.4	66.1	68.4	68.4	68.4	68.4	68.4			
	T_{out}	[N・m]	8670	8670	8490	7270	6450	5430	4360	3610			
	T_{out}	[kgf・m]	880	884	865	741	657	554	444	368			
	Pro	[N]	88600	57300	52700	51900	51700	51100	50000	48700			
	Pro	[kgf]	9030	5840	5370	5290	5270	5210	5100	4960			
4E195	P_1	[kW]	-	54.4	66.1	74.5	75.0	75.0	75.0	75.0			
	T_{out}	[N・m]	8670	8670	8490	7920	7080	5950	4780	3960			
	T_{out}	[kgf・m]	880	884	865	807	722	607	487	404			
	Pro	[N]	88600	57300	52700	50000	49900	49600	48700	47700			
	Pro	[kgf]	9030	5840	5370	5100	5090	5060	4960	4860			
4F180	P_1	[kW]	-	33.1	41.1	49.6	53.4	53.4	53.4	53.4			
	T_{out}	[N・m]	5270	5280	5280	5270	5040	4240	3400	2820			
	T_{out}	[kgf・m]	537	538	538	537	514	432	347	287			
	Pro	[N]	134000	123000	114000	107000	103000	99500	94700	90500			
	Pro	[kgf]	13700	12500	11600	10900	10500	10100	9650	9230			
4F185	P_1	[kW]	-	33.1	41.1	49.6	55.9	60.0	60.0	60.0			
	T_{out}	[N・m]	5270	5280	5280	5270	5270	4760	3830	3170			
	T_{out}	[kgf・m]	537	538	538	537	537	485	390	323			
	Pro	[N]	134000	123000	114000	107000	103000	98200	93600	89600			
	Pro	[kgf]	13700	12500	11600	10900	10500	10000	9540	9130			
4F190	P_1	[kW]	-	54.4	66.1	68.4	68.4	68.4	68.4	68.4			
	T_{out}	[N・m]	8670	8670	8490	7270	6450	5430	4360	3610			
	T_{out}	[kgf・m]	880	884	865	741	657	554	444	368			
	Pro	[N]	128000	114000	106000	102000	99700	96500	92200	88400			
	Pro	[kgf]	13000	11600	10800	10400	10200	9840	9400	9010			
4F195	P_1	[kW]	-	54.4	66.1	74.5	75.0	75.0	75.0	75.0			
	T_{out}	[N・m]	8670	8670	8490	7920	7080	5950	4780	3960			
	T_{out}	[kgf・m]	880	884	865	807	722	607	487	404			
	Pro	[N]	128000	114000	106000	100000	98100	95100	91100	87500			
	Pro	[kgf]	13000	11600	10800	10200	10000	9690	9290	8920			
机座号	n_1	[r/min]	50	580	720	870	980	1165	1450	1750	2500	3000	3600
	n_2	[r/min]	4.55	52.7	65.5	79.1	89.1	106	132	159	227	273	327

注）1. 关于选型表记载的机型型号，请参见 D6 页。但安装位置代号为 Y4、F4、G4、K4、W4（输入轴向下）时，本选型表不适用，请咨询本公司。
2. 输出轴许用径向负载 Pro：空心轴型为距轴端面 20mm 处、实心轴型为输出轴中央的值。负载点为上述以外时以及关于许用轴向负载的情况，请参见技术资料 F7 ～ F15 页。
3. 输入轴的许用径向负载请参见 F14 ～ F15 页。
4. 润滑方式根据机型不同而异。详细内容请参见技术资料 F4 页的“润滑”。
5. 减速比为公称减速比。输出转速 n2 按实际减速比计算。（减速比 11 ～ 18 的实际减速比根据机座号而不同，因此按代表减速比计算。）实际减速比请参见 D8 页。
6. 运转条件设定如下：□ 部分为 50%ED、■ 部分为 25%ED、■ 部分中的安装位置代号 Y2、F2、G2、K2、V2、W2 为 75% ED（各运转均为 10 分钟周期）。
7. 本表中记载的内容如有变更，恕不预告。

MEMO

选型表

减速比 13

n_1：输入转速［r/min］
n_2：输出转速［r/min］
P_1：许用输入功率［kW］
T_{out}：许用输出扭矩［N・m & kgf・m］
Pro：低速轴许用径向负载［N & kgf］

尺寸图（页码）	
轴上安装、箱体安装	E2
法兰安装	E6
底脚安装	E10

机座号	n_1 [r/min]	50	580	720	870	980	1165	1450	1750	2500	3000	3600
	n_2 [r/min]	3.85	44.6	55.4	66.9	75.4	89.6	112	135	192	231	277
4A100	P_1 [kW]	-	1.82	2.26	2.35	2.35	2.35	2.35	2.35	2.35	2.35	2.35
	T_{out} [N・m]	353	353	353	304	270	227	182	151	106	88.3	73.6
	T_{out} [kgf・m]	36.0	36.0	36.0	31.0	27.5	23.1	18.6	15.4	10.8	9.00	7.50
	Pro [N]	26600	23500	21900	20900	20300	19400	18300	17500	15700	15000	14300
	Pro [kgf]	2710	2400	2230	2130	2070	1980	1870	1780	1600	1530	1460
4A105	P_1 [kW]	-	1.82	2.26	2.73	3.02	3.18	3.18	3.18	3.18	3.18	2.49
	T_{out} [N・m]	353	353	353	353	348	308	247	205	143	119	78.0
	T_{out} [kgf・m]	36.0	36.0	36.0	36.0	35.5	31.4	25.2	20.9	14.6	12.1	7.95
	Pro [N]	26600	23500	21900	20600	19900	19000	18000	17200	15500	14800	14200
	Pro [kgf]	2710	2400	2230	2100	2030	1940	1830	1750	1580	1510	1450
4A120	P_1 [kW]	-	5.86	7.20	8.21	8.93	9.60	9.60	9.60	9.60	9.60	9.60
	T_{out} [N・m]	1140	1140	1130	1060	1030	929	746	618	433	361	301
	T_{out} [kgf・m]	116	116	115	108	105	94.7	76.0	63.0	44.1	36.8	30.7
	Pro [N]	17800	17800	17700	16700	16200	15600	15300	14900	13700	13300	12800
	Pro [kgf]	1810	1810	1800	1700	1650	1590	1560	1520	1400	1360	1300
4A125	P_1 [kW]	-	5.86	7.20	8.21	8.93	10.1	11.0	11.0	11.0	11.0	11.0
	T_{out} [N・m]	1140	1140	1130	1060	1030	975	855	708	496	413	344
	T_{out} [kgf・m]	116	116	115	108	105	99.4	87.2	72.2	50.6	42.1	35.1
	Pro [N]	17800	17800	17700	16700	16200	15300	14700	14400	13300	12900	12500
	Pro [kgf]	1810	1810	1800	1700	1650	1560	1500	1470	1360	1310	1270
4A140	P_1 [kW]	-	6.64	8.24	9.96	11.2	13.3	16.5	16.6	16.6	16.6	16.6
	T_{out} [N・m]	1290	1290	1290	1290	1290	1290	1280	1070	748	624	520
	T_{out} [kgf・m]	131	131	131	131	131	131	130	109	76.2	63.6	53.0
	Pro [N]	13900	13900	13900	13900	13900	13600	12400	12500	11700	11600	11400
	Pro [kgf]	1420	1420	1420	1420	1420	1390	1260	1270	1190	1180	1160
4A145	P_1 [kW]	-	6.64	8.24	9.96	11.2	13.3	16.5	16.6	16.6	16.6	16.6
	T_{out} [N・m]	1290	1290	1290	1290	1290	1290	1280	1070	748	624	520
	T_{out} [kgf・m]	131	131	131	131	131	131	130	109	76.2	63.6	53.0
	Pro [N]	13900	13900	13900	13900	13900	13600	12400	12500	11700	11600	11400
	Pro [kgf]	1420	1420	1420	1420	1420	1390	1260	1270	1190	1180	1160
4B120	P_1 [kW]	-	5.86	7.20	8.21	8.93	9.60	9.60	9.60	9.60	9.60	9.60
	T_{out} [N・m]	1140	1140	1130	1060	1030	929	746	618	433	361	301
	T_{out} [kgf・m]	116	116	115	108	105	94.7	76.0	63.0	44.1	36.8	30.7
	Pro [N]	41600	29400	27300	25800	24900	23900	22900	22000	19600	18800	18100
	Pro [kgf]	4240	3000	2780	2630	2540	2440	2330	2240	2000	1920	1850
4B125	P_1 [kW]	-	5.86	7.20	8.21	8.93	10.1	11.0	11.0	11.0	11.0	11.0
	T_{out} [N・m]	1140	1140	1130	1060	1030	975	855	708	496	413	344
	T_{out} [kgf・m]	116	116	115	108	105	99.4	87.2	72.2	50.6	42.1	35.1
	Pro [N]	41600	29400	27300	25800	24900	23700	22400	21600	19200	18500	17800
	Pro [kgf]	4240	3000	2780	2630	2540	2420	2280	2200	1960	1890	1810
4B140	P_1 [kW]	-	9.17	11.4	13.8	15.5	18.4	19.0	19.0	19.0	19.0	19.0
	T_{out} [N・m]	1780	1780	1780	1780	1780	1780	1480	1220	857	714	595
	T_{out} [kgf・m]	181	181	181	181	181	181	151	124	87.4	72.8	60.7
	Pro [N]	36700	26700	24500	22800	21700	20200	19800	19400	17100	16700	16300
	Pro [kgf]	3740	2720	2500	2320	2210	2060	2020	1980	1740	1700	1660
4B145	P_1 [kW]	-	9.17	11.4	13.8	15.5	18.4	22.0	22.0	22.0	22.0	22.0
	T_{out} [N・m]	1780	1780	1780	1780	1780	1780	1710	1420	992	827	689
	T_{out} [kgf・m]	181	181	181	181	181	181	174	145	101	84.3	70.2
	Pro [N]	36700	26700	24500	22800	21700	20200	18800	18600	16300	16100	15800
	Pro [kgf]	3740	2720	2500	2320	2210	2060	1920	1900	1660	1640	1610
4B160	P_1 [kW]	-	11.6	14.4	17.4	19.6	23.3	25.3	25.3	25.3	25.3	25.3
	T_{out} [N・m]	2250	2250	2250	2250	2250	2250	1970	1630	1140	950	792
	T_{out} [kgf・m]	229	229	229	229	229	229	201	166	116	96.8	80.7
	Pro [N]	31000	24700	22500	20700	19700	18200	17700	17700	15400	15300	15200
	Pro [kgf]	3160	2520	2290	2110	2010	1860	1800	1800	1570	1560	1550
机座号	n_1 [r/min]	50	580	720	870	980	1165	1450	1750	2500	3000	3600
	n_2 [r/min]	3.85	44.6	55.4	66.9	75.4	89.6	112	135	192	231	277

注）1. 关于选型表记载的机型型号，请参见 D6 页。但安装位置代号为 Y4、F4、G4、K4、W4（输入轴向下）时，本选型表不适用，请咨询本公司。
2. 输出轴许用径向负载 Pro：空心轴型为距轴端面 20mm 处、实心轴型为输出轴中央的值。负载点为上述以外时以及关于许用轴向负载的情况，请参见技术资料 F7 ～ F15 页。
3. 输入轴的许用径向负载请参见 F14 ～ F15 页。
4. 润滑方式根据机型不同而异。详细内容请参见技术资料 F4 页的“润滑”。
5. 减速比为公称减速比。输出转速 n2 按实际减速比计算。（减速比 11 ～ 18 的实际减速比根据机座号而不同，因此按代表减速比计算。）实际减速比请参见 D8 页。
6. 运转条件设定如下：［　］部分为 50%ED、［　］部分为 25%ED、［　］部分中的安装位置代号 Y2、F2、G2、K2、V2、W2 为 75% ED（各运转均为 10 分钟周期）。
7. 本表中记载的内容如有变更，恕不预告。

选型表

尺寸图（页码）	
轴上安装、箱体安装	E2
法兰安装	E6
底脚安装	E10

n_1：输入转速［r/min］
n_2：输出转速［r/min］
P_1：许用输入功率［kW］
T_{out}：许用输出扭矩［N・m & kgf・m］
Pro：低速轴许用径向负载［N & kgf］

减速比 13

机座号	n_1 [r/min]	50	580	720	870	980	1165	1450	1750	2500	3000	3600
	n_2 [r/min]	3.85	44.6	55.4	66.9	75.4	89.6	112	135	192	231	277
4B165	P_1 [kW]	-	11.6	14.4	17.4	19.6	23.3	29.0	29.0	29.0	29.0	29.0
	T_{out} [N・m]	2250	2250	2250	2250	2250	2250	2250	1870	1310	1090	908
	T_{out} [kgf・m]	229	229	229	229	229	229	229	191	134	111	92.6
	Pro [N]	31000	24700	22500	20700	19700	18200	16400	16700	14400	14500	14500
	Pro [kgf]	3160	2520	2290	2110	2010	1860	1670	1700	1470	1480	1480
4C140	P_1 [kW]	-	9.17	11.4	13.8	15.5	18.4	19.0	19.0	19.0	19.0	19.0
	T_{out} [N・m]	1780	1780	1780	1780	1780	1780	1480	1220	857	714	595
	T_{out} [kgf・m]	181	181	181	181	181	181	151	124	87.4	72.8	60.7
	Pro [N]	68900	40500	37500	35100	33600	31600	30300	29300	26700	25700	24700
	Pro [kgf]	7020	4130	3820	3580	3430	3220	3090	2990	2720	2620	2520
4C145	P_1 [kW]	-	9.17	11.4	13.8	15.5	18.4	22.0	22.0	22.0	22.0	22.0
	T_{out} [N・m]	1780	1780	1780	1780	1780	1780	1710	1420	992	827	689
	T_{out} [kgf・m]	181	181	181	181	181	181	174	145	101	84.3	70.2
	Pro [N]	68900	40500	37500	35100	33600	31600	29400	28500	26200	25300	24300
	Pro [kgf]	7020	4130	3820	3580	3430	3220	3000	2910	2670	2580	2480
4C160	P_1 [kW]	-	20.5	25.3	25.3	25.3	25.3	25.3	25.3	25.3	25.3	25.3
	T_{out} [N・m]	3980	3980	3960	3280	2910	2450	1970	1630	1140	950	792
	T_{out} [kgf・m]	406	406	404	334	297	250	201	166	116	96.8	80.7
	Pro [N]	55900	32200	29300	29500	29400	29100	28400	27700	25500	24700	23900
	Pro [kgf]	5700	3280	2990	3010	3000	2970	2900	2820	2600	2520	2440
4C165	P_1 [kW]	-	20.5	25.4	30.0	30.0	30.0	30.0	30.0	30.0	30.0	30.0
	T_{out} [N・m]	3980	3980	3980	3890	3450	2900	2330	1930	1350	1130	939
	T_{out} [kgf・m]	406	406	406	397	352	296	238	197	138	115	95.7
	Pro [N]	55900	32200	29300	27200	27300	27400	27100	26600	24600	24000	23200
	Pro [kgf]	5700	3280	2990	2770	2780	2790	2760	2710	2510	2450	2360
4C170	P_1 [kW]	-	24.9	30.9	35.8	38.9	41.5	41.5	41.5	请咨询本公司		
	T_{out} [N・m]	4850	4840	4840	4640	4480	4010	3230	2670			
	T_{out} [kgf・m]	494	493	493	473	457	409	329	272			
	Pro [N]	46300	29100	26100	24400	23600	23300	23800	23900			
	Pro [kgf]	4720	2970	2660	2490	2410	2380	2430	2440			
4C175	P_1 [kW]	-	24.9	30.9	35.8	38.9	43.9	45.0	45.0			
	T_{out} [N・m]	4850	4840	4840	4640	4480	4250	3500	2900			
	T_{out} [kgf・m]	494	493	493	473	457	433	357	296			
	Pro [N]	46300	29100	26100	24400	23600	22400	22800	23000			
	Pro [kgf]	4720	2970	2660	2490	2410	2280	2320	2340			
4D170	P_1 [kW]	-	24.9	30.9	37.4	41.5	41.5	41.5	41.5			
	T_{out} [N・m]	4850	4840	4840	4850	4770	4010	3230	2670			
	T_{out} [kgf・m]	494	493	493	494	486	409	329	272			
	Pro [N]	86500	52800	48500	45000	43000	42500	41500	40400			
	Pro [kgf]	8820	5380	4940	4590	4380	4330	4230	4120			
4D175	P_1 [kW]	-	24.9	30.9	37.4	42.1	45.0	45.0	45.0			
	T_{out} [N・m]	4850	4840	4840	4850	4840	4350	3500	2900			
	T_{out} [kgf・m]	494	493	493	494	493	443	357	296			
	Pro [N]	86500	52800	48500	45000	42800	41400	40600	39700			
	Pro [kgf]	8820	5380	4940	4590	4360	4220	4140	4050			
4D180	P_1 [kW]	-	33.1	41.1	49.6	53.4	53.4	53.4	53.4			
	T_{out} [N・m]	6420	6430	6430	6430	6140	5170	4150	3440			
	T_{out} [kgf・m]	654	655	655	655	626	527	423	351			
	Pro [N]	76200	47700	43400	39900	38700	38900	38600	38000			
	Pro [kgf]	7770	4860	4420	4070	3940	3970	3930	3870			
4D185	P_1 [kW]	-	33.1	41.1	49.6	55.9	60.0	60.0	60.0			
	T_{out} [N・m]	6420	6430	6430	6430	6430	5800	4660	3860			
	T_{out} [kgf・m]	654	655	655	655	655	591	475	393			
	Pro [N]	76200	47700	43400	39900	37800	36800	36900	36600			
	Pro [kgf]	7770	4860	4420	4070	3850	3750	3760	3730			
机座号	n_1 [r/min]	50	580	720	870	980	1165	1450	1750	2500	3000	3600
	n_2 [r/min]	3.85	44.6	55.4	66.9	75.4	89.6	112	135	192	231	277

注）1. 关于选型表记载的机型型号，请参见 D6 页。但安装位置代号为 Y4、F4、G4、K4、W4（输入轴向下）时，本选型表不适用，请咨询本公司。
2. 输出轴许用径向负载 Pro：空心轴型为距轴端面 20mm 处、实心轴型为输出轴中央的值。负载点为上述以外时以及关于许用轴向负载的情况，请参见技术资料 F7～F15 页。
3. 输入轴的许用径向负载请参见 F14～F15 页。
4. 润滑方式根据机型不同而异。详细内容请参见技术资料 F4 页的“润滑”。
5. 减速比为公称减速比。输出转速 n2 按实际减速比计算。（减速比 11～18 的实际减速比根据机座号而不同，因此按代表减速比计算。）实际减速比请参见 D8 页。
6. 运转条件设定如下：□ 部分为 50%ED、□ 部分为 25%ED、□ 部分中的安装位置代号 Y2、F2、G2、K2、V2、W2 为 75% ED（各运转均为 10 分钟周期）。
7. 本表中记载的内容如有变更，恕不预告。

选型表

减速比 13

n_1：输入转速［r/min］
n_2：输出转速［r/min］
P_1：许用输入功率［kW］
T_{out}：许用输出扭矩［N・m & kgf・m］
Pro：低速轴许用径向负载［N & kgf］

尺寸图（页码）	
轴上安装、箱体安装	E2
法兰安装	E6
底脚安装	E10

机座号	n_1 [r/min]	50	580	720	870	980	1165	1450	1750	2500	3000	3600
	n_2 [r/min]	3.85	44.6	55.4	66.9	75.4	89.6	112	135	192	231	277
4E170	P_1 [kW]	-	24.9	30.9	37.4	41.5	41.5	41.5	41.5	请咨询本公司		
	T_{out} [N・m]	4850	4840	4840	4850	4770	4010	3230	2670			
	T_{out} [kgf・m]	494	493	493	494	486	409	329	272			
	Pro [N]	96200	73400	67900	63400	60900	59300	57100	55000			
	Pro [kgf]	9810	7480	6920	6460	6210	6040	5820	5610			
4E175	P_1 [kW]	-	24.9	30.9	37.4	42.1	45.0	45.0	45.0			
	T_{out} [N・m]	4850	4840	4840	4850	4840	4350	3500	2900			
	T_{out} [kgf・m]	494	493	493	494	493	443	357	296			
	Pro [N]	95300	73400	67900	63400	60700	58300	56300	54400			
	Pro [kgf]	9710	7480	6920	6460	6190	5940	5740	5550			
4E180	P_1 [kW]	-	33.1	41.1	49.6	53.4	53.4	53.4	53.4			
	T_{out} [N・m]	6420	6430	6430	6430	6140	5170	4150	3440			
	T_{out} [kgf・m]	654	655	655	655	626	527	423	351			
	Pro [N]	93100	68800	63300	58800	56900	56000	54400	52800			
	Pro [kgf]	9490	7010	6450	5990	5800	5710	5550	5380			
4E185	P_1 [kW]	-	33.1	41.1	49.6	55.9	60.0	60.0	60.0			
	T_{out} [N・m]	6420	6430	6430	6430	6430	5800	4660	3860			
	T_{out} [kgf・m]	654	655	655	655	655	591	475	393			
	Pro [N]	93100	68800	63300	58800	56100	54100	52900	51600			
	Pro [kgf]	9490	7010	6450	5990	5720	5510	5390	5260			
4E190	P_1 [kW]	-	54.4	65.6	68.4	68.4	68.4	68.4	68.4			
	T_{out} [N・m]	10600	10600	10300	8860	7870	6620	5320	4410			
	T_{out} [kgf・m]	1080	1080	1050	903	802	675	542	450			
	Pro [N]	84800	56900	52300	51800	51900	51800	51000	50000			
	Pro [kgf]	8640	5800	5330	5280	5290	5280	5200	5100			
4E195	P_1 [kW]	-	54.4	65.6	74.8	75.0	75.0	75.0	75.0			
	T_{out} [N・m]	10600	10600	10300	9690	8630	7260	5830	4830			
	T_{out} [kgf・m]	1080	1080	1050	988	880	740	594	492			
	Pro [N]	84800	56900	52300	49400	49700	49900	49500	48800			
	Pro [kgf]	8640	5800	5330	5040	5070	5090	5050	4970			
4F180	P_1 [kW]	-	33.1	41.1	49.6	53.4	53.4	53.4	53.4			
	T_{out} [N・m]	6420	6430	6430	6430	6140	5170	4150	3440			
	T_{out} [kgf・m]	654	655	655	655	626	527	423	351			
	Pro [N]	132000	128000	119000	111000	107000	104000	99000	94800			
	Pro [kgf]	13460	13050	12130	11310	10910	10600	10090	9660			
4F185	P_1 [kW]	-	33.1	41.1	49.6	55.9	60.0	60.0	60.0			
	T_{out} [N・m]	6420	6430	6430	6430	6430	5800	4660	3860			
	T_{out} [kgf・m]	654	655	655	655	655	591	475	393			
	Pro [N]	132000	128000	119000	111000	107000	102000	97600	93700			
	Pro [kgf]	13500	13000	12100	11300	10900	10400	9950	9550			
4F190	P_1 [kW]	-	54.4	67.5	68.4	68.4	68.4	68.4	68.4			
	T_{out} [N・m]	10600	10600	10600	8860	7870	6620	5320	4410			
	T_{out} [kgf・m]	1080	1080	1080	903	802	675	542	450			
	Pro [N]	125000	117000	108000	105000	103000	100000	95900	92300			
	Pro [kgf]	12700	11900	11000	10700	10500	10200	9780	9410			
4F195	P_1 [kW]	-	54.4	67.5	75.0	75.0	75.0	75.0	75.0			
	T_{out} [N・m]	10600	10600	10600	9720	8630	7260	5830	4830			
	T_{out} [kgf・m]	1080	1080	1080	991	880	740	594	492			
	Pro [N]	125000	117000	108000	103000	101000	98300	94600	91200			
	Pro [kgf]	12700	11900	11000	10500	10300	10000	9640	9300			
机座号	n_1 [r/min]	50	580	720	870	980	1165	1450	1750	2500	3000	3600
	n_2 [r/min]	3.85	44.6	55.4	66.9	75.4	89.6	112	135	192	231	277

注）1. 关于选型表记载的机型型号，请参见 D6 页。但安装位置代号为 Y4、F4、G4、K4、W4（输入轴向下）时，本选型表不适用，请咨询本公司。
2. 输出轴许用径向负载 Pro：空心轴型为距轴端面 20mm 处、实心轴型为输出轴中央的值。负载点为上述以外时以及关于许用轴向负载的情况，请参见技术资料 F7 ～ F15 页。
3. 输入轴的许用径向负载请参见 F14 ～ F15 页。
4. 润滑方式根据机型不同而异。详细内容请参见技术资料 F4 页的“润滑”。
5. 减速比为公称减速比。输出转速 n2 按实际减速比计算。（减速比 11 ～ 18 的实际减速比根据机座号而不同，因此按代表减速比计算。）实际减速比请参见 D8 页。
6. 运转条件设定如下：□ 部分为 50%ED、■ 部分为 25%ED、■ 部分中的安装位置代号 Y2、F2、G2、K2、V2、W2 为 75% ED（各运转均为 10 分钟周期）。
7. 本表中记载的内容如有变更，恕不预告。

MEMO

选型表

减速比 14

n_1：输入转速［r/min］
n_2：输出转速［r/min］
P_1：许用输入功率［kW］
T_{out}：许用输出扭矩［N・m & kgf・m］
Pro：低速轴许用径向负载［N & kgf］

尺寸图（页码）	
轴上安装、箱体安装	E2
法兰安装	E6
底脚安装	E10

机座号	n_1 [r/min]	50	580	720	870	980	1165	1450	1750	2500	3000	3600
	n_2 [r/min]	3.57	41.4	51.4	62.1	70	83.2	104	125	179	214	257
4A100	P_1 [kW]	-	1.82	2.26	2.35	2.35	2.35	2.35	2.35	2.35	2.35	2.35
	T_{out} [N・m]	386	386	386	333	296	249	200	165	116	96.6	80.5
	T_{out} [kgf・m]	39.3	39.3	39.3	33.9	30.2	25.4	20.4	16.8	11.8	9.85	8.21
	Pro [N]	26400	24100	22400	21400	20700	19900	18800	17900	16100	15300	14600
	Pro [kgf]	2690	2460	2280	2180	2110	2030	1920	1820	1640	1560	1490
4A105	P_1 [kW]	-	1.82	2.26	2.73	3.02	3.18	3.18	3.18	3.18	3.18	2.49
	T_{out} [N・m]	386	386	386	386	380	336	270	224	157	131	85.3
	T_{out} [kgf・m]	39.3	39.3	39.3	39.3	38.7	34.3	27.5	22.8	16.0	13.4	8.70
	Pro [N]	26400	24100	22400	21100	20300	19400	18400	17600	15900	15100	14600
	Pro [kgf]	2690	2460	2280	2150	2070	1980	1880	1790	1620	1540	1490
4A120	P_1 [kW]	-	5.86	7.20	8.21	8.93	9.60	9.60	9.60	9.60	9.60	9.60
	T_{out} [N・m]	1250	1250	1230	1160	1120	1020	816	676	473	394	329
	T_{out} [kgf・m]	127	127	125	118	114	104	83.2	68.9	48.2	40.2	33.5
	Pro [N]	15200	15200	15600	16900	16300	15700	15500	15100	13800	13400	13000
	Pro [kgf]	1550	1550	1590	1720	1660	1600	1580	1540	1410	1370	1330
4A125	P_1 [kW]	-	5.86	7.20	8.21	8.93	10.1	11.0	11.0	11.0	11.0	11.0
	T_{out} [N・m]	1250	1250	1230	1160	1120	1070	935	775	542	452	377
	T_{out} [kgf・m]	127	127	125	118	114	109	95.3	79.0	55.2	46.1	38.4
	Pro [N]	15200	15200	15600	16900	16300	15400	14800	14600	13400	13100	12700
	Pro [kgf]	1550	1550	1590	1720	1660	1570	1510	1490	1370	1340	1290
4A140	P_1 [kW]	-	6.07	7.53	9.10	10.3	12.2	15.2	15.2	15.2	15.2	15.2
	T_{out} [N・m]	1290	1290	1290	1290	1290	1290	1290	1070	749	625	520
	T_{out} [kgf・m]	131	131	131	131	131	131	131	109	76.4	63.7	53.0
	Pro [N]	13900	13900	13900	13900	13900	13900	12900	13000	12100	12000	11800
	Pro [kgf]	1420	1420	1420	1420	1420	1420	1310	1330	1230	1220	1200
4A145	P_1 [kW]	-	6.07	7.53	9.10	10.3	12.2	15.2	15.2	15.2	15.2	15.2
	T_{out} [N・m]	1290	1290	1290	1290	1290	1290	1290	1070	749	625	520
	T_{out} [kgf・m]	131	131	131	131	131	131	131	109	76.4	63.7	53.0
	Pro [N]	13900	13900	13900	13900	13900	13900	12900	13000	12100	12000	11800
	Pro [kgf]	1420	1420	1420	1420	1420	1420	1310	1330	1230	1220	1200
4B120	P_1 [kW]	-	5.86	7.20	8.21	8.93	9.60	9.60	9.60	9.60	9.60	9.60
	T_{out} [N・m]	1250	1250	1230	1160	1120	1020	816	676	473	394	329
	T_{out} [kgf・m]	127	127	125	118	114	104	83.2	68.9	48.2	40.2	33.5
	Pro [N]	41000	30000	27800	26300	25400	24300	23300	22400	19900	19200	18400
	Pro [kgf]	4180	3060	2830	2680	2590	2480	2380	2280	2030	1960	1880
4B125	P_1 [kW]	-	5.86	7.20	8.21	8.93	10.1	11.0	11.0	11.0	11.0	11.0
	T_{out} [N・m]	1250	1250	1230	1160	1120	1070	935	775	542	452	377
	T_{out} [kgf・m]	127	127	125	118	114	109	95.3	79.0	55.2	46.1	38.4
	Pro [N]	41000	30000	27800	26300	25400	24100	22800	22000	19500	18800	18100
	Pro [kgf]	4180	3060	2830	2680	2590	2460	2320	2240	1990	1920	1850
4B140	P_1 [kW]	-	9.17	11.4	13.8	15.5	18.4	19.0	19.0	19.0	19.0	19.0
	T_{out} [N・m]	1950	1950	1950	1950	1950	1950	1620	1340	937	781	651
	T_{out} [kgf・m]	199	199	199	199	199	199	165	137	95.5	79.6	66.4
	Pro [N]	34900	27000	24800	22900	21800	20300	19900	19600	17100	16900	16500
	Pro [kgf]	3560	2750	2530	2330	2220	2070	2030	2000	1740	1720	1680
4B145	P_1 [kW]	-	9.17	11.4	13.8	15.5	18.4	22.0	22.0	22.0	22.0	22.0
	T_{out} [N・m]	1950	1950	1950	1950	1950	1950	1870	1550	1080	904	753
	T_{out} [kgf・m]	199	199	199	199	199	199	191	158	110	92.2	76.8
	Pro [N]	34900	27000	24800	22900	21800	20300	18800	18700	16200	16100	15900
	Pro [kgf]	3560	2750	2530	2330	2220	2070	1920	1910	1650	1640	1620
4B160	P_1 [kW]	-	11.6	14.4	17.4	19.6	23.3	25.3	25.3	25.3	25.3	25.3
	T_{out} [N・m]	2470	2470	2470	2470	2470	2470	2150	1780	1250	1040	866
	T_{out} [kgf・m]	252	252	252	252	252	252	219	181	127	106	88.3
	Pro [N]	27500	24800	22600	20800	19700	18100	17600	17700	15300	15300	15200
	Pro [kgf]	2800	2530	2300	2120	2010	1850	1790	1800	1560	1560	1550
机座号	n_1 [r/min]	50	580	720	870	980	1165	1450	1750	2500	3000	3600
	n_2 [r/min]	3.57	41.4	51.4	62.1	70	83.2	104	125	179	214	257

注）1. 关于选型表记载的机型型号，请参见 D6 页。但安装位置代号为 Y4、F4、G4、K4、W4（输入轴向下）时，本选型表不适用，请咨询本公司。
2. 输出轴许用径向负载 Pro：空心轴型为距轴端面 20mm 处、实心轴型为输出轴中央的值。负载点为上述以外时以及关于许用轴向负载的情况，请参见技术资料 F7 ～ F15 页。
3. 输入轴的许用径向负载请参见 F14 ～ F15 页。
4. 润滑方式根据机型不同而异。详细内容请参见技术资料 F4 页的“润滑”。
5. 减速比为公称减速比。输出转速 n2 按实际减速比计算。（减速比 11 ～ 18 的实际减速比根据机座号而不同，因此按代表减速比计算。）实际减速比请参见 D8 页。
6. 运转条件设定如下：[ ] 部分为 50%ED、[ ] 部分为 25%ED、[ ] 部分中的安装位置代号 Y2、F2、G2、K2、V2、W2 为 75% ED（各运转均为 10 分钟周期）。
7. 本表中记载的内容如有变更，恕不预告。

选型表

尺寸图（页码）	
轴上安装、箱体安装	E2
法兰安装	E6
底脚安装	E10

n_1：输入转速［r/min］
n_2：输出转速［r/min］
P_1：许用输入功率［kW］
T_{out}：许用输出扭矩［N・m & kgf・m］
Pro：低速轴许用径向负载［N & kgf］

减速比 14

机座号	n_1 [r/min]	50	580	720	870	980	1165	1450	1750	2500	3000	3600
	n_2 [r/min]	3.57	41.4	51.4	62.1	70	83.2	104	125	179	214	257
4B165	P_1 [kW]	-	11.6	14.4	17.4	19.6	23.3	27.9	29.0	29.0	29.0	29.0
	T_{out} [N・m]	2470	2470	2470	2470	2470	2470	2380	2040	1430	1190	993
	T_{out} [kgf・m]	252	252	252	252	252	252	243	208	146	121	101
	Pro [N]	27500	24800	22600	20800	19700	18100	16700	16600	14200	14400	14400
	Pro [kgf]	2800	2530	2300	2120	2010	1850	1700	1690	1450	1470	1470
4C140	P_1 [kW]	-	9.17	11.4	13.8	15.5	18.4	19.0	19.0	19.0	19.0	19.0
	T_{out} [N・m]	1950	1950	1950	1950	1950	1950	1620	1340	937	781	651
	T_{out} [kgf・m]	199	199	199	199	199	199	165	137	95.5	79.6	66.4
	Pro [N]	68300	41200	38100	35600	34100	32000	30800	29800	27200	26200	25200
	Pro [kgf]	6960	4200	3880	3630	3480	3260	3140	3040	2770	2670	2570
4C145	P_1 [kW]	-	9.17	11.4	13.8	15.5	18.4	22.0	22.0	22.0	22.0	22.0
	T_{out} [N・m]	1950	1950	1950	1950	1950	1950	1870	1550	1080	904	753
	T_{out} [kgf・m]	199	199	199	199	199	199	191	158	110	92.2	76.8
	Pro [N]	68300	41200	38100	35600	34100	32000	29800	29000	26500	25700	24700
	Pro [kgf]	6960	4200	3880	3630	3480	3260	3040	2960	2700	2620	2520
4C160	P_1 [kW]	-	20.5	25.3	25.3	25.3	25.3	25.3	25.3	25.3	25.3	25.3
	T_{out} [N・m]	4350	4350	4330	3580	3180	2680	2150	1780	1250	1040	866
	T_{out} [kgf・m]	443	443	441	365	324	273	219	181	127	106	88.3
	Pro [N]	52200	32200	29300	29500	29500	29300	28800	28100	25800	25100	24200
	Pro [kgf]	5320	3280	2990	3010	3010	2990	2940	2860	2630	2560	2470
4C165	P_1 [kW]	-	20.5	25.4	30.0	30.0	30.0	30.0	30.0	30.0	30.0	30.0
	T_{out} [N・m]	4350	4350	4350	4250	3770	3170	2550	2110	1480	1230	1030
	T_{out} [kgf・m]	443	443	443	433	384	323	260	215	151	125	105
	Pro [N]	52200	32200	29200	27100	27300	27500	27300	26900	24800	24200	23500
	Pro [kgf]	5320	3280	2980	2760	2780	2800	2780	2740	2530	2470	2400
4C170	P_1 [kW]	-	23.1	28.6	33.6	36.5	41.2	41.5	41.5	请咨询本公司		
	T_{out} [N・m]	4900	4900	4900	4760	4590	4360	3530	2920			
	T_{out} [kgf・m]	499	499	499	485	468	444	360	298			
	Pro [N]	45500	30200	27100	25200	24300	23100	23600	23900			
	Pro [kgf]	4640	3080	2760	2570	2480	2350	2410	2440			
4C175	P_1 [kW]	-	23.1	28.6	33.6	36.5	41.2	45.0	45.0			
	T_{out} [N・m]	4900	4900	4900	4760	4590	4360	3830	3170			
	T_{out} [kgf・m]	499	499	499	485	468	444	390	323			
	Pro [N]	45500	30200	27100	25200	24300	23100	22500	23000			
	Pro [kgf]	4640	3080	2760	2570	2480	2350	2290	2340			
4D170	P_1 [kW]	-	24.9	30.9	37.4	41.5	41.5	41.5	41.5			
	T_{out} [N・m]	5300	5290	5290	5300	5220	4390	3530	2920			
	T_{out} [kgf・m]	540	539	539	540	532	448	360	298			
	Pro [N]	84000	53200	48800	45200	43200	42800	42000	41000			
	Pro [kgf]	8560	5420	4970	4610	4400	4360	4280	4180			
4D175	P_1 [kW]	-	24.9	30.9	37.4	42.1	45.0	45.0	45.0			
	T_{out} [N・m]	5300	5290	5290	5300	5300	4760	3830	3170			
	T_{out} [kgf・m]	540	539	539	540	540	485	390	323			
	Pro [N]	84000	53200	48800	45200	43000	41700	41000	40200			
	Pro [kgf]	8560	5420	4970	4610	4380	4250	4180	4100			
4D180	P_1 [kW]	-	33.1	41.1	49.6	53.4	53.4	53.4	53.4			
	T_{out} [N・m]	7030	7030	7040	7030	6720	5650	4540	3760			
	T_{out} [kgf・m]	717	717	718	717	685	576	463	383			
	Pro [N]	71000	47700	43300	39700	38500	38800	38800	38300			
	Pro [kgf]	7240	4860	4410	4050	3920	3960	3960	3900			
4D185	P_1 [kW]	-	33.1	41.1	49.6	55.9	60.0	60.0	60.0			
	T_{out} [N・m]	7030	7030	7040	7030	7030	6350	5100	4230			
	T_{out} [kgf・m]	717	717	718	717	717	647	520	431			
	Pro [N]	71000	47700	43300	39700	37500	36600	37000	36800			
	Pro [kgf]	7240	4860	4410	4050	3820	3730	3770	3750			
机座号	n_1 [r/min]	50	580	720	870	980	1165	1450	1750	2500	3000	3600
	n_2 [r/min]	3.57	41.4	51.4	62.1	70	83.2	104	125	179	214	257

注）1. 关于选型表记载的机型型号，请参见 D6 页。但安装位置代号为 Y4、F4、G4、K4、W4（输入轴向下）时，本选型表不适用，请咨询本公司。
2. 输出轴许用径向负载 Pro：空心轴型为距轴端面 20mm 处、实心轴型为输出轴中央的值。负载点为上述以外时以及关于许用轴向负载的情况，请参见技术资料 F7 ～ F15 页。
3. 输入轴的许用径向负载请参见 F14 ～ F15 页。
4. 润滑方式根据机型不同而异。详细内容请参见技术资料 F4 页的“润滑”。
5. 减速比为公称减速比。输出转速 n2 按实际减速比计算。（减速比 11 ～ 18 的实际减速比根据机座号而不同，因此按代表减速比计算。）实际减速比请参见 D8 页。
6. 运转条件设定如下：□ 部分为 50%ED、□ 部分为 25%ED、□ 部分中的安装位置代号 Y2、F2、G2、K2、V2、W2 为 75% ED（各运转均为 10 分钟周期）。
7. 本表中记载的内容如有变更，恕不预告。

选型表

减速比 14

n_1：输入转速［r/min］
n_2：输出转速［r/min］
P_1：许用输入功率［kW］
T_{out}：许用输出扭矩［N・m & kgf・m］
Pro：低速轴许用径向负载［N & kgf］

尺寸图（页码）	
轴上安装、箱体安装	E2
法兰安装	E6
底脚安装	E10

机座号	n_1 [r/min]	50	580	720	870	980	1165	1450	1750	2500	3000	3600
	n_2 [r/min]	3.57	41.4	51.4	62.1	70	83.2	104	125	179	214	257
4E170	P_1 [kW]	-	24.9	30.9	37.4	41.5	41.5	41.5	41.5	请咨询本公司		
	T_{out} [N・m]	5300	5290	5290	5300	5220	4390	3530	2920			
	T_{out} [kgf・m]	540	539	539	540	532	448	360	298			
	Pro [N]	95300	74500	68900	64200	61600	60100	58000	56000			
	Pro [kgf]	9710	7590	7020	6540	6280	6130	5910	5710			
4E175	P_1 [kW]	-	24.9	30.9	37.4	42.1	45.0	45.0	45.0			
	T_{out} [N・m]	5300	5290	5290	5300	5300	4760	3830	3170			
	T_{out} [kgf・m]	540	539	539	540	540	485	390	323			
	Pro [N]	93800	74500	68900	64200	61400	59100	57100	55300			
	Pro [kgf]	9560	7590	7020	6540	6260	6020	5820	5640			
4E180	P_1 [kW]	-	33.1	41.1	49.6	53.4	53.4	53.4	53.4			
	T_{out} [N・m]	7030	7030	7040	7030	6720	5650	4540	3760			
	T_{out} [kgf・m]	717	717	718	717	685	576	463	383			
	Pro [N]	91900	69500	63800	59200	57300	56500	55100	53600			
	Pro [kgf]	9370	7080	6500	6030	5840	5760	5620	5460			
4E185	P_1 [kW]	-	33.1	41.1	49.6	55.9	60.0	60.0	60.0			
	T_{out} [N・m]	7030	7030	7040	7030	7030	6350	5100	4230			
	T_{out} [kgf・m]	717	717	718	717	717	647	520	431			
	Pro [N]	91900	69500	63800	59200	56400	54500	53500	52300			
	Pro [kgf]	9370	7080	6500	6030	5750	5560	5450	5330			
4E190	P_1 [kW]	-	51.9	60.4	68.4	68.4	68.4	68.4	68.4			
	T_{out} [N・m]	11600	11000	10300	9690	8600	7240	5820	4820			
	T_{out} [kgf・m]	1180	1120	1050	988	877	738	593	491			
	Pro [N]	82400	57900	54300	51500	51900	51900	51400	50500			
	Pro [kgf]	8400	5900	5540	5250	5290	5290	5240	5150			
4E195	P_1 [kW]	-	51.9	60.4	68.9	74.9	75.0	75.0	75.0			
	T_{out} [N・m]	11600	11000	10300	9770	9430	7940	6380	5280			
	T_{out} [kgf・m]	1180	1120	1050	996	961	809	650	538			
	Pro [N]	82400	57900	54300	51300	49500	49900	49800	49200			
	Pro [kgf]	8400	5900	5540	5230	5050	5090	5080	5020			
4F180	P_1 [kW]	-	33.1	41.1	49.6	53.4	53.4	53.4	53.4			
	T_{out} [N・m]	7030	7030	7040	7030	6720	5650	4540	3760			
	T_{out} [kgf・m]	717	717	718	717	685	576	463	383			
	Pro [N]	131000	130000	121000	113000	110000	106000	101000	96900			
	Pro [kgf]	13400	13300	12300	11500	11200	10800	10300	9880			
4F185	P_1 [kW]	-	33.1	41.1	49.6	55.9	60.0	60.0	60.0			
	T_{out} [N・m]	7030	7030	7040	7030	7030	6350	5100	4230			
	T_{out} [kgf・m]	717	717	718	717	717	647	520	431			
	Pro [N]	131000	130000	121000	113000	109000	104000	99600	95700			
	Pro [kgf]	13400	13300	12300	11500	11100	10600	10200	9760			
4F190	P_1 [kW]	-	54.4	67.5	68.4	68.4	68.4	68.4	68.4			
	T_{out} [N・m]	11600	11600	11600	9690	8600	7240	5820	4820			
	T_{out} [kgf・m]	1180	1180	1180	988	877	738	593	491			
	Pro [N]	123000	119000	109000	106000	105000	102000	97800	94100			
	Pro [kgf]	12500	12100	11100	10800	10700	10400	9970	9590			
4F195	P_1 [kW]	-	54.4	67.5	75.0	75.0	75.0	75.0	75.0			
	T_{out} [N・m]	11600	11600	11600	10600	9430	7940	6380	5280			
	T_{out} [kgf・m]	1180	1180	1180	1080	961	809	650	538			
	Pro [N]	123000	119000	109000	104000	102000	99900	96300	92900			
	Pro [kgf]	12500	12100	11100	10600	10400	10200	9820	9470			
机座号	n_1 [r/min]	50	580	720	870	980	1165	1450	1750	2500	3000	3600
	n_2 [r/min]	3.57	41.4	51.4	62.1	70	83.2	104	125	179	214	257

注）1. 关于选型表记载的机型型号，请参见 D6 页。但安装位置代号为 Y4、F4、G4、K4、W4（输入轴向下）时，本选型表不适用，请咨询本公司。
2. 输出轴许用径向负载 Pro：空心轴型为距轴端面 20mm 处、实心轴型为输出轴中央的值。负载点为上述以外时以及关于许用轴向负载的情况，请参见技术资料 F7 ～ F15 页。
3. 输入轴的许用径向负载请参见 F14 ～ F15 页。
4. 润滑方式根据机型不同而异。详细内容请参见技术资料 F4 页的“润滑”。
5. 减速比为公称减速比。输出转速 n2 按实际减速比计算。（减速比 11 ～ 18 的实际减速比根据机座号而不同，因此按代表减速比计算。）实际减速比请参见 D8 页。
6. 运转条件设定如下：□ 部分为 50%ED、■ 部分为 25%ED、■ 部分中的安装位置代号 Y2、F2、G2、K2、V2、W2 为 75% ED（各运转均为 10 分钟周期）。
7. 本表中记载的内容如有变更，恕不预告。

MEMO

选型表

减速比 16

n_1：输入转速［r/min］
n_2：输出转速［r/min］
P_1：许用输入功率［kW］
T_{out}：许用输出扭矩［N・m & kgf・m］
Pro：低速轴许用径向负载［N & kgf］

尺寸图（页码）	
轴上安装、箱体安装	E2
法兰安装	E6
底脚安装	E10

机座号	n_1 [r/min]	50	580	720	870	980	1165	1450	1750	2500	3000	3600
	n_2 [r/min]	3.13	36.3	45	54.4	61.3	72.8	90.6	109	156	188	225
4A100	P_1 [kW]	-	1.82	2.26	2.35	2.35	2.35	2.35	2.35	2.35	2.35	2.35
	T_{out} [N・m]	442	442	442	381	338	284	228	189	132	110	92.0
	T_{out} [kgf・m]	45.1	45.1	45.1	38.8	34.5	29.0	23.2	19.3	13.5	11.2	9.38
	Pro [N]	26100	24800	23100	22000	21400	20500	19400	18500	16700	15900	15200
	Pro [kgf]	2660	2530	2350	2240	2180	2090	1980	1890	1700	1620	1550
4A105	P_1 [kW]	-	1.82	2.26	2.73	3.02	3.18	3.18	3.18	3.18	3.18	2.49
	T_{out} [N・m]	442	442	442	442	435	385	309	256	179	149	97.4
	T_{out} [kgf・m]	45.1	45.1	45.1	45.1	44.3	39.2	31.5	26.1	18.2	15.2	9.93
	Pro [N]	26100	24800	23100	21700	20900	20000	19000	18100	16400	15700	15100
	Pro [kgf]	2660	2530	2350	2210	2130	2040	1940	1850	1670	1600	1540
4A120	P_1 [kW]	-	5.31	6.59	7.78	8.45	9.54	9.60	9.60	9.60	9.60	9.60
	T_{out} [N・m]	1290	1290	1290	1260	1220	1150	933	773	541	451	376
	T_{out} [kgf・m]	131	131	131	128	124	117	95.1	78.8	55.1	46.0	38.3
	Pro [N]	13900	13900	13900	14800	16000	15800	15600	15300	14100	13800	13400
	Pro [kgf]	1420	1420	1420	1510	1630	1610	1590	1560	1440	1410	1370
4A125	P_1 [kW]	-	5.31	6.59	7.78	8.45	9.54	11.0	11.0	11.0	11.0	11.0
	T_{out} [N・m]	1290	1290	1290	1260	1220	1150	1070	886	620	517	430
	T_{out} [kgf・m]	131	131	131	128	124	117	109	90.3	63.2	52.7	43.8
	Pro [N]	13900	13900	13900	14800	16000	15800	14900	14700	13600	13300	13000
	Pro [kgf]	1420	1420	1420	1510	1630	1610	1520	1500	1390	1360	1330
4A140	P_1 [kW]	-	5.31	6.59	7.97	8.97	10.7	13.3	13.3	13.3	13.3	13.3
	T_{out} [N・m]	1290	1290	1290	1290	1290	1290	1290	1070	749	625	520
	T_{out} [kgf・m]	131	131	131	131	131	131	131	109	76.4	63.7	53.0
	Pro [N]	13900	13900	13900	13900	13900	13900	13700	13700	12800	12700	12400
	Pro [kgf]	1420	1420	1420	1420	1420	1420	1400	1400	1300	1290	1260
4A145	P_1 [kW]	-	5.31	6.59	7.97	8.97	10.7	13.3	13.3	13.3	13.3	13.3
	T_{out} [N・m]	1290	1290	1290	1290	1290	1290	1290	1070	749	625	520
	T_{out} [kgf・m]	131	131	131	131	131	131	131	109	76.4	63.7	53.0
	Pro [N]	13900	13900	13900	13900	13900	13900	13700	13700	12800	12700	12400
	Pro [kgf]	1420	1420	1420	1420	1420	1420	1400	1400	1300	1290	1260
4B120	P_1 [kW]	-	5.86	6.81	7.78	8.45	9.54	9.60	9.60	9.60	9.60	9.60
	T_{out} [N・m]	1420	1420	1330	1260	1220	1150	933	773	541	451	376
	T_{out} [kgf・m]	145	145	136	128	124	117	95.1	78.8	55.1	46.0	38.3
	Pro [N]	39800	30600	28700	27100	26200	24800	23900	23000	20500	19700	19000
	Pro [kgf]	4060	3120	2930	2760	2670	2530	2440	2340	2090	2010	1940
4B125	P_1 [kW]	-	5.86	6.81	7.78	8.45	9.54	11.0	11.0	11.0	11.0	11.0
	T_{out} [N・m]	1420	1420	1330	1260	1220	1150	1070	886	620	517	430
	T_{out} [kgf・m]	145	145	136	128	124	117	109	90.3	63.2	52.7	43.8
	Pro [N]	39800	30600	28700	27100	26200	24800	23300	22600	20000	19400	18700
	Pro [kgf]	4060	3120	2930	2760	2670	2530	2380	2300	2040	1980	1910
4B140	P_1 [kW]	-	9.17	11.4	13.8	15.5	18.4	19.0	19.0	19.0	19.0	19.0
	T_{out} [N・m]	2230	2230	2230	2230	2230	2230	1850	1530	1070	892	744
	T_{out} [kgf・m]	227	227	227	227	227	227	189	156	109	90.9	75.8
	Pro [N]	31400	27200	24900	23000	21800	20200	20000	19800	17300	17100	16800
	Pro [kgf]	3200	2770	2540	2340	2220	2060	2040	2020	1760	1740	1710
4B145	P_1 [kW]	-	9.17	11.4	13.8	15.5	18.4	22.0	22.0	22.0	22.0	22.0
	T_{out} [N・m]	2230	2230	2230	2230	2230	2230	2140	1770	1240	1030	861
	T_{out} [kgf・m]	227	227	227	227	227	227	218	180	126	105	87.8
	Pro [N]	31400	27200	24900	23000	21800	20200	18700	18800	16300	16300	16100
	Pro [kgf]	3200	2770	2540	2340	2220	2060	1910	1920	1660	1660	1640
4B160	P_1 [kW]	-	10.6	13.1	15.9	17.9	21.3	24.8	25.3	25.3	25.3	25.3
	T_{out} [N・m]	2570	2570	2570	2570	2570	2570	2410	2040	1430	1190	990
	T_{out} [kgf・m]	262	262	262	262	262	262	246	208	146	121	101
	Pro [N]	25400	25400	23400	21500	20400	18800	17600	17600	15200	15400	15400
	Pro [kgf]	2590	2590	2390	2190	2080	1920	1790	1790	1550	1570	1570
机座号	n_1 [r/min]	50	580	720	870	980	1165	1450	1750	2500	3000	3600
	n_2 [r/min]	3.13	36.3	45	54.4	61.3	72.8	90.6	109	156	188	225

注）1. 关于选型表记载的机型型号，请参见 D6 页。但安装位置代号为 Y4、F4、G4、K4、W4（输入轴向下）时，本选型表不适用，请咨询本公司。
2. 输出轴许用径向负载 Pro：空心轴型为距轴端面 20mm 处、实心轴型为输出轴中央的值。负载点为上述以外时以及关于许用轴向负载的情况，请参见技术资料 F7 ～ F15 页。
3. 输入轴的许用径向负载请参见 F14 ～ F15 页。
4. 润滑方式根据机型不同而异。详细内容请参见技术资料 F4 页的“润滑”。
5. 减速比为公称减速比。输出转速 n2 按实际减速比计算。（减速比 11 ～ 18 的实际减速比根据机座号而不同，因此按代表减速比计算。）实际减速比请参见 D8 页。
6. 运转条件设定如下：□ 部分为 50%ED、■ 部分为 25%ED、■ 部分中的安装位置代号 Y2、F2、G2、K2、V2、W2 为 75% ED（各运转均为 10 分钟周期）。
7. 本表中记载的内容如有变更，恕不预告。

选型表

选型
选型表
尺寸图
技术资料
选配件
齿轮电机
减速机
标准规格
型号
生产范围
选型步骤
Bevel＋CY1 级 减速比 11～305
Bevel＋CY2 级 减速比 364～10658

尺寸图（页码）	
轴上安装、箱体安装	E2
法兰安装	E6
底脚安装	E10

n_1：输入转速［r/min］
n_2：输出转速［r/min］
P_1：许用输入功率［kW］
T_{out}：许用输出扭矩［N・m & kgf・m］
Pro：低速轴许用径向负载［N & kgf］

减速比 16

机座号												
	n_1	[r/min]	50	580	720	870	980	1165	1450	1750	2500	3000	3600
	n_2	[r/min]	3.13	36.3	45	54.4	61.3	72.8	90.6	109	156	188	225
4B165	P_1	[kW]	-	10.6	13.1	15.9	17.9	21.3	24.8	26.5	26.5	26.5	26.5
	T_{out}	[N・m]	2570	2570	2570	2570	2570	2570	2410	2130	1490	1240	1040
	T_{out}	[kgf・m]	262	262	262	262	262	262	246	217	152	126	106
	Pro	[N]	25400	25400	23400	21500	20400	18800	17600	17200	14800	15000	15100
	Pro	[kgf]	2590	2590	2390	2190	2080	1920	1790	1750	1510	1530	1540
4C140	P_1	[kW]	-	9.17	11.4	13.8	15.5	18.4	19.0	19.0	19.0	19.0	19.0
	T_{out}	[N・m]	2230	2230	2230	2230	2230	2230	1850	1530	1070	892	744
	T_{out}	[kgf・m]	227	227	227	227	227	227	189	156	109	90.9	75.8
	Pro	[N]	67200	42100	38900	36300	34700	32500	31400	30500	27900	27000	26000
	Pro	[kgf]	6850	4290	3970	3700	3540	3310	3200	3110	2840	2750	2650
4C145	P_1	[kW]	-	9.17	11.4	13.8	15.5	18.4	22.0	22.0	22.0	22.0	22.0
	T_{out}	[N・m]	2230	2230	2230	2230	2230	2230	2140	1770	1240	1030	861
	T_{out}	[kgf・m]	227	227	227	227	227	227	218	180	126	105	87.8
	Pro	[N]	67200	42100	38900	36300	34700	32500	30300	29600	27200	26400	25500
	Pro	[kgf]	6850	4290	3970	3700	3540	3310	3090	3020	2770	2690	2600
4C160	P_1	[kW]	-	20.5	24.6	25.3	25.3	25.3	25.3	25.3	25.3	25.3	25.3
	T_{out}	[N・m]	4970	4970	4820	4100	3640	3060	2460	2040	1430	1190	990
	T_{out}	[kgf・m]	507	507	491	418	371	312	251	208	146	121	101
	Pro	[N]	44500	31800	29200	29300	29400	29400	29100	28600	26400	25700	24900
	Pro	[kgf]	4540	3240	2980	2990	3000	3000	2970	2920	2690	2620	2540
4C165	P_1	[kW]	-	20.5	24.6	28.1	30.0	30.0	30.0	30.0	30.0	30.0	30.0
	T_{out}	[N・m]	4970	4970	4820	4550	4310	3630	2910	2420	1690	1410	1170
	T_{out}	[kgf・m]	507	507	491	464	439	370	297	247	172	144	119
	Pro	[N]	44500	31800	29200	27500	26900	27300	27400	27100	25300	24700	24100
	Pro	[kgf]	4540	3240	2980	2800	2740	2780	2790	2760	2580	2520	2460
4C170	P_1	[kW]	-	21.2	26.3	30.9	33.6	37.9	41.5	41.5	请咨询本公司		
	T_{out}	[N・m]	5140	5140	5140	5000	4830	4580	4030	3340			
	T_{out}	[kgf・m]	524	524	524	510	492	467	411	340			
	Pro	[N]	41900	31200	28100	26000	25100	23800	23300	23700			
	Pro	[kgf]	4270	3180	2860	2650	2560	2430	2380	2420			
4C175	P_1	[kW]	-	21.2	26.3	30.9	33.6	37.9	44.2	45.0			
	T_{out}	[N・m]	5140	5140	5140	5000	4830	4580	4290	3620			
	T_{out}	[kgf・m]	524	524	524	510	492	467	437	369			
	Pro	[N]	41900	31200	28100	26000	25100	23800	22300	22700			
	Pro	[kgf]	4270	3180	2860	2650	2560	2430	2270	2310			
4D170	P_1	[kW]	-	24.9	30.9	37.4	41.5	41.5	41.5	41.5			
	T_{out}	[N・m]	6060	6050	6050	6060	5970	5020	4030	3340			
	T_{out}	[kgf・m]	618	617	617	618	609	512	411	340			
	Pro	[N]	79100	53600	49100	45300	43300	43200	42500	41700			
	Pro	[kgf]	8060	5460	5010	4620	4410	4400	4330	4250			
4D175	P_1	[kW]	-	24.9	30.9	37.4	42.1	45.0	45.0	45.0			
	T_{out}	[N・m]	6060	6050	6050	6060	6050	5440	4370	3620			
	T_{out}	[kgf・m]	618	617	617	618	617	555	445	369			
	Pro	[N]	79100	53600	49100	45300	43000	41800	41400	40800			
	Pro	[kgf]	8060	5460	5010	4620	4380	4260	4220	4160			
4D180	P_1	[kW]	-	33.1	41.1	49.6	53.4	53.4	53.4	53.4			
	T_{out}	[N・m]	8030	8040	8040	8030	7680	6460	5190	4300			
	T_{out}	[kgf・m]	819	820	820	819	783	659	529	438			
	Pro	[N]	60200	47300	42700	39000	37900	38600	38900	38600			
	Pro	[kgf]	6140	4820	4350	3980	3860	3930	3970	3930			
4D185	P_1	[kW]	-	33.1	41.1	49.6	54.5	60.0	60.0	60.0			
	T_{out}	[N・m]	8030	8040	8040	8030	7840	7260	5830	4830			
	T_{out}	[kgf・m]	819	820	820	819	799	740	594	492			
	Pro	[N]	60200	47300	42700	39000	37400	36100	36800	37000			
	Pro	[kgf]	6140	4820	4350	3980	3810	3680	3750	3770			
机座号	n_1	[r/min]	50	580	720	870	980	1165	1450	1750	2500	3000	3600
	n_2	[r/min]	3.13	36.3	45	54.4	61.3	72.8	90.6	109	156	188	225

注）1. 关于选型表记载的机型型号，请参见 D6 页。但安装位置代号为 Y4、F4、G4、K4、W4（输入轴向下）时，本选型表不适用，请咨询本公司。
2. 输出轴许用径向负载 Pro：空心轴型为距轴端面 20mm 处、实心轴型为输出轴中央的值。负载点为上述以外时以及关于许用轴向负载的情况，请参见技术资料 F7 ～ F15 页。
3. 输入轴的许用径向负载请参见 F14 ～ F15 页。
4. 润滑方式根据机型不同而异。详细内容请参见技术资料 F4 页的“润滑”。
5. 减速比为公称减速比。输出转速 n2 按实际减速比计算。（减速比 11 ～ 18 的实际减速比根据机座号而不同，因此按代表减速比计算。）实际减速比请参见 D8 页。
6. 运转条件设定如下：[ ] 部分为 50%ED、[ ] 部分为 25%ED、[ ] 部分中的安装位置代号 Y2、F2、G2、K2、V2、W2 为 75% ED（各运转均为 10 分钟周期）。
7. 本表中记载的内容如有变更，恕不预告。

选型表

选型
选型表
尺寸图
技术资料
选配件
齿轮电机
减速机
标准规格
型号
生产范围
选型步骤
Bevel＋CY1 级 减速比 11～305
Bevel＋CY2 级 减速比 364～10658

减速比 16

n_1：输入转速［r/min］
n_2：输出转速［r/min］
P_1：许用输入功率［kW］
T_{out}：许用输出扭矩［N・m & kgf・m］
Pro：低速轴许用径向负载［N & kgf］

尺寸图（页码）	
轴上安装、箱体安装	E2
法兰安装	E6
底脚安装	E10

机座号	n_1 [r/min]	50	580	720	870	980	1165	1450	1750	2500	3000	3600
	n_2 [r/min]	3.13	36.3	45	54.4	61.3	72.8	90.6	109	156	188	225
4E170	P_1 [kW]	-	24.9	30.9	37.4	41.5	41.5	41.5	41.5	请咨询本公司		
	T_{out} [N・m]	6060	6050	6050	6060	5970	5020	4030	3340			
	T_{out} [kgf・m]	618	617	617	618	609	512	411	340			
	Pro [N]	93800	76000	70100	65300	62600	61300	59300	57400			
	Pro [kgf]	9560	7750	7150	6660	6380	6250	6040	5850			
4E175	P_1 [kW]	-	24.9	30.9	37.4	42.1	45.0	45.0	45.0			
	T_{out} [N・m]	6060	6050	6050	6060	6050	5440	4370	3620			
	T_{out} [kgf・m]	618	617	617	618	617	555	445	369			
	Pro [N]	92700	76000	70100	65300	62400	60100	58300	56600			
	Pro [kgf]	9450	7750	7150	6660	6360	6130	5940	5770			
4E180	P_1 [kW]	-	33.1	41.1	49.6	53.4	53.4	53.4	53.4			
	T_{out} [N・m]	8030	8040	8040	8030	7680	6460	5190	4300			
	T_{out} [kgf・m]	819	820	820	819	783	659	529	438			
	Pro [N]	89900	70200	64300	59500	57700	57100	56000	54700			
	Pro [kgf]	9160	7160	6550	6070	5880	5820	5710	5580			
4E185	P_1 [kW]	-	33.1	41.1	49.6	55.9	60.0	60.0	60.0			
	T_{out} [N・m]	8030	8040	8040	8030	8040	7260	5830	4830			
	T_{out} [kgf・m]	819	820	820	819	820	740	594	492			
	Pro [N]	89900	70200	64300	59500	56600	54800	54100	53100			
	Pro [kgf]	9160	7160	6550	6070	5770	5590	5510	5410			
4E190	P_1 [kW]	-	47.8	58.1	66.3	68.4	68.4	68.4	68.4			
	T_{out} [N・m]	11600	11600	11400	10700	9830	8270	6650	5510			
	T_{out} [kgf・m]	1180	1180	1160	1090	1000	843	678	562			
	Pro [N]	82000	59900	54700	51700	51400	51900	51800	51200			
	Pro [kgf]	8360	6110	5580	5270	5240	5290	5280	5220			
4E195	P_1 [kW]	-	47.8	58.1	66.3	72.1	75.0	75.0	75.0			
	T_{out} [N・m]	11600	11600	11400	10700	10400	9070	7290	6040			
	T_{out} [kgf・m]	1180	1180	1160	1090	1060	925	743	616			
	Pro [N]	82000	59900	54700	51700	49900	49600	49900	49600			
	Pro [kgf]	8360	6110	5580	5270	5090	5060	5090	5060			
4F180	P_1 [kW]	-	33.1	41.1	49.6	53.4	53.4	53.4	53.4			
	T_{out} [N・m]	8030	8040	8040	8030	7680	6460	5190	4300			
	T_{out} [kgf・m]	819	820	820	819	783	659	529	438			
	Pro [N]	129000	129000	124000	116000	112000	109000	104000	99700			
	Pro [kgf]	13100	13100	12600	11800	11400	11100	10600	10200			
4F185	P_1 [kW]	-	33.1	41.1	49.6	55.9	60.0	60.0	60.0			
	T_{out} [N・m]	8030	8040	8040	8030	8040	7260	5830	4830			
	T_{out} [kgf・m]	819	820	820	819	820	740	594	492			
	Pro [N]	129000	129000	124000	116000	111000	106000	102000	98300			
	Pro [kgf]	13100	13100	12600	11800	11300	10800	10400	10000			
4F190	P_1 [kW]	-	53.4	62.1	68.4	68.4	68.4	68.4	68.4			
	T_{out} [N・m]	13200	13000	12200	11100	9830	8270	6650	5510			
	T_{out} [kgf・m]	1350	1330	1240	1130	1000	843	678	562			
	Pro [N]	121000	121000	113000	108000	106000	104000	100000	96600			
	Pro [kgf]	12300	12300	11500	11000	10800	10600	10200	9850			
4F195	P_1 [kW]	-	53.4	62.1	71.0	75.0	75.0	75.0	75.0			
	T_{out} [N・m]	13200	13000	12200	11500	10800	9070	7290	6040			
	T_{out} [kgf・m]	1350	1330	1240	1170	1100	925	743	616			
	Pro [N]	121000	121000	113000	107000	104000	102000	98400	95200			
	Pro [kgf]	12300	12300	11500	10900	10600	10400	10000	9700			
机座号	n_1 [r/min]	50	580	720	870	980	1165	1450	1750	2500	3000	3600
	n_2 [r/min]	3.13	36.3	45	54.4	61.3	72.8	90.6	109	156	188	225

注）1. 关于选型表记载的机型型号，请参见 D6 页。但安装位置代号为 Y4、F4、G4、K4、W4（输入轴向下）时，本选型表不适用，请咨询本公司。
2. 输出轴许用径向负载 Pro：空心轴型为距轴端面 20mm 处、实心轴型为输出轴中央的值。负载点为上述以外时以及关于许用轴向负载的情况，请参见技术资料 F7 ～ F15 页。
3. 输入轴的许用径向负载请参见 F14 ～ F15 页。
4. 润滑方式根据机型不同而异。详细内容请参见技术资料 F4 页的“润滑”。
5. 减速比为公称减速比。输出转速 n2 按实际减速比计算。（减速比 11 ～ 18 的实际减速比根据机座号而不同，因此按代表减速比计算。）实际减速比请参见 D8 页。
6. 运转条件设定如下：□ 部分为 50%ED、■ 部分为 25%ED、■ 部分中的安装位置代号 Y2、F2、G2、K2、V2、W2 为 75% ED（各运转均为 10 分钟周期）。
7. 本表中记载的内容如有变更，恕不预告。

MEMO

选型表

减速比 18

n_1：输入转速［r/min］
n_2：输出转速［r/min］
P_1：许用输入功率［kW］
T_{out}：许用输出扭矩［N・m & kgf・m］
Pro：低速轴许用径向负载［N & kgf］

尺寸图（页码）	
轴上安装、箱体安装	E2
法兰安装	E6
底脚安装	E10

机座号	n_1 [r/min]	50	580	720	870	980	1165	1450	1750	2500	3000	3600
	n_2 [r/min]	2.78	32.2	40	48.3	54.4	64.7	80.6	97.2	139	167	200
4A100	P_1 [kW]	-	1.82	2.26	2.35	2.35	2.35	2.35	2.35	2.35	2.35	2.35
	T_{out} [N・m]	483	483	483	416	369	311	249	207	145	121	101
	T_{out} [kgf・m]	49.2	49.2	49.2	42.4	37.6	31.7	25.4	21.1	14.8	12.3	10.3
	Pro [N]	25900	25300	23600	22500	21900	21000	19900	19000	17100	16300	15500
	Pro [kgf]	2640	2580	2410	2290	2230	2140	2030	1940	1740	1660	1580
4A105	P_1 [kW]	-	1.82	2.26	2.73	3.02	3.18	3.18	3.18	3.18	3.18	2.49
	T_{out} [N・m]	483	483	483	483	475	421	338	280	196	163	107
	T_{out} [kgf・m]	49.2	49.2	49.2	49.2	48.4	42.9	34.5	28.5	20.0	16.6	10.9
	Pro [N]	25900	25300	23600	22100	21300	20400	19400	18600	16800	16000	15500
	Pro [kgf]	2640	2580	2410	2250	2170	2080	1980	1900	1710	1630	1580
4A120	P_1 [kW]	-	4.86	6.03	7.28	8.20	9.54	9.60	9.60	9.60	9.60	9.60
	T_{out} [N・m]	1290	1290	1290	1290	1290	1260	1020	845	592	493	411
	T_{out} [kgf・m]	131	131	131	131	131	128	104	86.1	60.3	50.3	41.9
	Pro [N]	13900	13900	13900	13900	13900	14700	15700	15500	14200	13900	13500
	Pro [kgf]	1420	1420	1420	1420	1420	1500	1600	1580	1450	1420	1380
4A125	P_1 [kW]	-	4.86	6.03	7.28	8.20	9.54	11.0	11.0	11.0	11.0	11.0
	T_{out} [N・m]	1290	1290	1290	1290	1290	1260	1170	969	678	565	471
	T_{out} [kgf・m]	131	131	131	131	131	128	119	98.8	69.1	57.6	48.0
	Pro [N]	13900	13900	13900	13900	13900	14700	14900	14800	13700	13400	13100
	Pro [kgf]	1420	1420	1420	1420	1420	1500	1520	1510	1400	1370	1340
4A140	P_1 [kW]	-	4.86	6.03	7.28	8.20	9.75	12.1	12.1	12.1	12.1	12.1
	T_{out} [N・m]	1290	1290	1290	1290	1290	1290	1290	1070	746	621	518
	T_{out} [kgf・m]	131	131	131	131	131	131	131	109	76.0	63.3	52.8
	Pro [N]	13900	13900	13900	13900	13900	13900	13900	14300	13200	13100	12800
	Pro [kgf]	1420	1420	1420	1420	1420	1420	1420	1460	1350	1340	1300
4A145	P_1 [kW]	-	4.86	6.03	7.28	8.20	9.75	12.1	12.1	12.1	12.1	12.1
	T_{out} [N・m]	1290	1290	1290	1290	1290	1290	1290	1070	746	621	518
	T_{out} [kgf・m]	131	131	131	131	131	131	131	109	76.0	63.3	52.8
	Pro [N]	13900	13900	13900	13900	13900	13900	13900	14300	13200	13100	12800
	Pro [kgf]	1420	1420	1420	1420	1420	1420	1420	1460	1350	1340	1300
4B120	P_1 [kW]	-	5.86	6.81	7.78	8.45	9.54	9.60	9.60	9.60	9.60	9.60
	T_{out} [N・m]	1560	1560	1460	1380	1330	1260	1020	845	592	493	411
	T_{out} [kgf・m]	159	159	149	141	136	128	104	86.1	60.3	50.3	41.9
	Pro [N]	38800	31100	29100	27500	26600	25200	24300	23500	20800	20100	19300
	Pro [kgf]	3960	3170	2970	2800	2710	2570	2480	2400	2120	2050	1970
4B125	P_1 [kW]	-	5.86	6.81	7.78	8.45	9.54	11.0	11.0	11.0	11.0	11.0
	T_{out} [N・m]	1560	1560	1460	1380	1330	1260	1170	969	678	565	471
	T_{out} [kgf・m]	159	159	149	141	136	128	119	98.8	69.1	57.6	48.0
	Pro [N]	38800	31100	29100	27500	26600	25200	23700	23000	20300	19600	19000
	Pro [kgf]	3960	3170	2970	2800	2710	2570	2420	2340	2070	2000	1940
4B140	P_1 [kW]	-	9.17	11.4	13.8	15.5	18.4	19.0	19.0	19.0	19.0	19.0
	T_{out} [N・m]	2440	2440	2440	2440	2440	2440	2020	1670	1170	976	813
	T_{out} [kgf・m]	249	249	249	249	249	249	206	170	119	99.5	82.9
	Pro [N]	28000	27400	25000	23000	21900	20200	20100	20000	17300	17200	16900
	Pro [kgf]	2850	2790	2550	2340	2230	2060	2050	2040	1760	1750	1720
4B145	P_1 [kW]	-	9.17	11.4	13.8	15.5	18.4	22.0	22.0	22.0	22.0	22.0
	T_{out} [N・m]	2440	2440	2440	2440	2440	2440	2340	1940	1360	1130	942
	T_{out} [kgf・m]	249	249	249	249	249	249	239	198	139	115	96.0
	Pro [N]	28000	27400	25000	23000	21900	20200	18700	18800	16200	16300	16200
	Pro [kgf]	2850	2790	2550	2340	2230	2060	1910	1920	1650	1660	1650
4B160	P_1 [kW]	-	9.67	12.0	14.5	16.3	19.4	23.6	24.2	24.2	24.2	24.2
	T_{out} [N・m]	2570	2570	2570	2570	2570	2570	2510	2130	1490	1240	1040
	T_{out} [kgf・m]	262	262	262	262	262	262	256	217	152	126	106
	Pro [N]	25400	25400	24400	22500	21300	19700	18000	18000	15400	15600	15600
	Pro [kgf]	2590	2590	2490	2290	2170	2010	1830	1830	1570	1590	1590
机座号	n_1 [r/min]	50	580	720	870	980	1165	1450	1750	2500	3000	3600
	n_2 [r/min]	2.78	32.2	40	48.3	54.4	64.7	80.6	97.2	139	167	200

注）1. 关于选型表记载的机型型号，请参见 D6 页。但安装位置代号为 Y4、F4、G4、K4、W4（输入轴向下）时，本选型表不适用，请咨询本公司。
2. 输出轴许用径向负载 Pro：空心轴型为距轴端面 20mm 处、实心轴型为输出轴中央的值。负载点为上述以外时以及关于许用轴向负载的情况，请参见技术资料 F7 ～ F15 页。
3. 输入轴的许用径向负载请参见 F14 ～ F15 页。
4. 润滑方式根据机型不同而异。详细内容请参见技术资料 F4 页的“润滑”。
5. 减速比为公称减速比。输出转速 n2 按实际减速比计算。（减速比 11 ～ 18 的实际减速比根据机座号而不同，因此按代表减速比计算。）实际减速比请参见 D8 页。
6. 运转条件设定如下：[ ] 部分为 50%ED、[ ] 部分为 25%ED、[ ] 部分中的安装位置代号 Y2、F2、G2、K2、V2、W2 为 75% ED（各运转均为 10 分钟周期）。
7. 本表中记载的内容如有变更，恕不预告。

选型表

尺寸图（页码）	
轴上安装、箱体安装	E2
法兰安装	E6
底脚安装	E10

n_1：输入转速［r/min］
n_2：输出转速［r/min］
P_1：许用输入功率［kW］
T_{out}：许用输出扭矩［N・m & kgf・m］
Pro：低速轴许用径向负载［N & kgf］

减速比 18

机座号	n_1 [r/min]	50	580	720	870	980	1165	1450	1750	2500	3000	3600
	n_2 [r/min]	2.78	32.2	40	48.3	54.4	64.7	80.6	97.2	139	167	200
4B165	P_1 [kW]	-	9.67	12.0	14.5	16.3	19.4	23.6	24.2	24.2	24.2	24.2
	T_{out} [N・m]	2570	2570	2570	2570	2570	2570	2510	2130	1490	1240	1040
	T_{out} [kgf・m]	262	262	262	262	262	262	256	217	152	126	106
	Pro [N]	25400	25400	24400	22500	21300	19700	18000	18000	15400	15600	15600
	Pro [kgf]	2590	2590	2490	2290	2170	2010	1830	1830	1570	1590	1590
4C140	P_1 [kW]	-	9.17	11.4	13.8	15.5	18.4	19.0	19.0	19.0	19.0	19.0
	T_{out} [N・m]	2440	2440	2440	2440	2440	2440	2020	1670	1170	976	813
	T_{out} [kgf・m]	249	249	249	249	249	249	206	170	119	99.5	82.9
	Pro [N]	66300	42700	39500	36800	35200	32900	31800	31000	28300	27400	26400
	Pro [kgf]	6760	4350	4030	3750	3590	3350	3240	3160	2880	2790	2690
4C145	P_1 [kW]	-	9.17	11.4	13.8	15.5	18.4	22.0	22.0	22.0	22.0	22.0
	T_{out} [N・m]	2440	2440	2440	2440	2440	2440	2340	1940	1360	1130	942
	T_{out} [kgf・m]	249	249	249	249	249	249	239	198	139	115	96.0
	Pro [N]	66300	42700	39500	36800	35200	32900	30600	30000	27500	26700	25900
	Pro [kgf]	6760	4350	4030	3750	3590	3350	3120	3060	2800	2720	2640
4C160	P_1 [kW]	-	19.3	24.0	25.3	25.3	25.3	25.3	25.3	25.3	25.3	25.3
	T_{out} [N・m]	5140	5140	5140	4480	3980	3350	2690	2230	1560	1300	1080
	T_{out} [kgf・m]	524	524	524	457	406	341	274	227	159	133	110
	Pro [N]	41900	32600	29400	29200	29400	29500	29300	28900	26600	26000	25200
	Pro [kgf]	4270	3320	3000	2980	3000	3010	2990	2950	2710	2650	2570
4C165	P_1 [kW]	-	19.3	24.0	28.1	30.0	30.0	30.0	30.0	30.0	30.0	30.0
	T_{out} [N・m]	5140	5140	5140	4980	4720	3970	3190	2640	1850	1540	1280
	T_{out} [kgf・m]	524	524	524	508	481	405	325	269	189	157	130
	Pro [N]	41900	32600	29400	27300	26700	27200	27500	27300	25400	24900	24400
	Pro [kgf]	4270	3320	3000	2780	2720	2770	2800	2780	2590	2540	2490
4C170	P_1 [kW]	-	18.7	23.2	28.0	31.5	35.5	41.4	41.5	请咨询本公司		
	T_{out} [N・m]	4960	4960	4960	4960	4950	4700	4400	3650			
	T_{out} [kgf・m]	506	506	506	506	505	479	449	372			
	Pro [N]	44600	33300	30100	27400	25800	24500	22900	23600			
	Pro [kgf]	4550	3390	3070	2790	2630	2500	2330	2410			
4C175	P_1 [kW]	-	18.7	23.2	28.0	31.5	35.5	41.4	45.0			
	T_{out} [N・m]	4960	4960	4960	4960	4950	4700	4400	3960			
	T_{out} [kgf・m]	506	506	506	506	505	479	449	404			
	Pro [N]	44600	33300	30100	27400	25800	24500	22900	22400			
	Pro [kgf]	4550	3390	3070	2790	2630	2500	2330	2280			
4D170	P_1 [kW]	-	24.9	30.9	37.4	41.5	41.5	41.5	41.5			
	T_{out} [N・m]	6630	6620	6610	6620	6530	5490	4410	3650			
	T_{out} [kgf・m]	676	675	674	675	666	560	450	372			
	Pro [N]	74700	53800	49100	45300	43200	43300	42800	42100			
	Pro [kgf]	7610	5480	5010	4620	4400	4410	4360	4290			
4D175	P_1 [kW]	-	24.9	30.9	37.4	42.1	45.0	45.0	45.0			
	T_{out} [N・m]	6630	6620	6610	6620	6620	5950	4780	3960			
	T_{out} [kgf・m]	676	675	674	675	675	607	487	404			
	Pro [N]	74700	53800	49100	45300	42900	41800	41700	41100			
	Pro [kgf]	7610	5480	5010	4620	4370	4260	4250	4190			
4D180	P_1 [kW]	-	32.8	40.4	46.1	50.1	53.4	53.4	53.4			
	T_{out} [N・m]	8720	8720	8640	8170	7880	7060	5670	4700			
	T_{out} [kgf・m]	889	889	881	833	803	720	578	479			
	Pro [N]	50600	47200	42700	40400	38900	38300	38800	38800			
	Pro [kgf]	5160	4810	4350	4120	3970	3900	3960	3960			
4D185	P_1 [kW]	-	32.8	40.4	46.1	50.1	56.6	60.0	60.0			
	T_{out} [N・m]	8720	8720	8640	8170	7880	7480	6380	5280			
	T_{out} [kgf・m]	889	889	881	833	803	762	650	538			
	Pro [N]	50600	47200	42700	40400	38900	37000	36600	37000			
	Pro [kgf]	5160	4810	4350	4120	3970	3770	3730	3770			
机座号	n_1 [r/min]	50	580	720	870	980	1165	1450	1750	2500	3000	3600
	n_2 [r/min]	2.78	32.2	40	48.3	54.4	64.7	80.6	97.2	139	167	200

注）1. 关于选型表记载的机型型号，请参见 D6 页。但安装位置代号为 Y4、F4、G4、K4、W4（输入轴向下）时，本选型表不适用，请咨询本公司。
2. 输出轴许用径向负载 Pro：空心轴型为距轴端面 20mm 处、实心轴型为输出轴中央的值。负载点为上述以外时以及关于许用轴向负载的情况，请参见技术资料 F7～F15 页。
3. 输入轴的许用径向负载请参见 F14～F15 页。
4. 润滑方式根据机型不同而异。详细内容请参见技术资料 F4 页的“润滑”。
5. 减速比为公称减速比。输出转速 n2 按实际减速比计算。（减速比 11～18 的实际减速比根据机座号而不同，因此按代表减速比计算。）实际减速比请参见 D8 页。
6. 运转条件设定如下：□ 部分为 50%ED、□ 部分为 25%ED、□ 部分中的安装位置代号 Y2、F2、G2、K2、V2、W2 为 75% ED（各运转均为 10 分钟周期）。
7. 本表中记载的内容如有变更，恕不预告。

选型表

减速比 18

n_1：输入转速［r/min］
n_2：输出转速［r/min］
P_1：许用输入功率［kW］
T_{out}：许用输出扭矩［N・m & kgf・m］
Pro：低速轴许用径向负载［N & kgf］

尺寸图（页码）	
轴上安装、箱体安装	E2
法兰安装	E6
底脚安装	E10

机座号												
	n_1	[r/min]	50	580	720	870	980	1165	1450	1750	2500	3000	3600
	n_2	[r/min]	2.78	32.2	40	48.3	54.4	64.7	80.6	97.2	139	167	200
4E170	P_1	[kW]	-	24.9	30.9	37.4	41.5	41.5	41.5	41.5	请咨询本公司		
	T_{out}	[N・m]	6630	6620	6610	6620	6530	5490	4410	3650			
	T_{out}	[kgf・m]	676	675	674	675	666	560	450	372			
	Pro	[N]	92700	76900	70900	65900	63200	62000	60200	58400			
	Pro	[kgf]	9450	7840	7230	6720	6440	6320	6140	5950			
4E175	P_1	[kW]	-	24.9	30.9	37.4	42.1	45.0	45.0	45.0			
	T_{out}	[N・m]	6630	6620	6610	6620	6620	5950	4780	3960			
	T_{out}	[kgf・m]	676	675	674	675	675	607	487	404			
	Pro	[N]	92700	76900	70900	65900	62900	60700	59100	57500			
	Pro	[kgf]	9450	7840	7230	6720	6410	6190	6020	5860			
4E180	P_1	[kW]	-	33.1	41.1	49.6	53.4	53.4	53.4	53.4			
	T_{out}	[N・m]	8780	8790	8800	8780	8400	7060	5670	4700			
	T_{out}	[kgf・m]	895	896	897	895	856	720	578	479			
	Pro	[N]	88400	70600	64600	59600	57800	57500	56500	55300			
	Pro	[kgf]	9010	7200	6590	6080	5890	5860	5760	5640			
4E185	P_1	[kW]	-	33.1	41.1	49.6	55.9	60.0	60.0	60.0			
	T_{out}	[N・m]	8780	8790	8800	8780	8790	7940	6380	5280			
	T_{out}	[kgf・m]	895	896	897	895	896	809	650	538			
	Pro	[N]	88400	70600	64600	59600	56600	55000	54500	53700			
	Pro	[kgf]	9010	7200	6590	6080	5770	5610	5560	5470			
4E190	P_1	[kW]	-	43.7	53.5	61.1	66.4	68.4	68.4	68.4			
	T_{out}	[N・m]	11600	11600	11500	10800	10400	9050	7270	6020			
	T_{out}	[kgf・m]	1180	1180	1170	1100	1060	923	741	614			
	Pro	[N]	82000	62500	56900	53800	51900	51700	51900	51500			
	Pro	[kgf]	8360	6370	5800	5480	5290	5270	5290	5250			
4E195	P_1	[kW]	-	43.7	53.5	61.1	66.4	74.9	75.0	75.0			
	T_{out}	[N・m]	11600	11600	11500	10800	10400	9910	7970	6600			
	T_{out}	[kgf・m]	1180	1180	1170	1100	1060	1010	812	673			
	Pro	[N]	82000	62500	56900	53800	51900	49200	49900	49900			
	Pro	[kgf]	8360	6370	5800	5480	5290	5020	5090	5090			
4F180	P_1	[kW]	-	33.1	41.1	49.6	53.4	53.4	53.4	53.4			
	T_{out}	[N・m]	8780	8790	8800	8780	8400	7060	5670	4700			
	T_{out}	[kgf・m]	895	896	897	895	856	720	578	479			
	Pro	[N]	128000	128000	126000	118000	114000	111000	106000	102000			
	Pro	[kgf]	13000	13000	12800	12000	11600	11300	10800	10400			
4F185	P_1	[kW]	-	33.1	41.1	49.6	55.9	60.0	60.0	60.0			
	T_{out}	[N・m]	8780	8790	8800	8780	8790	7940	6380	5280			
	T_{out}	[kgf・m]	895	896	897	895	896	809	650	538			
	Pro	[N]	128000	128000	126000	118000	113000	108000	104000	100000			
	Pro	[kgf]	13000	13000	12800	12000	11500	11000	10600	10200			
4F190	P_1	[kW]	-	53.4	62.1	68.4	68.4	68.4	68.4	68.4			
	T_{out}	[N・m]	14500	14200	13300	12100	10800	9050	7270	6020			
	T_{out}	[kgf・m]	1480	1450	1360	1230	1100	923	741	614			
	Pro	[N]	118000	119000	114000	109000	108000	105000	102000	98400			
	Pro	[kgf]	12000	12100	11600	11100	11000	10700	10400	10000			
4F195	P_1	[kW]	-	53.4	62.1	71.0	75.0	75.0	75.0	75.0			
	T_{out}	[N・m]	14500	14200	13300	12600	11800	9920	7970	6600			
	T_{out}	[kgf・m]	1480	1450	1360	1280	1200	1010	812	673			
	Pro	[N]	118000	119000	114000	108000	105000	103000	100000	96900			
	Pro	[kgf]	12000	12100	11600	11000	10700	10500	10200	9880			
机座号	n_1	[r/min]	50	580	720	870	980	1165	1450	1750	2500	3000	3600
	n_2	[r/min]	2.78	32.2	40	48.3	54.4	64.7	80.6	97.2	139	167	200

注）1. 关于选型表记载的机型型号，请参见 D6 页。但安装位置代号为 Y4、F4、G4、K4、W4（输入轴向下）时，本选型表不适用，请咨询本公司。
2. 输出轴许用径向负载 Pro：空心轴型为距轴端面 20mm 处、实心轴型为输出轴中央的值。负载点为上述以外时以及关于许用轴向负载的情况，请参见技术资料 F7 ～ F15 页。
3. 输入轴的许用径向负载请参见 F14 ～ F15 页。
4. 润滑方式根据机型不同而异。详细内容请参见技术资料 F4 页的“润滑”。
5. 减速比为公称减速比。输出转速 n2 按实际减速比计算。（减速比 11 ～ 18 的实际减速比根据机座号而不同，因此按代表减速比计算。）实际减速比请参见 D8 页。
6. 运转条件设定如下：□ 部分为 50%ED、■ 部分为 25%ED、■ 部分中的安装位置代号 Y2、F2、G2、K2、V2、W2 为 75% ED（各运转均为 10 分钟周期）。
7. 本表中记载的内容如有变更，恕不预告。

MEMO

选型表

减速比 21

n_1：输入转速［r/min］
n_2：输出转速［r/min］
P_1：许用输入功率［kW］
T_{out}：许用输出扭矩［N・m & kgf・m］
Pro：低速轴许用径向负载［N & kgf］

尺寸图（页码）	
轴上安装、箱体安装	E2
法兰安装	E6
底脚安装	E10

机座号	n_1 [r/min]	50	580	720	870	980	1165	1450	1750	2500	3000	3600
	n_2 [r/min]	2.38	27.6	34.3	41.4	46.7	55.5	69	83.3	119	143	171
4A100	P_1 [kW]	-	1.82	2.26	2.35	2.35	2.35	2.35	2.35	2.35	2.35	2.35
	T_{out} [N・m]	580	580	580	499	443	373	299	248	174	145	121
	T_{out} [kgf・m]	59.1	59.1	59.1	50.9	45.2	38.0	30.5	25.3	17.7	14.8	12.3
	Pro [N]	25200	25200	24500	23400	22800	21900	20800	19900	17900	17100	16300
	Pro [kgf]	2570	2570	2500	2390	2320	2230	2120	2030	1820	1740	1660
4A105	P_1 [kW]	-	1.82	2.26	2.73	3.02	3.18	3.18	3.18	3.18	3.18	2.49
	T_{out} [N・m]	580	580	580	580	570	505	405	336	235	196	128
	T_{out} [kgf・m]	59.1	59.1	59.1	59.1	58.1	51.5	41.3	34.3	24.0	20.0	13.0
	Pro [N]	25200	25200	24500	23000	22100	21200	20200	19400	17500	16800	16300
	Pro [kgf]	2570	2570	2500	2340	2250	2160	2060	1980	1780	1710	1660
4A110	P_1 [kW]	-	2.06	2.56	3.09	3.48	3.55	3.55	3.55	3.55	3.55	3.55
	T_{out} [N・m]	657	657	657	657	657	563	453	375	263	219	182
	T_{out} [kgf・m]	67.0	67.0	67.0	67.0	67.0	57.4	46.2	38.2	26.8	22.3	18.6
	Pro [N]	24600	24600	24100	22600	21700	20900	20000	19200	17400	16600	15900
	Pro [kgf]	2510	2510	2460	2300	2210	2130	2040	1960	1770	1690	1620
4A115	P_1 [kW]	-	2.06	2.56	3.09	3.48	3.92	3.92	3.92	3.92	3.92	3.70
	T_{out} [N・m]	657	657	657	657	657	622	500	414	290	242	190
	T_{out} [kgf・m]	67.0	67.0	67.0	67.0	67.0	63.4	51.0	42.2	29.6	24.7	19.4
	Pro [N]	24600	24600	24100	22600	21700	20600	19700	19000	17200	16500	15900
	Pro [kgf]	2510	2510	2460	2300	2210	2100	2010	1940	1750	1680	1620
4A120	P_1 [kW]	-	3.90	4.85	5.84	6.40	6.54	6.54	6.54	6.54	4.79	4.79
	T_{out} [N・m]	1240	1240	1240	1240	1210	1040	834	691	484	295	246
	T_{out} [kgf・m]	126	126	126	126	123	106	85.0	70.4	49.3	30.1	25.1
	Pro [N]	15200	15200	15200	15300	16200	18300	17900	17500	15900	16100	15500
	Pro [kgf]	1550	1550	1550	1560	1650	1870	1820	1780	1620	1640	1580
4A125	P_1 [kW]	-	3.90	4.85	5.84	6.40	7.30	7.51	7.51	7.51	5.50	5.50
	T_{out} [N・m]	1240	1240	1240	1240	1210	1160	957	793	555	339	282
	T_{out} [kgf・m]	126	126	126	126	123	118	97.6	80.8	56.6	34.6	28.7
	Pro [N]	15200	15200	15200	15300	16200	17300	17300	16900	15500	15900	15300
	Pro [kgf]	1550	1550	1550	1560	1650	1760	1760	1720	1580	1620	1560
4A140	P_1 [kW]	-	4.05	5.02	6.07	6.84	8.13	10.1	10.1	10.1	10.1	10.1
	T_{out} [N・m]	1290	1290	1290	1290	1290	1290	1290	1070	747	623	519
	T_{out} [kgf・m]	131	131	131	131	131	131	131	109	76.1	63.5	52.9
	Pro [N]	13900	13900	13900	13900	13900	13900	13900	15400	14200	14000	13700
	Pro [kgf]	1420	1420	1420	1420	1420	1420	1420	1570	1450	1430	1400
4A145	P_1 [kW]	-	4.05	5.02	6.07	6.84	8.13	10.1	10.1	10.1	10.1	10.1
	T_{out} [N・m]	1290	1290	1290	1290	1290	1290	1290	1070	747	623	519
	T_{out} [kgf・m]	131	131	131	131	131	131	131	109	76.1	63.5	52.9
	Pro [N]	13900	13900	13900	13900	13900	13900	13900	15400	14200	14000	13700
	Pro [kgf]	1420	1420	1420	1420	1420	1420	1420	1570	1450	1430	1400
4B120	P_1 [kW]	-	3.90	4.85	5.84	6.40	6.54	6.54	6.54	6.54	4.79	4.79
	T_{out} [N・m]	1240	1240	1240	1240	1210	1040	834	691	484	295	246
	T_{out} [kgf・m]	126	126	126	126	123	106	85.0	70.4	49.3	30.1	25.1
	Pro [N]	41000	34500	32000	30000	28900	27900	26700	25700	22800	22500	21500
	Pro [kgf]	4180	3520	3260	3060	2950	2840	2720	2620	2320	2290	2190
4B125	P_1 [kW]	-	3.90	4.85	5.84	6.40	7.30	7.51	7.51	7.51	5.50	5.50
	T_{out} [N・m]	1240	1240	1240	1240	1210	1160	957	793	555	339	282
	T_{out} [kgf・m]	126	126	126	126	123	118	97.6	80.8	56.6	34.6	28.7
	Pro [N]	41000	34500	32000	30000	28900	27400	26200	25200	22400	22300	21300
	Pro [kgf]	4180	3520	3260	3060	2950	2790	2670	2570	2280	2270	2170
4B140	P_1 [kW]	-	7.64	9.48	11.2	12.2	13.0	13.0	13.0	13.0	13.0	11.6
	T_{out} [N・m]	2440	2440	2440	2370	2300	2060	1660	1380	962	801	596
	T_{out} [kgf・m]	249	249	249	242	234	210	169	141	98.1	81.7	60.8
	Pro [N]	28000	28000	27000	25200	24200	23500	23200	22700	19900	19500	19500
	Pro [kgf]	2850	2850	2750	2570	2470	2400	2360	2310	2030	1990	1990
机座号	n_1 [r/min]	50	580	720	870	980	1165	1450	1750	2500	3000	3600
	n_2 [r/min]	2.38	27.6	34.3	41.4	46.7	55.5	69	83.3	119	143	171

注）1. 关于选型表记载的机型型号，请参见 D6 页。但安装位置代号为 Y4、F4、G4、K4、W4（输入轴向下）时，本选型表不适用，请咨询本公司。
2. 输出轴许用径向负载 Pro：空心轴型为距轴端面 20mm 处、实心轴型为输出轴中央的值。负载点为上述以外时以及关于许用轴向负载的情况，请参见技术资料 F7 ～ F15 页。
3. 输入轴的许用径向负载请参见 F14 ～ F15 页。
4. 润滑方式根据机型不同而异。详细内容请参见技术资料 F4 页的“润滑”。
5. 减速比为公称减速比。输出转速 n2 按实际减速比计算。（减速比 11 ～ 18 的实际减速比根据机座号而不同，因此按代表减速比计算。）实际减速比请参见 D8 页。
6. 运转条件设定如下：□ 部分为 50%ED、□ 部分为 25%ED、□ 部分中的安装位置代号 Y2、F2、G2、K2、V2、W2 为 75% ED（各运转均为 10 分钟周期）。
7. 本表中记载的内容如有变更，恕不预告。

选型表

尺寸图（页码）	
轴上安装、箱体安装	E2
法兰安装	E6
底脚安装	E10

n_1：输入转速［r/min］
n_2：输出转速［r/min］
P_1：许用输入功率［kW］
T_{out}：许用输出扭矩［N・m & kgf・m］
Pro：低速轴许用径向负载［N & kgf］

减速比 21

机座号	n_1 [r/min]	50	580	720	870	980	1165	1450	1750	2500	3000	3600
	n_2 [r/min]	2.38	27.6	34.3	41.4	46.7	55.5	69	83.3	119	143	171
4B145	P_1 [kW]	-	7.64	9.48	11.2	12.2	13.9	15.1	15.1	15.1	14.9	11.6
	T_{out} [N・m]	2440	2440	2440	2370	2300	2210	1930	1600	1120	918	596
	T_{out} [kgf・m]	249	249	249	242	234	225	197	163	114	93.6	60.8
	Pro [N]	28000	28000	27000	25200	24200	22900	22000	21800	19000	18800	19500
	Pro [kgf]	2850	2850	2750	2570	2470	2330	2240	2220	1940	1920	1990
4B160	P_1 [kW]	-	8.06	10.0	12.1	13.6	16.2	20.2	20.2	20.2	15.8	20.2
	T_{out} [N・m]	2570	2570	2570	2570	2570	2570	2570	2130	1490	974	1040
	T_{out} [kgf・m]	262	262	262	262	262	262	262	217	152	99.3	106
	Pro [N]	25400	25400	25400	24300	23100	21400	19300	19500	16700	18500	16800
	Pro [kgf]	2590	2590	2590	2480	2350	2180	1970	1990	1700	1890	1710
4B165	P_1 [kW]	-	8.06	10.0	12.1	13.6	16.2	20.2	20.2	20.2	16.4	20.2
	T_{out} [N・m]	2570	2570	2570	2570	2570	2570	2570	2130	1490	1010	1040
	T_{out} [kgf・m]	262	262	262	262	262	262	262	217	152	103	106
	Pro [N]	25400	25400	25400	24300	23100	21400	19300	19500	16700	18300	16800
	Pro [kgf]	2590	2590	2590	2480	2350	2180	1970	1990	1700	1870	1710
4C140	P_1 [kW]	-	7.64	9.48	11.2	12.2	13.0	13.0	13.0	13.0	13.0	11.6
	T_{out} [N・m]	2440	2440	2440	2370	2300	2060	1660	1380	962	801	596
	T_{out} [kgf・m]	249	249	249	242	234	210	169	141	98.1	81.7	60.8
	Pro [N]	66300	45600	42200	39600	38200	36700	35400	34200	31100	29900	29000
	Pro [kgf]	6760	4650	4300	4040	3890	3740	3610	3490	3170	3050	2960
4C145	P_1 [kW]	-	7.64	9.48	11.2	12.2	13.9	15.1	15.1	15.1	14.9	11.6
	T_{out} [N・m]	2440	2440	2440	2370	2300	2210	1930	1600	1120	918	596
	T_{out} [kgf・m]	249	249	249	242	234	225	197	163	114	93.6	60.8
	Pro [N]	66300	45600	42200	39600	38200	36100	34400	33300	30400	29400	29000
	Pro [kgf]	6760	4650	4300	4040	3890	3680	3510	3390	3100	3000	2960
4C160	P_1 [kW]	-	14.1	17.5	21.2	23.8	25.3	25.3	25.3	20.3	15.8	20.3
	T_{out} [N・m]	4500	4500	4500	4500	4500	4020	3230	2670	1500	974	1040
	T_{out} [kgf・m]	459	459	459	459	459	410	329	272	153	99.3	106
	Pro [N]	50500	37900	34500	31700	30000	29400	29500	29300	28800	29200	27100
	Pro [kgf]	5150	3860	3520	3230	3060	3000	3010	2990	2940	2980	2760
4C165	P_1 [kW]	-	14.1	17.5	21.2	23.8	28.3	30.0	30.0	24.1	16.4	24.1
	T_{out} [N・m]	4500	4500	4500	4500	4500	4500	3830	3170	1780	1010	1240
	T_{out} [kgf・m]	459	459	459	459	459	459	390	323	181	103	126
	Pro [N]	50500	37900	34500	31700	30000	27600	27300	27500	27500	29000	26200
	Pro [kgf]	5150	3860	3520	3230	3060	2810	2780	2800	2800	2960	2670
4C170	P_1 [kW]	-	14.4	17.9	21.6	24.3	28.9	33.9	33.9	27.6	17.0	27.6
	T_{out} [N・m]	4590	4590	4590	4590	4590	4590	4320	3580	2040	1050	1420
	T_{out} [kgf・m]	468	468	468	468	468	468	440	365	208	107	145
	Pro [N]	49500	37600	34100	31300	29700	27300	25400	25900	26400	28900	25500
	Pro [kgf]	5050	3830	3480	3190	3030	2780	2590	2640	2690	2950	2600
4C175	P_1 [kW]	-	14.4	17.9	21.6	24.3	28.9	36.0	36.0	30.1	18.5	30.1
	T_{out} [N・m]	4590	4590	4590	4590	4590	4590	4590	3800	2230	1140	1550
	T_{out} [kgf・m]	468	468	468	468	468	468	468	387	227	116	158
	Pro [N]	49500	37600	34100	31300	29700	27300	24500	25100	25600	28400	24900
	Pro [kgf]	5050	3830	3480	3190	3030	2780	2500	2560	2610	2900	2540
4D160	P_1 [kW]	-	14.1	17.5	21.2	23.8	25.3	25.3	25.3	20.3	15.8	20.3
	T_{out} [N・m]	4500	4500	4500	4500	4500	4020	3230	2670	1500	974	1040
	T_{out} [kgf・m]	459	459	459	459	459	410	329	272	153	99.3	106
	Pro [N]	88200	64700	59800	55700	53200	51400	49800	48200	45300	44600	41700
	Pro [kgf]	8990	6600	6100	5680	5420	5240	5080	4910	4620	4550	4250
4D165	P_1 [kW]	-	14.1	17.5	21.2	23.8	28.3	30.0	30.0	24.1	16.4	24.1
	T_{out} [N・m]	4500	4500	4500	4500	4500	4500	3830	3170	1780	1010	1240
	T_{out} [kgf・m]	459	459	459	459	459	459	390	323	181	103	126
	Pro [N]	88200	64700	59800	55700	53200	49800	47900	46700	44200	44400	41000
	Pro [kgf]	8990	6600	6100	5680	5420	5080	4880	4760	4510	4530	4180
机座号	n_1 [r/min]	50	580	720	870	980	1165	1450	1750	2500	3000	3600
	n_2 [r/min]	2.38	27.6	34.3	41.4	46.7	55.5	69	83.3	119	143	171

注）1. 关于选型表记载的机型型号，请参见 D6 页。但安装位置代号为 Y4、F4、G4、K4、W4（输入轴向下）时，本选型表不适用，请咨询本公司。
2. 输出轴许用径向负载 Pro：空心轴型为距轴端面 20mm 处、实心轴型为输出轴中央的值。负载点为上述以外时以及关于许用轴向负载的情况，请参见技术资料 F7 ～ F15 页。
3. 输入轴的许用径向负载请参见 F14 ～ F15 页。
4. 润滑方式根据机型不同而异。详细内容请参见技术资料 F4 页的“润滑”。
5. 减速比为公称减速比。输出转速 n2 按实际减速比计算。（减速比 11 ～ 18 的实际减速比根据机座号而不同，因此按代表减速比计算。）实际减速比请参见 D8 页。
6. 运转条件设定如下：□ 部分为 50%ED、■ 部分为 25%ED、■ 部分中的安装位置代号 Y2、F2、G2、K2、V2、W2 为 75% ED（各运转均为 10 分钟周期）。
7. 本表中记载的内容如有变更，恕不预告。

选型表

减速比 21

n_1：输入转速［r/min］
n_2：输出转速［r/min］
P_1：许用输入功率［kW］
T_{out}：许用输出扭矩［N・m & kgf・m］
Pro：低速轴许用径向负载［N & kgf］

尺寸图（页码）	
轴上安装、箱体安装	E2
法兰安装	E6
底脚安装	E10

机座号													
	n_1	[r/min]	50	580	720	870	980	1165	1450	1750	2500	3000	3600
	n_2	[r/min]	2.38	27.6	34.3	41.4	46.7	55.5	69	83.3	119	143	171
4D180	P_1	[kW]	-	24.9	30.9	37.4	41.5	41.5	41.5	41.5	请咨询本公司		
	T_{out}	[N・m]	7950	7940	7940	7950	7830	6590	5290	4380			
	T_{out}	[kgf・m]	810	809	809	810	798	672	539	446			
	Pro	[N]	61400	53800	48900	44800	42700	43200	43200	42800			
	Pro	[kgf]	6260	5480	4980	4570	4350	4400	4400	4360			
4D185	P_1	[kW]	-	25.3	31.4	38.0	42.6	45.0	45.0	45.0			
	T_{out}	[N・m]	8060	8070	8060	8080	8040	7140	5740	4750			
	T_{out}	[kgf・m]	822	823	822	824	820	728	585	484			
	Pro	[N]	59900	53400	48500	44400	42000	41400	41800	41600			
	Pro	[kgf]	6110	5440	4940	4530	4280	4220	4260	4240			
4E180	P_1	[kW]	-	24.9	30.9	37.4	41.5	41.5	41.5	41.5			
	T_{out}	[N・m]	7950	7940	7940	7950	7830	6590	5290	4380			
	T_{out}	[kgf・m]	810	809	809	810	798	672	539	446			
	Pro	[N]	90000	78400	72100	66800	64000	63200	61700	60100			
	Pro	[kgf]	9170	7990	7350	6810	6520	6440	6290	6130			
4E185	P_1	[kW]	-	25.3	31.4	38.0	42.8	45.0	45.0	45.0			
	T_{out}	[N・m]	8060	8070	8060	8080	8080	7140	5740	4750			
	T_{out}	[kgf・m]	822	823	822	824	824	728	585	484			
	Pro	[N]	89800	78100	71700	66500	63300	61600	60400	59100			
	Pro	[kgf]	9150	7960	7310	6780	6450	6280	6160	6020			
4E190	P_1	[kW]	-	31.1	38.7	46.7	50.6	50.6	50.6	50.6			
	T_{out}	[N・m]	9950	9910	9940	9930	9550	8030	6450	5350			
	T_{out}	[kgf・m]	1010	1010	1010	1012	973	819	657	545			
	Pro	[N]	86000	72700	66300	61100	59100	59100	58400	57400			
	Pro	[kgf]	8770	7410	6760	6230	6020	6020	5950	5850			
4E195	P_1	[kW]	-	31.8	39.4	47.6	53.7	55.0	55.0	55.0			
	T_{out}	[N・m]	10100	10100	10100	10100	10100	8730	7010	5810			
	T_{out}	[kgf・m]	1030	1030	1030	1030	1030	890	715	592			
	Pro	[N]	85700	72200	65800	60500	57400	57000	56800	56000			
	Pro	[kgf]	8740	7360	6710	6170	5850	5810	5790	5710			
4F180	P_1	[kW]	-	24.9	30.9	37.4	41.5	41.5	41.5	41.5			
	T_{out}	[N・m]	7950	7940	7940	7950	7830	6590	5290	4380			
	T_{out}	[kgf・m]	810	809	809	810	798	672	539	446			
	Pro	[N]	130000	130000	130000	128000	123000	119000	114000	109000			
	Pro	[kgf]	13300	13300	13300	13000	12500	12100	11600	11100			
4F185	P_1	[kW]	-	25.3	31.4	38.0	42.8	45.0	45.0	45.0			
	T_{out}	[N・m]	8060	8070	8060	8080	8080	7140	5740	4750			
	T_{out}	[kgf・m]	822	823	822	824	824	728	585	484			
	Pro	[N]	129000	129000	129000	128000	122000	118000	113000	108000			
	Pro	[kgf]	13100	13100	13100	13000	12400	12000	11500	11000			
4F190	P_1	[kW]	-	31.1	38.7	46.7	50.6	50.6	50.6	50.6			
	T_{out}	[N・m]	9950	9910	9940	9930	9550	8030	6450	5350			
	T_{out}	[kgf・m]	1010	1010	1010	1010	973	819	657	545			
	Pro	[N]	126000	126000	126000	123000	119000	115000	111000	107000			
	Pro	[kgf]	12800	12800	12800	12500	12100	11700	11300	10900			
4F195	P_1	[kW]	-	31.8	39.4	47.6	53.7	55.0	55.0	55.0			
	T_{out}	[N・m]	10100	10100	10100	10100	10100	8730	7010	5810			
	T_{out}	[kgf・m]	1030	1030	1030	1030	1030	890	715	592			
	Pro	[N]	126000	126000	126000	122000	117000	113000	109000	105000			
	Pro	[kgf]	12800	12800	12800	12400	11900	11500	11100	10700			
机座号	n_1	[r/min]	50	580	720	870	980	1165	1450	1750	2500	3000	3600
	n_2	[r/min]	2.38	27.6	34.3	41.4	46.7	55.5	69	83.3	119	143	171

注）1. 关于选型表记载的机型型号，请参见 D6 页。但安装位置代号为 Y4、F4、G4、K4、W4（输入轴向下）时，本选型表不适用，请咨询本公司。
2. 输出轴许用径向负载 Pro：空心轴型为距轴端面 20mm 处、实心轴型为输出轴中央的值。负载点为上述以外时以及关于许用轴向负载的情况，请参见技术资料 F7 ～ F15 页。
3. 输入轴的许用径向负载请参见 F14 ～ F15 页。
4. 润滑方式根据机型不同而异。详细内容请参见技术资料 F4 页的“润滑”。
5. 减速比为公称减速比。输出转速 n2 按实际减速比计算。（减速比 11 ～ 18 的实际减速比根据机座号而不同，因此按代表减速比计算。）实际减速比请参见 D8 页。
6. 运转条件设定如下：□ 部分为 50%ED、■ 部分为 25%ED、■ 部分中的安装位置代号 Y2、F2、G2、K2、V2、W2 为 75% ED（各运转均为 10 分钟周期）。
7. 本表中记载的内容如有变更，恕不预告。

MEMO

选型表

减速比 22

n_1：输入转速［r/min］
n_2：输出转速［r/min］
P_1：许用输入功率［kW］
T_{out}：许用输出扭矩［N・m & kgf・m］
Pro：低速轴许用径向负载［N & kgf］

尺寸图（页码）	
轴上安装、箱体安装	E2
法兰安装	E6
底脚安装	E10

机座号	n_1 [r/min]	50	580	720	870	980	1165	1450	1750	2500	3000	3600
	n_2 [r/min]	2.23	25.9	32.1	38.8	43.8	52.0	64.7	78.1	112	134	161
4A120	P_1 [kW]	-	3.79	4.70	5.43	5.95	6.54	6.54	6.54	6.54	4.79	4.79
	T_{out} [N・m]	1290	1290	1290	1230	1200	1110	890	737	516	315	262
	T_{out} [kgf・m]	131	131	131	125	122	113	90.7	75.1	52.6	32.1	26.7
	Pro [N]	13900	13900	14000	15600	16400	18400	18000	17600	16100	16400	15700
	Pro [kgf]	1420	1420	1430	1590	1670	1880	1830	1790	1640	1670	1600
4A125	P_1 [kW]	-	3.79	4.70	5.43	5.95	6.79	7.51	7.51	7.51	5.50	5.50
	T_{out} [N・m]	1290	1290	1290	1230	1200	1150	1020	846	592	362	301
	T_{out} [kgf・m]	131	131	131	125	122	117	104	86.2	60.3	36.9	30.7
	Pro [N]	13900	13900	14000	15600	16400	17500	17300	17000	15700	16100	15500
	Pro [kgf]	1420	1420	1430	1590	1670	1780	1760	1730	1600	1640	1580
4A140	P_1 [kW]	-	3.79	4.71	5.69	6.41	7.62	9.48	9.48	9.48	9.48	9.48
	T_{out} [N・m]	1290	1290	1290	1290	1290	1290	1290	1070	748	623	519
	T_{out} [kgf・m]	131	131	131	131	131	131	131	109	76.2	63.5	52.9
	Pro [N]	13900	13900	13900	13900	13900	13900	13900	15800	14700	14400	14100
	Pro [kgf]	1420	1420	1420	1420	1420	1420	1420	1610	1500	1470	1440
4A145	P_1 [kW]	-	3.79	4.71	5.69	6.41	7.62	9.48	9.48	9.48	9.48	9.48
	T_{out} [N・m]	1290	1290	1290	1290	1290	1290	1290	1070	748	623	519
	T_{out} [kgf・m]	131	131	131	131	131	131	131	109	76.2	63.5	52.9
	Pro [N]	13900	13900	13900	13900	13900	13900	13900	15800	14700	14400	14100
	Pro [kgf]	1420	1420	1420	1420	1420	1420	1420	1610	1500	1470	1440
4B120	P_1 [kW]	-	3.98	4.70	5.43	5.95	6.54	6.54	6.54	6.54	4.79	4.79
	T_{out} [N・m]	1610	1360	1290	1230	1200	1110	890	737	516	315	262
	T_{out} [kgf・m]	164	139	131	125	122	113	90.7	75.1	52.6	32.1	26.7
	Pro [N]	38300	34800	32500	30700	29600	28200	27000	26000	23100	22900	21900
	Pro [kgf]	3900	3550	3310	3130	3020	2870	2750	2650	2350	2330	2230
4B125	P_1 [kW]	-	3.98	4.70	5.43	5.95	6.79	7.51	7.51	7.51	5.50	5.50
	T_{out} [N・m]	1610	1360	1290	1230	1200	1150	1020	846	592	362	301
	T_{out} [kgf・m]	164	139	131	125	122	117	104	86.2	60.3	36.9	30.7
	Pro [N]	38300	34800	32500	30700	29600	28000	26500	25500	22700	22700	21700
	Pro [kgf]	3900	3550	3310	3130	3020	2850	2700	2600	2310	2310	2210
4B140	P_1 [kW]	-	7.56	9.38	11.3	12.8	13.0	13.0	13.0	13.0	13.0	11.6
	T_{out} [N・m]	2570	2570	2570	2570	2570	2200	1770	1470	1030	855	636
	T_{out} [kgf・m]	262	262	262	262	262	224	180	150	105	87.2	64.8
	Pro [N]	25400	25400	25400	25000	23700	23500	23300	22900	20100	19700	19700
	Pro [kgf]	2590	2590	2590	2550	2420	2400	2380	2330	2050	2010	2010
4B145	P_1 [kW]	-	7.56	9.38	11.3	12.8	15.1	15.1	15.1	15.1	14.8	11.6
	T_{out} [N・m]	2570	2570	2570	2570	2570	2560	2060	1710	1190	973	636
	T_{out} [kgf・m]	262	262	262	262	262	261	210	174	121	99.2	64.8
	Pro [N]	25400	25400	25400	25000	23700	22000	22000	21800	19100	19000	19700
	Pro [kgf]	2590	2590	2590	2550	2420	2240	2240	2220	1950	1940	2010
4B160	P_1 [kW]	-	7.56	9.38	11.3	12.8	15.2	18.9	18.9	18.9	15.8	18.9
	T_{out} [N・m]	2570	2570	2570	2570	2570	2570	2570	2130	1490	1040	1040
	T_{out} [kgf・m]	262	262	262	262	262	262	262	217	152	106	106
	Pro [N]	25400	25400	25400	25000	23700	21900	19800	20000	17300	18600	17300
	Pro [kgf]	2590	2590	2590	2550	2420	2230	2020	2040	1760	1900	1760
4B165	P_1 [kW]	-	7.56	9.38	11.3	12.8	15.2	18.9	18.9	18.9	16.4	18.9
	T_{out} [N・m]	2570	2570	2570	2570	2570	2570	2570	2130	1490	1080	1040
	T_{out} [kgf・m]	262	262	262	262	262	262	262	217	152	110	106
	Pro [N]	25400	25400	25400	25000	23700	21900	19800	20000	17300	18400	17300
	Pro [kgf]	2590	2590	2590	2550	2420	2230	2020	2040	1760	1880	1760
4C140	P_1 [kW]	-	9.00	10.6	12.3	13.0	13.0	13.0	13.0	13.0	13.0	11.6
	T_{out} [N・m]	3120	3060	2910	2780	2620	2200	1770	1470	1030	855	636
	T_{out} [kgf・m]	318	312	297	283	267	224	180	150	105	87.2	64.8
	Pro [N]	62500	44300	41400	38900	37800	37000	35700	34500	31600	30400	29500
	Pro [kgf]	6370	4520	4220	3970	3850	3770	3640	3520	3220	3100	3010
机座号	n_1 [r/min]	50	580	720	870	980	1165	1450	1750	2500	3000	3600
	n_2 [r/min]	2.23	25.9	32.1	38.8	43.8	52.0	64.7	78.1	112	134	161

注）1. 关于选型表记载的机型型号，请参见 D6 页。但安装位置代号为 Y4、F4、G4、K4、W4（输入轴向下）时，本选型表不适用，请咨询本公司。
2. 输出轴许用径向负载 Pro：空心轴型为距轴端面 20mm 处、实心轴型为输出轴中央的值。负载点为上述以外时以及关于许用轴向负载的情况，请参见技术资料 F7 ～ F15 页。
3. 输入轴的许用径向负载请参见 F14 ～ F15 页。
4. 润滑方式根据机型不同而异。详细内容请参见技术资料 F4 页的“润滑”。
5. 减速比为公称减速比。输出转速 n2 按实际减速比计算。（减速比 11 ～ 18 的实际减速比根据机座号而不同，因此按代表减速比计算。）实际减速比请参见 D8 页。
6. 运转条件设定如下：□ 部分为 50%ED、■ 部分为 25%ED、■ 部分中的安装位置代号 Y2、F2、G2、K2、V2、W2 为 75% ED（各运转均为 10 分钟周期）。
7. 本表中记载的内容如有变更，恕不预告。

选型表

尺寸图（页码）	
轴上安装、箱体安装	E2
法兰安装	E6
底脚安装	E10

n_1：输入转速［r/min］
n_2：输出转速［r/min］
P_1：许用输入功率［kW］
T_{out}：许用输出扭矩［N・m & kgf・m］
Pro：低速轴许用径向负载［N & kgf］

减速比 22

机座号	n_1 [r/min]	50	580	720	870	980	1165	1450	1750	2500	3000	3600
	n_2 [r/min]	2.23	25.9	32.1	38.8	43.8	52.0	64.7	78.1	112	134	161
4C145	P_1 [kW]	-	9.00	10.6	12.3	13.4	15.1	15.1	15.1	15.1	14.8	11.6
	T_{out} [N・m]	3120	3060	2910	2780	2710	2560	2060	1710	1190	973	636
	T_{out} [kgf・m]	318	312	297	283	276	261	210	174	121	99.2	64.8
	Pro [N]	62500	44300	41400	38900	37500	35600	34600	33600	30900	29900	29500
	Pro [kgf]	6370	4520	4220	3970	3820	3630	3530	3430	3150	3050	3010
4C160	P_1 [kW]	-	14.4	17.9	20.3	20.3	20.3	20.3	20.3	20.3	15.8	20.3
	T_{out} [N・m]	4900	4900	4900	4600	4090	3440	2760	2290	1600	1040	1110
	T_{out} [kgf・m]	499	499	499	469	417	351	281	233	163	106	113
	Pro [N]	45500	37400	33900	32100	32300	32400	32000	31500	29100	29600	27500
	Pro [kgf]	4640	3810	3460	3270	3290	3300	3260	3210	2970	3020	2800
4C165	P_1 [kW]	-	14.4	17.9	21.6	24.1	24.1	24.1	24.1	24.1	16.4	24.1
	T_{out} [N・m]	4900	4900	4900	4900	4850	4080	3270	2710	1900	1080	1320
	T_{out} [kgf・m]	499	499	499	499	494	416	333	276	194	110	135
	Pro [N]	45500	37400	33900	31000	29500	30000	30100	29900	27800	29400	26600
	Pro [kgf]	4640	3810	3460	3160	3010	3060	3070	3050	2830	3000	2710
4C170	P_1 [kW]	-	14.4	17.9	21.6	24.3	28.9	33.9	33.9	27.6	17.0	27.6
	T_{out} [N・m]	4900	4900	4900	4900	4900	4900	4610	3820	2180	1120	1510
	T_{out} [kgf・m]	499	499	499	499	499	499	470	389	222	114	154
	Pro [N]	45600	37500	34000	31100	29400	27000	25100	25700	26600	29300	25800
	Pro [kgf]	4650	3820	3470	3170	3000	2750	2560	2620	2710	2990	2630
4C175	P_1 [kW]	-	14.4	17.9	21.6	24.3	28.9	34.9	36.0	30.1	18.5	30.1
	T_{out} [N・m]	4900	4900	4900	4900	4900	4900	4740	4060	2370	1220	1650
	T_{out} [kgf・m]	499	499	499	499	499	499	483	414	242	124	168
	Pro [N]	45600	37500	34000	31100	29400	27000	24600	24900	25800	28800	25200
	Pro [kgf]	4650	3820	3470	3170	3000	2750	2510	2540	2630	2940	2570
4D160	P_1 [kW]	-	16.0	19.7	20.3	20.3	20.3	20.3	20.3	20.3	15.8	20.3
	T_{out} [N・m]	5450	5450	5390	4600	4090	3440	2760	2290	1600	1040	1110
	T_{out} [kgf・m]	556	556	549	469	417	351	281	233	163	106	113
	Pro [N]	83100	63200	58300	56600	55800	54400	52400	50500	46000	45300	42400
	Pro [kgf]	8470	6440	5940	5770	5690	5550	5340	5150	4690	4620	4320
4D165	P_1 [kW]	-	16.5	19.7	22.7	24.1	24.1	24.1	24.1	24.1	16.4	24.1
	T_{out} [N・m]	5610	5610	5390	5150	4850	4080	3270	2710	1900	1080	1320
	T_{out} [kgf・m]	572	572	549	525	494	416	333	276	194	110	135
	Pro [N]	82000	62600	58300	54900	53400	52300	50700	49200	44800	45200	41600
	Pro [kgf]	8360	6380	5940	5600	5440	5330	5170	5020	4570	4610	4240
4D180	P_1 [kW]	-	22.1	27.5	33.2	37.4	41.5	41.5	41.5	请咨询本公司		
	T_{out} [N・m]	7530	7520	7530	7530	7530	7030	5640	4680			
	T_{out} [kgf・m]	768	767	768	768	768	717	575	477			
	Pro [N]	66100	56700	51600	47400	44900	43100	43300	43000			
	Pro [kgf]	6740	5780	5260	4830	4580	4390	4410	4380			
4D185	P_1 [kW]	-	22.5	27.9	33.7	38.0	45.0	45.0	45.0			
	T_{out} [N・m]	7650	7650	7640	7640	7650	7620	6120	5070			
	T_{out} [kgf・m]	780	780	779	779	780	777	624	517			
	Pro [N]	64800	56300	51200	47100	44600	41200	41800	41700			
	Pro [kgf]	6610	5740	5220	4800	4550	4200	4260	4250			
机座号	n_1 [r/min]	50	580	720	870	980	1165	1450	1750	2500	3000	3600
	n_2 [r/min]	2.23	25.9	32.1	38.8	43.8	52.0	64.7	78.1	112	134	161

注）1. 关于选型表记载的机型型号，请参见 D6 页。但安装位置代号为 Y4、F4、G4、K4、W4（输入轴向下）时，本选型表不适用，请咨询本公司。
2. 输出轴许用径向负载 Pro：空心轴型为距轴端面 20mm 处、实心轴型为输出轴中央的值。负载点为上述以外时以及关于许用轴向负载的情况，请参见技术资料 F7 ～ F15 页。
3. 输入轴的许用径向负载请参见 F14 ～ F15 页。
4. 润滑方式根据机型不同而异。详细内容请参见技术资料 F4 页的“润滑”。
5. 减速比为公称减速比。输出转速 n2 按实际减速比计算。（减速比 11 ～ 18 的实际减速比根据机座号而不同，因此按代表减速比计算。）实际减速比请参见 D8 页。
6. 运转条件设定如下：□ 部分为 50%ED、■ 部分为 25%ED、□ 部分中的安装位置代号 Y2、F2、G2、K2、V2、W2 为 75% ED（各运转均为 10 分钟周期）。
7. 本表中记载的内容如有变更，恕不预告。

选型表

选型
选型表
尺寸图
技术资料
选配件
齿轮电机
减速机
标准规格
型号
生产范围
选型步骤
Bevel＋CY1 级 减速比 11～305
Bevel＋CY2 级 减速比 364～10658

减速比 22

n_1：输入转速［r/min］
n_2：输出转速［r/min］
P_1：许用输入功率［kW］
T_{out}：许用输出扭矩［N・m & kgf・m］
Pro：低速轴许用径向负载［N & kgf］

尺寸图（页码）	
轴上安装、箱体安装	E2
法兰安装	E6
底脚安装	E10

机座号	n_1 [r/min]	50	580	720	870	980	1165	1450	1750	2500	3000	3600
	n_2 [r/min]	2.23	25.9	32.1	38.8	43.8	52.0	64.7	78.1	112	134	161
4E180	P_1 [kW]	-	22.1	27.5	33.2	37.4	41.5	41.5	41.5	请咨询本公司		
	T_{out} [N・m]	7530	7520	7530	7530	7530	7030	5640	4680			
	T_{out} [kgf・m]	768	767	768	768	768	717	575	477			
	Pro [N]	90900	81600	75100	69800	66500	63500	62200	60700			
	Pro [kgf]	9270	8320	7660	7120	6780	6470	6340	6190			
4E185	P_1 [kW]	-	22.5	27.9	33.7	38.0	45.0	45.0	45.0			
	T_{out} [N・m]	7650	7650	7640	7640	7650	7620	6120	5070			
	T_{out} [kgf・m]	780	780	779	779	780	777	624	517			
	Pro [N]	90600	81300	74800	69400	66200	61800	60800	59600			
	Pro [kgf]	9240	8290	7620	7070	6750	6300	6200	6080			
4E190	P_1 [kW]	-	27.5	34.1	41.3	46.5	50.6	50.6	50.6			
	T_{out} [N・m]	9350	9350	9340	9360	9360	8570	6880	5700			
	T_{out} [kgf・m]	953	953	952	954	954	874	701	581			
	Pro [N]	87200	76300	69800	64500	61300	59100	58600	57700			
	Pro [kgf]	8890	7780	7120	6570	6250	6020	5970	5880			
4E195	P_1 [kW]	-	28.0	34.8	42.1	47.4	55.0	55.0	55.0			
	T_{out} [N・m]	9550	9520	9530	9540	9540	9310	7480	6200			
	T_{out} [kgf・m]	973	970	971	972	972	949	762	632			
	Pro [N]	86800	75800	69300	64000	60800	56900	56900	56300			
	Pro [kgf]	8850	7730	7060	6520	6200	5800	5800	5740			
4F180	P_1 [kW]	-	22.1	27.5	33.2	37.4	41.5	41.5	41.5			
	T_{out} [N・m]	7530	7520	7530	7530	7530	7030	5640	4680			
	T_{out} [kgf・m]	768	767	768	768	768	717	575	477			
	Pro [N]	130000	130000	130000	130000	126000	120000	115000	111000			
	Pro [kgf]	13300	13300	13300	13300	12800	12200	11700	11300			
4F185	P_1 [kW]	-	22.5	27.9	33.7	38.0	45.0	45.0	45.0			
	T_{out} [N・m]	7650	7650	7640	7640	7650	7620	6120	5070			
	T_{out} [kgf・m]	780	780	779	779	780	777	624	517			
	Pro [N]	130000	130000	130000	130000	126000	119000	114000	109000			
	Pro [kgf]	13300	13300	13300	13300	12800	12100	11600	11100			
4F190	P_1 [kW]	-	27.5	34.1	41.3	46.5	50.6	50.6	50.6			
	T_{out} [N・m]	9350	9350	9340	9360	9360	8570	6880	5700			
	T_{out} [kgf・m]	953	953	952	954	954	874	701	581			
	Pro [N]	127000	127000	127000	127000	122000	116000	112000	108000			
	Pro [kgf]	12900	12900	12900	12900	12400	11800	11400	11000			
4F195	P_1 [kW]	-	28.0	34.8	42.1	47.4	55.0	55.0	55.0			
	T_{out} [N・m]	9550	9520	9530	9540	9540	9310	7480	6200			
	T_{out} [kgf・m]	973	970	971	972	972	949	762	632			
	Pro [N]	127000	127000	127000	126000	121000	114000	110000	107000			
	Pro [kgf]	12900	12900	12900	12800	12300	11600	11200	10900			
机座号	n_1 [r/min]	50	580	720	870	980	1165	1450	1750	2500	3000	3600
	n_2 [r/min]	2.23	25.9	32.1	38.8	43.8	52.0	64.7	78.1	112	134	161

注）1. 关于选型表记载的机型型号，请参见 D6 页。但安装位置代号为 Y4、F4、G4、K4、W4（输入轴向下）时，本选型表不适用，请咨询本公司。
2. 输出轴许用径向负载 Pro：空心轴型为距轴端面 20mm 处、实心轴型为输出轴中央的值。负载点为上述以外时以及关于许用轴向负载的情况，请参见技术资料 F7 ～ F15 页。
3. 输入轴的许用径向负载请参见 F14 ～ F15 页。
4. 润滑方式根据机型不同而异。详细内容请参见技术资料 F4 页的“润滑”。
5. 减速比为公称减速比。输出转速 n2 按实际减速比计算。（减速比 11 ～ 18 的实际减速比根据机座号而不同，因此按代表减速比计算。）实际减速比请参见 D8 页。
6. 运转条件设定如下：□ 部分为 50%ED、■ 部分为 25%ED、■ 部分中的安装位置代号 Y2、F2、G2、K2、V2、W2 为 75% ED（各运转均为 10 分钟周期）。
7. 本表中记载的内容如有变更，恕不预告。

MEMO

选型表

减速比 25

n_1：输入转速［r/min］
n_2：输出转速［r/min］
P_1：许用输入功率［kW］
T_{out}：许用输出扭矩［N・m & kgf・m］
Pro：低速轴许用径向负载［N & kgf］

尺寸图（页码）	
轴上安装、箱体安装	E2
法兰安装	E6
底脚安装	E10

机座号	n_1 [r/min]	50	580	720	870	980	1165	1450	1750	2500	3000	3600
	n_2 [r/min]	2.04	23.7	29.4	35.5	40.0	47.6	59.2	71.4	102	122	147
4A120	P_1 [kW]	-	3.47	4.31	5.20	5.86	6.54	6.54	6.54	6.54	4.79	4.79
	T_{out} [N・m]	1290	1290	1290	1290	1290	1210	973	806	564	344	287
	T_{out} [kgf・m]	131	131	131	131	131	123	99.2	82.2	57.5	35.1	29.3
	Pro [N]	13900	13900	13900	13900	13900	16100	18200	17800	16300	16700	16000
	Pro [kgf]	1420	1420	1420	1420	1420	1640	1860	1810	1660	1700	1630
4A125	P_1 [kW]	-	3.47	4.31	5.20	5.86	6.79	7.51	7.51	7.51	5.50	5.50
	T_{out} [N・m]	1290	1290	1290	1290	1290	1260	1120	925	648	395	330
	T_{out} [kgf・m]	131	131	131	131	131	128	114	94.3	66.1	40.3	33.6
	Pro [N]	13900	13900	13900	13900	13900	14900	17500	17200	15800	16300	15800
	Pro [kgf]	1420	1420	1420	1420	1420	1520	1780	1750	1610	1660	1610
4A140	P_1 [kW]	-	3.47	4.31	5.20	5.86	6.97	8.67	8.67	8.67	8.67	8.67
	T_{out} [N・m]	1290	1290	1290	1290	1290	1290	1290	1070	748	623	520
	T_{out} [kgf・m]	131	131	131	131	131	131	131	109	76.2	63.5	53.0
	Pro [N]	13900	13900	13900	13900	13900	13900	13900	16400	15100	14900	14500
	Pro [kgf]	1420	1420	1420	1420	1420	1420	1420	1670	1540	1520	1480
4A145	P_1 [kW]	-	3.47	4.31	5.20	5.86	6.97	8.67	8.67	8.67	8.67	8.67
	T_{out} [N・m]	1290	1290	1290	1290	1290	1290	1290	1070	748	623	520
	T_{out} [kgf・m]	131	131	131	131	131	131	131	109	76.2	63.5	53.0
	Pro [N]	13900	13900	13900	13900	13900	13900	13900	16400	15100	14900	14500
	Pro [kgf]	1420	1420	1420	1420	1420	1420	1420	1670	1540	1520	1480
4B120	P_1 [kW]	-	3.98	4.70	5.43	5.95	6.54	6.54	6.54	6.54	4.79	4.79
	T_{out} [N・m]	1760	1480	1410	1350	1310	1210	973	806	564	344	287
	T_{out} [kgf・m]	179	151	144	138	134	123	99.2	82.2	57.5	35.1	29.3
	Pro [N]	36900	35400	33100	31200	30100	28700	27500	26500	23500	23400	22400
	Pro [kgf]	3760	3610	3370	3180	3070	2930	2800	2700	2400	2390	2280
4B125	P_1 [kW]	-	3.98	4.70	5.43	5.95	6.79	7.51	7.51	7.51	5.50	5.50
	T_{out} [N・m]	1760	1480	1410	1350	1310	1260	1120	925	648	395	330
	T_{out} [kgf・m]	179	151	144	138	134	128	114	94.3	66.1	40.3	33.6
	Pro [N]	36900	35400	33100	31200	30100	28500	26900	26000	23000	23100	22100
	Pro [kgf]	3760	3610	3370	3180	3070	2910	2740	2650	2340	2350	2250
4B140	P_1 [kW]	-	6.91	8.58	10.4	11.7	13.0	13.0	13.0	13.0	13.0	11.6
	T_{out} [N・m]	2570	2570	2570	2570	2570	2410	1940	1610	1120	935	695
	T_{out} [kgf・m]	262	262	262	262	262	246	198	164	114	95.3	70.8
	Pro [N]	25400	25400	25400	25400	24700	23600	23400	23100	20200	19900	19900
	Pro [kgf]	2590	2590	2590	2590	2520	2410	2390	2350	2060	2030	2030
4B145	P_1 [kW]	-	6.91	8.58	10.4	11.7	13.9	15.1	15.1	15.1	14.8	11.6
	T_{out} [N・m]	2570	2570	2570	2570	2570	2570	2250	1870	1300	1060	695
	T_{out} [kgf・m]	262	262	262	262	262	262	229	191	133	108	70.8
	Pro [N]	25400	25400	25400	25400	24700	22900	22100	22000	19100	19100	19900
	Pro [kgf]	2590	2590	2590	2590	2520	2330	2250	2240	1950	1950	2030
4B160	P_1 [kW]	-	6.91	8.58	10.4	11.7	13.9	17.3	17.3	17.3	15.8	17.3
	T_{out} [N・m]	2570	2570	2570	2570	2570	2570	2570	2130	1490	1140	1040
	T_{out} [kgf・m]	262	262	262	262	262	262	262	217	152	116	106
	Pro [N]	25400	25400	25400	25400	24700	22900	20800	20900	18000	18700	17900
	Pro [kgf]	2590	2590	2590	2590	2520	2330	2120	2130	1830	1910	1820
4B165	P_1 [kW]	-	6.91	8.58	10.4	11.7	13.9	17.3	17.3	17.3	16.4	17.3
	T_{out} [N・m]	2570	2570	2570	2570	2570	2570	2570	2130	1490	1180	1040
	T_{out} [kgf・m]	262	262	262	262	262	262	262	217	152	120	106
	Pro [N]	25400	25400	25400	25400	24700	22900	20800	20900	18000	18400	17900
	Pro [kgf]	2590	2590	2590	2590	2520	2330	2120	2130	1830	1880	1820
4C140	P_1 [kW]	-	9.00	10.6	12.3	13.0	13.0	13.0	13.0	13.0	13.0	11.6
	T_{out} [N・m]	3410	3350	3180	3040	2860	2410	1940	1610	1120	935	695
	T_{out} [kgf・m]	348	341	324	310	292	246	198	164	114	95.3	70.8
	Pro [N]	60500	44800	41800	39400	38300	37500	36300	35200	32100	30900	30100
	Pro [kgf]	6170	4570	4260	4020	3900	3820	3700	3590	3270	3150	3070
机座号	n_1 [r/min]	50	580	720	870	980	1165	1450	1750	2500	3000	3600
	n_2 [r/min]	2.04	23.7	29.4	35.5	40.0	47.6	59.2	71.4	102	122	147

注）1. 关于选型表记载的机型型号，请参见 D6 页。但安装位置代号为 Y4、F4、G4、K4、W4（输入轴向下）时，本选型表不适用，请咨询本公司。
2. 输出轴许用径向负载 Pro：空心轴型为距轴端面 20mm 处、实心轴型为输出轴中央的值。负载点为上述以外时以及关于许用轴向负载的情况，请参见技术资料 F7～F15 页。
3. 输入轴的许用径向负载请参见 F14～F15 页。
4. 润滑方式根据机型不同而异。详细内容请参见技术资料 F4 页的“润滑”。
5. 减速比为公称减速比。输出转速 n2 按实际减速比计算。（减速比 11～18 的实际减速比根据机座号而不同，因此按代表减速比计算。）实际减速比请参见 D8 页。
6. 运转条件设定如下：□ 部分为 50%ED、■ 部分为 25%ED、■ 部分中的安装位置代号 Y2、F2、G2、K2、V2、W2 为 75% ED（各运转均为 10 分钟周期）。
7. 本表中记载的内容如有变更，恕不预告。

选型表

尺寸图（页码）	
轴上安装、箱体安装	E2
法兰安装	E6
底脚安装	E10

n_1：输入转速［r/min］
n_2：输出转速［r/min］
P_1：许用输入功率［kW］
T_{out}：许用输出扭矩［N・m & kgf・m］
Pro：低速轴许用径向负载［N & kgf］

减速比 25

机座号												
	n_1	[r/min]	50	580	720	870	980	1165	1450	1750	2500	3000	3600
	n_2	[r/min]	2.04	23.7	29.4	35.5	40.0	47.6	59.2	71.4	102	122	147
4C145	P_1	[kW]	-	9.00	10.6	12.3	13.4	15.1	15.1	15.1	15.1	14.8	11.6
	T_{out}	[N・m]	3410	3350	3180	3040	2960	2800	2250	1870	1300	1060	695
	T_{out}	[kgf・m]	348	341	324	310	302	285	229	191	133	108	70.8
	Pro	[N]	60500	44800	41800	39400	37900	36000	35100	34200	31300	30400	30100
	Pro	[kgf]	6170	4570	4260	4020	3860	3670	3580	3490	3190	3100	3070
4C160	P_1	[kW]	-	13.8	17.2	20.3	20.3	20.3	20.3	20.3	20.3	15.8	20.3
	T_{out}	[N・m]	5140	5140	5140	5030	4470	3760	3020	2500	1750	1140	1220
	T_{out}	[kgf・m]	524	524	524	513	456	383	308	255	178	116	124
	Pro	[N]	41900	38100	34500	32000	32300	32500	32300	31800	29300	30000	27800
	Pro	[kgf]	4270	3880	3520	3260	3290	3310	3290	3240	2990	3060	2830
4C165	P_1	[kW]	-	13.8	17.2	20.7	23.4	24.1	24.1	24.1	24.1	16.4	24.1
	T_{out}	[N・m]	5140	5140	5140	5140	5140	4460	3580	2960	2080	1180	1440
	T_{out}	[kgf・m]	524	524	524	524	524	455	365	302	212	120	147
	Pro	[N]	41900	38100	34500	31600	29800	29900	30200	30100	27900	29900	26800
	Pro	[kgf]	4270	3880	3520	3220	3040	3050	3080	3070	2840	3050	2730
4C170	P_1	[kW]	-	13.8	17.2	20.7	23.4	27.7	32.3	33.9	27.6	17.0	27.6
	T_{out}	[N・m]	5140	5140	5140	5140	5140	5130	4810	4180	2380	1220	1650
	T_{out}	[kgf・m]	524	524	524	524	524	523	490	426	243	124	168
	Pro	[N]	41900	38100	34500	31600	29800	27400	25600	25600	26600	29700	25900
	Pro	[kgf]	4270	3880	3520	3220	3040	2790	2610	2610	2710	3030	2640
4C175	P_1	[kW]	-	13.8	17.2	20.7	23.4	27.7	32.3	34.5	30.1	18.5	30.1
	T_{out}	[N・m]	5140	5140	5140	5140	5140	5130	4810	4260	2600	1330	1800
	T_{out}	[kgf・m]	524	524	524	524	524	523	490	434	265	136	183
	Pro	[N]	41900	38100	34500	31600	29800	27400	25600	25300	25600	29200	25300
	Pro	[kgf]	4270	3880	3520	3220	3040	2790	2610	2580	2610	2980	2580
4D160	P_1	[kW]	-	16.0	19.7	20.3	20.3	20.3	20.3	20.3	20.3	15.8	20.3
	T_{out}	[N・m]	5960	5960	5890	5030	4470	3760	3020	2500	1750	1140	1220
	T_{out}	[kgf・m]	608	608	600	513	456	383	308	255	178	116	124
	Pro	[N]	79700	63800	58900	57300	56500	55200	53300	51500	46700	46200	43200
	Pro	[kgf]	8120	6500	6000	5840	5760	5630	5430	5250	4760	4710	4400
4D165	P_1	[kW]	-	16.5	19.7	22.7	24.1	24.1	24.1	24.1	24.1	16.4	24.1
	T_{out}	[N・m]	6140	6140	5890	5640	5310	4460	3580	2960	2080	1180	1440
	T_{out}	[kgf・m]	626	626	600	575	541	455	365	302	212	120	147
	Pro	[N]	78400	63300	58900	55400	53900	53000	51500	50000	45500	46100	42400
	Pro	[kgf]	7990	6450	6000	5650	5490	5400	5250	5100	4640	4700	4320
4D180	P_1	[kW]	-	22.1	27.5	33.2	37.4	41.5	41.5	41.5	请咨询本公司		
	T_{out}	[N・m]	8240	8220	8240	8230	8230	7680	6170	5120			
	T_{out}	[kgf・m]	840	838	840	839	839	783	629	522			
	Pro	[N]	57700	56600	51400	47200	44600	42800	43300	43200			
	Pro	[kgf]	5880	5770	5240	4810	4550	4360	4410	4400			
4D185	P_1	[kW]	-	22.5	27.9	33.7	38.0	43.2	45.0	45.0			
	T_{out}	[N・m]	8370	8370	8360	8360	8360	7990	6690	5550			
	T_{out}	[kgf・m]	853	853	852	852	852	814	682	566			
	Pro	[N]	56000	56000	51000	46800	44200	41800	41600	41800			
	Pro	[kgf]	5710	5710	5200	4770	4510	4260	4240	4260			
机座号	n_1	[r/min]	50	580	720	870	980	1165	1450	1750	2500	3000	3600
	n_2	[r/min]	2.04	23.7	29.4	35.5	40.0	47.6	59.2	71.4	102	122	147

注）1. 关于选型表记载的机型型号，请参见 D6 页。但安装位置代号为 Y4、F4、G4、K4、W4（输入轴向下）时，本选型表不适用，请咨询本公司。
2. 输出轴许用径向负载 Pro：空心轴型为距轴端面 20mm 处、实心轴型为输出轴中央的值。负载点为上述以外时以及关于许用轴向负载的情况，请参见技术资料 F7 ～ F15 页。
3. 输入轴的许用径向负载请参见 F14 ～ F15 页。
4. 润滑方式根据机型不同而异。详细内容请参见技术资料 F4 页的“润滑”。
5. 减速比为公称减速比。输出转速 n2 按实际减速比计算。（减速比 11 ～ 18 的实际减速比根据机座号而不同，因此按代表减速比计算。）实际减速比请参见 D8 页。
6. 运转条件设定如下：□ 部分为 50%ED、■ 部分为 25%ED、□ 部分中的安装位置代号 Y2、F2、G2、K2、V2、W2 为 75% ED（各运转均为 10 分钟周期）。
7. 本表中记载的内容如有变更，恕不预告。

选型表

减速比 25

n_1：输入转速［r/min］
n_2：输出转速［r/min］
P_1：许用输入功率［kW］
T_{out}：许用输出扭矩［N・m & kgf・m］
Pro：低速轴许用径向负载［N & kgf］

尺寸图（页码）	
轴上安装、箱体安装	E2
法兰安装	E6
底脚安装	E10

机座号	n_1 [r/min]	50	580	720	870	980	1165	1450	1750	2500	3000	3600
	n_2 [r/min]	2.04	23.7	29.4	35.5	40.0	47.6	59.2	71.4	102	122	147
4E180	P_1 [kW]	-	22.1	27.5	33.2	37.4	41.5	41.5	41.5	请咨询本公司		
	T_{out} [N・m]	8240	8220	8240	8230	8230	7680	6170	5120			
	T_{out} [kgf・m]	840	838	840	839	839	783	629	522			
	Pro [N]	89500	82400	75700	70200	66900	63900	62800	61500			
	Pro [kgf]	9120	8400	7720	7160	6820	6510	6400	6270			
4E185	P_1 [kW]	-	22.5	27.9	33.7	38.0	45.0	45.0	45.0			
	T_{out} [N・m]	8370	8370	8360	8360	8360	8330	6690	5550			
	T_{out} [kgf・m]	853	853	852	852	852	849	682	566			
	Pro [N]	89200	82000	75400	69900	66600	62100	61300	60200			
	Pro [kgf]	9090	8360	7690	7130	6790	6330	6250	6140			
4E190	P_1 [kW]	-	27.5	34.1	41.3	46.5	50.6	50.6	50.6			
	T_{out} [N・m]	10200	10200	10200	10200	10200	9370	7530	6240			
	T_{out} [kgf・m]	1040	1040	1040	1040	1040	955	768	636			
	Pro [N]	85500	76700	70000	64500	61200	59100	58900	58200			
	Pro [kgf]	8720	7820	7140	6570	6240	6020	6000	5930			
4E195	P_1 [kW]	-	28.0	34.8	42.1	47.4	55.0	55.0	55.0			
	T_{out} [N・m]	10400	10400	10400	10400	10400	10200	8180	6780			
	T_{out} [kgf・m]	1060	1060	1060	1060	1060	1040	834	691			
	Pro [N]	85100	76100	69400	63900	60600	56700	57000	56700			
	Pro [kgf]	8670	7760	7070	6510	6180	5780	5810	5780			
4F180	P_1 [kW]	-	22.1	27.5	33.2	37.4	41.5	41.5	41.5			
	T_{out} [N・m]	8240	8220	8240	8230	8230	7680	6170	5120			
	T_{out} [kgf・m]	840	838	840	839	839	783	629	522			
	Pro [N]	129000	129000	129000	129000	129000	123000	117000	113000			
	Pro [kgf]	13100	13100	13100	13100	13100	12500	11900	11500			
4F185	P_1 [kW]	-	22.5	27.9	33.7	38.0	45.0	45.0	45.0			
	T_{out} [N・m]	8370	8370	8360	8360	8360	8330	6690	5550			
	T_{out} [kgf・m]	853	853	852	852	852	849	682	566			
	Pro [N]	129000	129000	129000	129000	128000	121000	116000	112000			
	Pro [kgf]	13100	13100	13100	13100	13000	12300	11800	11400			
4F190	P_1 [kW]	-	27.5	34.1	41.3	46.5	50.6	50.6	50.6			
	T_{out} [N・m]	10200	10200	10200	10200	10200	9370	7530	6240			
	T_{out} [kgf・m]	1040	1040	1040	1040	1040	955	768	636			
	Pro [N]	126000	126000	126000	126000	124000	118000	114000	110000			
	Pro [kgf]	12800	12800	12800	12800	12600	12000	11600	11200			
4F195	P_1 [kW]	-	28.0	34.8	42.1	47.4	55.0	55.0	55.0			
	T_{out} [N・m]	10400	10400	10400	10400	10400	10200	8180	6780			
	T_{out} [kgf・m]	1060	1060	1060	1060	1060	1040	834	691			
	Pro [N]	125000	125000	125000	125000	123000	116000	112000	109000			
	Pro [kgf]	12700	12700	12700	12700	12500	11800	11400	11100			
机座号	n_1 [r/min]	50	580	720	870	980	1165	1450	1750	2500	3000	3600
	n_2 [r/min]	2.04	23.7	29.4	35.5	40.0	47.6	59.2	71.4	102	122	147

注）1. 关于选型表记载的机型型号，请参见 D6 页。但安装位置代号为 Y4、F4、G4、K4、W4（输入轴向下）时，本选型表不适用，请咨询本公司。
2. 输出轴许用径向负载 Pro：空心轴型为距轴端面 20mm 处、实心轴型为输出轴中央的值。负载点为上述以外时以及关于许用轴向负载的情况，请参见技术资料 F7 ～ F15 页。
3. 输入轴的许用径向负载请参见 F14 ～ F15 页。
4. 润滑方式根据机型不同而异。详细内容请参见技术资料 F4 页的“润滑”。
5. 减速比为公称减速比。输出转速 n2 按实际减速比计算。（减速比 11 ～ 18 的实际减速比根据机座号而不同，因此按代表减速比计算。）实际减速比请参见 D8 页。
6. 运转条件设定如下：□ 部分为 50%ED、■ 部分为 25%ED、■ 部分中的安装位置代号 Y2、F2、G2、K2、V2、W2 为 75% ED（各运转均为 10 分钟周期）。
7. 本表中记载的内容如有变更，恕不预告。

MEMO

选型表

选型
选型表
尺寸图
技术资料
选配件
齿轮电机
减速机
标准规格
型号
生产范围
选型步骤
Bevel＋CY1 级 减速比 11～305
Bevel＋CY2 级 减速比 364～10658

减速比 28

n_1：输入转速［r/min］
n_2：输出转速［r/min］
P_1：许用输入功率［kW］
T_{out}：许用输出扭矩［N・m & kgf・m］
Pro：低速轴许用径向负载［N & kgf］

尺寸图（页码）	
轴上安装、箱体安装	E2
法兰安装	E6
底脚安装	E10

机座号	n_1 [r/min]	50	580	720	870	980	1165	1450	1750	2500	3000	3600
	n_2 [r/min]	1.79	20.7	25.7	31.1	35	41.6	51.8	62.5	89.3	107	129
4A100	P_1 [kW]	-	1.86	2.20	2.35	2.35	2.35	2.35	2.35	2.35	2.35	2.35
	T_{out} [N・m]	849	793	753	666	591	497	399	331	232	193	161
	T_{out} [kgf・m]	86.5	80.8	76.8	67.9	60.2	50.7	40.7	33.7	23.6	19.7	16.4
	Pro [N]	22500	23200	23700	24500	24300	23400	22300	21300	19300	18400	17600
	Pro [kgf]	2290	2360	2420	2500	2480	2390	2270	2170	1970	1880	1790
4A105	P_1 [kW]	-	1.86	2.20	2.54	2.78	3.18	3.18	3.18	3.18	3.18	3.18
	T_{out} [N・m]	938	793	753	720	701	673	541	448	314	261	218
	T_{out} [kgf・m]	95.6	80.8	76.8	73.4	71.5	68.6	55.1	45.7	32.0	26.6	22.2
	Pro [N]	21300	23200	23700	24000	23700	22500	21500	20700	18700	18000	17200
	Pro [kgf]	2170	2360	2420	2450	2420	2290	2190	2110	1910	1830	1750
4A110	P_1 [kW]	-	2.88	3.55	3.55	3.55	3.55	3.55	3.55	3.55	3.55	3.55
	T_{out} [N・m]	1220	1220	1220	1010	893	751	603	500	350	292	243
	T_{out} [kgf・m]	124	124	124	103	91.0	76.6	61.5	51.0	35.7	29.8	24.8
	Pro [N]	15800	15800	16000	20300	22000	22100	21200	20400	18500	17800	17100
	Pro [kgf]	1610	1610	1630	2070	2240	2250	2160	2080	1890	1810	1740
4A115	P_1 [kW]	-	3.03	3.77	3.92	3.92	3.92	3.92	3.92	3.92	3.92	3.92
	T_{out} [N・m]	1290	1290	1290	1110	986	830	666	552	387	322	268
	T_{out} [kgf・m]	131	131	131	113	101	84.6	67.9	56.3	39.4	32.8	27.3
	Pro [N]	13900	13900	13900	18400	20600	21600	20900	20100	18300	17600	16900
	Pro [kgf]	1420	1420	1420	1880	2100	2200	2130	2050	1870	1790	1720
4A120	P_1 [kW]	-	3.03	3.77	4.55	5.13	6.10	6.54	6.54	5.07	5.07	5.07
	T_{out} [N・m]	1290	1290	1290	1290	1290	1290	1110	921	500	417	347
	T_{out} [kgf・m]	131	131	131	131	131	131	113	93.9	51.0	42.5	35.4
	Pro [N]	13900	13900	13900	13900	13900	13900	18300	18100	17600	17000	16400
	Pro [kgf]	1420	1420	1420	1420	1420	1420	1870	1850	1790	1730	1670
4A125	P_1 [kW]	-	3.03	3.77	4.55	5.13	6.10	7.51	7.51	6.95	6.95	5.92
	T_{out} [N・m]	1290	1290	1290	1290	1290	1290	1280	1060	685	571	405
	T_{out} [kgf・m]	131	131	131	131	131	131	130	108	69.8	58.2	41.3
	Pro [N]	13900	13900	13900	13900	13900	13900	14300	17400	16400	16000	16000
	Pro [kgf]	1420	1420	1420	1420	1420	1420	1460	1770	1670	1630	1630
4A140	P_1 [kW]	-	3.03	3.77	4.55	5.13	6.10	7.59	7.59	7.59	7.59	7.59
	T_{out} [N・m]	1290	1290	1290	1290	1290	1290	1290	1070	749	624	520
	T_{out} [kgf・m]	131	131	131	131	131	131	131	109	76.4	63.6	53.0
	Pro [N]	13900	13900	13900	13900	13900	13900	13900	17300	16000	15700	15300
	Pro [kgf]	1420	1420	1420	1420	1420	1420	1420	1760	1630	1600	1560
4A145	P_1 [kW]	-	3.03	3.77	4.55	5.13	6.10	7.59	7.59	7.59	7.59	7.59
	T_{out} [N・m]	1290	1290	1290	1290	1290	1290	1290	1070	749	624	520
	T_{out} [kgf・m]	131	131	131	131	131	131	131	109	76.4	63.6	53.0
	Pro [N]	13900	13900	13900	13900	13900	13900	13900	17300	16000	15700	15300
	Pro [kgf]	1420	1420	1420	1420	1420	1420	1420	1760	1630	1600	1560
4B120	P_1 [kW]	-	4.00	4.72	5.45	5.97	6.54	6.54	6.54	5.07	5.07	5.07
	T_{out} [N・m]	1780	1700	1620	1550	1500	1380	1110	921	500	417	347
	T_{out} [kgf・m]	181	173	165	158	153	141	113	93.9	51.0	42.5	35.4
	Pro [N]	36700	36200	33800	31900	30700	29300	28200	27300	25000	24000	23000
	Pro [kgf]	3740	3690	3450	3250	3130	2990	2870	2780	2550	2450	2340
4B125	P_1 [kW]	-	4.00	4.72	5.45	5.97	6.82	7.51	7.51	6.95	6.95	6.95
	T_{out} [N・m]	1950	1700	1620	1550	1500	1440	1280	1060	685	571	476
	T_{out} [kgf・m]	199	173	165	158	153	147	130	108	69.8	58.2	48.5
	Pro [N]	34900	36200	33800	31900	30700	29100	27500	26700	23900	23100	22200
	Pro [kgf]	3560	3690	3450	3250	3130	2970	2800	2720	2440	2350	2260
4B140	P_1 [kW]	-	6.05	7.51	9.07	10.2	12.1	13.0	13.0	13.0	13.0	11.6
	T_{out} [N・m]	2570	2570	2570	2570	2570	2570	2210	1830	1280	1070	794
	T_{out} [kgf・m]	262	262	262	262	262	262	225	187	130	109	80.9
	Pro [N]	25400	25400	25400	25400	25400	24300	23600	23400	20300	20100	20300
	Pro [kgf]	2590	2590	2590	2590	2590	2480	2410	2390	2070	2050	2070
机座号	n_1 [r/min]	50	580	720	870	980	1165	1450	1750	2500	3000	3600
	n_2 [r/min]	1.79	20.7	25.7	31.1	35	41.6	51.8	62.5	89.3	107	129

注）1. 关于选型表记载的机型型号，请参见 D6 页。但安装位置代号为 Y4、F4、G4、K4、W4（输入轴向下）时，本选型表不适用，请咨询本公司。
2. 输出轴许用径向负载 Pro：空心轴型为距轴端面 20mm 处、实心轴型为输出轴中央的值。负载点为上述以外时以及关于许用轴向负载的情况，请参见技术资料 F7 ～ F15 页。
3. 输入轴的许用径向负载请参见 F14 ～ F15 页。
4. 润滑方式根据机型不同而异。详细内容请参见技术资料 F4 页的“润滑”。
5. 减速比为公称减速比。输出转速 n2 按实际减速比计算。（减速比 11 ～ 18 的实际减速比根据机座号而不同，因此按代表减速比计算。）实际减速比请参见 D8 页。
6. 运转条件设定如下：[ ] 部分为 50%ED、[ ] 部分为 25%ED、[ ] 部分中的安装位置代号 Y2、F2、G2、K2、V2、W2 为 75% ED（各运转均为 10 分钟周期）。
7. 本表中记载的内容如有变更，恕不预告。

选型表

尺寸图（页码）	
轴上安装、箱体安装	E2
法兰安装	E6
底脚安装	E10

n_1：输入转速［r/min］
n_2：输出转速［r/min］
P_1：许用输入功率［kW］
T_{out}：许用输出扭矩［N・m & kgf・m］
Pro：低速轴许用径向负载［N & kgf］

减速比 28

机座号	n_1 [r/min]	50	580	720	870	980	1165	1450	1750	2500	3000	3600
	n_2 [r/min]	1.79	20.7	25.7	31.1	35	41.6	51.8	62.5	89.3	107	129
4B145	P_1 [kW]	-	6.05	7.51	9.07	10.2	12.1	15.1	15.1	15.1	14.8	11.6
	T_{out} [N・m]	2570	2570	2570	2570	2570	2570	2570	2130	1490	1220	794
	T_{out} [kgf・m]	262	262	262	262	262	262	262	217	152	124	80.9
	Pro [N]	25400	25400	25400	25400	25400	24300	22100	22100	19100	19200	20300
	Pro [kgf]	2590	2590	2590	2590	2590	2480	2250	2250	1950	1960	2070
4B160	P_1 [kW]	-	6.05	7.51	9.07	10.2	12.1	15.1	15.1	15.1	15.1	15.1
	T_{out} [N・m]	2570	2570	2570	2570	2570	2570	2570	2130	1490	1240	1030
	T_{out} [kgf・m]	262	262	262	262	262	262	262	217	152	126	105
	Pro [N]	25400	25400	25400	25400	25400	24300	22100	22100	19100	19100	18900
	Pro [kgf]	2590	2590	2590	2590	2590	2480	2250	2250	1950	1950	1930
4B165	P_1 [kW]	-	6.05	7.51	9.07	10.2	12.1	15.1	15.1	15.1	15.1	15.1
	T_{out} [N・m]	2570	2570	2570	2570	2570	2570	2570	2130	1490	1240	1030
	T_{out} [kgf・m]	262	262	262	262	262	262	262	217	152	126	105
	Pro [N]	25400	25400	25400	25400	25400	24300	22100	22100	19100	19100	18900
	Pro [kgf]	2590	2590	2590	2590	2590	2480	2250	2250	1950	1950	1930
4C140	P_1 [kW]	-	7.80	9.20	10.6	11.6	13.0	13.0	13.0	13.0	13.0	11.6
	T_{out} [N・m]	3900	3320	3150	3010	2930	2750	2210	1830	1280	1070	794
	T_{out} [kgf・m]	398	338	321	307	299	280	225	187	130	109	80.9
	Pro [N]	56600	47300	44200	41600	40000	38100	37100	36000	32900	31800	31000
	Pro [kgf]	5770	4820	4510	4240	4080	3880	3780	3670	3350	3240	3160
4C145	P_1 [kW]	-	7.80	9.20	10.6	11.6	13.3	15.1	15.1	15.1	14.8	11.6
	T_{out} [N・m]	3900	3320	3150	3010	2930	2810	2580	2130	1490	1220	794
	T_{out} [kgf・m]	398	338	321	307	299	286	263	217	152	124	80.9
	Pro [N]	56600	47300	44200	41600	40000	37900	35700	34900	32000	31100	31000
	Pro [kgf]	5770	4820	4510	4240	4080	3860	3640	3560	3260	3170	3160
4C160	P_1 [kW]	-	12.1	15.0	18.1	19.7	19.7	19.7	19.7	19.7	16.2	19.7
	T_{out} [N・m]	5140	5140	5140	5140	4960	4170	3350	2770	1940	1330	1350
	T_{out} [kgf・m]	524	524	524	524	506	425	341	282	198	136	138
	Pro [N]	41900	40500	36700	33700	32500	32800	32800	32500	30000	30600	28600
	Pro [kgf]	4270	4130	3740	3440	3310	3340	3340	3310	3060	3120	2920
4C165	P_1 [kW]	-	12.1	15.0	18.1	20.4	24.1	24.1	24.1	24.1	19.5	24.1
	T_{out} [N・m]	5140	5140	5140	5140	5140	5100	4090	3390	2380	1600	1650
	T_{out} [kgf・m]	524	524	524	524	524	520	417	346	243	163	168
	Pro [N]	41900	40500	36700	33700	31800	29400	30100	30200	28100	29400	27300
	Pro [kgf]	4270	4130	3740	3440	3240	3000	3070	3080	2860	3000	2780
4C170	P_1 [kW]	-	12.1	15.0	18.1	20.4	24.3	29.4	30.2	27.6	27.6	27.6
	T_{out} [N・m]	5140	5140	5140	5140	5140	5140	5000	4260	2720	2270	1890
	T_{out} [kgf・m]	524	524	524	524	524	524	510	434	277	231	193
	Pro [N]	41900	40500	36700	33700	31800	29200	26700	26900	26600	26500	26200
	Pro [kgf]	4270	4130	3740	3440	3240	2980	2720	2740	2710	2700	2670
4C175	P_1 [kW]	-	12.1	15.0	18.1	20.4	24.3	29.4	30.2	30.1	30.1	30.1
	T_{out} [N・m]	5140	5140	5140	5140	5140	5140	5000	4260	2970	2470	2060
	T_{out} [kgf・m]	524	524	524	524	524	524	510	434	303	252	210
	Pro [N]	41900	40500	36700	33700	31800	29200	26700	26900	25500	25600	25500
	Pro [kgf]	4270	4130	3740	3440	3240	2980	2720	2740	2600	2610	2600
4D160	P_1 [kW]	-	14.0	17.4	19.7	19.7	19.7	19.7	19.7	19.7	16.2	19.7
	T_{out} [N・m]	5960	5960	5960	5580	4960	4170	3350	2770	1940	1330	1350
	T_{out} [kgf・m]	608	608	608	569	506	425	341	282	198	136	138
	Pro [N]	79700	67200	61800	58600	57900	56700	54800	53000	48200	47500	44700
	Pro [kgf]	8120	6850	6300	5970	5900	5780	5590	5400	4910	4840	4560
4D165	P_1 [kW]	-	14.9	17.8	20.6	22.5	24.1	24.1	24.1	24.1	19.5	24.1
	T_{out} [N・m]	6340	6340	6090	5830	5670	5100	4090	3390	2380	1600	1650
	T_{out} [kgf・m]	646	646	621	594	578	520	417	346	243	163	168
	Pro [N]	76900	66000	61400	57800	55600	53700	52500	51100	46500	46500	43500
	Pro [kgf]	7840	6730	6260	5890	5670	5470	5350	5210	4740	4740	4430
机座号	n_1 [r/min]	50	580	720	870	980	1165	1450	1750	2500	3000	3600
	n_2 [r/min]	1.79	20.7	25.7	31.1	35	41.6	51.8	62.5	89.3	107	129

注）1. 关于选型表记载的机型型号，请参见 D6 页。但安装位置代号为 Y4、F4、G4、K4、W4（输入轴向下）时，本选型表不适用，请咨询本公司。
2. 输出轴许用径向负载 Pro：空心轴型为距轴端面 20mm 处、实心轴型为输出轴中央的值。负载点为上述以外时以及关于许用轴向负载的情况，请参见技术资料 F7 ～ F15 页。
3. 输入轴的许用径向负载请参见 F14 ～ F15 页。
4. 润滑方式根据机型不同而异。详细内容请参见技术资料 F4 页的“润滑”。
5. 减速比为公称减速比。输出转速 n2 按实际减速比计算。（减速比 11 ～ 18 的实际减速比根据机座号而不同，因此按代表减速比计算。）实际减速比请参见 D8 页。
6. 运转条件设定如下：□ 部分为 50%ED、□ 部分为 25%ED、□ 部分中的安装位置代号 Y2、F2、G2、K2、V2、W2 为 75% ED（各运转均为 10 分钟周期）。
7. 本表中记载的内容如有变更，恕不预告。

选型表

减速比 28

n_1：输入转速［r/min］
n_2：输出转速［r/min］
P_1：许用输入功率［kW］
T_{out}：许用输出扭矩［N・m & kgf・m］
Pro：低速轴许用径向负载［N & kgf］

尺寸图（页码）	
轴上安装、箱体安装	E2
法兰安装	E6
底脚安装	E10

机座号												
	n_1	[r/min]	50	580	720	870	980	1165	1450	1750	2500	3000	3600
	n_2	[r/min]	1.79	20.7	25.7	31.1	35	41.6	51.8	62.5	89.3	107	129
4D180	P_1	[kW]	-	19.7	24.4	29.5	33.3	39.3	41.5	41.5	请咨询本公司		
	T_{out}	[N・m]	8380	8370	8360	8360	8380	8320	7060	5850			
	T_{out}	[kgf・m]	854	853	852	852	854	848	720	596			
	Pro	[N]	55900	55900	54200	49700	47100	43500	43100	43300			
	Pro	[kgf]	5700	5700	5520	5070	4800	4430	4390	4410			
4D185	P_1	[kW]	-	20.0	24.8	30.0	33.8	39.3	45.0	45.0			
	T_{out}	[N・m]	8480	8500	8490	8500	8500	8320	7650	6340			
	T_{out}	[kgf・m]	864	866	865	866	866	848	780	646			
	Pro	[N]	54100	54100	53800	49300	46700	43500	41200	41700			
	Pro	[kgf]	5510	5510	5480	5030	4760	4430	4200	4250			
4E180	P_1	[kW]	-	19.7	24.4	29.5	33.3	39.5	41.5	41.5			
	T_{out}	[N・m]	8380	8370	8360	8360	8380	8360	7060	5850			
	T_{out}	[kgf・m]	854	853	852	852	854	852	720	596			
	Pro	[N]	89200	86400	79400	73700	70300	65500	63600	62500			
	Pro	[kgf]	9090	8810	8090	7510	7170	6680	6480	6370			
4E185	P_1	[kW]	-	20.0	24.8	30.0	33.8	40.2	45.0	45.0			
	T_{out}	[N・m]	8480	8500	8490	8500	8500	8510	7650	6340			
	T_{out}	[kgf・m]	864	866	865	866	866	867	780	646			
	Pro	[N]	89000	86000	79000	73300	69900	65100	61900	61000			
	Pro	[kgf]	9070	8770	8050	7470	7130	6640	6310	6220			
4E190	P_1	[kW]	-	24.4	30.3	36.7	41.3	49.1	50.6	50.6			
	T_{out}	[N・m]	10400	10400	10400	10400	10400	10400	8600	7130			
	T_{out}	[kgf・m]	1060	1060	1060	1060	1060	1060	877	727			
	Pro	[N]	85100	80500	73600	67900	64400	59700	59100	58800			
	Pro	[kgf]	8670	8210	7500	6920	6560	6090	6020	5990			
4E195	P_1	[kW]	-	24.9	30.9	37.4	42.1	50.1	55.0	55.0			
	T_{out}	[N・m]	10600	10600	10600	10600	10600	10600	9350	7750			
	T_{out}	[kgf・m]	1080	1080	1080	1080	1080	1080	953	790			
	Pro	[N]	84700	79900	73000	67300	63900	59100	56900	57000			
	Pro	[kgf]	8630	8140	7440	6860	6510	6020	5800	5810			
4F180	P_1	[kW]	-	19.7	24.4	29.5	33.3	39.5	41.5	41.5			
	T_{out}	[N・m]	8380	8370	8360	8360	8380	8360	7060	5850			
	T_{out}	[kgf・m]	854	853	852	852	854	852	720	596			
	Pro	[N]	129000	129000	129000	129000	129000	127000	121000	116000			
	Pro	[kgf]	13100	13100	13100	13100	13100	12900	12300	11800			
4F185	P_1	[kW]	-	20.0	24.8	30.0	33.8	40.2	45.0	45.0			
	T_{out}	[N・m]	8480	8500	8490	8500	8500	8510	7650	6340			
	T_{out}	[kgf・m]	864	866	865	866	866	867	780	646			
	Pro	[N]	129000	129000	129000	129000	129000	126000	119000	115000			
	Pro	[kgf]	13100	13100	13100	13100	13100	12800	12100	11700			
4F190	P_1	[kW]	-	24.4	30.3	36.7	41.3	49.1	50.6	50.6			
	T_{out}	[N・m]	10400	10400	10400	10400	10400	10400	8600	7130			
	T_{out}	[kgf・m]	1060	1060	1060	1060	1060	1060	877	727			
	Pro	[N]	125000	125000	125000	125000	125000	121000	117000	113000			
	Pro	[kgf]	12700	12700	12700	12700	12700	12300	11900	11500			
4F195	P_1	[kW]	-	24.9	30.9	37.4	42.1	50.1	55.0	55.0			
	T_{out}	[N・m]	10600	10600	10600	10600	10600	10600	9350	7750			
	T_{out}	[kgf・m]	1080	1080	1080	1080	1080	1080	953	790			
	Pro	[N]	125000	125000	125000	125000	125000	121000	115000	111000			
	Pro	[kgf]	12700	12700	12700	12700	12700	12300	11700	11300			
机座号	n_1	[r/min]	50	580	720	870	980	1165	1450	1750	2500	3000	3600
	n_2	[r/min]	1.79	20.7	25.7	31.1	35	41.6	51.8	62.5	89.3	107	129

注）1. 关于选型表记载的机型型号，请参见 D6 页。但安装位置代号为 Y4、F4、G4、K4、W4（输入轴向下）时，本选型表不适用，请咨询本公司。
2. 输出轴许用径向负载 Pro：空心轴型为距轴端面 20mm 处、实心轴型为输出轴中央的值。负载点为上述以外时以及关于许用轴向负载的情况，请参见技术资料 F7 ～ F15 页。
3. 输入轴的许用径向负载请参见 F14 ～ F15 页。
4. 润滑方式根据机型不同而异。详细内容请参见技术资料 F4 页的“润滑”。
5. 减速比为公称减速比。输出转速 n2 按实际减速比计算。（减速比 11 ～ 18 的实际减速比根据机座号而不同，因此按代表减速比计算。）实际减速比请参见 D8 页。
6. 运转条件设定如下：□ 部分为 50%ED、■ 部分为 25%ED、■ 部分中的安装位置代号 Y2、F2、G2、K2、V2、W2 为 75% ED（各运转均为 10 分钟周期）。
7. 本表中记载的内容如有变更，恕不预告。

MEMO

选型表

减速比 35

n_1：输入转速［r/min］
n_2：输出转速［r/min］
P_1：许用输入功率［kW］
T_{out}：许用输出扭矩［N・m & kgf・m］
Pro：低速轴许用径向负载［N & kgf］

尺寸图（页码）	
轴上安装、箱体安装	E2
法兰安装	E6
底脚安装	E10

机座号	n_1 [r/min]	50	580	720	870	980	1165	1450	1750	2500	3000	3600
	n_2 [r/min]	1.42	16.5	20.5	24.7	27.8	33.1	41.2	49.7	71.0	85.2	102
4A100	P_1 [kW]	-	1.45	1.80	2.18	2.35	2.35	2.35	2.35	2.35	2.35	2.35
	T_{out} [N・m]	776	776	776	776	743	625	502	416	291	243	202
	T_{out} [kgf・m]	79.1	79.1	79.1	79.1	75.7	63.7	51.2	42.4	29.7	24.8	20.6
	Pro [N]	23400	23400	23400	23400	23800	24600	23500	22500	20400	19500	18700
	Pro [kgf]	2390	2390	2390	2390	2430	2510	2400	2290	2080	1990	1910
4A105	P_1 [kW]	-	1.79	2.22	2.61	2.86	3.18	3.18	3.18	3.18	3.18	3.18
	T_{out} [N・m]	955	955	955	930	904	846	680	563	394	329	274
	T_{out} [kgf・m]	97.3	97.3	97.3	94.8	92.2	86.2	69.3	57.4	40.2	33.5	27.9
	Pro [N]	21100	21100	21100	21400	21800	22600	22500	21700	19700	19000	18200
	Pro [kgf]	2150	2150	2150	2180	2220	2300	2290	2210	2010	1940	1860
4A110	P_1 [kW]	-	2.09	2.60	3.14	3.54	3.55	3.55	3.55	3.55	3.55	3.55
	T_{out} [N・m]	1120	1120	1120	1120	1120	944	759	629	440	367	306
	T_{out} [kgf・m]	114	114	114	114	114	96.2	77.4	64.1	44.9	37.4	31.2
	Pro [N]	18200	18200	18200	18200	18200	21200	22100	21300	19400	18700	18000
	Pro [kgf]	1860	1860	1860	1860	1860	2160	2250	2170	1980	1910	1830
4A115	P_1 [kW]	-	2.41	3.00	3.62	3.92	3.92	3.92	3.92	3.92	3.92	3.92
	T_{out} [N・m]	1290	1290	1290	1290	1240	1040	838	694	486	405	337
	T_{out} [kgf・m]	131	131	131	131	126	106	85.4	70.7	49.5	41.3	34.4
	Pro [N]	13900	13900	13900	13900	15400	19600	21600	21000	19200	18500	17800
	Pro [kgf]	1420	1420	1420	1420	1570	2000	2200	2140	1960	1890	1810
4A120	P_1 [kW]	-	2.41	3.00	3.62	4.08	4.85	5.07	5.07	5.07	5.07	5.07
	T_{out} [N・m]	1290	1290	1290	1290	1290	1290	1080	898	629	524	436
	T_{out} [kgf・m]	131	131	131	131	131	131	110	91.5	64.1	53.4	44.4
	Pro [N]	13900	13900	13900	13900	13900	13900	18900	19900	18300	17700	17200
	Pro [kgf]	1420	1420	1420	1420	1420	1420	1930	2030	1870	1800	1750
4A125	P_1 [kW]	-	2.41	3.00	3.62	4.08	4.85	5.92	5.92	5.92	5.92	5.92
	T_{out} [N・m]	1290	1290	1290	1290	1290	1290	1270	1050	734	612	510
	T_{out} [kgf・m]	131	131	131	131	131	131	129	107	74.8	62.4	52.0
	Pro [N]	13900	13900	13900	13900	13900	13900	14600	19000	17600	17200	16700
	Pro [kgf]	1420	1420	1420	1420	1420	1420	1490	1940	1790	1750	1700
4A140	P_1 [kW]	-	2.41	3.00	3.62	4.08	4.85	6.04	6.04	6.04	6.04	6.04
	T_{out} [N・m]	1290	1290	1290	1290	1290	1290	1290	1070	749	624	520
	T_{out} [kgf・m]	131	131	131	131	131	131	131	109	76.4	63.6	53.0
	Pro [N]	13900	13900	13900	13900	13900	13900	13900	18900	17500	17100	16600
	Pro [kgf]	1420	1420	1420	1420	1420	1420	1420	1930	1780	1740	1690
4A145	P_1 [kW]	-	2.41	3.00	3.62	4.08	4.85	6.04	6.04	6.04	6.04	6.04
	T_{out} [N・m]	1290	1290	1290	1290	1290	1290	1290	1070	749	624	520
	T_{out} [kgf・m]	131	131	131	131	131	131	131	109	76.4	63.6	53.0
	Pro [N]	13900	13900	13900	13900	13900	13900	13900	18900	17500	17100	16600
	Pro [kgf]	1420	1420	1420	1420	1420	1420	1420	1930	1780	1740	1690
4B120	P_1 [kW]	-	3.05	3.79	4.58	5.07	5.07	5.07	5.07	5.07	5.07	5.07
	T_{out} [N・m]	1630	1630	1630	1630	1600	1350	1080	898	629	524	436
	T_{out} [kgf・m]	166	166	166	166	163	138	110	91.5	64.1	53.4	44.4
	Pro [N]	38100	38100	36600	34200	32900	31900	30700	29500	26300	25300	24300
	Pro [kgf]	3880	3880	3730	3490	3350	3250	3130	3010	2680	2580	2480
4B125	P_1 [kW]	-	3.47	4.09	4.73	5.18	5.91	5.92	5.92	5.92	5.92	5.92
	T_{out} [N・m]	1930	1850	1760	1680	1640	1570	1270	1050	734	612	510
	T_{out} [kgf・m]	197	189	179	171	167	160	129	107	74.8	62.4	52.0
	Pro [N]	35100	36000	36000	34000	32700	31000	29900	28900	25600	24800	23900
	Pro [kgf]	3580	3670	3670	3470	3330	3160	3050	2950	2610	2530	2440
4B140	P_1 [kW]	-	4.81	5.97	7.21	8.13	9.66	12.0	12.0	12.0	12.0	12.0
	T_{out} [N・m]	2570	2570	2570	2570	2570	2570	2570	2130	1490	1240	1030
	T_{out} [kgf・m]	262	262	262	262	262	262	262	217	152	126	105
	Pro [N]	25400	25400	25400	25400	25400	25400	24300	24300	21200	21000	20800
	Pro [kgf]	2590	2590	2590	2590	2590	2590	2480	2480	2160	2140	2120
机座号	n_1 [r/min]	50	580	720	870	980	1165	1450	1750	2500	3000	3600
	n_2 [r/min]	1.42	16.5	20.5	24.7	27.8	33.1	41.2	49.7	71.0	85.2	102

注）1. 关于选型表记载的机型型号，请参见 D6 页。但安装位置代号为 Y4、F4、G4、K4、W4（输入轴向下）时，本选型表不适用，请咨询本公司。
2. 输出轴许用径向负载 Pro：空心轴型为距轴端面 20mm 处、实心轴型为输出轴中央的值。负载点为上述以外时以及关于许用轴向负载的情况，请参见技术资料 F7 ～ F15 页。
3. 输入轴的许用径向负载请参见 F14 ～ F15 页。
4. 润滑方式根据机型不同而异。详细内容请参见技术资料 F4 页的“润滑”。
5. 减速比为公称减速比。输出转速 n2 按实际减速比计算。（减速比 11 ～ 18 的实际减速比根据机座号而不同，因此按代表减速比计算。）实际减速比请参见 D8 页。
6. 运转条件设定如下：□ 部分为 50%ED、□ 部分为 25%ED、□ 部分中的安装位置代号 Y2、F2、G2、K2、V2、W2 为 75% ED（各运转均为 10 分钟周期）。
7. 本表中记载的内容如有变更，恕不预告。

选型表

尺寸图（页码）	
轴上安装、箱体安装	E2
法兰安装	E6
底脚安装	E10

n_1：输入转速［r/min］
n_2：输出转速［r/min］
P_1：许用输入功率［kW］
T_{out}：许用输出扭矩［N・m & kgf・m］
Pro：低速轴许用径向负载［N & kgf］

减速比 35

机座号	n_1 [r/min]	50	580	720	870	980	1165	1450	1750	2500	3000	3600
	n_2 [r/min]	1.42	16.5	20.5	24.7	27.8	33.1	41.2	49.7	71.0	85.2	102
4B145	P_1 [kW]	-	4.81	5.97	7.21	8.13	9.66	12.0	12.0	12.0	12.0	12.0
	T_{out} [N・m]	2570	2570	2570	2570	2570	2570	2570	2130	1490	1240	1030
	T_{out} [kgf・m]	262	262	262	262	262	262	262	217	152	126	105
	Pro [N]	25400	25400	25400	25400	25400	25400	24300	24300	21200	21000	20800
	Pro [kgf]	2590	2590	2590	2590	2590	2590	2480	2480	2160	2140	2120
4B160	P_1 [kW]	-	4.81	5.97	7.21	8.13	9.66	12.0	12.0	12.0	12.0	12.0
	T_{out} [N・m]	2570	2570	2570	2570	2570	2570	2570	2130	1490	1240	1030
	T_{out} [kgf・m]	262	262	262	262	262	262	262	217	152	126	105
	Pro [N]	25400	25400	25400	25400	25400	25400	24300	24300	21200	21000	20800
	Pro [kgf]	2590	2590	2590	2590	2590	2590	2480	2480	2160	2140	2120
4B165	P_1 [kW]	-	4.81	5.97	7.21	8.13	9.66	12.0	12.0	12.0	12.0	12.0
	T_{out} [N・m]	2570	2570	2570	2570	2570	2570	2570	2130	1490	1240	1030
	T_{out} [kgf・m]	262	262	262	262	262	262	262	217	152	126	105
	Pro [N]	25400	25400	25400	25400	25400	25400	24300	24300	21200	21000	20800
	Pro [kgf]	2590	2590	2590	2590	2590	2590	2480	2480	2160	2140	2120
4C140	P_1 [kW]	-	7.12	8.84	10.7	12.0	13.0	13.0	13.0	13.0	13.0	12.5
	T_{out} [N・m]	3800	3800	3800	3800	3800	3460	2780	2310	1610	1340	1080
	T_{out} [kgf・m]	387	387	387	387	387	353	283	235	164	137	110
	Pro [N]	57400	49600	45600	42300	40300	38800	38100	37200	34300	33200	32300
	Pro [kgf]	5850	5060	4650	4310	4110	3960	3880	3790	3500	3380	3290
4C145	P_1 [kW]	-	7.51	9.32	11.0	12.1	13.8	15.1	15.1	15.1	15.1	14.2
	T_{out} [N・m]	4010	4010	4010	3920	3810	3660	3240	2680	1870	1560	1220
	T_{out} [kgf・m]	409	409	409	400	388	373	330	273	191	159	124
	Pro [N]	55500	48800	44800	41800	40300	38100	36400	35800	33200	32300	31700
	Pro [kgf]	5660	4970	4570	4260	4110	3880	3710	3650	3380	3290	3230
4C160	P_1 [kW]	-	9.62	11.9	14.4	16.3	19.3	19.7	19.7	19.7	19.7	18.0
	T_{out} [N・m]	5140	5140	5140	5140	5140	5140	4210	3490	2440	2040	1550
	T_{out} [kgf・m]	524	524	524	524	524	524	429	356	249	208	158
	Pro [N]	41900	41900	40600	37300	35300	32500	32700	32800	30700	30300	30300
	Pro [kgf]	4270	4270	4140	3800	3600	3310	3330	3340	3130	3090	3090
4C165	P_1 [kW]	-	9.62	11.9	14.4	16.3	19.3	24.0	24.0	24.0	20.6	22.0
	T_{out} [N・m]	5140	5140	5140	5140	5140	5140	5140	4260	2980	2130	1890
	T_{out} [kgf・m]	524	524	524	524	524	524	524	434	304	217	193
	Pro [N]	41900	41900	40600	37300	35300	32500	29200	29900	28400	29900	28800
	Pro [kgf]	4270	4270	4140	3800	3600	3310	2980	3050	2900	3050	2940
4C170	P_1 [kW]	-	9.62	11.9	14.4	16.3	19.3	24.0	24.0	24.0	24.0	24.0
	T_{out} [N・m]	5140	5140	5140	5140	5140	5140	5140	4260	2980	2480	2070
	T_{out} [kgf・m]	524	524	524	524	524	524	524	434	304	253	211
	Pro [N]	41900	41900	40600	37300	35300	32500	29200	29900	28400	28400	28100
	Pro [kgf]	4270	4270	4140	3800	3600	3310	2980	3050	2900	2900	2860
4C175	P_1 [kW]	-	9.62	11.9	14.4	16.3	19.3	24.0	24.0	24.0	24.0	24.0
	T_{out} [N・m]	5140	5140	5140	5140	5140	5140	5140	4260	2980	2480	2070
	T_{out} [kgf・m]	524	524	524	524	524	524	524	434	304	253	211
	Pro [N]	41900	41900	40600	37300	35300	32500	29200	29900	28400	28400	28100
	Pro [kgf]	4270	4270	4140	3800	3600	3310	2980	3050	2900	2900	2860
4D160	P_1 [kW]	-	10.2	12.7	15.3	17.2	19.7	19.7	19.7	19.7	19.7	18.0
	T_{out} [N・m]	5450	5450	5450	5450	5450	5240	4210	3490	2440	2040	1550
	T_{out} [kgf・m]	556	556	556	556	556	534	429	356	249	208	158
	Pro [N]	83100	74800	69100	64300	61400	58100	56600	55100	50400	48700	47500
	Pro [kgf]	8470	7620	7040	6550	6260	5920	5770	5620	5140	4960	4840
4D165	P_1 [kW]	-	12.2	15.2	18.3	20.6	24.1	24.1	24.1	24.1	20.6	22.0
	T_{out} [N・m]	6520	6520	6520	6520	6520	6410	5140	4260	2990	2130	1890
	T_{out} [kgf・m]	665	665	665	665	665	653	524	434	305	217	193
	Pro [N]	75500	71400	65600	60900	58000	54400	53700	52600	48300	48400	46200
	Pro [kgf]	7700	7280	6690	6210	5910	5550	5470	5360	4920	4930	4710
机座号	n_1 [r/min]	50	580	720	870	980	1165	1450	1750	2500	3000	3600
	n_2 [r/min]	1.42	16.5	20.5	24.7	27.8	33.1	41.2	49.7	71.0	85.2	102

注）1. 关于选型表记载的机型型号，请参见 D6 页。但安装位置代号为 Y4、F4、G4、K4、W4（输入轴向下）时，本选型表不适用，请咨询本公司。
2. 输出轴许用径向负载 Pro：空心轴型为距轴端面 20mm 处、实心轴型为输出轴中央的值。负载点为上述以外时以及关于许用轴向负载的情况，请参见技术资料 F7 ～ F15 页。
3. 输入轴的许用径向负载请参见 F14 ～ F15 页。
4. 润滑方式根据机型不同而异。详细内容请参见技术资料 F4 页的“润滑”。
5. 减速比为公称减速比。输出转速 n2 按实际减速比计算。（减速比 11 ～ 18 的实际减速比根据机座号而不同，因此按代表减速比计算。）实际减速比请参见 D8 页。
6. 运转条件设定如下：□ 部分为 50%ED、■ 部分为 25%ED、■ 部分中的安装位置代号 Y2、F2、G2、K2、V2、W2 为 75% ED（各运转均为 10 分钟周期）。
7. 本表中记载的内容如有变更，恕不预告。

选型表

减速比 35

n_1：输入转速［r/min］
n_2：输出转速［r/min］
P_1：许用输入功率［kW］
T_{out}：许用输出扭矩［N・m & kgf・m］
Pro：低速轴许用径向负载［N & kgf］

尺寸图（页码）	
轴上安装、箱体安装	E2
法兰安装	E6
底脚安装	E10

机座号	n_1 [r/min]	50	580	720	870	980	1165	1450	1750	2500	3000	3600
	n_2 [r/min]	1.42	16.5	20.5	24.7	27.8	33.1	41.2	49.7	71.0	85.2	102
4D180	P_1 [kW]	-	16.3	20.3	24.5	27.6	32.8	39.8	41.5	请咨询本公司		
	T_{out} [N・m]	8720	8720	8720	8720	8720	8720	8510	7350			
	T_{out} [kgf・m]	889	889	889	889	889	889	867	749			
	Pro [N]	50600	50600	50600	50600	50600	47200	43100	42900			
	Pro [kgf]	5160	5160	5160	5160	5160	4810	4390	4370			
4D185	P_1 [kW]	-	16.3	20.3	24.5	27.6	32.8	39.8	45.0			
	T_{out} [N・m]	8720	8720	8720	8720	8720	8720	8510	7970			
	T_{out} [kgf・m]	889	889	889	889	889	889	867	812			
	Pro [N]	50600	50600	50600	50600	50600	47200	43100	40900			
	Pro [kgf]	5160	5160	5160	5160	5160	4810	4390	4170			
4E180	P_1 [kW]	-	21.7	26.9	32.6	36.7	41.5	41.5	41.5			
	T_{out} [N・m]	11600	11600	11600	11600	11600	11000	8870	7350			
	T_{out} [kgf・m]	1180	1180	1180	1180	1180	1120	904	749			
	Pro [N]	82000	82000	77400	71300	67600	64100	64300	63700			
	Pro [kgf]	8360	8360	7890	7270	6890	6530	6550	6490			
4E185	P_1 [kW]	-	21.7	26.9	32.6	36.7	43.6	45.0	45.0			
	T_{out} [N・m]	11600	11600	11600	11600	11600	11600	9620	7970			
	T_{out} [kgf・m]	1180	1180	1180	1180	1180	1180	981	812			
	Pro [N]	82000	82000	77400	71300	67600	62500	62100	62000			
	Pro [kgf]	8360	8360	7890	7270	6890	6370	6330	6320			
4E190	P_1 [kW]	-	21.7	26.9	32.6	36.7	43.6	50.6	50.6			
	T_{out} [N・m]	11600	11600	11600	11600	11600	11600	10800	8960			
	T_{out} [kgf・m]	1180	1180	1180	1180	1180	1180	1100	913			
	Pro [N]	82000	82000	77400	71300	67600	62500	58700	59100			
	Pro [kgf]	8360	8360	7890	7270	6890	6370	5980	6020			
4E195	P_1 [kW]	-	21.7	26.9	32.6	36.7	43.6	52.2	55.0			
	T_{out} [N・m]	11600	11600	11600	11600	11600	11600	11200	9740			
	T_{out} [kgf・m]	1180	1180	1180	1180	1180	1180	1140	993			
	Pro [N]	82000	82000	77400	71300	67600	62500	57700	56800			
	Pro [kgf]	8360	8360	7890	7270	6890	6370	5880	5790			
4F180	P_1 [kW]	-	23.6	29.3	35.4	39.9	41.5	41.5	41.5			
	T_{out} [N・m]	12600	12600	12600	12600	12600	11000	8870	7350			
	T_{out} [kgf・m]	1280	1280	1280	1280	1280	1120	904	749			
	Pro [N]	122000	122000	122000	122000	122000	124000	126000	121000			
	Pro [kgf]	12400	12400	12400	12400	12400	12600	12800	12300			
4F185	P_1 [kW]	-	27.9	34.7	40.4	44.3	45.0	45.0	45.0			
	T_{out} [N・m]	14900	14900	14900	14400	14000	12000	9620	7970			
	T_{out} [kgf・m]	1520	1520	1520	1470	1430	1220	981	812			
	Pro [N]	118000	118000	118000	119000	119000	123000	124000	120000			
	Pro [kgf]	12000	12000	12000	12100	12100	12500	12600	12200			
4F190	P_1 [kW]	-	33.7	41.8	50.5	50.6	50.6	50.6	50.6			
	T_{out} [N・m]	18000	18000	18000	18000	16000	13500	10800	8960			
	T_{out} [kgf・m]	1830	1830	1830	1830	1630	1380	1100	913			
	Pro [N]	112000	112000	112000	112000	116000	120000	121000	117000			
	Pro [kgf]	11400	11400	11400	11400	11800	12200	12300	11900			
4F195	P_1 [kW]	-	33.7	41.8	50.5	55.0	55.0	55.0	55.0			
	T_{out} [N・m]	18000	18000	18000	18000	17400	14600	11800	9740			
	T_{out} [kgf・m]	1830	1830	1830	1830	1770	1490	1200	993			
	Pro [N]	112000	112000	112000	112000	113000	118000	118000	115000			
	Pro [kgf]	11400	11400	11400	11400	11500	12000	12000	11700			
机座号	n_1 [r/min]	50	580	720	870	980	1165	1450	1750	2500	3000	3600
	n_2 [r/min]	1.42	16.5	20.5	24.7	27.8	33.1	41.2	49.7	71.0	85.2	102

注）1. 关于选型表记载的机型型号，请参见 D6 页。但安装位置代号为 Y4、F4、G4、K4、W4（输入轴向下）时，本选型表不适用，请咨询本公司。
2. 输出轴许用径向负载 Pro：空心轴型为距轴端面 20mm 处、实心轴型为输出轴中央的值。负载点为上述以外时以及关于许用轴向负载的情况，请参见技术资料 F7 ～ F15 页。
3. 输入轴的许用径向负载请参见 F14 ～ F15 页。
4. 润滑方式根据机型不同而异。详细内容请参见技术资料 F4 页的“润滑”。
5. 减速比为公称减速比。输出转速 n2 按实际减速比计算。（减速比 11 ～ 18 的实际减速比根据机座号而不同，因此按代表减速比计算。）实际减速比请参见 D8 页。
6. 运转条件设定如下：□ 部分为 50%ED、■ 部分为 25%ED、■ 部分中的安装位置代号 Y2、F2、G2、K2、V2、W2 为 75% ED（各运转均为 10 分钟周期）。
7. 本表中记载的内容如有变更，恕不预告。

MEMO

选型表

减速比 39

n_1：输入转速［r/min］
n_2：输出转速［r/min］
P_1：许用输入功率［kW］
T_{out}：许用输出扭矩［N・m & kgf・m］
Pro：低速轴许用径向负载［N & kgf］

尺寸图（页码）	
轴上安装、箱体安装	E2
法兰安装	E6
底脚安装	E10

机座号	n_1 [r/min]	50	580	720	870	980	1165	1450	1750	2500	3000	3600
	n_2 [r/min]	1.30	15.1	18.7	22.6	25.5	30.3	37.7	45.5	64.9	77.9	93.5
4A100	P_1 [kW]	-	1.45	1.80	2.18	2.35	2.35	2.35	2.35	2.35	2.35	2.35
	T_{out} [N・m]	849	849	849	849	813	684	549	455	319	266	221
	T_{out} [kgf・m]	86.5	86.5	86.5	86.5	82.9	69.7	56.0	46.4	32.5	27.1	22.5
	Pro [N]	22500	22500	22500	22500	23000	24400	23900	23000	20800	19900	19100
	Pro [kgf]	2290	2290	2290	2290	2340	2490	2440	2340	2120	2030	1950
4A105	P_1 [kW]	-	1.79	2.22	2.61	2.86	3.18	3.18	3.18	3.18	3.18	3.18
	T_{out} [N・m]	1050	1050	1050	1020	989	925	743	616	431	359	299
	T_{out} [kgf・m]	107	107	107	104	101	94.3	75.7	62.8	43.9	36.6	30.5
	Pro [N]	19600	19600	19600	20100	20500	21500	22900	22100	20100	19300	18600
	Pro [kgf]	2000	2000	2000	2050	2090	2190	2330	2250	2050	1970	1900
4A110	P_1 [kW]	-	2.09	2.60	3.14	3.54	3.55	3.55	3.55	3.55	3.55	3.55
	T_{out} [N・m]	1220	1220	1220	1220	1220	1030	830	688	481	401	334
	T_{out} [kgf・m]	124	124	124	124	124	105	84.6	70.1	49.0	40.9	34.0
	Pro [N]	15800	15800	15800	15800	15800	19800	22400	21700	19800	19100	18300
	Pro [kgf]	1610	1610	1610	1610	1610	2020	2280	2210	2020	1950	1870
4A115	P_1 [kW]	-	2.21	2.74	3.31	3.73	3.92	3.92	3.92	3.92	3.92	3.92
	T_{out} [N・m]	1290	1290	1290	1290	1290	1140	916	759	532	443	369
	T_{out} [kgf・m]	131	131	131	131	131	116	93.4	77.4	54.2	45.2	37.6
	Pro [N]	13900	13900	13900	13900	13900	17700	21600	21300	19400	18800	18100
	Pro [kgf]	1420	1420	1420	1420	1420	1800	2200	2170	1980	1920	1850
4A120	P_1 [kW]	-	2.21	2.74	3.31	3.73	4.43	5.07	5.07	5.07	5.07	5.07
	T_{out} [N・m]	1290	1290	1290	1290	1290	1290	1190	982	687	573	477
	T_{out} [kgf・m]	131	131	131	131	131	131	121	100	70.0	58.4	48.6
	Pro [N]	13900	13900	13900	13900	13900	13900	16700	20100	18400	17900	17400
	Pro [kgf]	1420	1420	1420	1420	1420	1420	1700	2050	1880	1820	1770
4A125	P_1 [kW]	-	2.21	2.74	3.31	3.73	4.43	5.52	5.52	5.52	5.52	5.52
	T_{out} [N・m]	1290	1290	1290	1290	1290	1290	1290	1070	749	624	520
	T_{out} [kgf・m]	131	131	131	131	131	131	131	109	76.4	63.6	53.0
	Pro [N]	13900	13900	13900	13900	13900	13900	13900	19200	18000	17600	17100
	Pro [kgf]	1420	1420	1420	1420	1420	1420	1420	1960	1830	1790	1740
4A140	P_1 [kW]	-	2.21	2.74	3.31	3.73	4.43	5.52	5.52	5.52	5.52	5.52
	T_{out} [N・m]	1290	1290	1290	1290	1290	1290	1290	1070	749	624	520
	T_{out} [kgf・m]	131	131	131	131	131	131	131	109	76.4	63.6	53.0
	Pro [N]	13900	13900	13900	13900	13900	13900	13900	19200	18000	17600	17100
	Pro [kgf]	1420	1420	1420	1420	1420	1420	1420	1960	1830	1790	1740
4A145	P_1 [kW]	-	2.21	2.74	3.31	3.73	4.43	5.52	5.52	5.52	5.52	5.52
	T_{out} [N・m]	1290	1290	1290	1290	1290	1290	1290	1070	749	624	520
	T_{out} [kgf・m]	131	131	131	131	131	131	131	109	76.4	63.6	53.0
	Pro [N]	13900	13900	13900	13900	13900	13900	13900	19200	18000	17600	17100
	Pro [kgf]	1420	1420	1420	1420	1420	1420	1420	1960	1830	1790	1740
4B120	P_1 [kW]	-	3.05	3.79	4.58	5.07	5.07	5.07	5.07	5.07	5.07	5.07
	T_{out} [N・m]	1780	1780	1780	1780	1750	1480	1190	982	687	573	477
	T_{out} [kgf・m]	181	181	181	181	178	151	121	100	70.0	58.4	48.6
	Pro [N]	36700	36700	36700	34700	33400	32500	31200	30100	26700	25700	24800
	Pro [kgf]	3740	3740	3740	3540	3400	3310	3180	3070	2720	2620	2530
4B125	P_1 [kW]	-	3.47	4.09	4.73	5.18	5.91	5.92	5.92	5.92	5.92	5.92
	T_{out} [N・m]	2110	2030	1930	1840	1790	1720	1380	1150	803	669	557
	T_{out} [kgf・m]	215	207	197	188	182	175	141	117	81.9	68.2	56.8
	Pro [N]	32900	34000	35200	34500	33200	31400	30400	29400	26000	25200	24300
	Pro [kgf]	3350	3470	3590	3520	3380	3200	3100	3000	2650	2570	2480
4B140	P_1 [kW]	-	4.40	5.46	6.60	7.43	8.83	11.0	11.0	11.0	11.0	11.0
	T_{out} [N・m]	2570	2570	2570	2570	2570	2570	2570	2130	1490	1240	1040
	T_{out} [kgf・m]	262	262	262	262	262	262	262	217	152	126	106
	Pro [N]	25400	25400	25400	25400	25400	25400	25400	25200	21900	21700	21400
	Pro [kgf]	2590	2590	2590	2590	2590	2590	2590	2570	2230	2210	2180
机座号	n_1 [r/min]	50	580	720	870	980	1165	1450	1750	2500	3000	3600
	n_2 [r/min]	1.30	15.1	18.7	22.6	25.5	30.3	37.7	45.5	64.9	77.9	93.5

注）1. 关于选型表记载的机型型号，请参见 D6 页。但安装位置代号为 Y4、F4、G4、K4、W4（输入轴向下）时，本选型表不适用，请咨询本公司。
2. 输出轴许用径向负载 Pro：空心轴型为距轴端面 20mm 处、实心轴型为输出轴中央的值。负载点为上述以外时以及关于许用轴向负载的情况，请参见技术资料 F7 ～ F15 页。
3. 输入轴的许用径向负载请参见 F14 ～ F15 页。
4. 润滑方式根据机型不同而异。详细内容请参见技术资料 F4 页的“润滑”。
5. 减速比为公称减速比。输出转速 n2 按实际减速比计算。（减速比 11 ～ 18 的实际减速比根据机座号而不同，因此按代表减速比计算。）实际减速比请参见 D8 页。
6. 运转条件设定如下：□ 部分为 50%ED、■ 部分为 25%ED（各运转均为 10 分钟周期）。
7. 本表中记载的内容如有变更，恕不预告。

选型表

尺寸图（页码）	
轴上安装、箱体安装	E2
法兰安装	E6
底脚安装	E10

n_1：输入转速［r/min］
n_2：输出转速［r/min］
P_1：许用输入功率［kW］
T_{out}：许用输出扭矩［N・m & kgf・m］
Pro：低速轴许用径向负载［N & kgf］

减速比 39

机座号	n_1 [r/min]	50	580	720	870	980	1165	1450	1750	2500	3000	3600
	n_2 [r/min]	1.30	15.1	18.7	22.6	25.5	30.3	37.7	45.5	64.9	77.9	93.5
4B145	P_1 [kW]	-	4.40	5.46	6.60	7.43	8.83	11.0	11.0	11.0	11.0	11.0
	T_{out} [N・m]	2570	2570	2570	2570	2570	2570	2570	2130	1490	1240	1040
	T_{out} [kgf・m]	262	262	262	262	262	262	262	217	152	126	106
	Pro [N]	25400	25400	25400	25400	25400	25400	25400	25200	21900	21700	21400
	Pro [kgf]	2590	2590	2590	2590	2590	2590	2590	2570	2230	2210	2180
4B160	P_1 [kW]	-	4.40	5.46	6.60	7.43	8.83	11.0	11.0	11.0	11.0	11.0
	T_{out} [N・m]	2570	2570	2570	2570	2570	2570	2570	2130	1490	1240	1040
	T_{out} [kgf・m]	262	262	262	262	262	262	262	217	152	126	106
	Pro [N]	25400	25400	25400	25400	25400	25400	25400	25200	21900	21700	21400
	Pro [kgf]	2590	2590	2590	2590	2590	2590	2590	2570	2230	2210	2180
4B165	P_1 [kW]	-	4.40	5.46	6.60	7.43	8.83	11.0	11.0	11.0	11.0	11.0
	T_{out} [N・m]	2570	2570	2570	2570	2570	2570	2570	2130	1490	1240	1040
	T_{out} [kgf・m]	262	262	262	262	262	262	262	217	152	126	106
	Pro [N]	25400	25400	25400	25400	25400	25400	25400	25200	21900	21700	21400
	Pro [kgf]	2590	2590	2590	2590	2590	2590	2590	2570	2230	2210	2180
4C140	P_1 [kW]	-	7.12	8.84	10.7	12.0	13.0	13.0	13.0	13.0	13.0	12.5
	T_{out} [N・m]	4160	4160	4160	4160	4160	3780	3040	2520	1760	1470	1180
	T_{out} [kgf・m]	424	424	424	424	424	385	310	257	179	150	120
	Pro [N]	54100	50100	46000	42600	40600	39100	38500	37700	34700	33700	32800
	Pro [kgf]	5510	5110	4690	4340	4140	3990	3920	3840	3540	3440	3340
4C145	P_1 [kW]	-	7.51	9.32	11.0	12.1	13.8	15.1	15.1	15.1	15.1	14.2
	T_{out} [N・m]	4390	4390	4390	4290	4170	4000	3540	2930	2050	1710	1340
	T_{out} [kgf・m]	448	448	448	437	425	408	361	299	209	174	137
	Pro [N]	51800	49300	45100	42100	40500	38300	36700	36200	33400	32600	32100
	Pro [kgf]	5280	5030	4600	4290	4130	3900	3740	3690	3400	3320	3270
4C160	P_1 [kW]	-	8.79	10.9	13.2	14.9	17.7	19.7	19.7	19.7	19.7	18.0
	T_{out} [N・m]	5140	5140	5140	5140	5140	5140	4600	3820	2670	2230	1690
	T_{out} [kgf・m]	524	524	524	524	524	524	469	389	272	227	172
	Pro [N]	41900	41900	41900	38900	36900	34100	32700	32900	30700	30400	30600
	Pro [kgf]	4270	4270	4270	3970	3760	3480	3330	3350	3130	3100	3120
4C165	P_1 [kW]	-	8.79	10.9	13.2	14.9	17.7	22.0	22.0	22.0	20.6	22.0
	T_{out} [N・m]	5140	5140	5140	5140	5140	5140	5140	4260	2980	2330	2070
	T_{out} [kgf・m]	524	524	524	524	524	524	524	434	304	238	211
	Pro [N]	41900	41900	41900	38900	36900	34100	30700	31200	29300	29900	28900
	Pro [kgf]	4270	4270	4270	3970	3760	3480	3130	3180	2990	3050	2950
4C170	P_1 [kW]	-	8.79	10.9	13.2	14.9	17.7	22.0	22.0	22.0	22.0	22.0
	T_{out} [N・m]	5140	5140	5140	5140	5140	5140	5140	4260	2980	2490	2070
	T_{out} [kgf・m]	524	524	524	524	524	524	524	434	304	254	211
	Pro [N]	41900	41900	41900	38900	36900	34100	30700	31200	29300	29200	28900
	Pro [kgf]	4270	4270	4270	3970	3760	3480	3130	3180	2990	2980	2950
4C175	P_1 [kW]	-	8.79	10.9	13.2	14.9	17.7	22.0	22.0	22.0	22.0	22.0
	T_{out} [N・m]	5140	5140	5140	5140	5140	5140	5140	4260	2980	2490	2070
	T_{out} [kgf・m]	524	524	524	524	524	524	524	434	304	254	211
	Pro [N]	41900	41900	41900	38900	36900	34100	30700	31200	29300	29200	28900
	Pro [kgf]	4270	4270	4270	3970	3760	3480	3130	3180	2990	2980	2950
4D160	P_1 [kW]	-	10.2	12.7	15.3	17.2	19.7	19.7	19.7	19.7	19.7	18.0
	T_{out} [N・m]	5960	5960	5960	5960	5960	5730	4600	3820	2670	2230	1690
	T_{out} [kgf・m]	608	608	608	608	608	584	469	389	272	227	172
	Pro [N]	79700	75900	69900	65000	62100	58700	57400	55900	51000	49400	48400
	Pro [kgf]	8120	7740	7130	6630	6330	5980	5850	5700	5200	5040	4930
4D165	P_1 [kW]	-	12.2	15.2	18.3	20.6	24.1	24.1	24.1	24.1	20.6	22.0
	T_{out} [N・m]	7130	7130	7130	7130	7130	7010	5620	4660	3270	2330	2070
	T_{out} [kgf・m]	727	727	727	727	727	715	573	475	333	238	211
	Pro [N]	70100	70100	66200	61300	58400	54700	54200	53300	48700	49000	46900
	Pro [kgf]	7150	7150	6750	6250	5950	5580	5520	5430	4960	4990	4780
机座号	n_1 [r/min]	50	580	720	870	980	1165	1450	1750	2500	3000	3600
	n_2 [r/min]	1.30	15.1	18.7	22.6	25.5	30.3	37.7	45.5	64.9	77.9	93.5

注）1. 关于选型表记载的机型型号，请参见 D6 页。但安装位置代号为 Y4、F4、G4、K4、W4（输入轴向下）时，本选型表不适用，请咨询本公司。
2. 输出轴许用径向负载 Pro：空心轴型为距轴端面 20mm 处、实心轴型为输出轴中央的值。负载点为上述以外时以及关于许用轴向负载的情况，请参见技术资料 F7 ～ F15 页。
3. 输入轴的许用径向负载请参见 F14 ～ F15 页。
4. 润滑方式根据机型不同而异。详细内容请参见技术资料 F4 页的“润滑”。
5. 减速比为公称减速比。输出转速 n2 按实际减速比计算。（减速比 11 ～ 18 的实际减速比根据机座号而不同，因此按代表减速比计算。）实际减速比请参见 D8 页。
6. 运转条件设定如下：□ 部分为 50%ED、■ 部分为 25%ED（各运转均为 10 分钟周期）。
7. 本表中记载的内容如有变更，恕不预告。

选型表

减速比 39

n_1：输入转速［r/min］
n_2：输出转速［r/min］
P_1：许用输入功率［kW］
T_{out}：许用输出扭矩［N・m & kgf・m］
Pro：低速轴许用径向负载［N & kgf］

尺寸图（页码）	
轴上安装、箱体安装	E2
法兰安装	E6
底脚安装	E10

机座号	n_1 [r/min]	50	580	720	870	980	1165	1450	1750	2500	3000	3600
	n_2 [r/min]	1.30	15.1	18.7	22.6	25.5	30.3	37.7	45.5	64.9	77.9	93.5
4D180	P_1 [kW]	-	14.9	18.5	22.4	25.2	30.0	36.7	41.5	请咨询本公司		
	T_{out} [N・m]	8720	8720	8720	8720	8720	8720	8570	8040			
	T_{out} [kgf・m]	889	889	889	889	889	889	874	820			
	Pro [N]	50600	50600	50600	50600	50600	49200	44800	42600			
	Pro [kgf]	5160	5160	5160	5160	5160	5020	4570	4340			
4D185	P_1 [kW]	-	14.9	18.5	22.4	25.2	30.0	36.7	41.8			
	T_{out} [N・m]	8720	8720	8720	8720	8720	8720	8570	8100			
	T_{out} [kgf・m]	889	889	889	889	889	889	874	826			
	Pro [N]	50600	50600	50600	50600	50600	49200	44800	42400			
	Pro [kgf]	5160	5160	5160	5160	5160	5020	4570	4320			
4E180	P_1 [kW]	-	19.8	24.6	29.8	33.5	39.9	41.5	41.5			
	T_{out} [N・m]	11600	11600	11600	11600	11600	11600	9700	8040			
	T_{out} [kgf・m]	1180	1180	1180	1180	1180	1180	989	820			
	Pro [N]	82000	82000	80500	74200	70400	65200	64400	64100			
	Pro [kgf]	8360	8360	8210	7560	7180	6650	6560	6530			
4E185	P_1 [kW]	-	19.8	24.6	29.8	33.5	39.9	45.0	45.0			
	T_{out} [N・m]	11600	11600	11600	11600	11600	11600	10500	8720			
	T_{out} [kgf・m]	1180	1180	1180	1180	1180	1180	1070	889			
	Pro [N]	82000	82000	80500	74200	70400	65200	62000	62100			
	Pro [kgf]	8360	8360	8210	7560	7180	6650	6320	6330			
4E190	P_1 [kW]	-	19.8	24.6	29.8	33.5	39.9	48.2	50.6			
	T_{out} [N・m]	11600	11600	11600	11600	11600	11600	11300	9800			
	T_{out} [kgf・m]	1180	1180	1180	1180	1180	1180	1150	1000			
	Pro [N]	82000	82000	80500	74200	70400	65200	59900	59000			
	Pro [kgf]	8360	8360	8210	7560	7180	6650	6110	6010			
4E195	P_1 [kW]	-	19.8	24.6	29.8	33.5	39.9	48.2	54.9			
	T_{out} [N・m]	11600	11600	11600	11600	11600	11600	11300	10600			
	T_{out} [kgf・m]	1180	1180	1180	1180	1180	1180	1150	1080			
	Pro [N]	82000	82000	80500	74200	70400	65200	59900	56600			
	Pro [kgf]	8360	8360	8210	7560	7180	6650	6110	5770			
4F180	P_1 [kW]	-	23.6	29.3	35.4	39.9	41.5	41.5	41.5			
	T_{out} [N・m]	13800	13800	13800	13800	13800	12100	9700	8040			
	T_{out} [kgf・m]	1410	1410	1410	1410	1410	1230	989	820			
	Pro [N]	120000	120000	120000	120000	120000	123000	127000	124000			
	Pro [kgf]	12200	12200	12200	12200	12200	12500	12900	12600			
4F185	P_1 [kW]	-	27.9	34.7	40.4	44.3	45.0	45.0	45.0			
	T_{out} [N・m]	16300	16300	16300	15700	15300	13100	10500	8720			
	T_{out} [kgf・m]	1660	1660	1660	1600	1560	1340	1070	889			
	Pro [N]	115000	115000	115000	116000	117000	121000	125000	122000			
	Pro [kgf]	11700	11700	11700	11800	11900	12300	12700	12400			
4F190	P_1 [kW]	-	30.8	38.2	46.2	50.6	50.6	50.6	50.6			
	T_{out} [N・m]	18000	18000	18000	18000	17500	14700	11800	9800			
	T_{out} [kgf・m]	1830	1830	1830	1830	1780	1500	1200	1000			
	Pro [N]	112000	112000	112000	112000	113000	118000	122000	119000			
	Pro [kgf]	11400	11400	11400	11400	11500	12000	12400	12100			
4F195	P_1 [kW]	-	30.8	38.2	46.2	52.0	55.0	55.0	55.0			
	T_{out} [N・m]	18000	18000	18000	18000	18000	16000	12900	10700			
	T_{out} [kgf・m]	1830	1830	1830	1830	1830	1630	1310	1090			
	Pro [N]	112000	112000	112000	112000	112000	116000	120000	117000			
	Pro [kgf]	11400	11400	11400	11400	11400	11800	12200	11900			
机座号	n_1 [r/min]	50	580	720	870	980	1165	1450	1750	2500	3000	3600
	n_2 [r/min]	1.30	15.1	18.7	22.6	25.5	30.3	37.7	45.5	64.9	77.9	93.5

注）1. 关于选型表记载的机型型号，请参见 D6 页。但安装位置代号为 Y4、F4、G4、K4、W4（输入轴向下）时，本选型表不适用，请咨询本公司。
2. 输出轴许用径向负载 Pro：空心轴型为距轴端面 20mm 处、实心轴型为输出轴中央的值。负载点为上述以外时以及关于许用轴向负载的情况，请参见技术资料 F7 ～ F15 页。
3. 输入轴的许用径向负载请参见 F14 ～ F15 页。
4. 润滑方式根据机型不同而异。详细内容请参见技术资料 F4 页的“润滑”。
5. 减速比为公称减速比。输出转速 n2 按实际减速比计算。（减速比 11 ～ 18 的实际减速比根据机座号而不同，因此按代表减速比计算。）实际减速比请参见 D8 页。
6. 运转条件设定如下：□ 部分为 50%ED、■ 部分为 25%ED（各运转均为 10 分钟周期）。
7. 本表中记载的内容如有变更，恕不预告。

MEMO

选型表

减速比 46

n_1：输入转速［r/min］
n_2：输出转速［r/min］
P_1：许用输入功率［kW］
T_{out}：许用输出扭矩［N・m & kgf・m］
Pro：低速轴许用径向负载［N & kgf］

尺寸图（页码）	
轴上安装、箱体安装	E2
法兰安装	E6
底脚安装	E10

机座号	n_1 [r/min]	50	580	720	870	980	1165	1450	1750	2500	3000	3600
	n_2 [r/min]	1.10	12.7	15.8	19.1	21.5	25.6	31.9	38.5	54.9	65.9	79.1
4A100	P_1 [kW]	-	1.23	1.53	1.84	2.08	2.35	2.35	2.35	2.35	2.35	2.35
	T_{out} [N・m]	849	849	849	849	849	808	649	537	377	314	262
	T_{out} [kgf・m]	86.5	86.5	86.5	86.5	86.5	82.4	66.2	54.7	38.4	32.0	26.7
	Pro [N]	22500	22500	22500	22500	22500	23100	24700	23800	21600	20700	19900
	Pro [kgf]	2290	2290	2290	2290	2290	2350	2520	2430	2200	2110	2030
4A105	P_1 [kW]	-	1.48	1.83	2.21	2.49	2.96	3.18	3.18	3.18	3.18	3.18
	T_{out} [N・m]	1020	1020	1020	1020	1020	1020	879	728	510	425	354
	T_{out} [kgf・m]	104	104	104	104	104	104	89.6	74.2	52.0	43.3	36.1
	Pro [N]	20100	20100	20100	20100	20100	20100	22200	22800	20700	20000	19300
	Pro [kgf]	2050	2050	2050	2050	2050	2050	2260	2320	2110	2040	1970
4A110	P_1 [kW]	-	1.77	2.20	2.66	2.99	3.55	3.55	3.55	3.55	3.55	3.55
	T_{out} [N・m]	1220	1220	1220	1220	1220	1220	981	813	569	474	395
	T_{out} [kgf・m]	124	124	124	124	124	124	100	82.9	58.0	48.3	40.3
	Pro [N]	15800	15800	15800	15800	15800	15900	20700	22300	20400	19700	19000
	Pro [kgf]	1610	1610	1610	1610	1610	1620	2110	2270	2080	2010	1940
4A115	P_1 [kW]	-	1.87	2.32	2.80	3.16	3.75	3.90	3.90	3.90	3.90	3.90
	T_{out} [N・m]	1290	1290	1290	1290	1290	1290	1080	893	625	521	434
	T_{out} [kgf・m]	131	131	131	131	131	131	110	91.0	63.7	53.1	44.2
	Pro [N]	13900	13900	13900	13900	13900	13900	19000	21900	20000	19400	18700
	Pro [kgf]	1420	1420	1420	1420	1420	1420	1940	2230	2040	1980	1910
4A120	P_1 [kW]	-	1.87	2.32	2.80	3.16	3.75	4.67	4.67	4.67	4.67	4.67
	T_{out} [N・m]	1290	1290	1290	1290	1290	1290	1290	1070	748	624	520
	T_{out} [kgf・m]	131	131	131	131	131	131	131	109	76.2	63.6	53.0
	Pro [N]	13900	13900	13900	13900	13900	13900	13900	19200	19200	18700	18200
	Pro [kgf]	1420	1420	1420	1420	1420	1420	1420	1960	1960	1910	1860
4A125	P_1 [kW]	-	1.87	2.32	2.80	3.16	3.75	4.67	4.67	4.67	4.67	4.67
	T_{out} [N・m]	1290	1290	1290	1290	1290	1290	1290	1070	748	624	520
	T_{out} [kgf・m]	131	131	131	131	131	131	131	109	76.2	63.6	53.0
	Pro [N]	13900	13900	13900	13900	13900	13900	13900	19200	19200	18700	18200
	Pro [kgf]	1420	1420	1420	1420	1420	1420	1420	1960	1960	1910	1860
4A140	P_1 [kW]	-	1.87	2.32	2.80	3.16	3.75	4.67	4.67	4.67	4.67	4.67
	T_{out} [N・m]	1290	1290	1290	1290	1290	1290	1290	1070	748	624	520
	T_{out} [kgf・m]	131	131	131	131	131	131	131	109	76.2	63.6	53.0
	Pro [N]	13900	13900	13900	13900	13900	13900	13900	19200	19200	18700	18200
	Pro [kgf]	1420	1420	1420	1420	1420	1420	1420	1960	1960	1910	1860
4A145	P_1 [kW]	-	1.87	2.32	2.80	3.16	3.75	4.67	4.67	4.67	4.67	4.67
	T_{out} [N・m]	1290	1290	1290	1290	1290	1290	1290	1070	748	624	520
	T_{out} [kgf・m]	131	131	131	131	131	131	131	109	76.2	63.6	53.0
	Pro [N]	13900	13900	13900	13900	13900	13900	13900	19200	19200	18700	18200
	Pro [kgf]	1420	1420	1420	1420	1420	1420	1420	1960	1960	1910	1860
4B120	P_1 [kW]	-	2.58	3.20	3.87	4.36	5.07	5.07	5.07	5.07	5.07	5.07
	T_{out} [N・m]	1780	1780	1780	1780	1780	1740	1400	1160	812	677	564
	T_{out} [kgf・m]	181	181	181	181	181	177	143	118	82.8	69.0	57.5
	Pro [N]	36700	36700	36700	36700	35300	33300	32200	31100	27500	26600	25700
	Pro [kgf]	3740	3740	3740	3740	3600	3390	3280	3170	2800	2710	2620
4B125	P_1 [kW]	-	3.10	3.69	4.27	4.68	5.34	5.92	5.92	5.92	5.92	5.92
	T_{out} [N・m]	2140	2140	2060	1970	1910	1840	1640	1360	949	791	659
	T_{out} [kgf・m]	218	218	210	201	195	188	167	139	96.7	80.6	67.2
	Pro [N]	32600	32600	33700	34700	34800	32900	31200	30300	26700	25900	25100
	Pro [kgf]	3320	3320	3440	3540	3550	3350	3180	3090	2720	2640	2560
4B140	P_1 [kW]	-	3.72	4.62	5.58	6.29	7.47	9.30	9.30	9.30	9.30	9.30
	T_{out} [N・m]	2570	2570	2570	2570	2570	2570	2570	2130	1490	1240	1030
	T_{out} [kgf・m]	262	262	262	262	262	262	262	217	152	126	105
	Pro [N]	25400	25400	25400	25400	25400	25400	25400	27000	23500	23200	22800
	Pro [kgf]	2590	2590	2590	2590	2590	2590	2590	2750	2400	2360	2320
机座号	n_1 [r/min]	50	580	720	870	980	1165	1450	1750	2500	3000	3600
	n_2 [r/min]	1.10	12.7	15.8	19.1	21.5	25.6	31.9	38.5	54.9	65.9	79.1

注）1. 关于选型表记载的机型型号，请参见 D6 页。但安装位置代号为 Y4、F4、G4、K4、W4（输入轴向下）时，本选型表不适用，请咨询本公司。
2. 输出轴许用径向负载 Pro：空心轴型为距轴端面 20mm 处、实心轴型为输出轴中央的值。负载点为上述以外时以及关于许用轴向负载的情况，请参见技术资料 F7 ～ F15 页。
3. 输入轴的许用径向负载请参见 F14 ～ F15 页。
4. 润滑方式根据机型不同而异。详细内容请参见技术资料 F4 页的“润滑”。
5. 减速比为公称减速比。输出转速 n2 按实际减速比计算。（减速比 11 ～ 18 的实际减速比根据机座号而不同，因此按代表减速比计算。）实际减速比请参见 D8 页。
6. 运转条件设定如下：□ 部分为 50%ED、■ 部分为 25%ED（各运转均为 10 分钟周期）。
7. 本表中记载的内容如有变更，恕不预告。

选型表

尺寸图（页码）	
轴上安装、箱体安装	E2
法兰安装	E6
底脚安装	E10

n_1：输入转速［r/min］
n_2：输出转速［r/min］
P_1：许用输入功率［kW］
T_{out}：许用输出扭矩［N・m & kgf・m］
Pro：低速轴许用径向负载［N & kgf］

减速比 46

机座号												
	n_1	[r/min]	50	580	720	870	980	1165	1450	1750	2500	3000	3600
	n_2	[r/min]	1.10	12.7	15.8	19.1	21.5	25.6	31.9	38.5	54.9	65.9	79.1
4B145	P_1	[kW]	-	3.72	4.62	5.58	6.29	7.47	9.30	9.30	9.30	9.30	9.30
	T_{out}	[N・m]	2570	2570	2570	2570	2570	2570	2570	2130	1490	1240	1030
	T_{out}	[kgf・m]	262	262	262	262	262	262	262	217	152	126	105
	Pro	[N]	25400	25400	25400	25400	25400	25400	25400	27000	23500	23200	22800
	Pro	[kgf]	2590	2590	2590	2590	2590	2590	2590	2750	2400	2360	2320
4B160	P_1	[kW]	-	3.72	4.62	5.58	6.29	7.47	9.30	9.30	9.30	9.30	9.30
	T_{out}	[N・m]	2570	2570	2570	2570	2570	2570	2570	2130	1490	1240	1030
	T_{out}	[kgf・m]	262	262	262	262	262	262	262	217	152	126	105
	Pro	[N]	25400	25400	25400	25400	25400	25400	25400	27000	23500	23200	22800
	Pro	[kgf]	2590	2590	2590	2590	2590	2590	2590	2750	2400	2360	2320
4B165	P_1	[kW]	-	3.72	4.62	5.58	6.29	7.47	9.30	9.30	9.30	9.30	9.30
	T_{out}	[N・m]	2570	2570	2570	2570	2570	2570	2570	2130	1490	1240	1030
	T_{out}	[kgf・m]	262	262	262	262	262	262	262	217	152	126	105
	Pro	[N]	25400	25400	25400	25400	25400	25400	25400	27000	23500	23200	22800
	Pro	[kgf]	2590	2590	2590	2590	2590	2590	2590	2750	2400	2360	2320
4C140	P_1	[kW]	-	6.02	7.48	9.04	10.2	12.1	13.0	13.0	13.0	13.0	13.0
	T_{out}	[N・m]	4160	4160	4160	4160	4160	4160	3600	2980	2080	1740	1450
	T_{out}	[kgf・m]	424	424	424	424	424	424	367	304	212	177	148
	Pro	[N]	54100	53500	49200	45600	43400	40500	39000	38400	35400	34600	33600
	Pro	[kgf]	5510	5450	5020	4650	4420	4130	3980	3910	3610	3530	3430
4C145	P_1	[kW]	-	6.73	8.36	10.1	11.4	13.5	15.1	15.1	15.1	15.1	15.1
	T_{out}	[N・m]	4650	4650	4650	4650	4650	4630	4160	3450	2420	2020	1680
	T_{out}	[kgf・m]	474	474	474	474	474	472	424	352	247	206	171
	Pro	[N]	48700	48700	47300	43800	41600	38700	36900	36700	34000	33300	32600
	Pro	[kgf]	4960	4960	4820	4460	4240	3940	3760	3740	3470	3390	3320
4C160	P_1	[kW]	-	7.44	9.24	11.2	12.6	14.9	18.6	18.6	18.6	18.6	18.0
	T_{out}	[N・m]	5140	5140	5140	5140	5140	5140	5140	4260	2980	2480	2000
	T_{out}	[kgf・m]	524	524	524	524	524	524	524	434	304	253	204
	Pro	[N]	41900	41900	41900	41900	39800	36800	33300	33700	31500	31300	31200
	Pro	[kgf]	4270	4270	4270	4270	4060	3750	3390	3440	3210	3190	3180
4C165	P_1	[kW]	-	7.44	9.24	11.2	12.6	14.9	18.6	18.6	18.6	18.6	18.6
	T_{out}	[N・m]	5140	5140	5140	5140	5140	5140	5140	4260	2980	2480	2070
	T_{out}	[kgf・m]	524	524	524	524	524	524	524	434	304	253	211
	Pro	[N]	41900	41900	41900	41900	39800	36800	33300	33700	31500	31300	30900
	Pro	[kgf]	4270	4270	4270	4270	4060	3750	3390	3440	3210	3190	3150
4C170	P_1	[kW]	-	7.44	9.24	11.2	12.6	14.9	18.6	18.6	18.6	18.6	18.6
	T_{out}	[N・m]	5140	5140	5140	5140	5140	5140	5140	4260	2980	2480	2070
	T_{out}	[kgf・m]	-	524	524	524	524	524	524	434	304	253	211
	Pro	[N]	41900	41900	41900	41900	39800	36800	33300	33700	31500	31300	30900
	Pro	[kgf]	4270	4270	4270	4270	4060	3750	3390	3440	3210	3190	3150
4C175	P_1	[kW]	-	7.44	9.24	11.2	12.6	14.9	18.6	18.6	18.6	18.6	18.6
	T_{out}	[N・m]	5140	5140	5140	5140	5140	5140	5140	4260	2980	2480	2070
	T_{out}	[kgf・m]	524	524	524	524	524	524	524	434	304	253	211
	Pro	[N]	41900	41900	41900	41900	39800	36800	33300	33700	31500	31300	30900
	Pro	[kgf]	4270	4270	4270	4270	4060	3750	3390	3440	3210	3190	3150
4D160	P_1	[kW]	-	8.63	10.7	12.9	14.6	17.3	19.7	19.7	19.7	19.7	18.0
	T_{out}	[N・m]	5960	5960	5960	5960	5960	5960	5440	4510	3160	2630	2000
	T_{out}	[kgf・m]	608	608	608	608	608	608	555	460	322	268	204
	Pro	[N]	79700	79700	74500	69300	66200	61900	58400	57200	52300	50900	50000
	Pro	[kgf]	8120	8120	7590	7060	6750	6310	5950	5830	5330	5190	5100
4D165	P_1	[kW]	-	10.3	12.8	15.5	17.4	20.7	22.6	22.6	22.6	20.6	22.0
	T_{out}	[N・m]	7130	7130	7130	7130	7130	7130	6250	5170	3620	2750	2450
	T_{out}	[kgf・m]	727	727	727	727	727	727	637	527	369	280	250
	Pro	[N]	70100	70100	70100	65600	62500	58200	55900	55100	50500	50400	48300
	Pro	[kgf]	7150	7150	7150	6690	6370	5930	5700	5620	5150	5140	4920
机座号	n_1	[r/min]	50	580	720	870	980	1165	1450	1750	2500	3000	3600
	n_2	[r/min]	1.10	12.7	15.8	19.1	21.5	25.6	31.9	38.5	54.9	65.9	79.1

注）1. 关于选型表记载的机型型号，请参见 D6 页。但安装位置代号为 Y4、F4、G4、K4、W4（输入轴向下）时，本选型表不适用，请咨询本公司。
2. 输出轴许用径向负载 Pro：空心轴型为距轴端面 20mm 处、实心轴型为输出轴中央的值。负载点为上述以外时以及关于许用轴向负载的情况，请参见技术资料 F7 ～ F15 页。
3. 输入轴的许用径向负载请参见 F14 ～ F15 页。
4. 润滑方式根据机型不同而异。详细内容请参见技术资料 F4 页的“润滑”。
5. 减速比为公称减速比。输出转速 n2 按实际减速比计算。（减速比 11 ～ 18 的实际减速比根据机座号而不同，因此按代表减速比计算。）实际减速比请参见 D8 页。
6. 运转条件设定如下：□ 部分为 50%ED、■ 部分为 25%ED（各运转均为 10 分钟周期）。
7. 本表中记载的内容如有变更，恕不预告。

选型表

减速比 46

n_1：输入转速［r/min］
n_2：输出转速［r/min］
P_1：许用输入功率［kW］
T_{out}：许用输出扭矩［N・m & kgf・m］
Pro：低速轴许用径向负载［N & kgf］

尺寸图（页码）	
轴上安装、箱体安装	E2
法兰安装	E6
底脚安装	E10

机座号	n_1 [r/min]	50	580	720	870	980	1165	1450	1750	2500	3000	3600
	n_2 [r/min]	1.10	12.7	15.8	19.1	21.5	25.6	31.9	38.5	54.9	65.9	79.1
4D180	P_1 [kW]	-	12.6	15.7	18.9	21.3	25.4	31.6	37.2	请咨询本公司		
	T_{out} [N・m]	8720	8720	8720	8720	8720	8720	8720	8520			
	T_{out} [kgf・m]	889	889	889	889	889	889	889	869			
	Pro [N]	50600	50600	50600	50600	50600	50600	48100	44500			
	Pro [kgf]	5160	5160	5160	5160	5160	5160	4900	4540			
4D185	P_1 [kW]	-	12.6	15.7	18.9	21.3	25.4	31.6	37.2			
	T_{out} [N・m]	8720	8720	8720	8720	8720	8720	8720	8520			
	T_{out} [kgf・m]	889	889	889	889	889	889	889	869			
	Pro [N]	50600	50600	50600	50600	50600	50600	48100	44500			
	Pro [kgf]	5160	5160	5160	5160	5160	5160	4900	4540			
4E180	P_1 [kW]	-	16.8	20.8	25.2	28.4	33.7	41.5	41.5			
	T_{out} [N・m]	11600	11600	11600	11600	11600	11600	11500	9500			
	T_{out} [kgf・m]	1180	1180	1180	1180	1180	1180	1170	968			
	Pro [N]	82000	82000	82000	79700	75700	70200	64000	64400			
	Pro [kgf]	8360	8360	8360	8120	7720	7160	6520	6560			
4E185	P_1 [kW]	-	16.8	20.8	25.2	28.4	33.7	41.8	45.0			
	T_{out} [N・m]	11600	11600	11600	11600	11600	11600	11500	10300			
	T_{out} [kgf・m]	1180	1180	1180	1180	1180	1180	1170	1050			
	Pro [N]	82000	82000	82000	79700	75700	70200	63800	62000			
	Pro [kgf]	8360	8360	8360	8120	7720	7160	6500	6320			
4E190	P_1 [kW]	-	16.8	20.8	25.2	28.4	33.7	42.0	48.9			
	T_{out} [N・m]	11600	11600	11600	11600	11600	11600	11600	11200			
	T_{out} [kgf・m]	1180	1180	1180	1180	1180	1180	1180	1140			
	Pro [N]	82000	82000	82000	79700	75700	70200	63600	59500			
	Pro [kgf]	8360	8360	8360	8120	7720	7160	6480	6070			
4E195	P_1 [kW]	-	16.8	20.8	25.2	28.4	33.7	42.0	48.9			
	T_{out} [N・m]	11600	11600	11600	11600	11600	11600	11600	11200			
	T_{out} [kgf・m]	1180	1180	1180	1180	1180	1180	1180	1140			
	Pro [N]	82000	82000	82000	79700	75700	70200	63600	59500			
	Pro [kgf]	8360	8360	8360	8120	7720	7160	6480	6070			
4F180	P_1 [kW]	-	20.0	24.8	29.9	33.7	40.1	41.5	41.5			
	T_{out} [N・m]	13800	13800	13800	13800	13800	13800	11500	9500			
	T_{out} [kgf・m]	1410	1410	1410	1410	1410	1410	1170	968			
	Pro [N]	120000	120000	120000	120000	120000	120000	124000	127000			
	Pro [kgf]	12200	12200	12200	12200	12200	12200	12600	12900			
4F185	P_1 [kW]	-	24.1	29.9	36.2	39.7	45.0	45.0	45.0			
	T_{out} [N・m]	16700	16600	16600	16700	16200	15500	12400	10300			
	T_{out} [kgf・m]	1700	1690	1690	1700	1650	1580	1260	1050			
	Pro [N]	115000	115000	115000	115000	115000	117000	122000	125000			
	Pro [kgf]	11700	11700	11700	11700	11700	11900	12400	12700			
4F190	P_1 [kW]	-	26.1	32.3	39.1	44.0	50.6	50.6	50.6			
	T_{out} [N・m]	18000	18000	18000	18000	18000	17400	14000	11600			
	T_{out} [kgf・m]	1830	1830	1830	1830	1830	1770	1430	1180			
	Pro [N]	112000	112000	112000	112000	112000	113000	119000	122000			
	Pro [kgf]	11400	11400	11400	11400	11400	11500	12100	12400			
4F195	P_1 [kW]	-	26.1	32.3	39.1	44.0	52.3	55.0	55.0			
	T_{out} [N・m]	18000	18000	18000	18000	18000	18000	15200	12600			
	T_{out} [kgf・m]	1830	1830	1830	1830	1830	1830	1550	1280			
	Pro [N]	112000	112000	112000	112000	112000	112000	117000	119000			
	Pro [kgf]	11400	11400	11400	11400	11400	11400	11900	12100			
机座号	n_1 [r/min]	50	580	720	870	980	1165	1450	1750	2500	3000	3600
	n_2 [r/min]	1.10	12.7	15.8	19.1	21.5	25.6	31.9	38.5	54.9	65.9	79.1

注）1. 关于选型表记载的机型型号，请参见 D6 页。但安装位置代号为 Y4、F4、G4、K4、W4（输入轴向下）时，本选型表不适用，请咨询本公司。
2. 输出轴许用径向负载 Pro：空心轴型为距轴端面 20mm 处、实心轴型为输出轴中央的值。负载点为上述以外时以及关于许用轴向负载的情况，请参见技术资料 F7 ～ F15 页。
3. 输入轴的许用径向负载请参见 F14 ～ F15 页。
4. 润滑方式根据机型不同而异。详细内容请参见技术资料 F4 页的“润滑”。
5. 减速比为公称减速比。输出转速 n2 按实际减速比计算。（减速比 11 ～ 18 的实际减速比根据机座号而不同，因此按代表减速比计算。）实际减速比请参见 D8 页。
6. 运转条件设定如下：□ 部分为 50%ED、■ 部分为 25%ED（各运转均为 10 分钟周期）。
7. 本表中记载的内容如有变更，恕不预告。

MEMO

选型表

减速比 53

n_1：输入转速［r/min］
n_2：输出转速［r/min］
P_1：许用输入功率［kW］
T_{out}：许用输出扭矩［N・m & kgf・m］
Pro：低速轴许用径向负载［N & kgf］

尺寸图（页码）	
轴上安装、箱体安装	E2
法兰安装	E6
底脚安装	E10

机座号	n_1 [r/min]	50	580	720	870	980	1165	1450	1750	2500	3000	3600
	n_2 [r/min]	0.952	11.0	13.7	16.6	18.7	22.2	27.6	33.3	47.6	57.1	68.6
4A100	P_1 [kW]	-	1.07	1.32	1.60	1.80	2.14	2.35	2.35	2.35	2.35	2.35
	T_{out} [N・m]	849	849	849	849	849	849	748	620	435	362	302
	T_{out} [kgf・m]	86.5	86.5	86.5	86.5	86.5	86.5	76.2	63.2	44.3	36.9	30.8
	Pro [N]	22500	22500	22500	22500	22500	22500	23700	24600	22300	21400	20500
	Pro [kgf]	2290	2290	2290	2290	2290	2290	2420	2510	2270	2180	2090
4A105	P_1 [kW]	-	1.28	1.59	1.92	2.16	2.57	3.18	3.18	3.18	3.18	3.18
	T_{out} [N・m]	1020	1020	1020	1020	1020	1020	1010	840	588	490	408
	T_{out} [kgf・m]	104	104	104	104	104	104	103	85.6	59.9	49.9	41.6
	Pro [N]	20100	20100	20100	20100	20100	20100	20100	22700	21300	20600	19900
	Pro [kgf]	2050	2050	2050	2050	2050	2050	2050	2310	2170	2100	2030
4A110	P_1 [kW]	-	1.53	1.90	2.30	2.59	3.08	3.55	3.55	3.55	3.55	3.55
	T_{out} [N・m]	1220	1220	1220	1220	1220	1220	1130	938	656	547	456
	T_{out} [kgf・m]	124	124	124	124	124	124	115	95.6	66.9	55.8	46.5
	Pro [N]	15800	15800	15800	15800	15800	15800	17900	21300	20900	20200	19500
	Pro [kgf]	1610	1610	1610	1610	1610	1610	1820	2170	2130	2060	1990
4A115	P_1 [kW]	-	1.62	2.01	2.43	2.73	3.25	3.90	3.90	3.90	3.90	3.90
	T_{out} [N・m]	1290	1290	1290	1290	1290	1290	1240	1030	721	601	501
	T_{out} [kgf・m]	131	131	131	131	131	131	126	105	73.5	61.3	51.1
	Pro [N]	13900	13900	13900	13900	13900	13900	15300	19900	20400	19900	19300
	Pro [kgf]	1420	1420	1420	1420	1420	1420	1560	2030	2080	2030	1970
4A120	P_1 [kW]	-	1.62	2.01	2.43	2.73	3.25	4.05	4.05	4.05	4.05	4.05
	T_{out} [N・m]	1290	1290	1290	1290	1290	1290	1290	1070	749	624	520
	T_{out} [kgf・m]	131	131	131	131	131	131	131	109	76.4	63.6	53.0
	Pro [N]	13900	13900	13900	13900	13900	13900	13900	19200	20300	19700	19100
	Pro [kgf]	1420	1420	1420	1420	1420	1420	1420	1960	2070	2010	1950
4A125	P_1 [kW]	-	1.62	2.01	2.43	2.73	3.25	4.05	4.05	4.05	4.05	4.05
	T_{out} [N・m]	1290	1290	1290	1290	1290	1290	1290	1070	749	624	520
	T_{out} [kgf・m]	131	131	131	131	131	131	131	109	76.4	63.6	53.0
	Pro [N]	13900	13900	13900	13900	13900	13900	13900	19200	20300	19700	19100
	Pro [kgf]	1420	1420	1420	1420	1420	1420	1420	1960	2070	2010	1950
4A140	P_1 [kW]	-	1.62	2.01	2.43	2.73	3.25	4.05	4.05	4.05	4.05	4.05
	T_{out} [N・m]	1290	1290	1290	1290	1290	1290	1290	1070	749	624	520
	T_{out} [kgf・m]	131	131	131	131	131	131	131	109	76.4	63.6	53.0
	Pro [N]	13900	13900	13900	13900	13900	13900	13900	19200	20300	19700	19100
	Pro [kgf]	1420	1420	1420	1420	1420	1420	1420	1960	2070	2010	1950
4A145	P_1 [kW]	-	1.62	2.01	2.43	2.73	3.25	4.05	4.05	4.05	4.05	4.05
	T_{out} [N・m]	1290	1290	1290	1290	1290	1290	1290	1070	749	624	520
	T_{out} [kgf・m]	131	131	131	131	131	131	131	109	76.4	63.6	53.0
	Pro [N]	13900	13900	13900	13900	13900	13900	13900	19200	20300	19700	19100
	Pro [kgf]	1420	1420	1420	1420	1420	1420	1420	1960	2070	2010	1950
4B120	P_1 [kW]	-	2.24	2.78	3.36	3.78	4.49	5.07	5.07	5.07	5.07	5.07
	T_{out} [N・m]	1780	1780	1780	1780	1780	1780	1620	1340	937	781	651
	T_{out} [kgf・m]	181	181	181	181	181	181	165	137	95.5	79.6	66.4
	Pro [N]	36700	36700	36700	36700	36700	34900	33000	31900	28200	27300	26400
	Pro [kgf]	3740	3740	3740	3740	3740	3560	3360	3250	2870	2780	2690
4B125	P_1 [kW]	-	2.69	3.33	4.03	4.54	5.39	5.92	5.92	5.92	5.92	5.92
	T_{out} [N・m]	2140	2140	2140	2140	2140	2140	1890	1560	1090	912	760
	T_{out} [kgf・m]	218	218	218	218	218	218	193	159	111	93.0	77.5
	Pro [N]	32600	32600	32600	32600	32600	32600	31800	31000	27300	26500	25800
	Pro [kgf]	3320	3320	3320	3320	3320	3320	3240	3160	2780	2700	2630
4B140	P_1 [kW]	-	3.22	4.00	4.84	5.45	6.48	8.06	8.06	8.06	8.06	8.06
	T_{out} [N・m]	2570	2570	2570	2570	2570	2570	2570	2130	1490	1240	1030
	T_{out} [kgf・m]	262	262	262	262	262	262	262	217	152	126	105
	Pro [N]	25400	25400	25400	25400	25400	25400	25400	28600	24900	24600	24100
	Pro [kgf]	2590	2590	2590	2590	2590	2590	2590	2920	2540	2510	2460
机座号	n_1 [r/min]	50	580	720	870	980	1165	1450	1750	2500	3000	3600
	n_2 [r/min]	0.952	11.0	13.7	16.6	18.7	22.2	27.6	33.3	47.6	57.1	68.6

注）1. 关于选型表记载的机型型号，请参见 D6 页。但安装位置代号为 Y4、F4、G4、K4、W4（输入轴向下）时，本选型表不适用，请咨询本公司。
2. 输出轴许用径向负载 Pro：空心轴型为距轴端面 20mm 处、实心轴型为输出轴中央的值。负载点为上述以外时以及关于许用轴向负载的情况，请参见技术资料 F7 ～ F15 页。
3. 输入轴的许用径向负载请参见 F14 ～ F15 页。
4. 润滑方式根据机型不同而异。详细内容请参见技术资料 F4 页的“润滑”。
5. 减速比为公称减速比。输出转速 n2 按实际减速比计算。（减速比 11 ～ 18 的实际减速比根据机座号而不同，因此按代表减速比计算。）实际减速比请参见 D8 页。
6. 运转条件设定如下：□ 部分为 50%ED、■ 部分为 25%ED（各运转均为 10 分钟周期）。
7. 本表中记载的内容如有变更，恕不预告。

选型表

尺寸图（页码）	
轴上安装、箱体安装	E2
法兰安装	E6
底脚安装	E10

n_1：输入转速［r/min］
n_2：输出转速［r/min］
P_1：许用输入功率［kW］
T_{out}：许用输出扭矩［N・m & kgf・m］
Pro：低速轴许用径向负载［N & kgf］

减速比 53

机座号	n_1 [r/min]	50	580	720	870	980	1165	1450	1750	2500	3000	3600
	n_2 [r/min]	0.952	11.0	13.7	16.6	18.7	22.2	27.6	33.3	47.6	57.1	68.6
4B145	P_1 [kW]	-	3.22	4.00	4.84	5.45	6.48	8.06	8.06	8.06	8.06	8.06
	T_{out} [N・m]	2570	2570	2570	2570	2570	2570	2570	2130	1490	1240	1030
	T_{out} [kgf・m]	262	262	262	262	262	262	262	217	152	126	105
	Pro [N]	25400	25400	25400	25400	25400	25400	25400	28600	24900	24600	24100
	Pro [kgf]	2590	2590	2590	2590	2590	2590	2590	2920	2540	2510	2460
4B160	P_1 [kW]	-	3.22	4.00	4.84	5.45	6.48	8.06	8.06	8.06	8.06	8.06
	T_{out} [N・m]	2570	2570	2570	2570	2570	2570	2570	2130	1490	1240	1030
	T_{out} [kgf・m]	262	262	262	262	262	262	262	217	152	126	105
	Pro [N]	25400	25400	25400	25400	25400	25400	25400	28600	24900	24600	24100
	Pro [kgf]	2590	2590	2590	2590	2590	2590	2590	2920	2540	2510	2460
4B165	P_1 [kW]	-	3.22	4.00	4.84	5.45	6.48	8.06	8.06	8.06	8.06	8.06
	T_{out} [N・m]	2570	2570	2570	2570	2570	2570	2570	2130	1490	1240	1030
	T_{out} [kgf・m]	262	262	262	262	262	262	262	217	152	126	105
	Pro [N]	25400	25400	25400	25400	25400	25400	25400	28600	24900	24600	24100
	Pro [kgf]	2590	2590	2590	2590	2590	2590	2590	2920	2540	2510	2460
4C140	P_1 [kW]	-	5.22	6.48	7.83	8.82	10.5	12.0	12.0	12.0	12.0	12.0
	T_{out} [N・m]	4160	4160	4160	4160	4160	4160	3830	3170	2220	1850	1540
	T_{out} [kgf・m]	424	424	424	424	424	424	390	323	226	189	157
	Pro [N]	54100	54100	52000	48300	46000	42900	40500	39900	36800	35900	34900
	Pro [kgf]	5510	5510	5300	4920	4690	4370	4130	4070	3750	3660	3560
4C145	P_1 [kW]	-	5.79	7.18	8.68	9.78	11.6	14.5	14.6	14.6	14.6	14.6
	T_{out} [N・m]	4610	4610	4610	4610	4610	4610	4610	3850	2700	2250	1870
	T_{out} [kgf・m]	470	470	470	470	470	470	470	392	275	229	191
	Pro [N]	49200	49200	49200	46600	44300	41200	37500	37400	34700	34200	33500
	Pro [kgf]	5020	5020	5020	4750	4520	4200	3820	3810	3540	3490	3410
4C160	P_1 [kW]	-	6.45	8.01	9.67	10.9	13.0	16.1	16.1	16.1	16.1	16.1
	T_{out} [N・m]	5140	5140	5140	5140	5140	5140	5140	4260	2980	2480	2070
	T_{out} [kgf・m]	524	524	524	524	524	524	524	434	304	253	211
	Pro [N]	41900	41900	41900	41900	41900	39300	35600	35800	33500	33200	32600
	Pro [kgf]	4270	4270	4270	4270	4270	4010	3630	3650	3410	3380	3320
4C165	P_1 [kW]	-	6.45	8.01	9.67	10.9	13.0	16.1	16.1	16.1	16.1	16.1
	T_{out} [N・m]	5140	5140	5140	5140	5140	5140	5140	4260	2980	2480	2070
	T_{out} [kgf・m]	524	524	524	524	524	524	524	434	304	253	211
	Pro [N]	41900	41900	41900	41900	41900	39300	35600	35800	33500	33200	32600
	Pro [kgf]	4270	4270	4270	4270	4270	4010	3630	3650	3410	3380	3320
4C170	P_1 [kW]	-	6.45	8.01	9.67	10.9	13.0	16.1	16.1	16.1	16.1	16.1
	T_{out} [N・m]	5140	5140	5140	5140	5140	5140	5140	4260	2980	2480	2070
	T_{out} [kgf・m]	524	524	524	524	524	524	524	434	304	253	211
	Pro [N]	41900	41900	41900	41900	41900	39300	35600	35800	33500	33200	32600
	Pro [kgf]	4270	4270	4270	4270	4270	4010	3630	3650	3410	3380	3320
4C175	P_1 [kW]	-	6.45	8.01	9.67	10.9	13.0	16.1	16.1	16.1	16.1	16.1
	T_{out} [N・m]	5140	5140	5140	5140	5140	5140	5140	4260	2980	2480	2070
	T_{out} [kgf・m]	524	524	524	524	524	524	524	434	304	253	211
	Pro [N]	41900	41900	41900	41900	41900	39300	35600	35800	33500	33200	32600
	Pro [kgf]	4270	4270	4270	4270	4270	4010	3630	3650	3410	3380	3320
4D160	P_1 [kW]	-	7.48	9.29	11.2	12.6	15.0	18.7	18.7	18.7	18.7	18.0
	T_{out} [N・m]	5960	5960	5960	5960	5960	5960	5960	4950	3460	2880	2310
	T_{out} [kgf・m]	608	608	608	608	608	608	608	505	353	294	235
	Pro [N]	79700	79700	78600	73200	70000	65500	60100	59000	54000	52600	51400
	Pro [kgf]	8120	8120	8010	7460	7140	6680	6130	6010	5500	5360	5240
4D165	P_1 [kW]	-	8.95	11.1	13.4	15.1	18.0	22.4	22.6	22.6	22.0	22.0
	T_{out} [N・m]	7130	7130	7130	7130	7130	7130	7130	5970	4180	3390	2820
	T_{out} [kgf・m]	727	727	727	727	727	727	727	609	426	346	287
	Pro [N]	70100	70100	70100	69500	66200	61800	56400	55700	51200	50700	49400
	Pro [kgf]	7150	7150	7150	7080	6750	6300	5750	5680	5220	5170	5040
机座号	n_1 [r/min]	50	580	720	870	980	1165	1450	1750	2500	3000	3600
	n_2 [r/min]	0.952	11.0	13.7	16.6	18.7	22.2	27.6	33.3	47.6	57.1	68.6

注）1. 关于选型表记载的机型型号，请参见 D6 页。但安装位置代号为 Y4、F4、G4、K4、W4（输入轴向下）时，本选型表不适用，请咨询本公司。
2. 输出轴许用径向负载 Pro：空心轴型为距轴端面 20mm 处、实心轴型为输出轴中央的值。负载点为上述以外时以及关于许用轴向负载的情况，请参见技术资料 F7 ～ F15 页。
3. 输入轴的许用径向负载请参见 F14 ～ F15 页。
4. 润滑方式根据机型不同而异。详细内容请参见技术资料 F4 页的“润滑”。
5. 减速比为公称减速比。输出转速 n2 按实际减速比计算。（减速比 11 ～ 18 的实际减速比根据机座号而不同，因此按代表减速比计算。）实际减速比请参见 D8 页。
6. 运转条件设定如下：□ 部分为 50%ED、■ 部分为 25%ED（各运转均为 10 分钟周期）。
7. 本表中记载的内容如有变更，恕不预告。

选型表

减速比 53

n_1：输入转速［r/min］
n_2：输出转速［r/min］
P_1：许用输入功率［kW］
T_{out}：许用输出扭矩［N・m & kgf・m］
Pro：低速轴许用径向负载［N & kgf］

尺寸图（页码）	
轴上安装、箱体安装	E2
法兰安装	E6
底脚安装	E10

机座号	n_1 [r/min]	50	580	720	870	980	1165	1450	1750	2500	3000	3600
	n_2 [r/min]	0.952	11.0	13.7	16.6	18.7	22.2	27.6	33.3	47.6	57.1	68.6
4D170	P_1 [kW]	-	10.8	13.4	16.2	18.2	21.7	25.5	25.5	25.5	25.5	25.5
	T_{out} [N・m]	8590	8590	8590	8590	8590	8590	8130	6740	4720	3930	3270
	T_{out} [kgf・m]	876	876	876	876	876	876	829	687	481	401	333
	Pro [N]	52600	52600	52600	52600	52600	52600	53200	53300	49200	48600	47700
	Pro [kgf]	5360	5360	5360	5360	5360	5360	5420	5430	5020	4950	4860
4D175	P_1 [kW]	-	10.9	13.6	16.4	18.5	22.0	27.4	27.4	27.4	27.4	27.4
	T_{out} [N・m]	8720	8720	8720	8720	8720	8720	8720	7230	5070	4220	3520
	T_{out} [kgf・m]	889	889	889	889	889	889	889	737	517	430	359
	Pro [N]	50600	50600	50600	50600	50600	50600	50600	51800	47900	47500	46800
	Pro [kgf]	5160	5160	5160	5160	5160	5160	5160	5280	4880	4840	4770
4D180	P_1 [kW]	-	10.9	13.6	16.4	18.5	22.0	27.4	32.4	请咨询本公司		
	T_{out} [N・m]	8720	8720	8720	8720	8720	8720	8720	8560			
	T_{out} [kgf・m]	889	889	889	889	889	889	889	873			
	Pro [N]	50600	50600	50600	50600	50600	50600	50600	47600			
	Pro [kgf]	5160	5160	5160	5160	5160	5160	5160	4850			
4D185	P_1 [kW]	-	10.9	13.6	16.4	18.5	22.0	27.4	33.0			
	T_{out} [N・m]	8720	8720	8720	8720	8720	8720	8720	8720			
	T_{out} [kgf・m]	889	889	889	889	889	889	889	889			
	Pro [N]	50600	50600	50600	50600	50600	50600	50600	47000			
	Pro [kgf]	5160	5160	5160	5160	5160	5160	5160	4790			
4E170	P_1 [kW]	-	10.8	13.4	16.2	18.2	21.7	25.5	25.5	25.5	25.5	25.5
	T_{out} [N・m]	8590	8590	8590	8590	8590	8590	8130	6740	4720	3930	3270
	T_{out} [kgf・m]	876	876	876	876	876	876	829	687	481	401	333
	Pro [N]	88700	88700	88700	88700	88700	83500	77900	76400	71200	69100	66900
	Pro [kgf]	9040	9040	9040	9040	9040	8510	7940	7790	7260	7040	6820
4E175	P_1 [kW]	-	12.3	15.3	18.5	20.8	24.8	30.1	30.1	30.1	30.1	30.1
	T_{out} [N・m]	9830	9830	9830	9830	9830	9830	9590	7960	5570	4640	3870
	T_{out} [kgf・m]	1000	1000	1000	1000	1000	1000	978	811	568	473	394
	Pro [N]	86300	86300	86300	86300	85600	79900	73700	72800	68600	66900	65000
	Pro [kgf]	8800	8800	8800	8800	8730	8140	7510	7420	6990	6820	6630
4E180	P_1 [kW]	-	14.6	18.1	21.8	24.6	29.2	32.4	32.4	请咨询本公司		
	T_{out} [N・m]	11600	11600	11600	11600	11600	11600	10300	8560			
	T_{out} [kgf・m]	1180	1180	1180	1180	1180	1180	1050	873			
	Pro [N]	82000	82000	82000	82000	80500	74800	71600	71100			
	Pro [kgf]	8360	8360	8360	8360	8210	7620	7300	7250			
4E185	P_1 [kW]	-	14.6	18.1	21.8	24.6	29.2	36.4	39.0			
	T_{out} [N・m]	11600	11600	11600	11600	11600	11600	11600	10300			
	T_{out} [kgf・m]	1180	1180	1180	1180	1180	1180	1180	1050			
	Pro [N]	82000	82000	82000	82000	80500	74800	67900	66100			
	Pro [kgf]	8360	8360	8360	8360	8210	7620	6920	6740			
4E190	P_1 [kW]	-	14.6	18.1	21.8	24.6	29.2	36.4	43.9			
	T_{out} [N・m]	11600	11600	11600	11600	11600	11600	11600	11600			
	T_{out} [kgf・m]	1180	1180	1180	1180	1180	1180	1180	1180			
	Pro [N]	82000	82000	82000	82000	80500	74800	67900	62300			
	Pro [kgf]	8360	8360	8360	8360	8210	7620	6920	6350			
4E195	P_1 [kW]	-	14.6	18.1	21.8	24.6	29.2	36.4	43.9			
	T_{out} [N・m]	11600	11600	11600	11600	11600	11600	11600	11600			
	T_{out} [kgf・m]	1180	1180	1180	1180	1180	1180	1180	1180			
	Pro [N]	82000	82000	82000	82000	80500	74800	67900	62300			
	Pro [kgf]	8360	8360	8360	8360	8210	7620	6920	6350			
机座号	n_1 [r/min]	50	580	720	870	980	1165	1450	1750	2500	3000	3600
	n_2 [r/min]	0.952	11.0	13.7	16.6	18.7	22.2	27.6	33.3	47.6	57.1	68.6

注）1. 关于选型表记载的机型型号，请参见 D6 页。但安装位置代号为 Y4、F4、G4、K4、W4（输入轴向下）时，本选型表不适用，请咨询本公司。
2. 输出轴许用径向负载 Pro：空心轴型为距轴端面 20mm 处、实心轴型为输出轴中央的值。负载点为上述以外时以及关于许用轴向负载的情况，请参见技术资料 F7 ～ F15 页。
3. 输入轴的许用径向负载请参见 F14 ～ F15 页。
4. 润滑方式根据机型不同而异。详细内容请参见技术资料 F4 页的“润滑”。
5. 减速比为公称减速比。输出转速 n2 按实际减速比计算。（减速比 11 ～ 18 的实际减速比根据机座号而不同，因此按代表减速比计算。）实际减速比请参见 D8 页。
6. 运转条件设定如下：□ 部分为 50%ED、■ 部分为 25%ED（各运转均为 10 分钟周期）。
7. 本表中记载的内容如有变更，恕不预告。

选型表

尺寸图（页码）	
轴上安装、箱体安装	E2
法兰安装	E6
底脚安装	E10

n_1：输入转速［r/min］
n_2：输出转速［r/min］
P_1：许用输入功率［kW］
T_{out}：许用输出扭矩［N・m & kgf・m］
Pro：低速轴许用径向负载［N & kgf］

减速比 53

机座号	n_1 [r/min]	50	580	720	870	980	1165	1450	1750	2500	3000	3600
	n_2 [r/min]	0.952	11.0	13.7	16.6	18.7	22.2	27.6	33.3	47.6	57.1	68.6
4F180	P_1 [kW]	-	17.3	21.5	26.0	29.2	32.4	32.4	32.4	请咨询本公司		
	T_{out} [N・m]	13800	13800	13800	13800	13800	12900	10300	8560			
	T_{out} [kgf・m]	1410	1410	1410	1410	1410	1310	1050	873			
	Pro [N]	120000	120000	120000	120000	120000	121000	126000	129000			
	Pro [kgf]	12200	12200	12200	12200	12200	12300	12800	13100			
4F185	P_1 [kW]	-	19.9	23.5	27.2	29.8	34.0	39.0	39.0			
	T_{out} [N・m]	16700	15900	15100	14500	14100	13500	12400	10300			
	T_{out} [kgf・m]	1700	1620	1540	1480	1440	1380	1260	1050			
	Pro [N]	115000	116000	117000	118000	119000	120000	122000	126000			
	Pro [kgf]	11700	11800	11900	12000	12100	12200	12400	12800			
4F190	P_1 [kW]	-	22.6	28.0	33.9	38.2	45.4	50.6	50.6			
	T_{out} [N・m]	18000	18000	18000	18000	18000	18000	16100	13400			
	T_{out} [kgf・m]	1830	1830	1830	1830	1830	1830	1640	1370			
	Pro [N]	112000	112000	112000	112000	112000	112000	116000	120000			
	Pro [kgf]	11400	11400	11400	11400	11400	11400	11800	12200			
4F195	P_1 [kW]	-	22.6	28.0	33.9	38.2	45.4	55.0	55.0			
	T_{out} [N・m]	18000	18000	18000	18000	18000	18000	17500	14500			
	T_{out} [kgf・m]	1830	1830	1830	1830	1830	1830	1780	1480			
	Pro [N]	112000	112000	112000	112000	112000	112000	113000	118000			
	Pro [kgf]	11400	11400	11400	11400	11400	11400	11500	12000			
机座号	n_1 [r/min]	50	580	720	870	980	1165	1450	1750	2500	3000	3600
	n_2 [r/min]	0.952	11.0	13.7	16.6	18.7	22.2	27.6	33.3	47.6	57.1	68.6

注）1. 关于选型表记载的机型型号，请参见 D6 页。但安装位置代号为 Y4、F4、G4、K4、W4（输入轴向下）时，本选型表不适用，请咨询本公司。
2. 输出轴许用径向负载 Pro：空心轴型为距轴端面 20mm 处、实心轴型为输出轴中央的值。负载点为上述以外时以及关于许用轴向负载的情况，请参见技术资料 F7 ～ F15 页。
3. 输入轴的许用径向负载请参见 F14 ～ F15 页。
4. 润滑方式根据机型不同而异。详细内容请参见技术资料 F4 页的“润滑”。
5. 减速比为公称减速比。输出转速 n2 按实际减速比计算。（减速比 11 ～ 18 的实际减速比根据机座号而不同，因此按代表减速比计算。）实际减速比请参见 D8 页。
6. 运转条件设定如下：□ 部分为 50%ED、■ 部分为 25%ED（各运转均为 10 分钟周期）。
7. 本表中记载的内容如有变更，恕不预告。

选型表

减速比 60

n_1：输入转速［r/min］
n_2：输出转速［r/min］
P_1：许用输入功率［kW］
T_{out}：许用输出扭矩［N・m & kgf・m］
Pro：低速轴许用径向负载［N & kgf］

尺寸图（页码）	
轴上安装、箱体安装	E2
法兰安装	E6
底脚安装	E10

机座号	n_1 [r/min]	50	580	720	870	980	1165	1450	1750	2500	3000	3600
	n_2 [r/min]	0.840	9.75	12.1	14.6	16.5	19.6	24.4	29.4	42.0	50.4	60.5
4A100	P_1 [kW]	-	0.940	1.17	1.41	1.59	1.89	1.99	1.99	1.99	1.99	1.99
	T_{out} [N・m]	849	849	849	849	849	849	717	594	417	348	290
	T_{out} [kgf・m]	86.5	86.5	86.5	86.5	86.5	86.5	73.1	60.6	42.5	35.5	29.6
	Pro [N]	22500	22500	22500	22500	22500	22500	24000	25100	23400	22400	21500
	Pro [kgf]	2290	2290	2290	2290	2290	2290	2450	2560	2390	2280	2190
4A105	P_1 [kW]	-	1.13	1.40	1.69	1.91	2.27	2.46	2.46	2.46	2.46	2.46
	T_{out} [N・m]	1020	1020	1020	1020	1020	1020	887	735	516	430	358
	T_{out} [kgf・m]	104	104	104	104	104	104	90.4	74.9	52.6	43.8	36.5
	Pro [N]	20100	20100	20100	20100	20100	20100	22000	23800	22700	21900	21000
	Pro [kgf]	2050	2050	2050	2050	2050	2050	2240	2430	2310	2230	2140
4A110	P_1 [kW]	-	1.35	1.68	2.03	2.29	2.72	3.18	3.18	3.18	3.18	3.18
	T_{out} [N・m]	1220	1220	1220	1220	1220	1220	1150	951	666	555	463
	T_{out} [kgf・m]	124	124	124	124	124	124	117	96.9	67.9	56.6	47.2
	Pro [N]	15800	15800	15800	15800	15800	15800	17600	21100	21800	21100	20400
	Pro [kgf]	1610	1610	1610	1610	1610	1610	1790	2150	2220	2150	2080
4A115	P_1 [kW]	-	1.43	1.77	2.14	2.41	2.87	3.57	3.57	3.57	3.57	3.57
	T_{out} [N・m]	1290	1290	1290	1290	1290	1290	1290	1070	748	623	520
	T_{out} [kgf・m]	131	131	131	131	131	131	131	109	76.2	63.5	53.0
	Pro [N]	13900	13900	13900	13900	13900	13900	13900	19200	21200	20600	20000
	Pro [kgf]	1420	1420	1420	1420	1420	1420	1420	1960	2160	2100	2040
4A120	P_1 [kW]	-	1.43	1.77	2.14	2.41	2.87	3.57	3.57	3.57	3.57	3.57
	T_{out} [N・m]	1290	1290	1290	1290	1290	1290	1290	1070	748	623	520
	T_{out} [kgf・m]	131	131	131	131	131	131	131	109	76.2	63.5	53.0
	Pro [N]	13900	13900	13900	13900	13900	13900	13900	19200	21200	20600	20000
	Pro [kgf]	1420	1420	1420	1420	1420	1420	1420	1960	2160	2100	2040
4A125	P_1 [kW]	-	1.43	1.77	2.14	2.41	2.87	3.57	3.57	3.57	3.57	3.57
	T_{out} [N・m]	1290	1290	1290	1290	1290	1290	1290	1070	748	623	520
	T_{out} [kgf・m]	131	131	131	131	131	131	131	109	76.2	63.5	53.0
	Pro [N]	13900	13900	13900	13900	13900	13900	13900	19200	21200	20600	20000
	Pro [kgf]	1420	1420	1420	1420	1420	1420	1420	1960	2160	2100	2040
4A140	P_1 [kW]	-	1.43	1.77	2.14	2.41	2.87	3.57	3.57	3.57	3.57	3.57
	T_{out} [N・m]	1290	1290	1290	1290	1290	1290	1290	1070	748	623	520
	T_{out} [kgf・m]	131	131	131	131	131	131	131	109	76.2	63.5	53.0
	Pro [N]	13900	13900	13900	13900	13900	13900	13900	19200	21200	20600	20000
	Pro [kgf]	1420	1420	1420	1420	1420	1420	1420	1960	2160	2100	2040
4A145	P_1 [kW]	-	1.43	1.77	2.14	2.41	2.87	3.57	3.57	3.57	3.57	3.57
	T_{out} [N・m]	1290	1290	1290	1290	1290	1290	1290	1070	748	623	520
	T_{out} [kgf・m]	131	131	131	131	131	131	131	109	76.2	63.5	53.0
	Pro [N]	13900	13900	13900	13900	13900	13900	13900	19200	21200	20600	20000
	Pro [kgf]	1420	1420	1420	1420	1420	1420	1420	1960	2160	2100	2040
4B120	P_1 [kW]	-	1.96	2.43	2.93	3.30	3.93	4.89	5.07	5.07	5.07	5.07
	T_{out} [N・m]	1770	1770	1770	1770	1770	1770	1770	1520	1060	885	738
	T_{out} [kgf・m]	180	180	180	180	180	180	180	155	108	90.2	75.2
	Pro [N]	36900	36900	36900	36900	36900	36600	33800	32600	28700	27900	27000
	Pro [kgf]	3760	3760	3760	3760	3760	3730	3450	3320	2930	2840	2750
4B125	P_1 [kW]	-	2.37	2.94	3.55	4.00	4.76	5.66	5.66	5.66	5.66	5.66
	T_{out} [N・m]	2140	2140	2140	2140	2140	2140	2040	1690	1190	988	824
	T_{out} [kgf・m]	218	218	218	218	218	218	208	172	121	101	84.0
	Pro [N]	32600	32600	32600	32600	32600	32600	32700	31900	28000	27300	26500
	Pro [kgf]	3320	3320	3320	3320	3320	3320	3330	3250	2850	2780	2700
4B140	P_1 [kW]	-	2.85	3.53	4.27	4.81	5.71	7.11	7.11	7.11	7.11	7.11
	T_{out} [N・m]	2570	2570	2570	2570	2570	2570	2570	2130	1490	1240	1030
	T_{out} [kgf・m]	262	262	262	262	262	262	262	217	152	126	105
	Pro [N]	25400	25400	25400	25400	25400	25400	25400	30000	26200	25800	25300
	Pro [kgf]	2590	2590	2590	2590	2590	2590	2590	3060	2670	2630	2580
机座号	n_1 [r/min]	50	580	720	870	980	1165	1450	1750	2500	3000	3600
	n_2 [r/min]	0.840	9.75	12.1	14.6	16.5	19.6	24.4	29.4	42.0	50.4	60.5

注）1. 关于选型表记载的机型型号，请参见 D6 页。但安装位置代号为 Y4、F4、G4、K4、W4（输入轴向下）时，本选型表不适用，请咨询本公司。
2. 输出轴许用径向负载 Pro：空心轴型为距轴端面 20mm 处、实心轴型为输出轴中央的值。负载点为上述以外时以及关于许用轴向负载的情况，请参见技术资料 F7 ～ F15 页。
3. 输入轴的许用径向负载请参见 F14 ～ F15 页。
4. 润滑方式根据机型不同而异。详细内容请参见技术资料 F4 页的“润滑”。
5. 减速比为公称减速比。输出转速 n2 按实际减速比计算。（减速比 11 ～ 18 的实际减速比根据机座号而不同，因此按代表减速比计算。）实际减速比请参见 D8 页。
6. 运转条件设定如下：□ 部分为 50%ED、■ 部分为 25%ED（各运转均为 10 分钟周期）。
7. 本表中记载的内容如有变更，恕不预告。

选型表

尺寸图（页码）	
轴上安装、箱体安装	E2
法兰安装	E6
底脚安装	E10

n_1：输入转速［r/min］
n_2：输出转速［r/min］
P_1：许用输入功率［kW］
T_{out}：许用输出扭矩［N・m & kgf・m］
Pro：低速轴许用径向负载［N & kgf］

减速比 60

机座号	n_1 [r/min]	50	580	720	870	980	1165	1450	1750	2500	3000	3600
	n_2 [r/min]	0.840	9.75	12.1	14.6	16.5	19.6	24.4	29.4	42.0	50.4	60.5
4B145	P_1 [kW]	-	2.85	3.53	4.27	4.81	5.71	7.11	7.11	7.11	7.11	7.11
	T_{out} [N・m]	2570	2570	2570	2570	2570	2570	2570	2130	1490	1240	1030
	T_{out} [kgf・m]	262	262	262	262	262	262	262	217	152	126	105
	Pro [N]	25400	25400	25400	25400	25400	25400	25400	30000	26200	25800	25300
	Pro [kgf]	2590	2590	2590	2590	2590	2590	2590	3060	2670	2630	2580
4B160	P_1 [kW]	-	2.85	3.53	4.27	4.81	5.71	7.11	7.11	7.11	7.11	7.11
	T_{out} [N・m]	2570	2570	2570	2570	2570	2570	2570	2130	1490	1240	1030
	T_{out} [kgf・m]	262	262	262	262	262	262	262	217	152	126	105
	Pro [N]	25400	25400	25400	25400	25400	25400	25400	30000	26200	25800	25300
	Pro [kgf]	2590	2590	2590	2590	2590	2590	2590	3060	2670	2630	2580
4B165	P_1 [kW]	-	2.85	3.53	4.27	4.81	5.71	7.11	7.11	7.11	7.11	7.11
	T_{out} [N・m]	2570	2570	2570	2570	2570	2570	2570	2130	1490	1240	1030
	T_{out} [kgf・m]	262	262	262	262	262	262	262	217	152	126	105
	Pro [N]	25400	25400	25400	25400	25400	25400	25400	30000	26200	25800	25300
	Pro [kgf]	2590	2590	2590	2590	2590	2590	2590	3060	2670	2630	2580
4C140	P_1 [kW]	-	4.61	5.72	6.91	7.78	9.25	10.1	10.1	10.1	10.1	10.1
	T_{out} [N・m]	4160	4160	4160	4160	4160	4160	3640	3010	2120	1760	1470
	T_{out} [kgf・m]	424	424	424	424	424	424	371	307	216	179	150
	Pro [N]	54100	54100	54100	50700	48400	45200	43200	42500	39000	38000	36800
	Pro [kgf]	5510	5510	5510	5170	4930	4610	4400	4330	3980	3870	3750
4C145	P_1 [kW]	-	5.15	6.39	7.72	8.70	10.3	12.0	12.0	12.0	12.0	12.0
	T_{out} [N・m]	4650	4650	4650	4650	4650	4650	4340	3590	2510	2100	1750
	T_{out} [kgf・m]	474	474	474	474	474	474	442	366	256	214	178
	Pro [N]	48700	48700	48700	48700	46600	43300	40600	40300	37300	36500	35600
	Pro [kgf]	4960	4960	4960	4960	4750	4410	4140	4110	3800	3720	3630
4C160	P_1 [kW]	-	5.69	7.06	8.54	9.61	11.4	13.1	13.1	13.1	13.1	13.1
	T_{out} [N・m]	5140	5140	5140	5140	5140	5140	4720	3910	2750	2290	1910
	T_{out} [kgf・m]	524	524	524	524	524	524	481	399	280	233	195
	Pro [N]	41900	41900	41900	41900	41900	41500	39200	39100	36300	35700	34900
	Pro [kgf]	4270	4270	4270	4270	4270	4230	4000	3990	3700	3640	3560
4C165	P_1 [kW]	-	5.69	7.06	8.54	9.61	11.4	14.2	14.2	14.2	14.2	14.2
	T_{out} [N・m]	5140	5140	5140	5140	5140	5140	5140	4260	2980	2480	2070
	T_{out} [kgf・m]	524	524	524	524	524	524	524	434	304	253	211
	Pro [N]	41900	41900	41900	41900	41900	41500	37600	37800	35300	34900	34200
	Pro [kgf]	4270	4270	4270	4270	4270	4230	3830	3850	3600	3560	3490
4C170	P_1 [kW]	-	5.69	7.06	8.54	9.61	11.4	14.2	14.2	14.2	14.2	14.2
	T_{out} [N・m]	5140	5140	5140	5140	5140	5140	5140	4260	2980	2480	2070
	T_{out} [kgf・m]	524	524	524	524	524	524	524	434	304	253	211
	Pro [N]	41900	41900	41900	41900	41900	41500	37600	37800	35300	34900	34200
	Pro [kgf]	4270	4270	4270	4270	4270	4230	3830	3850	3600	3560	3490
4C175	P_1 [kW]	-	5.69	7.06	8.54	9.61	11.4	14.2	14.2	14.2	14.2	14.2
	T_{out} [N・m]	5140	5140	5140	5140	5140	5140	5140	4260	2980	2480	2070
	T_{out} [kgf・m]	524	524	524	524	524	524	524	434	304	253	211
	Pro [N]	41900	41900	41900	41900	41900	41500	37600	37800	35300	34900	34200
	Pro [kgf]	4270	4270	4270	4270	4270	4230	3830	3850	3600	3560	3490
4D160	P_1 [kW]	-	6.60	8.19	9.90	11.2	13.1	13.1	13.1	13.1	13.1	13.1
	T_{out} [N・m]	5960	5960	5960	5960	5960	5890	4720	3910	2750	2290	1910
	T_{out} [kgf・m]	608	608	608	608	608	600	481	399	280	233	195
	Pro [N]	79700	79700	79700	76700	73400	69000	67100	65100	59200	57300	55200
	Pro [kgf]	8120	8120	8120	7820	7480	7030	6840	6640	6030	5840	5630
4D165	P_1 [kW]	-	7.90	9.80	11.8	13.3	15.9	18.8	18.8	18.8	18.8	18.8
	T_{out} [N・m]	7130	7130	7130	7130	7130	7130	6810	5640	3940	3280	2740
	T_{out} [kgf・m]	727	727	727	727	727	727	694	575	402	334	279
	Pro [N]	70100	70100	70100	70100	69600	65000	60500	59600	54700	53500	52100
	Pro [kgf]	7150	7150	7150	7150	7090	6630	6170	6080	5580	5450	5310
机座号	n_1 [r/min]	50	580	720	870	980	1165	1450	1750	2500	3000	3600
	n_2 [r/min]	0.840	9.75	12.1	14.6	16.5	19.6	24.4	29.4	42.0	50.4	60.5

注）1. 关于选型表记载的机型型号，请参见 D6 页。但安装位置代号为 Y4、F4、G4、K4、W4（输入轴向下）时，本选型表不适用，请咨询本公司。
2. 输出轴许用径向负载 Pro：空心轴型为距轴端面 20mm 处、实心轴型为输出轴中央的值。负载点为上述以外时以及关于许用轴向负载的情况，请参见技术资料 F7 ～ F15 页。
3. 输入轴的许用径向负载请参见 F14 ～ F15 页。
4. 润滑方式根据机型不同而异。详细内容请参见技术资料 F4 页的“润滑”。
5. 减速比为公称减速比。输出转速 n2 按实际减速比计算。（减速比 11 ～ 18 的实际减速比根据机座号而不同，因此按代表减速比计算。）实际减速比请参见 D8 页。
6. 运转条件设定如下：□ 部分为 50%ED、■ 部分为 25%ED（各运转均为 10 分钟周期）。
7. 本表中记载的内容如有变更，恕不预告。

选型表

减速比 60

n_1：输入转速［r/min］
n_2：输出转速［r/min］
P_1：许用输入功率［kW］
T_{out}：许用输出扭矩［N・m & kgf・m］
Pro：低速轴许用径向负载［N & kgf］

尺寸图（页码）	
轴上安装、箱体安装	E2
法兰安装	E6
底脚安装	E10

机座号	n_1 [r/min]	50	580	720	870	980	1165	1450	1750	2500	3000	3600
	n_2 [r/min]	0.840	9.75	12.1	14.6	16.5	19.6	24.4	29.4	42.0	50.4	60.5
4D170	P_1 [kW]	-	9.51	11.8	14.3	16.1	19.1	19.7	19.7	19.7	19.7	19.7
	T_{out} [N・m]	8590	8590	8590	8590	8590	8590	7100	5880	4130	3440	2870
	T_{out} [kgf・m]	876	876	876	876	876	876	724	599	421	351	293
	Pro [N]	52600	52600	52600	52600	52600	52600	59500	58900	54000	52900	51600
	Pro [kgf]	5360	5360	5360	5360	5360	5360	6070	6000	5500	5390	5260
4D175	P_1 [kW]	-	9.65	12.0	14.5	16.3	19.4	24.1	24.1	24.1	24.1	24.1
	T_{out} [N・m]	8720	8720	8720	8720	8720	8720	8690	7200	5050	4210	3510
	T_{out} [kgf・m]	889	889	889	889	889	889	886	734	515	429	358
	Pro [N]	50600	50600	50600	50600	50600	50600	51100	54700	50500	50000	49100
	Pro [kgf]	5160	5160	5160	5160	5160	5160	5210	5580	5150	5100	5010
4D180	P_1 [kW]	-	9.65	12.0	14.5	16.3	19.4	24.1	29.1	请咨询本公司		
	T_{out} [N・m]	8720	8720	8720	8720	8720	8720	8720	8720			
	T_{out} [kgf・m]	889	889	889	889	889	889	889	889			
	Pro [N]	50600	50600	50600	50600	50600	50600	50600	49900			
	Pro [kgf]	5160	5160	5160	5160	5160	5160	5160	5090			
4D185	P_1 [kW]	-	9.65	12.0	14.5	16.3	19.4	24.1	29.1			
	T_{out} [N・m]	8720	8720	8720	8720	8720	8720	8720	8720			
	T_{out} [kgf・m]	889	889	889	889	889	889	889	889			
	Pro [N]	50600	50600	50600	50600	50600	50600	50600	49900			
	Pro [kgf]	5160	5160	5160	5160	5160	5160	5160	5090			
4E170	P_1 [kW]	-	9.51	11.8	14.3	16.1	19.1	19.7	19.7	19.7	19.7	19.7
	T_{out} [N・m]	8590	8590	8590	8590	8590	8590	7100	5880	4130	3440	2870
	T_{out} [kgf・m]	876	876	876	876	876	876	724	599	421	351	293
	Pro [N]	88700	88700	88700	88700	88700	87600	84800	82500	76400	73800	71100
	Pro [kgf]	9040	9040	9040	9040	9040	8930	8640	8410	7790	7520	7250
4E175	P_1 [kW]	-	10.9	13.5	16.3	18.4	21.9	24.1	24.1	24.1	24.1	24.1
	T_{out} [N・m]	9830	9830	9830	9830	9830	9830	8690	7200	5050	4210	3510
	T_{out} [kgf・m]	1000	1000	1000	1000	1000	1000	886	734	515	429	358
	Pro [N]	86300	86300	86300	86300	86300	84000	80200	78700	73500	71400	69100
	Pro [kgf]	8800	8800	8800	8800	8800	8560	8180	8020	7490	7280	7040
4E180	P_1 [kW]	-	12.8	15.9	19.3	21.7	25.8	30.6	30.6	请咨询本公司		
	T_{out} [N・m]	11600	11600	11600	11600	11600	11600	11100	9160			
	T_{out} [kgf・m]	1180	1180	1180	1180	1180	1180	1130	934			
	Pro [N]	82000	82000	82000	82000	82000	78900	73400	73100			
	Pro [kgf]	8360	8360	8360	8360	8360	8040	7480	7450			
4E185	P_1 [kW]	-	12.8	15.9	19.3	21.7	25.8	32.1	38.7			
	T_{out} [N・m]	11600	11600	11600	11600	11600	11600	11600	11600			
	T_{out} [kgf・m]	1180	1180	1180	1180	1180	1180	1180	1180			
	Pro [N]	82000	82000	82000	82000	82000	78900	71800	66000			
	Pro [kgf]	8360	8360	8360	8360	8360	8040	7320	6730			
4E190	P_1 [kW]	-	12.8	15.9	19.3	21.7	25.8	32.1	38.7			
	T_{out} [N・m]	11600	11600	11600	11600	11600	11600	11600	11600			
	T_{out} [kgf・m]	1180	1180	1180	1180	1180	1180	1180	1180			
	Pro [N]	82000	82000	82000	82000	82000	78900	71800	66000			
	Pro [kgf]	8360	8360	8360	8360	8360	8040	7320	6730			
4E195	P_1 [kW]	-	12.8	15.9	19.3	21.7	25.8	32.1	38.7			
	T_{out} [N・m]	11600	11600	11600	11600	11600	11600	11600	11600			
	T_{out} [kgf・m]	1180	1180	1180	1180	1180	1180	1180	1180			
	Pro [N]	82000	82000	82000	82000	82000	78900	71800	66000			
	Pro [kgf]	8360	8360	8360	8360	8360	8040	7320	6730			
机座号	n_1 [r/min]	50	580	720	870	980	1165	1450	1750	2500	3000	3600
	n_2 [r/min]	0.840	9.75	12.1	14.6	16.5	19.6	24.4	29.4	42.0	50.4	60.5

注）1. 关于选型表记载的机型型号，请参见 D6 页。但安装位置代号为 Y4、F4、G4、K4、W4（输入轴向下）时，本选型表不适用，请咨询本公司。
2. 输出轴许用径向负载 Pro：空心轴型为距轴端面 20mm 处、实心轴型为输出轴中央的值。负载点为上述以外时以及关于许用轴向负载的情况，请参见技术资料 F7 ～ F15 页。
3. 输入轴的许用径向负载请参见 F14 ～ F15 页。
4. 润滑方式根据机型不同而异。详细内容请参见技术资料 F4 页的“润滑”。
5. 减速比为公称减速比。输出转速 n2 按实际减速比计算。（减速比 11 ～ 18 的实际减速比根据机座号而不同，因此按代表减速比计算。）实际减速比请参见 D8 页。
6. 运转条件设定如下：□ 部分为 50%ED、■ 部分为 25%ED（各运转均为 10 分钟周期）。
7. 本表中记载的内容如有变更，恕不预告。

选型表

尺寸图（页码）	
轴上安装、箱体安装	E2
法兰安装	E6
底脚安装	E10

n_1：输入转速［r/min］
n_2：输出转速［r/min］
P_1：许用输入功率［kW］
T_{out}：许用输出扭矩［N・m & kgf・m］
Pro：低速轴许用径向负载［N & kgf］

减速比 60

机座号												
	n_1	[r/min]	50	580	720	870	980	1165	1450	1750	2500	3000	3600
	n_2	[r/min]	0.840	9.75	12.1	14.6	16.5	19.6	24.4	29.4	42.0	50.4	60.5
4F180	P_1	[kW]	-	15.3	19.0	22.9	25.8	30.6	30.6	30.6	请咨询本公司		
	T_{out}	[N・m]	13800	13800	13800	13800	13800	13800	11100	9160			
	T_{out}	[kgf・m]	1410	1410	1410	1410	1410	1410	1130	934			
	Pro	[N]	120000	120000	120000	120000	120000	120000	124000	128000			
	Pro	[kgf]	12200	12200	12200	12200	12200	12200	12600	13000			
4F185	P_1	[kW]	-	18.8	22.4	25.8	28.3	32.3	38.2	39.0			
	T_{out}	[N・m]	17000	17000	16300	15500	15100	14500	13800	11700			
	T_{out}	[kgf・m]	1730	1730	1660	1580	1540	1480	1410	1190			
	Pro	[N]	114000	114000	115000	117000	117000	118000	120000	123000			
	Pro	[kgf]	11600	11600	11700	11900	11900	12000	12200	12500			
4F190	P_1	[kW]	-	19.9	24.7	29.9	33.7	40.0	49.8	50.6			
	T_{out}	[N・m]	18000	18000	18000	18000	18000	18000	18000	15100			
	T_{out}	[kgf・m]	1830	1830	1830	1830	1830	1830	1830	1540			
	Pro	[N]	112000	112000	112000	112000	112000	112000	112000	117000			
	Pro	[kgf]	11400	11400	11400	11400	11400	11400	11400	11900			
4F195	P_1	[kW]	-	19.9	24.7	29.9	33.7	40.0	49.8	55.0			
	T_{out}	[N・m]	18000	18000	18000	18000	18000	18000	18000	16500			
	T_{out}	[kgf・m]	1830	1830	1830	1830	1830	1830	1830	1680			
	Pro	[N]	112000	112000	112000	112000	112000	112000	112000	115000			
	Pro	[kgf]	11400	11400	11400	11400	11400	11400	11400	11700			
机座号	n_1	[r/min]	50	580	720	870	980	1165	1450	1750	2500	3000	3600
	n_2	[r/min]	0.840	9.75	12.1	14.6	16.5	19.6	24.4	29.4	42.0	50.4	60.5

注）1. 关于选型表记载的机型型号，请参见 D6 页。但安装位置代号为 Y4、F4、G4、K4、W4（输入轴向下）时，本选型表不适用，请咨询本公司。
2. 输出轴许用径向负载 Pro：空心轴型为距轴端面 20mm 处、实心轴型为输出轴中央的值。负载点为上述以外时以及关于许用轴向负载的情况，请参见技术资料 F7 ～ F15 页。
3. 输入轴的许用径向负载请参见 F14 ～ F15 页。
4. 润滑方式根据机型不同而异。详细内容请参见技术资料 F4 页的“润滑”。
5. 减速比为公称减速比。输出转速 n2 按实际减速比计算。（减速比 11 ～ 18 的实际减速比根据机座号而不同，因此按代表减速比计算。）实际减速比请参见 D8 页。
6. 运转条件设定如下：□ 部分为 50%ED、■ 部分为 25%ED（各运转均为 10 分钟周期）。
7. 本表中记载的内容如有变更，恕不预告。

选型表

减速比 67

n_1：输入转速［r/min］
n_2：输出转速［r/min］
P_1：许用输入功率［kW］
T_{out}：许用输出扭矩［N・m & kgf・m］
Pro：低速轴许用径向负载［N & kgf］

尺寸图（页码）	
轴上安装、箱体安装	E2
法兰安装	E6
底脚安装	E10

机座号	n_1 [r/min]	50	580	720	870	980	1165	1450	1750	2500	3000	3600
	n_2 [r/min]	0.744	8.63	10.7	12.9	14.6	17.3	21.6	26.0	37.2	44.6	53.6
4A100	P_1 [kW]	-	0.761	0.945	1.14	1.29	1.53	1.90	1.93	1.93	1.93	1.93
	T_{out} [N・m]	776	776	776	776	776	776	776	651	457	381	317
	T_{out} [kgf・m]	79.1	79.1	79.1	79.1	79.1	79.1	79.1	66.4	46.6	38.8	32.3
	Pro [N]	23400	23400	23400	23400	23400	23400	23400	24600	24100	23100	22200
	Pro [kgf]	2390	2390	2390	2390	2390	2390	2390	2510	2460	2350	2260
4A105	P_1 [kW]	-	0.913	1.13	1.37	1.54	1.83	2.28	2.34	2.34	2.34	2.34
	T_{out} [N・m]	932	932	932	932	932	932	932	790	554	462	385
	T_{out} [kgf・m]	95.0	95.0	95.0	95.0	95.0	95.0	95.0	80.5	56.5	47.1	39.2
	Pro [N]	21400	21400	21400	21400	21400	21400	21400	23300	23500	22600	21800
	Pro [kgf]	2180	2180	2180	2180	2180	2180	2180	2380	2400	2300	2220
4A110	P_1 [kW]	-	1.10	1.36	1.64	1.85	2.20	2.72	2.72	2.72	2.72	2.72
	T_{out} [N・m]	1120	1120	1120	1120	1120	1120	1110	921	644	536	447
	T_{out} [kgf・m]	114	114	114	114	114	114	113	93.9	65.6	54.6	45.6
	Pro [N]	18200	18200	18200	18200	18200	18200	18300	21600	22900	22200	21400
	Pro [kgf]	1860	1860	1860	1860	1860	1860	1870	2200	2330	2260	2180
4A115	P_1 [kW]	-	1.26	1.57	1.90	2.14	2.54	3.11	3.11	3.11	3.11	3.11
	T_{out} [N・m]	1290	1290	1290	1290	1290	1290	1270	1050	736	613	511
	T_{out} [kgf・m]	131	131	131	131	131	131	129	107	75.0	62.5	52.1
	Pro [N]	13900	13900	13900	13900	13900	13900	14500	19500	22300	21700	21000
	Pro [kgf]	1420	1420	1420	1420	1420	1420	1480	1990	2270	2210	2140
4A120	P_1 [kW]	-	1.26	1.57	1.90	2.14	2.54	3.16	3.16	3.16	3.16	3.16
	T_{out} [N・m]	1290	1290	1290	1290	1290	1290	1290	1070	748	623	519
	T_{out} [kgf・m]	131	131	131	131	131	131	131	109	76.2	63.5	52.9
	Pro [N]	13900	13900	13900	13900	13900	13900	13900	19200	22300	21600	20900
	Pro [kgf]	1420	1420	1420	1420	1420	1420	1420	1960	2270	2200	2130
4A125	P_1 [kW]	-	1.26	1.57	1.90	2.14	2.54	3.16	3.16	3.16	3.16	3.16
	T_{out} [N・m]	1290	1290	1290	1290	1290	1290	1290	1070	748	623	519
	T_{out} [kgf・m]	131	131	131	131	131	131	131	109	76.2	63.5	52.9
	Pro [N]	13900	13900	13900	13900	13900	13900	13900	19200	22300	21600	20900
	Pro [kgf]	1420	1420	1420	1420	1420	1420	1420	1960	2270	2200	2130
4A140	P_1 [kW]	-	1.26	1.57	1.90	2.14	2.54	3.16	3.16	3.16	3.16	3.16
	T_{out} [N・m]	1290	1290	1290	1290	1290	1290	1290	1070	748	623	519
	T_{out} [kgf・m]	131	131	131	131	131	131	131	109	76.2	63.5	52.9
	Pro [N]	13900	13900	13900	13900	13900	13900	13900	19200	22300	21600	20900
	Pro [kgf]	1420	1420	1420	1420	1420	1420	1420	1960	2270	2200	2130
4A145	P_1 [kW]	-	1.26	1.57	1.90	2.14	2.54	3.16	3.16	3.16	3.16	3.16
	T_{out} [N・m]	1290	1290	1290	1290	1290	1290	1290	1070	748	623	519
	T_{out} [kgf・m]	131	131	131	131	131	131	131	109	76.2	63.5	52.9
	Pro [N]	13900	13900	13900	13900	13900	13900	13900	19200	22300	21600	20900
	Pro [kgf]	1420	1420	1420	1420	1420	1420	1420	1960	2270	2200	2130
4B120	P_1 [kW]	-	1.59	1.97	2.38	2.68	3.19	3.96	3.96	3.96	3.96	3.96
	T_{out} [N・m]	1620	1620	1620	1620	1620	1620	1610	1340	937	781	651
	T_{out} [kgf・m]	165	165	165	165	165	165	164	137	95.5	79.6	66.4
	Pro [N]	38200	38200	38200	38200	38200	38200	36000	34800	30900	29800	28800
	Pro [kgf]	3890	3890	3890	3890	3890	3890	3670	3550	3150	3040	2940
4B125	P_1 [kW]	-	1.92	2.38	2.88	3.24	3.85	4.79	4.88	4.88	4.88	4.88
	T_{out} [N・m]	1960	1960	1960	1960	1960	1960	1960	1650	1160	963	802
	T_{out} [kgf・m]	200	200	200	200	200	200	200	168	118	98.2	81.8
	Pro [N]	34900	34900	34900	34900	34900	34900	34500	33500	29600	28800	27900
	Pro [kgf]	3560	3560	3560	3560	3560	3560	3520	3410	3020	2940	2840
4B140	P_1 [kW]	-	2.52	3.13	3.78	4.26	5.06	6.30	6.30	6.30	6.30	6.30
	T_{out} [N・m]	2570	2570	2570	2570	2570	2570	2570	2130	1490	1240	1040
	T_{out} [kgf・m]	262	262	262	262	262	262	262	217	152	126	106
	Pro [N]	25400	25400	25400	25400	25400	25400	25400	31400	27600	27100	26500
	Pro [kgf]	2590	2590	2590	2590	2590	2590	2590	3200	2810	2760	2700
机座号	n_1 [r/min]	50	580	720	870	980	1165	1450	1750	2500	3000	3600
	n_2 [r/min]	0.744	8.63	10.7	12.9	14.6	17.3	21.6	26.0	37.2	44.6	53.6

注）1. 关于选型表记载的机型型号，请参见 D6 页。但安装位置代号为 Y4、F4、G4、K4、W4（输入轴向下）时，本选型表不适用，请咨询本公司。
2. 输出轴许用径向负载 Pro：空心轴型为距轴端面 20mm 处、实心轴型为输出轴中央的值。负载点为上述以外时以及关于许用轴向负载的情况，请参见技术资料 F7 ～ F15 页。
3. 输入轴的许用径向负载请参见 F14 ～ F15 页。
4. 润滑方式根据机型不同而异。详细内容请参见技术资料 F4 页的“润滑”。
5. 减速比为公称减速比。输出转速 n2 按实际减速比计算。（减速比 11 ～ 18 的实际减速比根据机座号而不同，因此按代表减速比计算。）实际减速比请参见 D8 页。
6. 运转条件设定如下：□ 部分为 50%ED、■ 部分为 25%ED（各运转均为 10 分钟周期）。
7. 本表中记载的内容如有变更，恕不预告。

选型表

尺寸图（页码）	
轴上安装、箱体安装	E2
法兰安装	E6
底脚安装	E10

n_1：输入转速［r/min］
n_2：输出转速［r/min］
P_1：许用输入功率［kW］
T_{out}：许用输出扭矩［N・m & kgf・m］
Pro：低速轴许用径向负载［N & kgf］

减速比 67

机座号												
	n_1	[r/min]	50	580	720	870	980	1165	1450	1750	2500	3000	3600
	n_2	[r/min]	0.744	8.63	10.7	12.9	14.6	17.3	21.6	26.0	37.2	44.6	53.6
4B145	P_1	[kW]	-	2.52	3.13	3.78	4.26	5.06	6.30	6.30	6.30	6.30	6.30
	T_{out}	[N・m]	2570	2570	2570	2570	2570	2570	2570	2130	1490	1240	1040
	T_{out}	[kgf・m]	262	262	262	262	262	262	262	217	152	126	106
	Pro	[N]	25400	25400	25400	25400	25400	25400	25400	31400	27600	27100	26500
	Pro	[kgf]	2590	2590	2590	2590	2590	2590	2590	3200	2810	2760	2700
4B160	P_1	[kW]	-	2.52	3.13	3.78	4.26	5.06	6.30	6.30	6.30	6.30	6.30
	T_{out}	[N・m]	2570	2570	2570	2570	2570	2570	2570	2130	1490	1240	1040
	T_{out}	[kgf・m]	262	262	262	262	262	262	262	217	152	126	106
	Pro	[N]	25400	25400	25400	25400	25400	25400	25400	31400	27600	27100	26500
	Pro	[kgf]	2590	2590	2590	2590	2590	2590	2590	3200	2810	2760	2700
4B165	P_1	[kW]	-	2.52	3.13	3.78	4.26	5.06	6.30	6.30	6.30	6.30	6.30
	T_{out}	[N・m]	2570	2570	2570	2570	2570	2570	2570	2130	1490	1240	1040
	T_{out}	[kgf・m]	262	262	262	262	262	262	262	217	152	126	106
	Pro	[N]	25400	25400	25400	25400	25400	25400	25400	31400	27600	27100	26500
	Pro	[kgf]	2590	2590	2590	2590	2590	2590	2590	3200	2810	2760	2700
4C140	P_1	[kW]	-	3.73	4.63	5.59	6.30	7.49	8.66	8.66	8.66	8.66	7.51
	T_{out}	[N・m]	3800	3800	3800	3800	3800	3800	3540	2930	2050	1710	1230
	T_{out}	[kgf・m]	387	387	387	387	387	387	361	299	209	174	125
	Pro	[N]	57400	57400	57400	54400	52000	48600	45600	44700	41200	40000	39500
	Pro	[kgf]	5850	5850	5850	5550	5300	4950	4650	4560	4200	4080	4030
4C145	P_1	[kW]	-	4.07	5.06	6.11	6.88	8.02	9.49	11.0	11.3	9.61	7.51
	T_{out}	[N・m]	4160	4160	4160	4160	4160	4080	3870	3700	2670	1900	1230
	T_{out}	[kgf・m]	424	424	424	424	424	416	394	377	272	194	125
	Pro	[N]	54200	54200	54200	53100	50700	47600	44400	41800	38500	39200	39500
	Pro	[kgf]	5520	5520	5520	5410	5170	4850	4530	4260	3920	4000	4030
4C160	P_1	[kW]	-	5.04	6.25	7.56	8.51	10.1	12.6	12.6	12.6	12.6	12.6
	T_{out}	[N・m]	5140	5140	5140	5140	5140	5140	5140	4260	2980	2490	2070
	T_{out}	[kgf・m]	524	524	524	524	524	524	524	434	304	254	211
	Pro	[N]	41900	41900	41900	41900	41900	41900	39600	39700	37200	36700	35900
	Pro	[kgf]	4270	4270	4270	4270	4270	4270	4040	4050	3790	3740	3660
4C165	P_1	[kW]	-	5.04	6.25	7.56	8.51	10.1	12.6	12.6	12.6	12.6	12.6
	T_{out}	[N・m]	5140	5140	5140	5140	5140	5140	5140	4260	2980	2490	2070
	T_{out}	[kgf・m]	524	524	524	524	524	524	524	434	304	254	211
	Pro	[N]	41900	41900	41900	41900	41900	41900	39600	39700	37200	36700	35900
	Pro	[kgf]	4270	4270	4270	4270	4270	4270	4040	4050	3790	3740	3660
4C170	P_1	[kW]	-	5.04	6.25	7.56	8.51	10.1	12.6	12.6	12.6	12.6	12.6
	T_{out}	[N・m]	5140	5140	5140	5140	5140	5140	5140	4260	2980	2490	2070
	T_{out}	[kgf・m]	524	524	524	524	524	524	524	434	304	254	211
	Pro	[N]	41900	41900	41900	41900	41900	41900	39600	39700	37200	36700	35900
	Pro	[kgf]	4270	4270	4270	4270	4270	4270	4040	4050	3790	3740	3660
4C175	P_1	[kW]	-	5.04	6.25	7.56	8.51	10.1	12.6	12.6	12.6	12.6	12.6
	T_{out}	[N・m]	5140	5140	5140	5140	5140	5140	5140	4260	2980	2490	2070
	T_{out}	[kgf・m]	524	524	524	524	524	524	524	434	304	254	211
	Pro	[N]	41900	41900	41900	41900	41900	41900	39600	39700	37200	36700	35900
	Pro	[kgf]	4270	4270	4270	4270	4270	4270	4040	4050	3790	3740	3660
4D160	P_1	[kW]	-	5.34	6.63	8.01	9.03	10.7	12.9	12.9	12.9	12.9	12.9
	T_{out}	[N・m]	5450	5450	5450	5450	5450	5450	5260	4360	3050	2540	2120
	T_{out}	[kgf・m]	556	556	556	556	556	556	536	444	311	259	216
	Pro	[N]	83100	83100	83100	81800	78300	73500	68300	66500	60800	58900	56800
	Pro	[kgf]	8470	8470	8470	8340	7980	7490	6960	6780	6200	6000	5790
4D165	P_1	[kW]	-	6.39	7.94	9.59	10.8	12.8	16.0	16.1	16.1	16.1	16.1
	T_{out}	[N・m]	6520	6520	6520	6520	6520	6520	6520	5430	3810	3180	2650
	T_{out}	[kgf・m]	665	665	665	665	665	665	665	554	388	324	270
	Pro	[N]	75500	75500	75500	75500	74900	70000	64300	63100	58000	56500	54800
	Pro	[kgf]	7700	7700	7700	7700	7640	7140	6550	6430	5910	5760	5590
机座号	n_1	[r/min]	50	580	720	870	980	1165	1450	1750	2500	3000	3600
	n_2	[r/min]	0.744	8.63	10.7	12.9	14.6	17.3	21.6	26.0	37.2	44.6	53.6

注）1. 关于选型表记载的机型型号，请参见 D6 页。但安装位置代号为 Y4、F4、G4、K4、W4（输入轴向下）时，本选型表不适用，请咨询本公司。
2. 输出轴许用径向负载 Pro：空心轴型为距轴端面 20mm 处、实心轴型为输出轴中央的值。负载点为上述以外时以及关于许用轴向负载的情况，请参见技术资料 F7 ～ F15 页。
3. 输入轴的许用径向负载请参见 F14 ～ F15 页。
4. 润滑方式根据机型不同而异。详细内容请参见技术资料 F4 页的“润滑”。
5. 减速比为公称减速比。输出转速 n2 按实际减速比计算。（减速比 11 ～ 18 的实际减速比根据机座号而不同，因此按代表减速比计算。）实际减速比请参见 D8 页。
6. 运转条件设定如下：□ 部分为 50%ED、■ 部分为 25%ED（各运转均为 10 分钟周期）。
7. 本表中记载的内容如有变更，恕不预告。

选型表

减速比 67

n_1：输入转速［r/min］
n_2：输出转速［r/min］
P_1：许用输入功率［kW］
T_{out}：许用输出扭矩［N・m & kgf・m］
Pro：低速轴许用径向负载［N & kgf］

尺寸图（页码）	
轴上安装、箱体安装	E2
法兰安装	E6
底脚安装	E10

机座号	n_1 [r/min]	50	580	720	870	980	1165	1450	1750	2500	3000	3600
	n_2 [r/min]	0.744	8.63	10.7	12.9	14.6	17.3	21.6	26.0	37.2	44.6	53.6
4D170	P_1 [kW]	-	7.70	9.56	11.6	13.0	15.5	18.6	19.5	19.5	19.5	19.5
	T_{out} [N・m]	7860	7860	7860	7860	7860	7860	7580	6590	4620	3850	3210
	T_{out} [kgf・m]	776	776	776	776	776	776	776	651	471	392	327
	Pro [N]	62500	62500	62500	62500	62500	62500	60900	59400	55000	54000	52800
	Pro [kgf]	6370	6370	6370	6370	6370	6370	6210	6060	5610	5500	5380
4D175	P_1 [kW]	-	8.55	10.6	12.8	14.4	17.2	21.4	21.4	21.4	21.4	21.4
	T_{out} [N・m]	8720	8720	8720	8720	8720	8720	8720	7230	5060	4220	3520
	T_{out} [kgf・m]	776	776	776	776	776	776	776	651	516	430	359
	Pro [N]	50600	50600	50600	50600	50600	50600	50600	57400	53300	52600	51600
	Pro [kgf]	5160	5160	5160	5160	5160	5160	5160	5850	5430	5360	5260
4D180	P_1 [kW]	-	8.55	10.6	12.8	14.4	17.2	21.4	25.8	请咨询本公司		
	T_{out} [N・m]	8720	8720	8720	8720	8720	8720	8720	8720			
	T_{out} [kgf・m]	889	889	889	889	889	889	889	889			
	Pro [N]	50600	50600	50600	50600	50600	50600	50600	50600			
	Pro [kgf]	5160	5160	5160	5160	5160	5160	5160	5160			
4D185	P_1 [kW]	-	8.55	10.6	12.8	14.4	17.2	21.4	25.8			
	T_{out} [N・m]	8720	8720	8720	8720	8720	8720	8720	8720			
	T_{out} [kgf・m]	889	889	889	889	889	889	889	889			
	Pro [N]	50600	50600	50600	50600	50600	50600	50600	50600			
	Pro [kgf]	5160	5160	5160	5160	5160	5160	5160	5160			
4E170	P_1 [kW]	-	7.70	9.56	11.6	13.0	15.5	18.6	19.5	19.5	19.5	19.5
	T_{out} [N・m]	7860	7860	7860	7860	7860	7860	7580	6590	4620	3850	3210
	T_{out} [kgf・m]	776	776	776	776	776	776	776	651	471	392	327
	Pro [N]	90200	90200	90200	90200	90200	90200	87100	84000	78400	75800	73100
	Pro [kgf]	9190	9190	9190	9190	9190	9190	8880	8560	7990	7730	7450
4E175	P_1 [kW]	-	9.59	11.9	14.4	16.2	19.3	23.6	24.1	24.1	24.1	24.1
	T_{out} [N・m]	9780	9780	9780	9780	9780	9780	9620	8130	5700	4750	3960
	T_{out} [kgf・m]	776	776	776	776	776	776	776	651	581	484	404
	Pro [N]	86400	86400	86400	86400	86400	86400	81200	79600	75000	73000	70800
	Pro [kgf]	8810	8810	8810	8810	8810	8810	8280	8110	7650	7440	7220
4E180	P_1 [kW]	-	11.4	14.1	17.1	19.2	22.8	28.4	30.0	请咨询本公司		
	T_{out} [N・m]	11600	11600	11600	11600	11600	11600	11600	10100			
	T_{out} [kgf・m]	1180	1180	1180	1180	1180	1180	1180	1030			
	Pro [N]	82000	82000	82000	82000	82000	82000	75700	73900			
	Pro [kgf]	8360	8360	8360	8360	8360	8360	7720	7530			
4E185	P_1 [kW]	-	11.4	14.1	17.1	19.2	22.8	28.4	34.3			
	T_{out} [N・m]	11600	11600	11600	11600	11600	11600	11600	11600			
	T_{out} [kgf・m]	1180	1180	1180	1180	1180	1180	1180	1180			
	Pro [N]	82000	82000	82000	82000	82000	82000	75700	69700			
	Pro [kgf]	8360	8360	8360	8360	8360	8360	7720	7100			
4E190	P_1 [kW]	-	11.4	14.1	17.1	19.2	22.8	28.4	34.3			
	T_{out} [N・m]	11600	11600	11600	11600	11600	11600	11600	11600			
	T_{out} [kgf・m]	1180	1180	1180	1180	1180	1180	1180	1180			
	Pro [N]	82000	82000	82000	82000	82000	82000	75700	69700			
	Pro [kgf]	8360	8360	8360	8360	8360	8360	7720	7100			
4E195	P_1 [kW]	-	11.4	14.1	17.1	19.2	22.8	28.4	34.3			
	T_{out} [N・m]	11600	11600	11600	11600	11600	11600	11600	11600			
	T_{out} [kgf・m]	1180	1180	1180	1180	1180	1180	1180	1180			
	Pro [N]	82000	82000	82000	82000	82000	82000	75700	69700			
	Pro [kgf]	8360	8360	8360	8360	8360	8360	7720	7100			
机座号	n_1 [r/min]	50	580	720	870	980	1165	1450	1750	2500	3000	3600
	n_2 [r/min]	0.744	8.63	10.7	12.9	14.6	17.3	21.6	26.0	37.2	44.6	53.6

注）1. 关于选型表记载的机型型号，请参见 D6 页。但安装位置代号为 Y4、F4、G4、K4、W4（输入轴向下）时，本选型表不适用，请咨询本公司。
2. 输出轴许用径向负载 Pro：空心轴型为距轴端面 20mm 处、实心轴型为输出轴中央的值。负载点为上述以外时以及关于许用轴向负载的情况，请参见技术资料 F7 ～ F15 页。
3. 输入轴的许用径向负载请参见 F14 ～ F15 页。
4. 润滑方式根据机型不同而异。详细内容请参见技术资料 F4 页的“润滑”。
5. 减速比为公称减速比。输出转速 n2 按实际减速比计算。（减速比 11 ～ 18 的实际减速比根据机座号而不同，因此按代表减速比计算。）实际减速比请参见 D8 页。
6. 运转条件设定如下：□ 部分为 50%ED、■ 部分为 25%ED（各运转均为 10 分钟周期）。
7. 本表中记载的内容如有变更，恕不预告。

选型表

尺寸图（页码）	
轴上安装、箱体安装	E2
法兰安装	E6
底脚安装	E10

n_1：输入转速［r/min］
n_2：输出转速［r/min］
P_1：许用输入功率［kW］
T_{out}：许用输出扭矩［N・m & kgf・m］
Pro：低速轴许用径向负载［N & kgf］

减速比 67

机座号												
	n_1	[r/min]	50	580	720	870	980	1165	1450	1750	2500	3000	3600
	n_2	[r/min]	0.744	8.63	10.7	12.9	14.6	17.3	21.6	26.0	37.2	44.6	53.6
4F180	P_1	[kW]	-	12.3	15.3	18.5	20.8	24.8	30.0	30.0	请咨询本公司		
	T_{out}	[N・m]	12500	12500	12600	12600	12600	12600	12200	10100			
	T_{out}	[kgf・m]	1270	1270	1280	1280	1280	1280	1240	1030			
	Pro	[N]	122000	122000	122000	122000	122000	122000	122000	126000			
	Pro	[kgf]	12400	12400	12400	12400	12400	12400	12400	12800			
4F185	P_1	[kW]	-	15.2	18.9	22.8	25.7	30.6	38.1	39.0			
	T_{out}	[N・m]	15500	15500	15500	15500	15500	15500	15500	13200			
	T_{out}	[kgf・m]	1580	1580	1580	1580	1580	1580	1580	1350			
	Pro	[N]	117000	117000	117000	117000	117000	117000	117000	121000			
	Pro	[kgf]	11900	11900	11900	11900	11900	11900	11900	12300			
4F190	P_1	[kW]	-	17.6	21.9	26.5	29.8	35.4	41.0	41.0			
	T_{out}	[N・m]	18000	18000	18000	18000	18000	18000	16700	13900			
	T_{out}	[kgf・m]	1830	1830	1830	1830	1830	1830	1700	1420			
	Pro	[N]	112000	112000	112000	112000	112000	112000	115000	119000			
	Pro	[kgf]	11400	11400	11400	11400	11400	11400	11700	12100			
4F195	P_1	[kW]	-	17.6	21.9	26.5	29.8	35.4	44.1	48.1			
	T_{out}	[N・m]	18000	18000	18000	18000	18000	18000	18000	16300			
	T_{out}	[kgf・m]	1830	1830	1830	1830	1830	1830	1830	1660			
	Pro	[N]	112000	112000	112000	112000	112000	112000	112000	115000			
	Pro	[kgf]	11400	11400	11400	11400	11400	11400	11400	11700			
机座号	n_1	[r/min]	50	580	720	870	980	1165	1450	1750	2500	3000	3600
	n_2	[r/min]	0.744	8.63	10.7	12.9	14.6	17.3	21.6	26.0	37.2	44.6	53.6

注）1. 关于选型表记载的机型型号，请参见 D6 页。但安装位置代号为 Y4、F4、G4、K4、W4（输入轴向下）时，本选型表不适用，请咨询本公司。
2. 输出轴许用径向负载 Pro：空心轴型为距轴端面 20mm 处、实心轴型为输出轴中央的值。负载点为上述以外时以及关于许用轴向负载的情况，请参见技术资料 F7 ～ F15 页。
3. 输入轴的许用径向负载请参见 F14 ～ F15 页。
4. 润滑方式根据机型不同而异。详细内容请参见技术资料 F4 页的“润滑”。
5. 减速比为公称减速比。输出转速 n2 按实际减速比计算。（减速比 11 ～ 18 的实际减速比根据机座号而不同，因此按代表减速比计算。）实际减速比请参见 D8 页。
6. 运转条件设定如下：□ 部分为 50%ED、■ 部分为 25%ED（各运转均为 10 分钟周期）。
7. 本表中记载的内容如有变更，恕不预告。

选型表

减速比 74

n_1：输入转速［r/min］
n_2：输出转速［r/min］
P_1：许用输入功率［kW］
T_{out}：许用输出扭矩［N・m & kgf・m］
Pro：低速轴许用径向负载［N & kgf］

尺寸图（页码）	
轴上安装、箱体安装	E2
法兰安装	E6
底脚安装	E10

机座号	n_1 [r/min]	50	580	720	870	980	1165	1450	1750	2500	3000	3600
	n_2 [r/min]	0.680	7.89	9.80	11.8	13.3	15.9	19.7	23.8	34.0	40.8	49.0
4A100	P_1 [kW]	-	0.761	0.945	1.14	1.29	1.53	1.90	1.93	1.93	1.93	1.93
	T_{out} [N・m]	849	849	849	849	849	849	849	712	500	416	347
	T_{out} [kgf・m]	86.5	86.5	86.5	86.5	86.5	86.5	86.5	72.6	51.0	42.4	35.4
	Pro [N]	22500	22500	22500	22500	22500	22500	22500	24100	24500	23600	22600
	Pro [kgf]	2290	2290	2290	2290	2290	2290	2290	2460	2500	2410	2300
4A105	P_1 [kW]	-	0.913	1.13	1.37	1.54	1.83	2.28	2.34	2.34	2.34	2.34
	T_{out} [N・m]	1020	1020	1020	1020	1020	1020	1020	864	606	505	421
	T_{out} [kgf・m]	104	104	104	104	104	104	104	88.1	61.8	51.5	42.9
	Pro [N]	20100	20100	20100	20100	20100	20100	20100	22400	23800	23000	22200
	Pro [kgf]	2050	2050	2050	2050	2050	2050	2050	2280	2430	2340	2260
4A110	P_1 [kW]	-	1.10	1.36	1.64	1.85	2.20	2.72	2.72	2.72	2.72	2.72
	T_{out} [N・m]	1220	1220	1220	1220	1220	1220	1220	1010	704	587	489
	T_{out} [kgf・m]	124	124	124	124	124	124	124	103	71.8	59.8	49.8
	Pro [N]	15800	15800	15800	15800	15800	15800	16000	20300	23200	22500	21700
	Pro [kgf]	1610	1610	1610	1610	1610	1610	1630	2070	2360	2290	2210
4A115	P_1 [kW]	-	1.16	1.44	1.73	1.95	2.32	2.89	2.89	2.89	2.89	2.89
	T_{out} [N・m]	1290	1290	1290	1290	1290	1290	1290	1070	748	623	520
	T_{out} [kgf・m]	131	131	131	131	131	131	131	109	76.2	63.5	53.0
	Pro [N]	13900	13900	13900	13900	13900	13900	13900	19200	22900	22300	21500
	Pro [kgf]	1420	1420	1420	1420	1420	1420	1420	1960	2330	2270	2190
4A120	P_1 [kW]	-	1.16	1.44	1.73	1.95	2.32	2.89	2.89	2.89	2.89	2.89
	T_{out} [N・m]	1290	1290	1290	1290	1290	1290	1290	1070	748	623	520
	T_{out} [kgf・m]	131	131	131	131	131	131	131	109	76.2	63.5	53.0
	Pro [N]	13900	13900	13900	13900	13900	13900	13900	19200	22900	22300	21500
	Pro [kgf]	1420	1420	1420	1420	1420	1420	1420	1960	2330	2270	2190
4A125	P_1 [kW]	-	1.16	1.44	1.73	1.95	2.32	2.89	2.89	2.89	2.89	2.89
	T_{out} [N・m]	1290	1290	1290	1290	1290	1290	1290	1070	748	623	520
	T_{out} [kgf・m]	131	131	131	131	131	131	131	109	76.2	63.5	53.0
	Pro [N]	13900	13900	13900	13900	13900	13900	13900	19200	22900	22300	21500
	Pro [kgf]	1420	1420	1420	1420	1420	1420	1420	1960	2330	2270	2190
4A140	P_1 [kW]	-	1.16	1.44	1.73	1.95	2.32	2.89	2.89	2.89	2.89	2.89
	T_{out} [N・m]	1290	1290	1290	1290	1290	1290	1290	1070	748	623	520
	T_{out} [kgf・m]	131	131	131	131	131	131	131	109	76.2	63.5	53.0
	Pro [N]	13900	13900	13900	13900	13900	13900	13900	19200	22900	22300	21500
	Pro [kgf]	1420	1420	1420	1420	1420	1420	1420	1960	2330	2270	2190
4A145	P_1 [kW]	-	1.16	1.44	1.73	1.95	2.32	2.89	2.89	2.89	2.89	2.89
	T_{out} [N・m]	1290	1290	1290	1290	1290	1290	1290	1070	748	623	520
	T_{out} [kgf・m]	131	131	131	131	131	131	131	109	76.2	63.5	53.0
	Pro [N]	13900	13900	13900	13900	13900	13900	13900	19200	22900	22300	21500
	Pro [kgf]	1420	1420	1420	1420	1420	1420	1420	1960	2330	2270	2190
4B120	P_1 [kW]	-	1.59	1.97	2.38	2.68	3.19	3.96	3.96	3.96	3.96	3.96
	T_{out} [N・m]	1770	1770	1770	1770	1770	1770	1770	1460	1030	854	712
	T_{out} [kgf・m]	180	180	180	180	180	180	180	149	105	87.1	72.6
	Pro [N]	36800	36800	36800	36800	36800	36800	36500	35400	31300	30300	29300
	Pro [kgf]	3750	3750	3750	3750	3750	3750	3720	3610	3190	3090	2990
4B125	P_1 [kW]	-	1.92	2.38	2.88	3.24	3.85	4.79	4.88	4.88	4.88	4.88
	T_{out} [N・m]	2140	2140	2140	2140	2140	2140	2140	1810	1260	1050	877
	T_{out} [kgf・m]	218	218	218	218	218	218	218	185	128	107	89.4
	Pro [N]	32600	32600	32600	32600	32600	32600	32600	34000	29800	29100	28300
	Pro [kgf]	3320	3320	3320	3320	3320	3320	3320	3470	3040	2970	2880
4B140	P_1 [kW]	-	2.30	2.86	3.45	3.89	4.63	5.76	5.76	5.76	5.76	5.76
	T_{out} [N・m]	2570	2570	2570	2570	2570	2570	2570	2130	1490	1240	1040
	T_{out} [kgf・m]	262	262	262	262	262	262	262	217	152	126	106
	Pro [N]	25400	25400	25400	25400	25400	25400	25400	32600	28500	28000	27300
	Pro [kgf]	2590	2590	2590	2590	2590	2590	2590	3320	2910	2850	2780
机座号	n_1 [r/min]	50	580	720	870	980	1165	1450	1750	2500	3000	3600
	n_2 [r/min]	0.680	7.89	9.80	11.8	13.3	15.9	19.7	23.8	34.0	40.8	49.0

注）1. 关于选型表记载的机型型号，请参见 D6 页。但安装位置代号为 Y4、F4、G4、K4、W4（输入轴向下）时，本选型表不适用，请咨询本公司。
2. 输出轴许用径向负载 Pro：空心轴型为距轴端面 20mm 处、实心轴型为输出轴中央的值。负载点为上述以外时以及关于许用轴向负载的情况，请参见技术资料 F7 ～ F15 页。
3. 输入轴的许用径向负载请参见 F14 ～ F15 页。
4. 润滑方式根据机型不同而异。详细内容请参见技术资料 F4 页的“润滑”。
5. 减速比为公称减速比。输出转速 n2 按实际减速比计算。（减速比 11 ～ 18 的实际减速比根据机座号而不同，因此按代表减速比计算。）实际减速比请参见 D8 页。
6. 运转条件设定如下：□ 部分为 50%ED、■ 部分为 25%ED（各运转均为 10 分钟周期）。
7. 本表中记载的内容如有变更，恕不预告。

选型表

尺寸图（页码）	
轴上安装、箱体安装	E2
法兰安装	E6
底脚安装	E10

n_1：输入转速［r/min］
n_2：输出转速［r/min］
P_1：许用输入功率［kW］
T_{out}：许用输出扭矩［N・m & kgf・m］
Pro：低速轴许用径向负载［N & kgf］

减速比 74

机座号												
	n_1	[r/min]	50	580	720	870	980	1165	1450	1750	2500	3000	3600
	n_2	[r/min]	0.680	7.89	9.80	11.8	13.3	15.9	19.7	23.8	34.0	40.8	49.0
4B145	P_1	[kW]	-	2.30	2.86	3.45	3.89	4.63	5.76	5.76	5.76	5.76	5.76
	T_{out}	[N・m]	2570	2570	2570	2570	2570	2570	2570	2130	1490	1240	1040
	T_{out}	[kgf・m]	262	262	262	262	262	262	262	217	152	126	106
	Pro	[N]	25400	25400	25400	25400	25400	25400	25400	32600	28500	28000	27300
	Pro	[kgf]	2590	2590	2590	2590	2590	2590	2590	3320	2910	2850	2780
4B160	P_1	[kW]	-	2.30	2.86	3.45	3.89	4.63	5.76	5.76	5.76	5.76	5.76
	T_{out}	[N・m]	2570	2570	2570	2570	2570	2570	2570	2130	1490	1240	1040
	T_{out}	[kgf・m]	262	262	262	262	262	262	262	217	152	126	106
	Pro	[N]	25400	25400	25400	25400	25400	25400	25400	32600	28500	28000	27300
	Pro	[kgf]	2590	2590	2590	2590	2590	2590	2590	3320	2910	2850	2780
4B165	P_1	[kW]	-	2.30	2.86	3.45	3.89	4.63	5.76	5.76	5.76	5.76	5.76
	T_{out}	[N・m]	2570	2570	2570	2570	2570	2570	2570	2130	1490	1240	1040
	T_{out}	[kgf・m]	262	262	262	262	262	262	262	217	152	126	106
	Pro	[N]	25400	25400	25400	25400	25400	25400	25400	32600	28500	28000	27300
	Pro	[kgf]	2590	2590	2590	2590	2590	2590	2590	3320	2910	2850	2780
4C140	P_1	[kW]	-	3.73	4.63	5.59	6.30	7.49	8.66	8.66	8.66	8.66	7.51
	T_{out}	[N・m]	4160	4160	4160	4160	4160	4160	3870	3200	2240	1870	1350
	T_{out}	[kgf・m]	424	424	424	424	424	424	394	326	228	191	138
	Pro	[N]	54100	54100	54100	54100	52600	49100	46100	45300	41600	40500	40200
	Pro	[kgf]	5510	5510	5510	5510	5360	5010	4700	4620	4240	4130	4100
4C145	P_1	[kW]	-	4.07	5.06	6.11	6.88	8.02	9.49	11.0	11.0	9.61	7.51
	T_{out}	[N・m]	4550	4550	4550	4550	4550	4460	4230	4050	2850	2070	1350
	T_{out}	[kgf・m]	464	464	464	464	464	455	431	413	291	211	138
	Pro	[N]	50000	50000	50000	50000	50000	48000	44700	42100	39000	39600	40200
	Pro	[kgf]	5100	5100	5100	5100	5100	4890	4560	4290	3980	4040	4100
4C160	P_1	[kW]	-	4.61	5.72	6.91	7.78	9.25	11.5	11.5	11.5	11.5	11.5
	T_{out}	[N・m]	5140	5140	5140	5140	5140	5140	5140	4260	2980	2480	2070
	T_{out}	[kgf・m]	524	524	524	524	524	524	524	434	304	253	211
	Pro	[N]	41900	41900	41900	41900	41900	41900	41400	41300	38400	37800	37100
	Pro	[kgf]	4270	4270	4270	4270	4270	4270	4220	4210	3910	3850	3780
4C165	P_1	[kW]	-	4.61	5.72	6.91	7.78	9.25	11.5	11.5	11.5	11.5	11.5
	T_{out}	[N・m]	5140	5140	5140	5140	5140	5140	5140	4260	2980	2480	2070
	T_{out}	[kgf・m]	524	524	524	524	524	524	524	434	304	253	211
	Pro	[N]	41900	41900	41900	41900	41900	41900	41400	41300	38400	37800	37100
	Pro	[kgf]	4270	4270	4270	4270	4270	4270	4220	4210	3910	3850	3780
4C170	P_1	[kW]	-	4.61	5.72	6.91	7.78	9.25	11.5	11.5	11.5	11.5	11.5
	T_{out}	[N・m]	5140	5140	5140	5140	5140	5140	5140	4260	2980	2480	2070
	T_{out}	[kgf・m]	524	524	524	524	524	524	524	434	304	253	211
	Pro	[N]	41900	41900	41900	41900	41900	41900	41400	41300	38400	37800	37100
	Pro	[kgf]	4270	4270	4270	4270	4270	4270	4220	4210	3910	3850	3780
4C175	P_1	[kW]	-	4.61	5.72	6.91	7.78	9.25	11.5	11.5	11.5	11.5	11.5
	T_{out}	[N・m]	5140	5140	5140	5140	5140	5140	5140	4260	2980	2480	2070
	T_{out}	[kgf・m]	524	524	524	524	524	524	524	434	304	253	211
	Pro	[N]	41900	41900	41900	41900	41900	41900	41400	41300	38400	37800	37100
	Pro	[kgf]	4270	4270	4270	4270	4270	4270	4220	4210	3910	3850	3780
4D160	P_1	[kW]	-	5.34	6.63	8.01	9.03	10.7	12.9	12.9	12.9	12.9	12.9
	T_{out}	[N・m]	5960	5960	5960	5960	5960	5960	5760	4770	3340	2780	2320
	T_{out}	[kgf・m]	608	608	608	608	608	608	587	486	340	283	236
	Pro	[N]	79700	79700	79700	79700	79400	74400	69100	67500	61500	59700	57700
	Pro	[kgf]	8120	8120	8120	8120	8090	7580	7040	6880	6270	6090	5880
4D165	P_1	[kW]	-	6.39	7.94	9.59	10.8	12.8	16.0	16.1	16.1	16.1	16.1
	T_{out}	[N・m]	7130	7130	7130	7130	7130	7130	7130	5940	4170	3470	2890
	T_{out}	[kgf・m]	727	727	727	727	727	727	727	606	425	354	295
	Pro	[N]	70100	70100	70100	70100	70100	70100	64800	63800	58400	57100	55500
	Pro	[kgf]	7150	7150	7150	7150	7150	7150	6610	6500	5950	5820	5660
机座号	n_1	[r/min]	50	580	720	870	980	1165	1450	1750	2500	3000	3600
	n_2	[r/min]	0.680	7.89	9.80	11.8	13.3	15.9	19.7	23.8	34.0	40.8	49.0

注）1. 关于选型表记载的机型型号，请参见 D6 页。但安装位置代号为 Y4、F4、G4、K4、W4（输入轴向下）时，本选型表不适用，请咨询本公司。
2. 输出轴许用径向负载 Pro：空心轴型为距轴端面 20mm 处、实心轴型为输出轴中央的值。负载点为上述以外时以及关于许用轴向负载的情况，请参见技术资料 F7 ～ F15 页。
3. 输入轴的许用径向负载请参见 F14 ～ F15 页。
4. 润滑方式根据机型不同而异。详细内容请参见技术资料 F4 页的“润滑”。
5. 减速比为公称减速比。输出转速 n2 按实际减速比计算。（减速比 11 ～ 18 的实际减速比根据机座号而不同，因此按代表减速比计算。）实际减速比请参见 D8 页。
6. 运转条件设定如下：□ 部分为 50%ED、■ 部分为 25%ED（各运转均为 10 分钟周期）。
7. 本表中记载的内容如有变更，恕不预告。

选型表

减速比 74

n_1：输入转速［r/min］
n_2：输出转速［r/min］
P_1：许用输入功率［kW］
T_{out}：许用输出扭矩［N・m & kgf・m］
Pro：低速轴许用径向负载［N & kgf］

尺寸图（页码）	
轴上安装、箱体安装	E2
法兰安装	E6
底脚安装	E10

机座号	n_1 [r/min]	50	580	720	870	980	1165	1450	1750	2500	3000	3600
	n_2 [r/min]	0.680	7.89	9.80	11.8	13.3	15.9	19.7	23.8	34.0	40.8	49.0
4D170	P_1 [kW]	-	7.70	9.56	11.6	13.0	15.5	18.6	19.5	19.5	19.5	19.5
	T_{out} [N・m]	8590	8590	8590	8590	8590	8590	8290	7210	5050	4210	3510
	T_{out} [kgf・m]	876	876	876	876	876	876	845	735	515	429	358
	Pro [N]	52600	52600	52600	52600	52600	52600	56900	59700	55100	54300	53200
	Pro [kgf]	5360	5360	5360	5360	5360	5360	5800	6090	5620	5540	5420
4D175	P_1 [kW]	-	7.81	9.70	11.7	13.2	15.7	19.5	19.5	19.5	19.5	19.5
	T_{out} [N・m]	8720	8720	8720	8720	8720	8720	8720	7230	5050	4210	3510
	T_{out} [kgf・m]	889	889	889	889	889	889	889	737	515	429	358
	Pro [N]	50600	50600	50600	50600	50600	50600	50600	59700	55100	54300	53200
	Pro [kgf]	5160	5160	5160	5160	5160	5160	5160	6090	5620	5540	5420
4D180	P_1 [kW]	-	7.81	9.70	11.7	13.2	15.7	19.5	23.6	请咨询本公司		
	T_{out} [N・m]	8720	8720	8720	8720	8720	8720	8720	8720			
	T_{out} [kgf・m]	889	889	889	889	889	889	889	889			
	Pro [N]	50600	50600	50600	50600	50600	50600	50600	50600			
	Pro [kgf]	5200	5200	5200	5200	5200	5200	5200	5200			
4D185	P_1 [kW]	-	7.81	9.70	11.7	13.2	15.7	19.5	23.6			
	T_{out} [N・m]	8720	8720	8720	8720	8720	8720	8720	8720			
	T_{out} [kgf・m]	889	889	889	889	889	889	889	889			
	Pro [N]	50600	50600	50600	50600	50600	50600	50600	50600			
	Pro [kgf]	5160	5160	5160	5160	5160	5160	5160	5160			
4E170	P_1 [kW]	-	7.70	9.56	11.6	13.0	15.5	18.6	19.5	19.5	19.5	19.5
	T_{out} [N・m]	8590	8590	8590	8590	8590	8590	8290	7210	5050	4210	3510
	T_{out} [kgf・m]	876	876	876	876	876	876	845	735	515	429	358
	Pro [N]	88700	88700	88700	88700	88700	88700	88200	85200	79300	76900	74300
	Pro [kgf]	9040	9040	9040	9040	9040	9040	8990	8690	8080	7840	7570
4E175	P_1 [kW]	-	8.81	10.9	13.2	14.9	17.7	22.0	22.0	22.0	22.0	22.0
	T_{out} [N・m]	9830	9830	9830	9830	9830	9830	9830	8140	5700	4750	3950
	T_{out} [kgf・m]	1000	1000	1000	1000	1000	1000	1000	830	581	484	403
	Pro [N]	86300	86300	86300	86300	86300	86300	83800	82500	77300	75200	72900
	Pro [kgf]	8800	8800	8800	8800	8800	8800	8540	8410	7880	7670	7430
4E180	P_1 [kW]	-	10.4	12.9	15.6	17.6	20.9	26.0	30.0	请咨询本公司		
	T_{out} [N・m]	11600	11600	11600	11600	11600	11600	11600	11100			
	T_{out} [kgf・m]	1180	1180	1180	1180	1180	1180	1180	1130			
	Pro [N]	82000	82000	82000	82000	82000	82000	78700	74000			
	Pro [kgf]	8360	8360	8360	8360	8360	8360	8020	7540			
4E185	P_1 [kW]	-	10.4	12.9	15.6	17.6	20.9	26.0	31.4			
	T_{out} [N・m]	11600	11600	11600	11600	11600	11600	11600	11600			
	T_{out} [kgf・m]	1180	1180	1180	1180	1180	1180	1180	1180			
	Pro [N]	82000	82000	82000	82000	82000	82000	78700	72500			
	Pro [kgf]	8360	8360	8360	8360	8360	8360	8020	7390			
4E190	P_1 [kW]	-	10.4	12.9	15.6	17.6	20.9	26.0	31.4			
	T_{out} [N・m]	11600	11600	11600	11600	11600	11600	11600	11600			
	T_{out} [kgf・m]	1180	1180	1180	1180	1180	1180	1180	1180			
	Pro [N]	82000	82000	82000	82000	82000	82000	78700	72500			
	Pro [kgf]	8360	8360	8360	8360	8360	8360	8020	7390			
4E195	P_1 [kW]	-	10.4	12.9	15.6	17.6	20.9	26.0	31.4			
	T_{out} [N・m]	11600	11600	11600	11600	11600	11600	11600	11600			
	T_{out} [kgf・m]	1180	1180	1180	1180	1180	1180	1180	1180			
	Pro [N]	82000	82000	82000	82000	82000	82000	78700	72500			
	Pro [kgf]	8360	8360	8360	8360	8360	8360	8020	7390			
机座号	n_1 [r/min]	50	580	720	870	980	1165	1450	1750	2500	3000	3600
	n_2 [r/min]	0.680	7.89	9.80	11.8	13.3	15.9	19.7	23.8	34.0	40.8	49.0

注）1. 关于选型表记载的机型型号，请参见 D6 页。但安装位置代号为 Y4、F4、G4、K4、W4（输入轴向下）时，本选型表不适用，请咨询本公司。
2. 输出轴许用径向负载 Pro：空心轴型为距轴端面 20mm 处、实心轴型为输出轴中央的值。负载点为上述以外时以及关于许用轴向负载的情况，请参见技术资料 F7 ～ F15 页。
3. 输入轴的许用径向负载请参见 F14 ～ F15 页。
4. 润滑方式根据机型不同而异。详细内容请参见技术资料 F4 页的“润滑”。
5. 减速比为公称减速比。输出转速 n2 按实际减速比计算。（减速比 11 ～ 18 的实际减速比根据机座号而不同，因此按代表减速比计算。）实际减速比请参见 D8 页。
6. 运转条件设定如下：□ 部分为 50%ED、■ 部分为 25%ED（各运转均为 10 分钟周期）。
7. 本表中记载的内容如有变更，恕不预告。

选型表

尺寸图（页码）	
轴上安装、箱体安装	E2
法兰安装	E6
底脚安装	E10

n_1：输入转速［r/min］
n_2：输出转速［r/min］
P_1：许用输入功率［kW］
T_{out}：许用输出扭矩［N・m & kgf・m］
Pro：低速轴许用径向负载［N & kgf］

减速比 74

机座号	n_1 [r/min]	50	580	720	870	980	1165	1450	1750	2500	3000	3600
	n_2 [r/min]	0.680	7.89	9.80	11.8	13.3	15.9	19.7	23.8	34.0	40.8	49.0
4F180	P_1 [kW]	-	12.3	15.3	18.5	20.8	24.8	30.0	30.0	请咨询本公司		
	T_{out} [N・m]	13700	13700	13800	13800	13700	13800	13400	11100			
	T_{out} [kgf・m]	1400	1400	1410	1410	1400	1410	1370	1130			
	Pro [N]	120000	120000	120000	120000	120000	120000	120000	124000			
	Pro [kgf]	12200	12200	12200	12200	12200	12200	12200	12600			
4F185	P_1 [kW]	-	15.2	18.9	22.8	25.7	30.6	38.1	39.0			
	T_{out} [N・m]	17000	17000	17000	17000	17000	17000	17000	14400			
	T_{out} [kgf・m]	1730	1730	1730	1730	1730	1730	1730	1470			
	Pro [N]	114000	114000	114000	114000	114000	114000	114000	119000			
	Pro [kgf]	11600	11600	11600	11600	11600	11600	11600	12100			
4F190	P_1 [kW]	-	16.1	20.0	24.2	27.3	32.4	40.3	41.0			
	T_{out} [N・m]	18000	18000	18000	18000	18000	18000	18000	15200			
	T_{out} [kgf・m]	1830	1830	1830	1830	1830	1830	1830	1550			
	Pro [N]	112000	112000	112000	112000	112000	112000	112000	117000			
	Pro [kgf]	11400	11400	11400	11400	11400	11400	11400	11900			
4F195	P_1 [kW]	-	16.1	20.0	24.2	27.3	32.4	40.3	48.1			
	T_{out} [N・m]	18000	18000	18000	18000	18000	18000	18000	17800			
	T_{out} [kgf・m]	1830	1830	1830	1830	1830	1830	1830	1810			
	Pro [N]	112000	112000	112000	112000	112000	112000	112000	113000			
	Pro [kgf]	11400	11400	11400	11400	11400	11400	11400	11500			
机座号	n_1 [r/min]	50	580	720	870	980	1165	1450	1750	2500	3000	3600
	n_2 [r/min]	0.680	7.89	9.80	11.8	13.3	15.9	19.7	23.8	34.0	40.8	49.0

注）1. 关于选型表记载的机型型号，请参见 D6 页。但安装位置代号为 Y4、F4、G4、K4、W4（输入轴向下）时，本选型表不适用，请咨询本公司。
2. 输出轴许用径向负载 Pro：空心轴型为距轴端面 20mm 处、实心轴型为输出轴中央的值。负载点为上述以外时以及关于许用轴向负载的情况，请参见技术资料 F7 ～ F15 页。
3. 输入轴的许用径向负载请参见 F14 ～ F15 页。
4. 润滑方式根据机型不同而异。详细内容请参见技术资料 F4 页的“润滑”。
5. 减速比为公称减速比。输出转速 n2 按实际减速比计算。（减速比 11 ～ 18 的实际减速比根据机座号而不同，因此按代表减速比计算。）实际减速比请参见 D8 页。
6. 运转条件设定如下：□ 部分为 50%ED、■ 部分为 25%ED（各运转均为 10 分钟周期）。
7. 本表中记载的内容如有变更，恕不预告。

选型表

减速比 80

n_1：输入转速［r/min］
n_2：输出转速［r/min］
P_1：许用输入功率［kW］
T_{out}：许用输出扭矩［N・m & kgf・m］
Pro：低速轴许用径向负载［N & kgf］

尺寸图（页码）	
轴上安装、箱体安装	E2
法兰安装	E6
底脚安装	E10

机座号	n_1 [r/min]	50	580	720	870	980	1165	1450	1750	2500	3000	3600
	n_2 [r/min]	0.625	7.25	9.00	10.9	12.3	14.6	18.1	21.9	31.3	37.5	45.0
4A100	P_1 [kW]	-	0.639	0.794	0.959	1.08	1.27	1.27	1.27	1.27	1.27	1.27
	T_{out} [N・m]	776	776	776	776	776	768	617	511	358	298	248
	T_{out} [kgf・m]	79.1	79.1	79.1	79.1	79.1	78.3	62.9	52.1	36.5	30.4	25.3
	Pro [N]	23400	23400	23400	23400	23400	23500	24900	25700	26200	25000	23900
	Pro [kgf]	2390	2390	2390	2390	2390	2400	2540	2620	2670	2550	2440
4A105	P_1 [kW]	-	0.767	0.952	1.15	1.30	1.54	1.67	1.67	1.67	1.67	1.67
	T_{out} [N・m]	932	932	932	932	932	932	813	673	471	392	327
	T_{out} [kgf・m]	95.0	95.0	95.0	95.0	95.0	95.0	82.9	68.6	48.0	40.0	33.3
	Pro [N]	21400	21400	21400	21400	21400	21400	23000	24400	25500	24400	23400
	Pro [kgf]	2180	2180	2180	2180	2180	2180	2340	2490	2600	2490	2390
4A110	P_1 [kW]	-	0.921	1.14	1.38	1.56	1.85	1.91	1.91	1.91	1.91	1.91
	T_{out} [N・m]	1120	1120	1120	1120	1120	1120	930	770	538	448	374
	T_{out} [kgf・m]	114	114	114	114	114	114	94.8	78.5	54.8	45.7	38.1
	Pro [N]	18200	18200	18200	18200	18200	18200	21500	23500	25000	24100	23100
	Pro [kgf]	1860	1860	1860	1860	1860	1860	2190	2400	2550	2460	2350
4A115	P_1 [kW]	-	1.06	1.32	1.59	1.79	2.13	2.22	2.22	2.22	2.22	2.22
	T_{out} [N・m]	1290	1290	1290	1290	1290	1290	1080	894	626	521	434
	T_{out} [kgf・m]	131	131	131	131	131	131	110	91.1	63.8	53.1	44.2
	Pro [N]	13900	13900	13900	13900	13900	13900	19000	22000	24500	23600	22700
	Pro [kgf]	1420	1420	1420	1420	1420	1420	1940	2240	2500	2410	2310
4A120	P_1 [kW]	-	1.06	1.32	1.59	1.79	2.13	2.66	2.66	2.66	2.66	2.66
	T_{out} [N・m]	1290	1290	1290	1290	1290	1290	1290	1070	749	625	520
	T_{out} [kgf・m]	131	131	131	131	131	131	131	109	76.4	63.7	53.0
	Pro [N]	13900	13900	13900	13900	13900	13900	13900	19200	23700	23000	22200
	Pro [kgf]	1420	1420	1420	1420	1420	1420	1420	1960	2420	2340	2260
4A125	P_1 [kW]	-	1.06	1.32	1.59	1.79	2.13	2.66	2.66	2.66	2.66	2.66
	T_{out} [N・m]	1290	1290	1290	1290	1290	1290	1290	1070	749	625	520
	T_{out} [kgf・m]	131	131	131	131	131	131	131	109	76.4	63.7	53.0
	Pro [N]	13900	13900	13900	13900	13900	13900	13900	19200	23700	23000	22200
	Pro [kgf]	1420	1420	1420	1420	1420	1420	1420	1960	2420	2340	2260
4A140	P_1 [kW]	-	1.06	1.32	1.59	1.79	2.13	2.66	2.66	2.66	2.66	2.66
	T_{out} [N・m]	1290	1290	1290	1290	1290	1290	1290	1070	749	625	520
	T_{out} [kgf・m]	131	131	131	131	131	131	131	109	76.4	63.7	53.0
	Pro [N]	13900	13900	13900	13900	13900	13900	13900	19200	23700	23000	22200
	Pro [kgf]	1420	1420	1420	1420	1420	1420	1420	1960	2420	2340	2260
4A145	P_1 [kW]	-	1.06	1.32	1.59	1.79	2.13	2.66	2.66	2.66	2.66	2.66
	T_{out} [N・m]	1290	1290	1290	1290	1290	1290	1290	1070	749	625	520
	T_{out} [kgf・m]	131	131	131	131	131	131	131	109	76.4	63.7	53.0
	Pro [N]	13900	13900	13900	13900	13900	13900	13900	19200	23700	23000	22200
	Pro [kgf]	1420	1420	1420	1420	1420	1420	1420	1960	2420	2340	2260
4B120	P_1 [kW]	-	1.34	1.67	2.01	2.27	2.70	3.09	3.09	3.09	3.09	3.09
	T_{out} [N・m]	1630	1630	1630	1630	1630	1630	1500	1240	871	726	605
	T_{out} [kgf・m]	166	166	166	166	166	166	153	126	88.8	74.0	61.7
	Pro [N]	38100	38100	38100	38100	38100	38100	38800	37400	33200	32000	30800
	Pro [kgf]	3880	3880	3880	3880	3880	3880	3960	3810	3380	3260	3140
4B125	P_1 [kW]	-	1.61	2.00	2.42	2.72	3.24	3.96	3.96	3.96	3.96	3.96
	T_{out} [N・m]	1960	1960	1960	1960	1960	1960	1920	1590	1120	930	775
	T_{out} [kgf・m]	200	200	200	200	200	200	196	162	114	94.8	79.0
	Pro [N]	34900	34900	34900	34900	34900	34900	35300	35900	31800	30800	29800
	Pro [kgf]	3560	3560	3560	3560	3560	3560	3600	3660	3240	3140	3040
4B140	P_1 [kW]	-	2.12	2.63	3.17	3.58	4.25	5.29	5.29	5.29	5.29	5.29
	T_{out} [N・m]	2570	2570	2570	2570	2570	2570	2570	2130	1490	1240	1040
	T_{out} [kgf・m]	262	262	262	262	262	262	262	217	152	126	106
	Pro [N]	25400	25400	25400	25400	25400	25400	25400	32700	29500	29000	28300
	Pro [kgf]	2590	2590	2590	2590	2590	2590	2590	3330	3010	2960	2880
机座号	n_1 [r/min]	50	580	720	870	980	1165	1450	1750	2500	3000	3600
	n_2 [r/min]	0.625	7.25	9.00	10.9	12.3	14.6	18.1	21.9	31.3	37.5	45.0

注）1. 关于选型表记载的机型型号，请参见 D6 页。但安装位置代号为 Y4、F4、G4、K4、W4（输入轴向下）时，本选型表不适用，请咨询本公司。
2. 输出轴许用径向负载 Pro：空心轴型为距轴端面 20mm 处、实心轴型为输出轴中央的值。负载点为上述以外时以及关于许用轴向负载的情况，请参见技术资料 F7 ～ F15 页。
3. 输入轴的许用径向负载请参见 F14 ～ F15 页。
4. 润滑方式根据机型不同而异。详细内容请参见技术资料 F4 页的“润滑”。
5. 减速比为公称减速比。输出转速 n2 按实际减速比计算。（减速比 11 ～ 18 的实际减速比根据机座号而不同，因此按代表减速比计算。）实际减速比请参见 D8 页。
6. 运转条件设定如下：□ 部分为 50%ED、■ 部分为 25%ED（各运转均为 10 分钟周期）。
7. 本表中记载的内容如有变更，恕不预告。

选型表

尺寸图（页码）	
轴上安装、箱体安装	E2
法兰安装	E6
底脚安装	E10

n_1：输入转速［r/min］
n_2：输出转速［r/min］
P_1：许用输入功率［kW］
T_{out}：许用输出扭矩［N・m & kgf・m］
Pro：低速轴许用径向负载［N & kgf］

减速比 80

机座号	n_1 [r/min]	50	580	720	870	980	1165	1450	1750	2500	3000	3600
	n_2 [r/min]	0.625	7.25	9.00	10.9	12.3	14.6	18.1	21.9	31.3	37.5	45.0
4B145	P_1 [kW]	-	2.12	2.63	3.17	3.58	4.25	5.29	5.29	5.29	5.29	5.29
	T_{out} [N・m]	2570	2570	2570	2570	2570	2570	2570	2130	1490	1240	1040
	T_{out} [kgf・m]	262	262	262	262	262	262	262	217	152	126	106
	Pro [N]	25400	25400	25400	25400	25400	25400	25400	32700	29500	29000	28300
	Pro [kgf]	2590	2590	2590	2590	2590	2590	2590	3330	3010	2960	2880
4B160	P_1 [kW]	-	2.12	2.63	3.17	3.58	4.25	5.29	5.29	5.29	5.29	5.29
	T_{out} [N・m]	2570	2570	2570	2570	2570	2570	2570	2130	1490	1240	1040
	T_{out} [kgf・m]	262	262	262	262	262	262	262	217	152	126	106
	Pro [N]	25400	25400	25400	25400	25400	25400	25400	32700	29500	29000	28300
	Pro [kgf]	2590	2590	2590	2590	2590	2590	2590	3330	3010	2960	2880
4B165	P_1 [kW]	-	2.12	2.63	3.17	3.58	4.25	5.29	5.29	5.29	5.29	5.29
	T_{out} [N・m]	2570	2570	2570	2570	2570	2570	2570	2130	1490	1240	1040
	T_{out} [kgf・m]	262	262	262	262	262	262	262	217	152	126	106
	Pro [N]	25400	25400	25400	25400	25400	25400	25400	32700	29500	29000	28300
	Pro [kgf]	2590	2590	2590	2590	2590	2590	2590	3330	3010	2960	2880
4C140	P_1 [kW]	-	3.13	3.89	4.70	5.29	6.29	6.89	6.89	6.89	6.89	6.89
	T_{out} [N・m]	3800	3800	3800	3800	3800	3800	3350	2770	1940	1620	1350
	T_{out} [kgf・m]	387	387	387	387	387	387	341	282	198	165	138
	Pro [N]	57400	57400	57400	57400	55500	52000	49500	48300	44400	43000	41500
	Pro [kgf]	5850	5850	5850	5850	5660	5300	5050	4920	4530	4380	4230
4C145	P_1 [kW]	-	3.50	4.35	5.26	5.92	7.04	7.91	7.91	7.91	7.91	7.91
	T_{out} [N・m]	4250	4250	4250	4250	4250	4250	3840	3180	2230	1860	1550
	T_{out} [kgf・m]	433	433	433	433	433	433	391	324	227	190	158
	Pro [N]	53200	53200	53200	53200	53200	50300	47700	46700	43100	41900	40600
	Pro [kgf]	5420	5420	5420	5420	5420	5130	4860	4760	4390	4270	4140
4C160	P_1 [kW]	-	4.23	5.25	6.35	7.15	8.50	9.86	9.86	9.86	9.86	9.86
	T_{out} [N・m]	5140	5140	5140	5140	5140	5140	4790	3970	2780	2320	1930
	T_{out} [kgf・m]	524	524	524	524	524	524	488	405	283	236	197
	Pro [N]	41900	41900	41900	41900	41900	41900	44100	43800	40800	40000	39000
	Pro [kgf]	4270	4270	4270	4270	4270	4270	4500	4460	4160	4080	3980
4C165	P_1 [kW]	-	4.23	5.25	6.35	7.15	8.50	10.6	10.6	10.6	10.6	10.6
	T_{out} [N・m]	5140	5140	5140	5140	5140	5140	5140	4260	2990	2490	2070
	T_{out} [kgf・m]	524	524	524	524	524	524	524	434	305	254	211
	Pro [N]	41900	41900	41900	41900	41900	41900	41900	42700	39900	39200	38300
	Pro [kgf]	4270	4270	4270	4270	4270	4270	4270	4350	4070	4000	3900
4C170	P_1 [kW]	-	4.23	5.25	6.35	7.15	8.50	10.6	10.6	10.6	10.6	10.6
	T_{out} [N・m]	5140	5140	5140	5140	5140	5140	5140	4260	2990	2490	2070
	T_{out} [kgf・m]	524	524	524	524	524	524	524	434	305	254	211
	Pro [N]	41900	41900	41900	41900	41900	41900	41900	42700	39900	39200	38300
	Pro [kgf]	4270	4270	4270	4270	4270	4270	4270	4350	4070	4000	3900
4C175	P_1 [kW]	-	4.23	5.25	6.35	7.15	8.50	10.6	10.6	10.6	10.6	10.6
	T_{out} [N・m]	5140	5140	5140	5140	5140	5140	5140	4260	2990	2490	2070
	T_{out} [kgf・m]	524	524	524	524	524	524	524	434	305	254	211
	Pro [N]	41900	41900	41900	41900	41900	41900	41900	42700	39900	39200	38300
	Pro [kgf]	4270	4270	4270	4270	4270	4270	4270	4350	4070	4000	3900
4D160	P_1 [kW]	-	4.49	5.57	6.73	7.58	9.01	9.86	9.86	9.86	9.86	9.86
	T_{out} [N・m]	5450	5450	5450	5450	5450	5450	4790	3970	2780	2320	1930
	T_{out} [kgf・m]	556	556	556	556	556	556	488	405	283	236	197
	Pro [N]	83100	83100	83100	83100	83100	78300	74300	72100	65700	63400	61000
	Pro [kgf]	8470	8470	8470	8470	8470	7980	7570	7350	6700	6460	6220
4D165	P_1 [kW]	-	5.37	6.67	8.06	9.07	10.8	13.4	15.1	15.1	15.1	15.1
	T_{out} [N・m]	6520	6520	6520	6520	6520	6520	6520	6070	4250	3550	2950
	T_{out} [kgf・m]	665	665	665	665	665	665	665	619	433	362	301
	Pro [N]	75500	75500	75500	75500	75500	74900	68800	65400	60200	58800	57200
	Pro [kgf]	7700	7700	7700	7700	7700	7640	7010	6670	6140	5990	5830
机座号	n_1 [r/min]	50	580	720	870	980	1165	1450	1750	2500	3000	3600
	n_2 [r/min]	0.625	7.25	9.00	10.9	12.3	14.6	18.1	21.9	31.3	37.5	45.0

注）1. 关于选型表记载的机型型号，请参见 D6 页。但安装位置代号为 Y4、F4、G4、K4、W4（输入轴向下）时，本选型表不适用，请咨询本公司。
2. 输出轴许用径向负载 Pro：空心轴型为距轴端面 20mm 处、实心轴型为输出轴中央的值。负载点为上述以外时以及关于许用轴向负载的情况，请参见技术资料 F7 ～ F15 页。
3. 输入轴的许用径向负载请参见 F14 ～ F15 页。
4. 润滑方式根据机型不同而异。详细内容请参见技术资料 F4 页的“润滑”。
5. 减速比为公称减速比。输出转速 n2 按实际减速比计算。（减速比 11 ～ 18 的实际减速比根据机座号而不同，因此按代表减速比计算。）实际减速比请参见 D8 页。
6. 运转条件设定如下：□ 部分为 50%ED、■ 部分为 25%ED（各运转均为 10 分钟周期）。
7. 本表中记载的内容如有变更，恕不预告。

选型表

减速比 80

n_1：输入转速［r/min］
n_2：输出转速［r/min］
P_1：许用输入功率［kW］
T_{out}：许用输出扭矩［N・m & kgf・m］
Pro：低速轴许用径向负载［N & kgf］

尺寸图（页码）	
轴上安装、箱体安装	E2
法兰安装	E6
底脚安装	E10

机座号	n_1 [r/min]	50	580	720	870	980	1165	1450	1750	2500	3000	3600
	n_2 [r/min]	0.625	7.25	9.00	10.9	12.3	14.6	18.1	21.9	31.3	37.5	45.0
4D170	P_1 [kW]	-	6.47	8.03	9.70	10.9	13.0	15.6	15.8	15.8	15.8	15.8
	T_{out} [N・m]	7860	7860	7860	7860	7860	7860	7570	6360	4450	3710	3090
	T_{out} [kgf・m]	801	801	801	801	801	801	772	648	454	378	315
	Pro [N]	62500	62500	62500	62500	62500	62500	65500	64400	59500	58200	56700
	Pro [kgf]	6370	6370	6370	6370	6370	6370	6680	6560	6070	5930	5780
4D175	P_1 [kW]	-	7.18	8.91	10.8	12.1	14.4	17.9	17.9	17.9	17.9	17.9
	T_{out} [N・m]	8720	8720	8720	8720	8720	8720	8720	7230	5040	4200	3500
	T_{out} [kgf・m]	889	889	889	889	889	889	889	737	514	428	357
	Pro [N]	50600	50600	50600	50600	50600	50600	50600	61700	57200	56300	55100
	Pro [kgf]	5160	5160	5160	5160	5160	5160	5160	6290	5830	5740	5620
4D180	P_1 [kW]	-	7.18	8.91	10.8	12.1	14.4	17.9	21.7	请咨询本公司		
	T_{out} [N・m]	8720	8720	8720	8720	8720	8720	8720	8720			
	T_{out} [kgf・m]	889	889	889	889	889	889	889	889			
	Pro [N]	50600	50600	50600	50600	50600	50600	50600	50600			
	Pro [kgf]	5160	5160	5160	5160	5160	5160	5160	5160			
4D185	P_1 [kW]	-	7.18	8.91	10.8	12.1	14.4	17.9	21.7			
	T_{out} [N・m]	8720	8720	8720	8720	8720	8720	8720	8720			
	T_{out} [kgf・m]	889	889	889	889	889	889	889	889			
	Pro [N]	50600	50600	50600	50600	50600	50600	50600	50600			
	Pro [kgf]	5160	5160	5160	5160	5160	5160	5160	5160			
4E170	P_1 [kW]	-	6.47	8.03	9.70	10.9	13.0	15.6	15.8	15.8	15.8	15.8
	T_{out} [N・m]	7860	7860	7860	7860	7860	7860	7570	6360	4450	3710	3090
	T_{out} [kgf・m]	801	801	801	801	801	801	772	648	454	378	315
	Pro [N]	90200	90200	90200	90200	90200	90200	90800	90200	83900	81000	78000
	Pro [kgf]	9190	9190	9190	9190	9190	9190	9260	9190	8550	8260	7950
4E175	P_1 [kW]	-	8.06	10.0	12.1	13.6	16.2	19.5	19.5	19.5	19.5	19.5
	T_{out} [N・m]	9780	9780	9780	9780	9780	9780	9470	7850	5490	4580	3820
	T_{out} [kgf・m]	997	997	997	997	997	997	965	800	560	467	389
	Pro [N]	86400	86400	86400	86400	86400	86400	87000	85900	80600	78300	75700
	Pro [kgf]	8810	8810	8810	8810	8810	8810	8870	8760	8220	7980	7720
4E180	P_1 [kW]	-	9.55	11.9	14.3	16.1	19.2	23.9	24.1	请咨询本公司		
	T_{out} [N・m]	11600	11600	11600	11600	11600	11600	11600	9700			
	T_{out} [kgf・m]	1180	1180	1180	1180	1180	1180	1180	989			
	Pro [N]	82000	82000	82000	82000	82000	82000	81500	80800			
	Pro [kgf]	8360	8360	8360	8360	8360	8360	8310	8240			
4E185	P_1 [kW]	-	9.55	11.9	14.3	16.1	19.2	23.9	28.8			
	T_{out} [N・m]	11600	11600	11600	11600	11600	11600	11600	11600			
	T_{out} [kgf・m]	1180	1180	1180	1180	1180	1180	1180	1180			
	Pro [N]	82000	82000	82000	82000	82000	82000	81500	75200			
	Pro [kgf]	8360	8360	8360	8360	8360	8360	8310	7670			
4E190	P_1 [kW]	-	9.55	11.9	14.3	16.1	19.2	23.9	28.8			
	T_{out} [N・m]	11600	11600	11600	11600	11600	11600	11600	11600			
	T_{out} [kgf・m]	1180	1180	1180	1180	1180	1180	1180	1180			
	Pro [N]	82000	82000	82000	82000	82000	82000	81500	75200			
	Pro [kgf]	8360	8360	8360	8360	8360	8360	8310	7670			
4E195	P_1 [kW]	-	9.55	11.9	14.3	16.1	19.2	23.9	28.8			
	T_{out} [N・m]	11600	11600	11600	11600	11600	11600	11600	11600			
	T_{out} [kgf・m]	1180	1180	1180	1180	1180	1180	1180	1180			
	Pro [N]	82000	82000	82000	82000	82000	82000	81500	75200			
	Pro [kgf]	8360	8360	8360	8360	8360	8360	8310	7670			
机座号	n_1 [r/min]	50	580	720	870	980	1165	1450	1750	2500	3000	3600
	n_2 [r/min]	0.625	7.25	9.00	10.9	12.3	14.6	18.1	21.9	31.3	37.5	45.0

注）1. 关于选型表记载的机型型号，请参见 D6 页。但安装位置代号为 Y4、F4、G4、K4、W4（输入轴向下）时，本选型表不适用，请咨询本公司。
2. 输出轴许用径向负载 Pro：空心轴型为距轴端面 20mm 处、实心轴型为输出轴中央的值。负载点为上述以外时以及关于许用轴向负载的情况，请参见技术资料 F7 ～ F15 页。
3. 输入轴的许用径向负载请参见 F14 ～ F15 页。
4. 润滑方式根据机型不同而异。详细内容请参见技术资料 F4 页的“润滑”。
5. 减速比为公称减速比。输出转速 n2 按实际减速比计算。（减速比 11 ～ 18 的实际减速比根据机座号而不同，因此按代表减速比计算。）实际减速比请参见 D8 页。
6. 运转条件设定如下：□ 部分为 50%ED、■ 部分为 25%ED（各运转均为 10 分钟周期）。
7. 本表中记载的内容如有变更，恕不预告。

选型表

尺寸图（页码）	
轴上安装、箱体安装	E2
法兰安装	E6
底脚安装	E10

n_1：输入转速［r/min］
n_2：输出转速［r/min］
P_1：许用输入功率［kW］
T_{out}：许用输出扭矩［N・m & kgf・m］
Pro：低速轴许用径向负载［N & kgf］

减速比 80

机座号												
	n_1	[r/min]	50	580	720	870	980	1165	1450	1750	2500	3000	3600
	n_2	[r/min]	0.625	7.25	9.00	10.9	12.3	14.6	18.1	21.9	31.3	37.5	45.0
4F180	P_1	[kW]	-	10.4	12.9	15.5	17.5	20.8	24.1	24.1	请咨询本公司		
	T_{out}	[N・m]	12600	12600	12600	12500	12600	12600	11700	9700			
	T_{out}	[kgf・m]	1280	1280	1280	1270	1280	1280	1190	989			
	Pro	[N]	122000	122000	122000	122000	122000	122000	123000	127000			
	Pro	[kgf]	12400	12400	12400	12400	12400	12400	12500	12900			
4F185	P_1	[kW]	-	12.8	15.9	19.2	21.6	25.7	30.1	30.1			
	T_{out}	[N・m]	15500	15500	15600	15500	15500	15500	14600	12100			
	T_{out}	[kgf・m]	1580	1580	1590	1580	1580	1580	1490	1230			
	Pro	[N]	117000	117000	117000	117000	117000	117000	118000	122000			
	Pro	[kgf]	11900	11900	11900	11900	11900	11900	12000	12400			
4F190	P_1	[kW]	-	14.8	18.4	22.2	25.0	29.8	35.2	35.2			
	T_{out}	[N・m]	18000	18000	18000	18000	18000	18000	17100	14200			
	T_{out}	[kgf・m]	1830	1830	1830	1830	1830	1830	1740	1450			
	Pro	[N]	112000	112000	112000	112000	112000	112000	114000	119000			
	Pro	[kgf]	11400	11400	11400	11400	11400	11400	11600	12100			
4F195	P_1	[kW]	-	14.8	18.4	22.2	25.0	29.8	37.1	40.5			
	T_{out}	[N・m]	18000	18000	18000	18000	18000	18000	18000	16300			
	T_{out}	[kgf・m]	1830	1830	1830	1830	1830	1830	1830	1660			
	Pro	[N]	112000	112000	112000	112000	112000	112000	112000	115000			
	Pro	[kgf]	11400	11400	11400	11400	11400	11400	11400	11700			
机座号	n_1	[r/min]	50	580	720	870	980	1165	1450	1750	2500	3000	3600
	n_2	[r/min]	0.625	7.25	9.00	10.9	12.3	14.6	18.1	21.9	31.3	37.5	45.0

注）1. 关于选型表记载的机型型号，请参见 D6 页。但安装位置代号为 Y4、F4、G4、K4、W4（输入轴向下）时，本选型表不适用，请咨询本公司。
2. 输出轴许用径向负载 Pro：空心轴型为距轴端面 20mm 处、实心轴型为输出轴中央的值。负载点为上述以外时以及关于许用轴向负载的情况，请参见技术资料 F7 ～ F15 页。
3. 输入轴的许用径向负载请参见 F14 ～ F15 页。
4. 润滑方式根据机型不同而异。详细内容请参见技术资料 F4 页的“润滑”。
5. 减速比为公称减速比。输出转速 n2 按实际减速比计算。（减速比 11 ～ 18 的实际减速比根据机座号而不同，因此按代表减速比计算。）实际减速比请参见 D8 页。
6. 运转条件设定如下：□ 部分为 50%ED、■ 部分为 25%ED（各运转均为 10 分钟周期）。
7. 本表中记载的内容如有变更，恕不预告。

选型表

选型
选型表
尺寸图
技术资料
选配件
齿轮电机
减速机
标准规格
型号
生产范围
选型步骤
Bevel＋CY1 级 减速比 11～305
Bevel＋CY2 级 减速比 364～10658

减速比 88

n_1：输入转速［r/min］
n_2：输出转速［r/min］
P_1：许用输入功率［kW］
T_{out}：许用输出扭矩［N・m & kgf・m］
Pro：低速轴许用径向负载［N & kgf］

尺寸图（页码）	
轴上安装、箱体安装	E2
法兰安装	E6
底脚安装	E10

机座号	n_1 [r/min]	50	580	720	870	980	1165	1450	1750	2500	3000	3600
	n_2 [r/min]	0.571	6.63	8.23	9.94	11.2	13.3	16.6	20.0	28.6	34.3	41.1
4A100	P_1 [kW]	-	0.639	0.794	0.959	1.08	1.27	1.27	1.27	1.27	1.27	1.27
	T_{out} [N・m]	849	849	849	849	849	840	675	559	391	326	272
	T_{out} [kgf・m]	86.5	86.5	86.5	86.5	86.5	85.6	68.8	57.0	39.9	33.2	27.7
	Pro [N]	22500	22500	22500	22500	22500	22700	24400	25400	26400	25600	24500
	Pro [kgf]	2290	2290	2290	2290	2290	2310	2490	2590	2690	2610	2500
4A105	P_1 [kW]	-	0.767	0.952	1.15	1.30	1.54	1.67	1.67	1.67	1.67	1.67
	T_{out} [N・m]	1020	1020	1020	1020	1020	1020	889	736	515	429	357
	T_{out} [kgf・m]	104	104	104	104	104	104	90.6	75.0	52.5	43.7	36.4
	Pro [N]	20100	20100	20100	20100	20100	20100	22000	23800	25700	24900	23900
	Pro [kgf]	2050	2050	2050	2050	2050	2050	2240	2430	2620	2540	2440
4A110	P_1 [kW]	-	0.921	1.14	1.38	1.56	1.85	1.91	1.91	1.91	1.91	1.91
	T_{out} [N・m]	1220	1220	1220	1220	1220	1220	1020	842	589	491	409
	T_{out} [kgf・m]	124	124	124	124	124	124	104	85.8	60.0	50.1	41.7
	Pro [N]	15800	15800	15800	15800	15800	15800	20100	22600	25200	24500	23600
	Pro [kgf]	1610	1610	1610	1610	1610	1610	2050	2300	2570	2500	2410
4A115	P_1 [kW]	-	0.971	1.21	1.46	1.64	1.95	2.22	2.22	2.22	2.22	2.22
	T_{out} [N・m]	1290	1290	1290	1290	1290	1290	1180	978	684	570	475
	T_{out} [kgf・m]	131	131	131	131	131	131	120	99.7	69.7	58.1	48.4
	Pro [N]	13900	13900	13900	13900	13900	13900	16800	20700	24300	24000	23100
	Pro [kgf]	1420	1420	1420	1420	1420	1420	1710	2110	2480	2450	2350
4A120	P_1 [kW]	-	0.971	1.21	1.46	1.64	1.95	2.43	2.43	2.43	2.43	2.43
	T_{out} [N・m]	1290	1290	1290	1290	1290	1290	1290	1070	749	624	520
	T_{out} [kgf・m]	131	131	131	131	131	131	131	109	76.4	63.6	53.0
	Pro [N]	13900	13900	13900	13900	13900	13900	13900	19200	23700	23700	22900
	Pro [kgf]	1420	1420	1420	1420	1420	1420	1420	1960	2420	2420	2330
4A125	P_1 [kW]	-	0.971	1.21	1.46	1.64	1.95	2.43	2.43	2.43	2.43	2.43
	T_{out} [N・m]	1290	1290	1290	1290	1290	1290	1290	1070	749	624	520
	T_{out} [kgf・m]	131	131	131	131	131	131	131	109	76.4	63.6	53.0
	Pro [N]	13900	13900	13900	13900	13900	13900	13900	19200	23700	23700	22900
	Pro [kgf]	1420	1420	1420	1420	1420	1420	1420	1960	2420	2420	2330
4A140	P_1 [kW]	-	0.971	1.21	1.46	1.64	1.95	2.43	2.43	2.43	2.43	2.43
	T_{out} [N・m]	1290	1290	1290	1290	1290	1290	1290	1070	749	624	520
	T_{out} [kgf・m]	131	131	131	131	131	131	131	109	76.4	63.6	53.0
	Pro [N]	13900	13900	13900	13900	13900	13900	13900	19200	23700	23700	22900
	Pro [kgf]	1420	1420	1420	1420	1420	1420	1420	1960	2420	2420	2330
4A145	P_1 [kW]	-	0.971	1.21	1.46	1.64	1.95	2.43	2.43	2.43	2.43	2.43
	T_{out} [N・m]	1290	1290	1290	1290	1290	1290	1290	1070	749	624	520
	T_{out} [kgf・m]	131	131	131	131	131	131	131	109	76.4	63.6	53.0
	Pro [N]	13900	13900	13900	13900	13900	13900	13900	19200	23700	23700	22900
	Pro [kgf]	1420	1420	1420	1420	1420	1420	1420	1960	2420	2420	2330
4B120	P_1 [kW]	-	1.34	1.67	2.01	2.27	2.70	3.09	3.09	3.09	3.09	3.09
	T_{out} [N・m]	1780	1780	1780	1780	1780	1780	1640	1360	952	794	661
	T_{out} [kgf・m]	181	181	181	181	181	181	167	139	97.0	80.9	67.4
	Pro [N]	36700	36700	36700	36700	36700	36700	38000	38100	33700	32600	31400
	Pro [kgf]	3740	3740	3740	3740	3740	3740	3870	3880	3440	3320	3200
4B125	P_1 [kW]	-	1.61	2.00	2.42	2.72	3.24	3.96	3.96	3.96	3.96	3.96
	T_{out} [N・m]	2140	2140	2140	2140	2140	2140	2100	1740	1220	1020	847
	T_{out} [kgf・m]	218	218	218	218	218	218	214	177	124	104	86.3
	Pro [N]	32600	32600	32600	32600	32600	32600	33100	36500	32100	31200	30200
	Pro [kgf]	3320	3320	3320	3320	3320	3320	3370	3720	3270	3180	3080
4B140	P_1 [kW]	-	1.93	2.40	2.90	3.27	3.89	4.84	4.84	4.84	4.84	4.84
	T_{out} [N・m]	2570	2570	2570	2570	2570	2570	2570	2130	1490	1240	1040
	T_{out} [kgf・m]	262	262	262	262	262	262	262	217	152	126	106
	Pro [N]	25400	25400	25400	25400	25400	25400	25400	32700	30500	29900	29100
	Pro [kgf]	2590	2590	2590	2590	2590	2590	2590	3330	3110	3050	2970
机座号	n_1 [r/min]	50	580	720	870	980	1165	1450	1750	2500	3000	3600
	n_2 [r/min]	0.571	6.63	8.23	9.94	11.2	13.3	16.6	20.0	28.6	34.3	41.1

注）1. 关于选型表记载的机型型号，请参见 D6 页。但安装位置代号为 Y4、F4、G4、K4、W4（输入轴向下）时，本选型表不适用，请咨询本公司。
2. 输出轴许用径向负载 Pro：空心轴型为距轴端面 20mm 处、实心轴型为输出轴中央的值。负载点为上述以外时以及关于许用轴向负载的情况，请参见技术资料 F7 ～ F15 页。
3. 输入轴的许用径向负载请参见 F14 ～ F15 页。
4. 润滑方式根据机型不同而异。详细内容请参见技术资料 F4 页的“润滑”。
5. 减速比为公称减速比。输出转速 n2 按实际减速比计算。（减速比 11 ～ 18 的实际减速比根据机座号而不同，因此按代表减速比计算。）实际减速比请参见 D8 页。
6. 运转条件设定如下：□ 部分为 50%ED、■ 部分为 25%ED（各运转均为 10 分钟周期）。
7. 本表中记载的内容如有变更，恕不预告。

选型表

尺寸图（页码）	
轴上安装、箱体安装	E2
法兰安装	E6
底脚安装	E10

n_1：输入转速［r/min］
n_2：输出转速［r/min］
P_1：许用输入功率［kW］
T_{out}：许用输出扭矩［N・m & kgf・m］
Pro：低速轴许用径向负载［N & kgf］

减速比 88

机座号	n_1 [r/min]	50	580	720	870	980	1165	1450	1750	2500	3000	3600
	n_2 [r/min]	0.571	6.63	8.23	9.94	11.2	13.3	16.6	20.0	28.6	34.3	41.1
4B145	P_1 [kW]	-	1.93	2.40	2.90	3.27	3.89	4.84	4.84	4.84	4.84	4.84
	T_{out} [N・m]	2570	2570	2570	2570	2570	2570	2570	2130	1490	1240	1040
	T_{out} [kgf・m]	262	262	262	262	262	262	262	217	152	126	106
	Pro [N]	25400	25400	25400	25400	25400	25400	25400	32700	30500	29900	29100
	Pro [kgf]	2590	2590	2590	2590	2590	2590	2590	3330	3110	3050	2970
4B160	P_1 [kW]	-	1.93	2.40	2.90	3.27	3.89	4.84	4.84	4.84	4.84	4.84
	T_{out} [N・m]	2570	2570	2570	2570	2570	2570	2570	2130	1490	1240	1040
	T_{out} [kgf・m]	262	262	262	262	262	262	262	217	152	126	106
	Pro [N]	25400	25400	25400	25400	25400	25400	25400	32700	30500	29900	29100
	Pro [kgf]	2590	2590	2590	2590	2590	2590	2590	3330	3110	3050	2970
4B165	P_1 [kW]	-	1.93	2.40	2.90	3.27	3.89	4.84	4.84	4.84	4.84	4.84
	T_{out} [N・m]	2570	2570	2570	2570	2570	2570	2570	2130	1490	1240	1040
	T_{out} [kgf・m]	262	262	262	262	262	262	262	217	152	126	106
	Pro [N]	25400	25400	25400	25400	25400	25400	25400	32700	30500	29900	29100
	Pro [kgf]	2590	2590	2590	2590	2590	2590	2590	3330	3110	3050	2970
4C140	P_1 [kW]	-	3.13	3.89	4.70	5.29	6.29	6.89	6.89	6.89	6.89	6.89
	T_{out} [N・m]	4160	4160	4160	4160	4160	4160	3660	3030	2120	1770	1470
	T_{out} [kgf・m]	424	424	424	424	424	424	373	309	216	180	150
	Pro [N]	54100	54100	54100	54100	54100	52600	50100	49000	44900	43600	42100
	Pro [kgf]	5510	5510	5510	5510	5510	5360	5110	4990	4580	4440	4290
4C145	P_1 [kW]	-	3.50	4.35	5.26	5.92	7.04	7.91	7.91	7.91	7.91	7.91
	T_{out} [N・m]	4650	4650	4650	4650	4650	4650	4200	3480	2440	2030	1690
	T_{out} [kgf・m]	474	474	474	474	474	474	428	355	249	207	172
	Pro [N]	48700	48700	48700	48700	48700	48700	48100	47300	43500	42400	41200
	Pro [kgf]	4960	4960	4960	4960	4960	4960	4900	4820	4430	4320	4200
4C160	P_1 [kW]	-	3.87	4.80	5.80	6.54	7.77	9.67	9.67	9.67	9.67	9.67
	T_{out} [N・m]	5140	5140	5140	5140	5140	5140	5140	4260	2980	2480	2070
	T_{out} [kgf・m]	524	524	524	524	524	524	524	434	304	253	211
	Pro [N]	41900	41900	41900	41900	41900	41900	41900	44400	41200	40400	39500
	Pro [kgf]	4270	4270	4270	4270	4270	4270	4270	4530	4200	4120	4030
4C165	P_1 [kW]	-	3.87	4.80	5.80	6.54	7.77	9.67	9.67	9.67	9.67	9.67
	T_{out} [N・m]	5140	5140	5140	5140	5140	5140	5140	4260	2980	2480	2070
	T_{out} [kgf・m]	524	524	524	524	524	524	524	434	304	253	211
	Pro [N]	41900	41900	41900	41900	41900	41900	41900	44400	41200	40400	39500
	Pro [kgf]	4270	4270	4270	4270	4270	4270	4270	4530	4200	4120	4030
4C170	P_1 [kW]	-	3.87	4.80	5.80	6.54	7.77	9.67	9.67	9.67	9.67	9.67
	T_{out} [N・m]	5140	5140	5140	5140	5140	5140	5140	4260	2980	2480	2070
	T_{out} [kgf・m]	524	524	524	524	524	524	524	434	304	253	211
	Pro [N]	41900	41900	41900	41900	41900	41900	41900	44400	41200	40400	39500
	Pro [kgf]	4270	4270	4270	4270	4270	4270	4270	4530	4200	4120	4030
4C175	P_1 [kW]	-	3.87	4.80	5.80	6.54	7.77	9.67	9.67	9.67	9.67	9.67
	T_{out} [N・m]	5140	5140	5140	5140	5140	5140	5140	4260	2980	2480	2070
	T_{out} [kgf・m]	524	524	524	524	524	524	524	434	304	253	211
	Pro [N]	41900	41900	41900	41900	41900	41900	41900	44400	41200	40400	39500
	Pro [kgf]	4270	4270	4270	4270	4270	4270	4270	4530	4200	4120	4030
4D160	P_1 [kW]	-	4.49	5.57	6.73	7.58	9.01	9.86	9.86	9.86	9.86	9.86
	T_{out} [N・m]	5960	5960	5960	5960	5960	5960	5240	4340	3040	2530	2110
	T_{out} [kgf・m]	608	608	608	608	608	608	534	442	310	258	215
	Pro [N]	79700	79700	79700	79700	79700	79400	75500	73300	66700	64400	62100
	Pro [kgf]	8120	8120	8120	8120	8120	8090	7700	7470	6800	6560	6330
4D165	P_1 [kW]	-	5.37	6.67	8.06	9.07	10.8	13.4	15.1	15.1	15.1	15.1
	T_{out} [N・m]	7130	7130	7130	7130	7130	7130	7130	6630	4650	3880	3230
	T_{out} [kgf・m]	727	727	727	727	727	727	727	676	474	396	329
	Pro [N]	70100	70100	70100	70100	70100	70100	69500	66000	60500	59300	57800
	Pro [kgf]	7150	7150	7150	7150	7150	7150	7080	6730	6170	6040	5890
机座号	n_1 [r/min]	50	580	720	870	980	1165	1450	1750	2500	3000	3600
	n_2 [r/min]	0.571	6.63	8.23	9.94	11.2	13.3	16.6	20.0	28.6	34.3	41.1

注）1. 关于选型表记载的机型型号，请参见 D6 页。但安装位置代号为 Y4、F4、G4、K4、W4（输入轴向下）时，本选型表不适用，请咨询本公司。
2. 输出轴许用径向负载 Pro：空心轴型为距轴端面 20mm 处、实心轴型为输出轴中央的值。负载点为上述以外时以及关于许用轴向负载的情况，请参见技术资料 F7 ～ F15 页。
3. 输入轴的许用径向负载请参见 F14 ～ F15 页。
4. 润滑方式根据机型不同而异。详细内容请参见技术资料 F4 页的“润滑”。
5. 减速比为公称减速比。输出转速 n2 按实际减速比计算。（减速比 11 ～ 18 的实际减速比根据机座号而不同，因此按代表减速比计算。）实际减速比请参见 D8 页。
6. 运转条件设定如下：□ 部分为 50%ED、■ 部分为 25%ED（各运转均为 10 分钟周期）。
7. 本表中记载的内容如有变更，恕不预告。

选型表

减速比 88

n_1：输入转速［r/min］
n_2：输出转速［r/min］
P_1：许用输入功率［kW］
T_{out}：许用输出扭矩［N・m & kgf・m］
Pro：低速轴许用径向负载［N & kgf］

尺寸图（页码）	
轴上安装、箱体安装	E2
法兰安装	E6
底脚安装	E10

机座号	n_1 [r/min]	50	580	720	870	980	1165	1450	1750	2500	3000	3600
	n_2 [r/min]	0.571	6.63	8.23	9.94	11.2	13.3	16.6	20.0	28.6	34.3	41.1
4D170	P_1 [kW]	-	6.47	8.03	9.70	10.9	13.0	15.6	15.8	15.8	15.8	15.8
	T_{out} [N・m]	8590	8590	8590	8590	8590	8590	8280	6960	4870	4060	3380
	T_{out} [kgf・m]	876	876	876	876	876	876	844	709	496	414	345
	Pro [N]	52600	52600	52600	52600	52600	52600	57200	65000	59700	58600	57300
	Pro [kgf]	5360	5360	5360	5360	5360	5360	5830	6630	6090	5970	5840
4D175	P_1 [kW]	-	6.56	8.15	9.85	11.1	13.2	16.4	16.4	16.4	16.4	16.4
	T_{out} [N・m]	8720	8720	8720	8720	8720	8720	8720	7230	5050	4210	3510
	T_{out} [kgf・m]	889	889	889	889	889	889	889	737	515	429	358
	Pro [N]	50600	50600	50600	50600	50600	50600	50600	64100	59000	58100	56800
	Pro [kgf]	5160	5160	5160	5160	5160	5160	5160	6530	6010	5920	5790
4D180	P_1 [kW]	-	6.56	8.15	9.85	11.1	13.2	16.4	19.8	请咨询本公司		
	T_{out} [N・m]	8720	8720	8720	8720	8720	8720	8720	8720			
	T_{out} [kgf・m]	889	889	889	889	889	889	889	889			
	Pro [N]	50600	50600	50600	50600	50600	50600	50600	50600			
	Pro [kgf]	5160	5160	5160	5160	5160	5160	5160	5160			
4D185	P_1 [kW]	-	6.56	8.15	9.85	11.1	13.2	16.4	19.8			
	T_{out} [N・m]	8720	8720	8720	8720	8720	8720	8720	8720			
	T_{out} [kgf・m]	889	889	889	889	889	889	889	889			
	Pro [N]	50600	50600	50600	50600	50600	50600	50600	50600			
	Pro [kgf]	5160	5160	5160	5160	5160	5160	5160	5160			
4E170	P_1 [kW]	-	6.47	8.03	9.70	10.9	13.0	15.6	15.8	15.8	15.8	15.8
	T_{out} [N・m]	8590	8590	8590	8590	8590	8590	8280	6960	4870	4060	3380
	T_{out} [kgf・m]	876	876	876	876	876	876	844	709	496	414	345
	Pro [N]	88700	88700	88700	88700	88700	88700	89400	91600	85000	82200	79300
	Pro [kgf]	9040	9040	9040	9040	9040	9040	9110	9340	8660	8380	8080
4E175	P_1 [kW]	-	7.40	9.19	11.1	12.5	14.9	18.5	18.5	18.5	18.5	18.5
	T_{out} [N・m]	9830	9830	9830	9830	9830	9830	9830	8140	5700	4750	3960
	T_{out} [kgf・m]	1000	1000	1000	1000	1000	1000	1000	830	581	484	404
	Pro [N]	86300	86300	86300	86300	86300	86300	86300	88200	82400	80000	77500
	Pro [kgf]	8800	8800	8800	8800	8800	8800	8800	8990	8400	8150	7900
4E180	P_1 [kW]	-	8.73	10.8	13.1	14.8	17.5	21.8	24.1	请咨询本公司		
	T_{out} [N・m]	11600	11600	11600	11600	11600	11600	11600	10600			
	T_{out} [kgf・m]	1180	1180	1180	1180	1180	1180	1180	1080			
	Pro [N]	82000	82000	82000	82000	82000	82000	82000	81100			
	Pro [kgf]	8360	8360	8360	8360	8360	8360	8360	8270			
4E185	P_1 [kW]	-	8.73	10.8	13.1	14.8	17.5	21.8	26.3			
	T_{out} [N・m]	11600	11600	11600	11600	11600	11600	11600	11600			
	T_{out} [kgf・m]	1180	1180	1180	1180	1180	1180	1180	1180			
	Pro [N]	82000	82000	82000	82000	82000	82000	82000	78200			
	Pro [kgf]	8360	8360	8360	8360	8360	8360	8360	7970			
4E190	P_1 [kW]	-	8.73	10.8	13.1	14.8	17.5	21.8	26.3			
	T_{out} [N・m]	11600	11600	11600	11600	11600	11600	11600	11600			
	T_{out} [kgf・m]	1180	1180	1180	1180	1180	1180	1180	1180			
	Pro [N]	82000	82000	82000	82000	82000	82000	82000	78200			
	Pro [kgf]	8360	8360	8360	8360	8360	8360	8360	7970			
4E195	P_1 [kW]	-	8.73	10.8	13.1	14.8	17.5	21.8	26.3			
	T_{out} [N・m]	11600	11600	11600	11600	11600	11600	11600	11600			
	T_{out} [kgf・m]	1180	1180	1180	1180	1180	1180	1180	1180			
	Pro [N]	82000	82000	82000	82000	82000	82000	82000	78200			
	Pro [kgf]	8360	8360	8360	8360	8360	8360	8360	7970			
机座号	n_1 [r/min]	50	580	720	870	980	1165	1450	1750	2500	3000	3600
	n_2 [r/min]	0.571	6.63	8.23	9.94	11.2	13.3	16.6	20.0	28.6	34.3	41.1

注）1. 关于选型表记载的机型型号，请参见 D6 页。但安装位置代号为 Y4、F4、G4、K4、W4（输入轴向下）时，本选型表不适用，请咨询本公司。
2. 输出轴许用径向负载 Pro：空心轴型为距轴端面 20mm 处、实心轴型为输出轴中央的值。负载点为上述以外时以及关于许用轴向负载的情况，请参见技术资料 F7 ～ F15 页。
3. 输入轴的许用径向负载请参见 F14 ～ F15 页。
4. 润滑方式根据机型不同而异。详细内容请参见技术资料 F4 页的“润滑”。
5. 减速比为公称减速比。输出转速 n2 按实际减速比计算。（减速比 11 ～ 18 的实际减速比根据机座号而不同，因此按代表减速比计算。）实际减速比请参见 D8 页。
6. 运转条件设定如下：□ 部分为 50%ED、■ 部分为 25%ED（各运转均为 10 分钟周期）。
7. 本表中记载的内容如有变更，恕不预告。

选型表

尺寸图（页码）	
轴上安装、箱体安装	E2
法兰安装	E6
底脚安装	E10

n_1：输入转速［r/min］
n_2：输出转速［r/min］
P_1：许用输入功率［kW］
T_{out}：许用输出扭矩［N・m & kgf・m］
Pro：低速轴许用径向负载［N & kgf］

减速比 88

机座号												
	n_1	[r/min]	50	580	720	870	980	1165	1450	1750	2500	3000	3600
	n_2	[r/min]	0.571	6.63	8.23	9.94	11.2	13.3	16.6	20.0	28.6	34.3	41.1
4F180	P_1	[kW]	-	10.4	12.9	15.5	17.5	20.8	24.1	24.1	请咨询本公司		
	T_{out}	[N・m]	13800	13800	13800	13700	13800	13800	12800	10600			
	T_{out}	[kgf・m]	1410	1410	1410	1400	1410	1410	1300	1080			
	Pro	[N]	120000	120000	120000	120000	120000	120000	121000	125000			
	Pro	[kgf]	12200	12200	12200	12200	12200	12200	12300	12700			
4F185	P_1	[kW]	-	12.8	15.9	19.2	21.6	25.7	30.1	30.1			
	T_{out}	[N・m]	16900	17000	17000	17000	17000	17000	16000	13300			
	T_{out}	[kgf・m]	1720	1730	1730	1730	1730	1730	1630	1360			
	Pro	[N]	114000	114000	114000	114000	114000	114000	116000	121000			
	Pro	[kgf]	11600	11600	11600	11600	11600	11600	11800	12300			
4F190	P_1	[kW]	-	13.6	16.8	20.3	22.9	27.2	33.9	35.2			
	T_{out}	[N・m]	18000	18000	18000	18000	18000	18000	18000	15500			
	T_{out}	[kgf・m]	1830	1830	1830	1830	1830	1830	1830	1580			
	Pro	[N]	112000	112000	112000	112000	112000	112000	112000	117000			
	Pro	[kgf]	11400	11400	11400	11400	11400	11400	11400	11900			
4F195	P_1	[kW]	-	13.6	16.8	20.3	22.9	27.2	33.9	40.5			
	T_{out}	[N・m]	18000	18000	18000	18000	18000	18000	18000	17800			
	T_{out}	[kgf・m]	1830	1830	1830	1830	1830	1830	1830	1810			
	Pro	[N]	112000	112000	112000	112000	112000	112000	112000	113000			
	Pro	[kgf]	11400	11400	11400	11400	11400	11400	11400	11500			
机座号	n_1	[r/min]	50	580	720	870	980	1165	1450	1750	2500	3000	3600
	n_2	[r/min]	0.571	6.63	8.23	9.94	11.2	13.3	16.6	20.0	28.6	34.3	41.1

注）1. 关于选型表记载的机型型号，请参见 D6 页。但安装位置代号为 Y4、F4、G4、K4、W4（输入轴向下）时，本选型表不适用，请咨询本公司。
2. 输出轴许用径向负载 Pro：空心轴型为距轴端面 20mm 处、实心轴型为输出轴中央的值。负载点为上述以外时以及关于许用轴向负载的情况，请参见技术资料 F7 ～ F15 页。
3. 输入轴的许用径向负载请参见 F14 ～ F15 页。
4. 润滑方式根据机型不同而异。详细内容请参见技术资料 F4 页的“润滑”。
5. 减速比为公称减速比。输出转速 n2 按实际减速比计算。（减速比 11 ～ 18 的实际减速比根据机座号而不同，因此按代表减速比计算。）实际减速比请参见 D8 页。
6. 运转条件设定如下：□ 部分为 50%ED、■ 部分为 25%ED（各运转均为 10 分钟周期）。
7. 本表中记载的内容如有变更，恕不预告。

选型表

减速比 102

n_1：输入转速［r/min］
n_2：输出转速［r/min］
P_1：许用输入功率［kW］
T_{out}：许用输出扭矩［N・m & kgf・m］
Pro：低速轴许用径向负载［N & kgf］

尺寸图（页码）	
轴上安装、箱体安装	E2
法兰安装	E6
底脚安装	E10

机座号	n_1 [r/min]	50	580	720	870	980	1165	1450	1750	2500	3000	3600
	n_2 [r/min]	0.493	5.71	7.09	8.57	9.66	11.5	14.3	17.2	24.6	29.6	35.5
4A100	P_1 [kW]	-	0.551	0.684	0.827	0.931	1.11	1.21	1.21	1.21	1.21	1.21
	T_{out} [N・m]	849	849	849	849	849	849	746	618	433	360	300
	T_{out} [kgf・m]	86.5	86.5	86.5	86.5	86.5	86.5	76.0	63.0	44.1	36.7	30.6
	Pro [N]	22500	22500	22500	22500	22500	22500	23700	24900	26200	26600	25500
	Pro [kgf]	2290	2290	2290	2290	2290	2290	2420	2540	2670	2710	2600
4A105	P_1 [kW]	-	0.661	0.821	0.992	1.12	1.33	1.59	1.59	1.59	1.59	1.59
	T_{out} [N・m]	1020	1020	1020	1020	1020	1020	980	812	568	474	395
	T_{out} [kgf・m]	104	104	104	104	104	104	99.9	82.8	57.9	48.3	40.3
	Pro [N]	20100	20100	20100	20100	20100	20100	20700	23000	25300	25900	24900
	Pro [kgf]	2050	2050	2050	2050	2050	2050	2110	2340	2580	2640	2540
4A110	P_1 [kW]	-	0.794	0.985	1.19	1.34	1.59	1.90	1.90	1.90	1.90	1.90
	T_{out} [N・m]	1220	1220	1220	1220	1220	1220	1170	972	679	566	472
	T_{out} [kgf・m]	124	124	124	124	124	124	119	99.1	69.2	57.7	48.1
	Pro [N]	15800	15800	15800	15800	15800	15800	17000	20800	24400	25300	24400
	Pro [kgf]	1610	1610	1610	1610	1610	1610	1730	2120	2490	2580	2490
4A115	P_1 [kW]	-	0.837	1.04	1.26	1.41	1.68	2.09	2.09	2.09	2.09	2.09
	T_{out} [N・m]	1290	1290	1290	1290	1290	1290	1290	1070	747	623	519
	T_{out} [kgf・m]	131	131	131	131	131	131	131	109	76.1	63.5	52.9
	Pro [N]	13900	13900	13900	13900	13900	13900	13900	19200	23700	24900	24100
	Pro [kgf]	1420	1420	1420	1420	1420	1420	1420	1960	2420	2540	2460
4A120	P_1 [kW]	-	0.837	1.04	1.26	1.41	1.68	2.09	2.09	2.09	2.09	2.09
	T_{out} [N・m]	1290	1290	1290	1290	1290	1290	1290	1070	747	623	519
	T_{out} [kgf・m]	131	131	131	131	131	131	131	109	76.1	63.5	52.9
	Pro [N]	13900	13900	13900	13900	13900	13900	13900	19200	23700	24900	24100
	Pro [kgf]	1420	1420	1420	1420	1420	1420	1420	1960	2420	2540	2460
4A125	P_1 [kW]	-	0.837	1.04	1.26	1.41	1.68	2.09	2.09	2.09	2.09	2.09
	T_{out} [N・m]	1290	1290	1290	1290	1290	1290	1290	1070	747	623	519
	T_{out} [kgf・m]	131	131	131	131	131	131	131	109	76.1	63.5	52.9
	Pro [N]	13900	13900	13900	13900	13900	13900	13900	19200	23700	24900	24100
	Pro [kgf]	1420	1420	1420	1420	1420	1420	1420	1960	2420	2540	2460
4A140	P_1 [kW]	-	0.837	1.04	1.26	1.41	1.68	2.09	2.09	2.09	2.09	2.09
	T_{out} [N・m]	1290	1290	1290	1290	1290	1290	1290	1070	747	623	519
	T_{out} [kgf・m]	131	131	131	131	131	131	131	109	76.1	63.5	52.9
	Pro [N]	13900	13900	13900	13900	13900	13900	13900	19200	23700	24900	24100
	Pro [kgf]	1420	1420	1420	1420	1420	1420	1420	1960	2420	2540	2460
4A145	P_1 [kW]	-	0.837	1.04	1.26	1.41	1.68	2.09	2.09	2.09	2.09	2.09
	T_{out} [N・m]	1290	1290	1290	1290	1290	1290	1290	1070	747	623	519
	T_{out} [kgf・m]	131	131	131	131	131	131	131	109	76.1	63.5	52.9
	Pro [N]	13900	13900	13900	13900	13900	13900	13900	19200	23700	24900	24100
	Pro [kgf]	1420	1420	1420	1420	1420	1420	1420	1960	2420	2540	2460
4B120	P_1 [kW]	-	1.15	1.42	1.72	1.94	2.30	2.87	2.99	2.99	2.99	2.99
	T_{out} [N・m]	1770	1770	1770	1770	1770	1770	1770	1530	1070	891	742
	T_{out} [kgf・m]	180	180	180	180	180	180	180	156	109	90.8	75.6
	Pro [N]	36900	36900	36900	36900	36900	36900	36900	39000	34800	33700	32500
	Pro [kgf]	3760	3760	3760	3760	3760	3760	3760	3980	3550	3440	3310
4B125	P_1 [kW]	-	1.39	1.72	2.08	2.35	2.79	3.47	3.77	3.77	3.77	3.77
	T_{out} [N・m]	2140	2140	2140	2140	2140	2140	2140	1920	1350	1120	936
	T_{out} [kgf・m]	218	218	218	218	218	218	218	196	138	114	95.4
	Pro [N]	32600	32600	32600	32600	32600	32600	32600	35200	33100	32300	31300
	Pro [kgf]	3320	3320	3320	3320	3320	3320	3320	3590	3370	3290	3190
4B140	P_1 [kW]	-	1.67	2.07	2.50	2.82	3.35	4.17	4.17	4.17	4.17	4.17
	T_{out} [N・m]	2570	2570	2570	2570	2570	2570	2570	2130	1490	1240	1040
	T_{out} [kgf・m]	262	262	262	262	262	262	262	217	152	126	106
	Pro [N]	25400	25400	25400	25400	25400	25400	25400	32700	32300	31600	30700
	Pro [kgf]	2590	2590	2590	2590	2590	2590	2590	3330	3290	3220	3130
机座号	n_1 [r/min]	50	580	720	870	980	1165	1450	1750	2500	3000	3600
	n_2 [r/min]	0.493	5.71	7.09	8.57	9.66	11.5	14.3	17.2	24.6	29.6	35.5

注）1. 关于选型表记载的机型型号，请参见 D6 页。但安装位置代号为 Y4、F4、G4、K4、W4（输入轴向下）时，本选型表不适用，请咨询本公司。
2. 输出轴许用径向负载 Pro：空心轴型为距轴端面 20mm 处、实心轴型为输出轴中央的值。负载点为上述以外时以及关于许用轴向负载的情况，请参见技术资料 F7 ～ F15 页。
3. 输入轴的许用径向负载请参见 F14 ～ F15 页。
4. 润滑方式根据机型不同而异。详细内容请参见技术资料 F4 页的“润滑”。
5. 减速比为公称减速比。输出转速 n2 按实际减速比计算。（减速比 11 ～ 18 的实际减速比根据机座号而不同，因此按代表减速比计算。）实际减速比请参见 D8 页。
6. 运转条件设定如下：□ 部分为 50%ED、■ 部分为 25%ED（各运转均为 10 分钟周期）。
7. 本表中记载的内容如有变更，恕不预告。

选型表

尺寸图（页码）	
轴上安装、箱体安装	E2
法兰安装	E6
底脚安装	E10

n_1：输入转速［r/min］
n_2：输出转速［r/min］
P_1：许用输入功率［kW］
T_{out}：许用输出扭矩［N・m & kgf・m］
Pro：低速轴许用径向负载［N & kgf］

减速比 102

机座号												
	n_1	[r/min]	50	580	720	870	980	1165	1450	1750	2500	3000	3600
	n_2	[r/min]	0.493	5.71	7.09	8.57	9.66	11.5	14.3	17.2	24.6	29.6	35.5
4B145	P_1	[kW]	-	1.67	2.07	2.50	2.82	3.35	4.17	4.17	4.17	4.17	4.17
	T_{out}	[N・m]	2570	2570	2570	2570	2570	2570	2570	2130	1490	1240	1040
	T_{out}	[kgf・m]	262	262	262	262	262	262	262	217	152	126	106
	Pro	[N]	25400	25400	25400	25400	25400	25400	25400	32700	32300	31600	30700
	Pro	[kgf]	2590	2590	2590	2590	2590	2590	2590	3330	3290	3220	3130
4B160	P_1	[kW]	-	1.67	2.07	2.50	2.82	3.35	4.17	4.17	4.17	4.17	4.17
	T_{out}	[N・m]	2570	2570	2570	2570	2570	2570	2570	2130	1490	1240	1040
	T_{out}	[kgf・m]	262	262	262	262	262	262	262	217	152	126	106
	Pro	[N]	25400	25400	25400	25400	25400	25400	25400	32700	32300	31600	30700
	Pro	[kgf]	2590	2590	2590	2590	2590	2590	2590	3330	3290	3220	3130
4B165	P_1	[kW]	-	1.67	2.07	2.50	2.82	3.35	4.17	4.17	4.17	4.17	4.17
	T_{out}	[N・m]	2570	2570	2570	2570	2570	2570	2570	2130	1490	1240	1040
	T_{out}	[kgf・m]	262	262	262	262	262	262	262	217	152	126	106
	Pro	[N]	25400	25400	25400	25400	25400	25400	25400	32700	32300	31600	30700
	Pro	[kgf]	2590	2590	2590	2590	2590	2590	2590	3330	3290	3220	3130
4C140	P_1	[kW]	-	2.70	3.35	4.05	4.56	5.42	5.95	5.95	5.95	5.95	5.95
	T_{out}	[N・m]	4160	4160	4160	4160	4160	4160	3670	3040	2130	1770	1480
	T_{out}	[kgf・m]	424	424	424	424	424	424	374	310	217	180	151
	Pro	[N]	54100	54100	54100	54100	54100	54100	53000	51700	47400	45900	44300
	Pro	[kgf]	5510	5510	5510	5510	5510	5510	5400	5270	4830	4680	4520
4C145	P_1	[kW]	-	3.02	3.75	4.53	5.10	6.07	7.53	7.53	7.53	7.53	7.53
	T_{out}	[N・m]	4650	4650	4650	4650	4650	4650	4640	3850	2690	2240	1870
	T_{out}	[kgf・m]	474	474	474	474	474	474	473	392	274	228	191
	Pro	[N]	48700	48700	48700	48700	48700	48700	48800	48700	44900	43800	42600
	Pro	[kgf]	4960	4960	4960	4960	4960	4960	4970	4960	4580	4460	4340
4C160	P_1	[kW]	-	3.34	4.14	5.00	5.64	6.70	8.34	8.34	8.34	8.34	8.34
	T_{out}	[N・m]	5140	5140	5140	5140	5140	5140	5140	4260	2980	2480	2070
	T_{out}	[kgf・m]	524	524	524	524	524	524	524	434	304	253	211
	Pro	[N]	41900	41900	41900	41900	41900	41900	41900	47100	43600	42800	41700
	Pro	[kgf]	4270	4270	4270	4270	4270	4270	4270	4800	4440	4360	4250
4C165	P_1	[kW]	-	3.34	4.14	5.00	5.64	6.70	8.34	8.34	8.34	8.34	8.34
	T_{out}	[N・m]	5140	5140	5140	5140	5140	5140	5140	4260	2980	2480	2070
	T_{out}	[kgf・m]	524	524	524	524	524	524	524	434	304	253	211
	Pro	[N]	41900	41900	41900	41900	41900	41900	41900	47100	43600	42800	41700
	Pro	[kgf]	4270	4270	4270	4270	4270	4270	4270	4800	4440	4360	4250
4C170	P_1	[kW]	-	3.34	4.14	5.00	5.64	6.70	8.34	8.34	8.34	8.34	8.34
	T_{out}	[N・m]	5140	5140	5140	5140	5140	5140	5140	4260	2980	2480	2070
	T_{out}	[kgf・m]	524	524	524	524	524	524	524	434	304	253	211
	Pro	[N]	41900	41900	41900	41900	41900	41900	41900	47100	43600	42800	41700
	Pro	[kgf]	4270	4270	4270	4270	4270	4270	4270	4800	4440	4360	4250
4C175	P_1	[kW]	-	3.34	4.14	5.00	5.64	6.70	8.34	8.34	8.34	8.34	8.34
	T_{out}	[N・m]	5140	5140	5140	5140	5140	5140	5140	4260	2980	2480	2070
	T_{out}	[kgf・m]	524	524	524	524	524	524	524	434	304	253	211
	Pro	[N]	41900	41900	41900	41900	41900	41900	41900	47100	43600	42800	41700
	Pro	[kgf]	4270	4270	4270	4270	4270	4270	4270	4800	4440	4360	4250
4D160	P_1	[kW]	-	3.87	4.80	5.80	6.54	7.77	9.56	10.5	10.5	10.5	10.5
	T_{out}	[N・m]	5960	5960	5960	5960	5960	5960	5890	5360	3750	3130	2610
	T_{out}	[kgf・m]	608	608	608	608	608	608	600	546	382	319	266
	Pro	[N]	79700	79700	79700	79700	79700	79700	77600	74000	67500	65500	63400
	Pro	[kgf]	8120	8120	8120	8120	8120	8120	7910	7540	6880	6680	6460
4D165	P_1	[kW]	-	4.63	5.75	6.94	7.82	9.30	11.4	11.4	11.4	11.4	11.4
	T_{out}	[N・m]	7130	7130	7130	7130	7130	7130	7030	5830	4080	3400	2830
	T_{out}	[kgf・m]	727	727	727	727	727	727	717	594	416	347	288
	Pro	[N]	70100	70100	70100	70100	70100	70100	71000	72500	66300	64500	62500
	Pro	[kgf]	7150	7150	7150	7150	7150	7150	7240	7390	6760	6570	6370
机座号	n_1	[r/min]	50	580	720	870	980	1165	1450	1750	2500	3000	3600
	n_2	[r/min]	0.493	5.71	7.09	8.57	9.66	11.5	14.3	17.2	24.6	29.6	35.5

注）1. 关于选型表记载的机型型号，请参见 D6 页。但安装位置代号为 Y4、F4、G4、K4、W4（输入轴向下）时，本选型表不适用，请咨询本公司。
2. 输出轴许用径向负载 Pro：空心轴型为距轴端面 20mm 处、实心轴型为输出轴中央的值。负载点为上述以外时以及关于许用轴向负载的情况，请参见技术资料 F7 ～ F15 页。
3. 输入轴的许用径向负载请参见 F14 ～ F15 页。
4. 润滑方式根据机型不同而异。详细内容请参见技术资料 F4 页的“润滑”。
5. 减速比为公称减速比。输出转速 n2 按实际减速比计算。（减速比 11 ～ 18 的实际减速比根据机座号而不同，因此按代表减速比计算。）实际减速比请参见 D8 页。
6. 运转条件设定如下：□ 部分为 50%ED、■ 部分为 25%ED（各运转均为 10 分钟周期）。
7. 本表中记载的内容如有变更，恕不预告。

选型表

减速比 102

n_1：输入转速［r/min］
n_2：输出转速［r/min］
P_1：许用输入功率［kW］
T_{out}：许用输出扭矩［N・m & kgf・m］
Pro：低速轴许用径向负载［N & kgf］

尺寸图（页码）	
轴上安装、箱体安装	E2
法兰安装	E6
底脚安装	E10

机座号	n_1 [r/min]	50	580	720	870	980	1165	1450	1750	2500	3000	3600
	n_2 [r/min]	0.493	5.71	7.09	8.57	9.66	11.5	14.3	17.2	24.6	29.6	35.5
4D170	P_1 [kW]	-	5.58	6.92	8.37	9.42	11.2	13.5	14.1	14.1	14.1	14.1
	T_{out} [N・m]	8590	8590	8590	8590	8590	8590	8290	7230	5040	4200	3500
	T_{out} [kgf・m]	876	876	876	876	876	876	845	737	514	428	357
	Pro [N]	52600	52600	52600	52600	52600	52600	56900	68100	62600	61500	60000
	Pro [kgf]	5360	5360	5360	5360	5360	5360	5800	6940	6380	6270	6120
4D175	P_1 [kW]	-	5.66	7.03	8.49	9.56	11.4	14.1	14.1	14.1	14.1	14.1
	T_{out} [N・m]	8720	8720	8720	8720	8720	8720	8720	7230	5040	4200	3500
	T_{out} [kgf・m]	889	889	889	889	889	889	889	737	514	428	357
	Pro [N]	50600	50600	50600	50600	50600	50600	50600	68100	62600	61500	60000
	Pro [kgf]	5160	5160	5160	5160	5160	5160	5160	6940	6380	6270	6120
4D180	P_1 [kW]	-	5.66	7.03	8.49	9.56	11.4	14.1	17.1	请咨询本公司		
	T_{out} [N・m]	8720	8720	8720	8720	8720	8720	8720	8720			
	T_{out} [kgf・m]	889	889	889	889	889	889	889	889			
	Pro [N]	50600	50600	50600	50600	50600	50600	50600	50600			
	Pro [kgf]	5160	5160	5160	5160	5160	5160	5160	5160			
4D185	P_1 [kW]	-	5.66	7.03	8.49	9.56	11.4	14.1	17.1			
	T_{out} [N・m]	8720	8720	8720	8720	8720	8720	8720	8720			
	T_{out} [kgf・m]	889	889	889	889	889	889	889	889			
	Pro [N]	50600	50600	50600	50600	50600	50600	50600	50600			
	Pro [kgf]	5160	5160	5160	5160	5160	5160	5160	5160			
4E170	P_1 [kW]	-	5.58	6.92	8.37	9.42	11.2	13.5	14.3	14.3	14.3	14.3
	T_{out} [N・m]	8590	8590	8590	8590	8590	8590	8290	7300	5110	4260	3550
	T_{out} [kgf・m]	876	876	876	876	876	876	845	744	521	434	362
	Pro [N]	88700	88700	88700	88700	88700	88700	89300	91300	88800	85900	82900
	Pro [kgf]	9040	9040	9040	9040	9040	9040	9100	9310	9050	8760	8450
4E175	P_1 [kW]	-	6.38	7.92	9.57	10.8	12.8	15.9	15.9	15.9	15.9	15.9
	T_{out} [N・m]	9830	9830	9830	9830	9830	9830	9830	8140	5680	4740	3950
	T_{out} [kgf・m]	1000	1000	1000	1000	1000	1000	1000	830	579	483	403
	Pro [N]	86300	86300	86300	86300	86300	86300	86300	89600	87000	84400	81600
	Pro [kgf]	8800	8800	8800	8800	8800	8800	8800	9130	8870	8600	8320
4E180	P_1 [kW]	-	7.53	9.35	11.3	12.7	15.1	18.8	19.5	请咨询本公司		
	T_{out} [N・m]	11600	11600	11600	11600	11600	11600	11600	9960			
	T_{out} [kgf・m]	1180	1180	1180	1180	1180	1180	1180	1020			
	Pro [N]	82000	82000	82000	82000	82000	82000	82000	86000			
	Pro [kgf]	8360	8360	8360	8360	8360	8360	8360	8770			
4E185	P_1 [kW]	-	7.53	9.35	11.3	12.7	15.1	18.8	22.7			
	T_{out} [N・m]	11600	11600	11600	11600	11600	11600	11600	11600			
	T_{out} [kgf・m]	1180	1180	1180	1180	1180	1180	1180	1180			
	Pro [N]	82000	82000	82000	82000	82000	82000	82000	82000			
	Pro [kgf]	8360	8360	8360	8360	8360	8360	8360	8360			
4E190	P_1 [kW]	-	7.53	9.35	11.3	12.7	15.1	18.8	22.7			
	T_{out} [N・m]	11600	11600	11600	11600	11600	11600	11600	11600			
	T_{out} [kgf・m]	1180	1180	1180	1180	1180	1180	1180	1180			
	Pro [N]	82000	82000	82000	82000	82000	82000	82000	82000			
	Pro [kgf]	8360	8360	8360	8360	8360	8360	8360	8360			
4E195	P_1 [kW]	-	7.53	9.35	11.3	12.7	15.1	18.8	22.7			
	T_{out} [N・m]	11600	11600	11600	11600	11600	11600	11600	11600			
	T_{out} [kgf・m]	1180	1180	1180	1180	1180	1180	1180	1180			
	Pro [N]	82000	82000	82000	82000	82000	82000	82000	82000			
	Pro [kgf]	8360	8360	8360	8360	8360	8360	8360	8360			
机座号	n_1 [r/min]	50	580	720	870	980	1165	1450	1750	2500	3000	3600
	n_2 [r/min]	0.493	5.71	7.09	8.57	9.66	11.5	14.3	17.2	24.6	29.6	35.5

注）1. 关于选型表记载的机型型号，请参见 D6 页。但安装位置代号为 Y4、F4、G4、K4、W4（输入轴向下）时，本选型表不适用，请咨询本公司。
2. 输出轴许用径向负载 Pro：空心轴型为距轴端面 20mm 处、实心轴型为输出轴中央的值。负载点为上述以外时以及关于许用轴向负载的情况，请参见技术资料 F7 ～ F15 页。
3. 输入轴的许用径向负载请参见 F14 ～ F15 页。
4. 润滑方式根据机型不同而异。详细内容请参见技术资料 F4 页的“润滑”。
5. 减速比为公称减速比。输出转速 n2 按实际减速比计算。（减速比 11 ～ 18 的实际减速比根据机座号而不同，因此按代表减速比计算。）实际减速比请参见 D8 页。
6. 运转条件设定如下：□ 部分为 50%ED、■ 部分为 25%ED（各运转均为 10 分钟周期）。
7. 本表中记载的内容如有变更，恕不预告。

选型表

尺寸图（页码）	
轴上安装、箱体安装	E2
法兰安装	E6
底脚安装	E10

n_1：输入转速［r/min］
n_2：输出转速［r/min］
P_1：许用输入功率［kW］
T_{out}：许用输出扭矩［N・m & kgf・m］
Pro：低速轴许用径向负载［N & kgf］

减速比 102

机座号												
	n_1	[r/min]	50	580	720	870	980	1165	1450	1750	2500	3000	3600
	n_2	[r/min]	0.493	5.71	7.09	8.57	9.66	11.5	14.3	17.2	24.6	29.6	35.5
4F180	P_1	[kW]	-	8.93	11.1	13.4	15.1	17.9	19.5	19.5	请咨询本公司		
	T_{out}	[N・m]	13800	13800	13800	13800	13800	13700	12000	9960			
	T_{out}	[kgf・m]	1410	1410	1410	1410	1410	1400	1220	1020			
	Pro	[N]	120000	120000	120000	120000	120000	120000	123000	126000			
	Pro	[kgf]	12200	12200	12200	12200	12200	12200	12500	12800			
4F185	P_1	[kW]	-	11.0	13.7	16.5	18.6	22.1	24.1	24.1			
	T_{out}	[N・m]	17000	16900	17000	16900	17000	17000	14900	12300			
	T_{out}	[kgf・m]	1730	1720	1730	1720	1730	1730	1520	1250			
	Pro	[N]	114000	114000	114000	114000	114000	114000	118000	122000			
	Pro	[kgf]	11600	11600	11600	11600	11600	11600	12000	12400			
4F190	P_1	[kW]	-	11.7	14.5	17.5	19.7	23.5	29.2	30.7			
	T_{out}	[N・m]	18000	18000	18000	18000	18000	18000	18000	15700			
	T_{out}	[kgf・m]	1830	1830	1830	1830	1830	1830	1830	1600			
	Pro	[N]	112000	112000	112000	112000	112000	112000	112000	116000			
	Pro	[kgf]	11400	11400	11400	11400	11400	11400	11400	11800			
4F195	P_1	[kW]	-	11.7	14.5	17.5	19.7	23.5	29.2	35.2			
	T_{out}	[N・m]	18000	18000	18000	18000	18000	18000	18000	18000			
	T_{out}	[kgf・m]	1830	1830	1830	1830	1830	1830	1830	1830			
	Pro	[N]	112000	112000	112000	112000	112000	112000	112000	112000			
	Pro	[kgf]	11400	11400	11400	11400	11400	11400	11400	11400			
机座号	n_1	[r/min]	50	580	720	870	980	1165	1450	1750	2500	3000	3600
	n_2	[r/min]	0.493	5.71	7.09	8.57	9.66	11.5	14.3	17.2	24.6	29.6	35.5

注）1. 关于选型表记载的机型型号，请参见 D6 页。但安装位置代号为 Y4、F4、G4、K4、W4（输入轴向下）时，本选型表不适用，请咨询本公司。
2. 输出轴许用径向负载 Pro：空心轴型为距轴端面 20mm 处、实心轴型为输出轴中央的值。负载点为上述以外时以及关于许用轴向负载的情况，请参见技术资料 F7 ～ F15 页。
3. 输入轴的许用径向负载请参见 F14 ～ F15 页。
4. 润滑方式根据机型不同而异。详细内容请参见技术资料 F4 页的“润滑”。
5. 减速比为公称减速比。输出转速 n2 按实际减速比计算。（减速比 11 ～ 18 的实际减速比根据机座号而不同，因此按代表减速比计算。）实际减速比请参见 D8 页。
6. 运转条件设定如下：□ 部分为 50%ED、■ 部分为 25%ED（各运转均为 10 分钟周期）。
7. 本表中记载的内容如有变更，恕不预告。

选型表

减速比 112

n_1：输入转速［r/min］
n_2：输出转速［r/min］
P_1：许用输入功率［kW］
T_{out}：许用输出扭矩［N・m & kgf・m］
Pro：低速轴许用径向负载［N & kgf］

尺寸图（页码）	
轴上安装、箱体安装	E2
法兰安装	E6
底脚安装	E10

机座号	n_1 [r/min]	50	580	720	870	980	1165	1450	1750	2500	3000	3600
	n_2 [r/min]	0.446	5.18	6.43	7.77	8.75	10.4	12.9	15.6	22.3	26.8	32.1
4A100	P_1 [kW]	-	0.457	0.567	0.685	0.772	0.917	0.975	0.975	0.975	0.975	0.975
	T_{out} [N・m]	776	776	776	776	776	776	663	549	385	321	267
	T_{out} [kgf・m]	79.1	79.1	79.1	79.1	79.1	79.1	67.6	56.0	39.2	32.7	27.2
	Pro [N]	23400	23400	23400	23400	23400	23400	24500	25500	26400	26700	26500
	Pro [kgf]	2390	2390	2390	2390	2390	2390	2500	2600	2690	2720	2700
4A105	P_1 [kW]	-	0.548	0.680	0.822	0.926	1.10	1.20	1.20	1.20	1.20	1.20
	T_{out} [N・m]	932	932	932	932	932	932	815	675	473	394	329
	T_{out} [kgf・m]	95.0	95.0	95.0	95.0	95.0	95.0	83.1	68.8	48.2	40.2	33.5
	Pro [N]	21400	21400	21400	21400	21400	21400	23000	24400	26000	26400	26100
	Pro [kgf]	2180	2180	2180	2180	2180	2180	2340	2490	2650	2690	2660
4A110	P_1 [kW]	-	0.658	0.816	0.986	1.11	1.32	1.50	1.50	1.50	1.50	1.50
	T_{out} [N・m]	1120	1120	1120	1120	1120	1120	1020	847	592	493	411
	T_{out} [kgf・m]	114	114	114	114	114	114	104	86.3	60.3	50.3	41.9
	Pro [N]	18200	18200	18200	18200	18200	18200	20000	22600	25100	25800	25600
	Pro [kgf]	1860	1860	1860	1860	1860	1860	2040	2300	2560	2630	2610
4A115	P_1 [kW]	-	0.759	0.942	1.14	1.28	1.52	1.81	1.81	1.81	1.81	1.81
	T_{out} [N・m]	1290	1290	1290	1290	1290	1290	1230	1020	714	595	496
	T_{out} [kgf・m]	131	131	131	131	131	131	125	104	72.8	60.7	50.6
	Pro [N]	13900	13900	13900	13900	13900	13900	15600	20100	24100	25100	25100
	Pro [kgf]	1420	1420	1420	1420	1420	1420	1590	2050	2460	2560	2560
4A120	P_1 [kW]	-	0.759	0.942	1.14	1.28	1.52	1.90	1.90	1.90	1.90	1.90
	T_{out} [N・m]	1290	1290	1290	1290	1290	1290	1290	1070	749	625	520
	T_{out} [kgf・m]	131	131	131	131	131	131	131	109	76.4	63.7	53.0
	Pro [N]	13900	13900	13900	13900	13900	13900	13900	19200	23700	24900	24900
	Pro [kgf]	1420	1420	1420	1420	1420	1420	1420	1960	2420	2540	2540
4A125	P_1 [kW]	-	0.759	0.942	1.14	1.28	1.52	1.90	1.90	1.90	1.90	1.90
	T_{out} [N・m]	1290	1290	1290	1290	1290	1290	1290	1070	749	625	520
	T_{out} [kgf・m]	131	131	131	131	131	131	131	109	76.4	63.7	53.0
	Pro [N]	13900	13900	13900	13900	13900	13900	13900	19200	23700	24900	24900
	Pro [kgf]	1420	1420	1420	1420	1420	1420	1420	1960	2420	2540	2540
4A140	P_1 [kW]	-	0.759	0.942	1.14	1.28	1.52	1.90	1.90	1.90	1.90	1.90
	T_{out} [N・m]	1290	1290	1290	1290	1290	1290	1290	1070	749	625	520
	T_{out} [kgf・m]	131	131	131	131	131	131	131	109	76.4	63.7	53.0
	Pro [N]	13900	13900	13900	13900	13900	13900	13900	19200	23700	24900	24900
	Pro [kgf]	1420	1420	1420	1420	1420	1420	1420	1960	2420	2540	2540
4A145	P_1 [kW]	-	0.759	0.942	1.14	1.28	1.52	1.90	1.90	1.90	1.90	1.90
	T_{out} [N・m]	1290	1290	1290	1290	1290	1290	1290	1070	749	625	520
	T_{out} [kgf・m]	131	131	131	131	131	131	131	109	76.4	63.7	53.0
	Pro [N]	13900	13900	13900	13900	13900	13900	13900	19200	23700	24900	24900
	Pro [kgf]	1420	1420	1420	1420	1420	1420	1420	1960	2420	2540	2540
4B120	P_1 [kW]	-	0.959	1.19	1.44	1.62	1.93	2.37	2.49	2.49	2.49	2.49
	T_{out} [N・m]	1630	1630	1630	1630	1630	1630	1610	1410	982	819	682
	T_{out} [kgf・m]	166	166	166	166	166	166	164	144	100	83.5	69.5
	Pro [N]	38100	38100	38100	38100	38100	38100	38300	39900	36600	35300	34000
	Pro [kgf]	3880	3880	3880	3880	3880	3880	3900	4070	3730	3600	3470
4B125	P_1 [kW]	-	1.15	1.43	1.73	1.94	2.31	2.88	3.18	3.18	3.18	3.18
	T_{out} [N・m]	1960	1960	1960	1960	1960	1960	1960	1790	1250	1050	871
	T_{out} [kgf・m]	200	200	200	200	200	200	200	182	127	107	88.8
	Pro [N]	34900	34900	34900	34900	34900	34900	34900	36600	35000	34000	32900
	Pro [kgf]	3560	3560	3560	3560	3560	3560	3560	3730	3570	3470	3350
4B140	P_1 [kW]	-	1.51	1.88	2.27	2.55	3.04	3.78	3.78	3.78	3.78	3.78
	T_{out} [N・m]	2570	2570	2570	2570	2570	2570	2570	2130	1490	1240	1040
	T_{out} [kgf・m]	262	262	262	262	262	262	262	217	152	126	106
	Pro [N]	25400	25400	25400	25400	25400	25400	25400	32700	33600	32800	31900
	Pro [kgf]	2590	2590	2590	2590	2590	2590	2590	3330	3430	3340	3250
机座号	n_1 [r/min]	50	580	720	870	980	1165	1450	1750	2500	3000	3600
	n_2 [r/min]	0.446	5.18	6.43	7.77	8.75	10.4	12.9	15.6	22.3	26.8	32.1

注）1. 关于选型表记载的机型型号，请参见 D6 页。但安装位置代号为 Y4、F4、G4、K4、W4（输入轴向下）时，本选型表不适用，请咨询本公司。
2. 输出轴许用径向负载 Pro：空心轴型为距轴端面 20mm 处、实心轴型为输出轴中央的值。负载点为上述以外时以及关于许用轴向负载的情况，请参见技术资料 F7 ～ F15 页。
3. 输入轴的许用径向负载请参见 F14 ～ F15 页。
4. 润滑方式根据机型不同而异。详细内容请参见技术资料 F4 页的“润滑”。
5. 减速比为公称减速比。输出转速 n2 按实际减速比计算。（减速比 11 ～ 18 的实际减速比根据机座号而不同，因此按代表减速比计算。）实际减速比请参见 D8 页。
6. 运转条件设定如下：□ 部分为 50%ED、■ 部分为 25%ED（各运转均为 10 分钟周期）。
7. 本表中记载的内容如有变更，恕不预告。

选型表

尺寸图（页码）	
轴上安装、箱体安装	E2
法兰安装	E6
底脚安装	E10

n_1：输入转速［r/min］
n_2：输出转速［r/min］
P_1：许用输入功率［kW］
T_{out}：许用输出扭矩［N・m & kgf・m］
Pro：低速轴许用径向负载［N & kgf］

减速比 112

机座号												
	n_1	[r/min]	50	580	720	870	980	1165	1450	1750	2500	3000	3600
	n_2	[r/min]	0.446	5.18	6.43	7.77	8.75	10.4	12.9	15.6	22.3	26.8	32.1
4B145	P_1	[kW]	-	1.51	1.88	2.27	2.55	3.04	3.78	3.78	3.78	3.78	3.78
	T_{out}	[N・m]	2570	2570	2570	2570	2570	2570	2570	2130	1490	1240	1040
	T_{out}	[kgf・m]	262	262	262	262	262	262	262	217	152	126	106
	Pro	[N]	25400	25400	25400	25400	25400	25400	25400	32700	33600	32800	31900
	Pro	[kgf]	2590	2590	2590	2590	2590	2590	2590	3330	3430	3340	3250
4B160	P_1	[kW]	-	1.51	1.88	2.27	2.55	3.04	3.78	3.78	3.78	3.78	3.78
	T_{out}	[N・m]	2570	2570	2570	2570	2570	2570	2570	2130	1490	1240	1040
	T_{out}	[kgf・m]	262	262	262	262	262	262	262	217	152	126	106
	Pro	[N]	25400	25400	25400	25400	25400	25400	25400	32700	33600	32800	31900
	Pro	[kgf]	2590	2590	2590	2590	2590	2590	2590	3330	3430	3340	3250
4B165	P_1	[kW]	-	1.51	1.88	2.27	2.55	3.04	3.78	3.78	3.78	3.78	3.78
	T_{out}	[N・m]	2570	2570	2570	2570	2570	2570	2570	2130	1490	1240	1040
	T_{out}	[kgf・m]	262	262	262	262	262	262	262	217	152	126	106
	Pro	[N]	25400	25400	25400	25400	25400	25400	25400	32700	33600	32800	31900
	Pro	[kgf]	2590	2590	2590	2590	2590	2590	2590	3330	3430	3340	3250
4C140	P_1	[kW]	-	2.24	2.78	3.36	3.78	4.49	5.21	5.21	5.21	5.21	5.21
	T_{out}	[N・m]	3800	3800	3800	3800	3800	3800	3540	2930	2060	1710	1430
	T_{out}	[kgf・m]	387	387	387	387	387	387	361	299	210	174	146
	Pro	[N]	57400	57400	57400	57400	57400	57400	55400	53900	49500	47900	46100
	Pro	[kgf]	5850	5850	5850	5850	5850	5850	5650	5490	5050	4880	4700
4C145	P_1	[kW]	-	2.50	3.11	3.75	4.23	5.03	6.26	7.53	7.53	7.53	7.53
	T_{out}	[N・m]	4250	4250	4250	4250	4250	4250	4250	4250	2970	2480	2060
	T_{out}	[kgf・m]	433	433	433	433	433	433	433	433	303	253	210
	Pro	[N]	53200	53200	53200	53200	53200	53200	52700	49000	45500	44600	43400
	Pro	[kgf]	5420	5420	5420	5420	5420	5420	5370	4990	4640	4550	4420
4C160	P_1	[kW]	-	3.02	3.75	4.53	5.11	6.07	7.56	7.56	7.56	7.56	7.56
	T_{out}	[N・m]	5140	5140	5140	5140	5140	5140	5140	4260	2980	2490	2070
	T_{out}	[kgf・m]	524	524	524	524	524	524	524	434	304	254	211
	Pro	[N]	41900	41900	41900	41900	41900	41900	41900	48900	45500	44500	43400
	Pro	[kgf]	4270	4270	4270	4270	4270	4270	4270	4980	4640	4540	4420
4C165	P_1	[kW]	-	3.02	3.75	4.53	5.11	6.07	7.56	7.56	7.56	7.56	7.56
	T_{out}	[N・m]	5140	5140	5140	5140	5140	5140	5140	4260	2980	2490	2070
	T_{out}	[kgf・m]	524	524	524	524	524	524	524	434	304	254	211
	Pro	[N]	41900	41900	41900	41900	41900	41900	41900	48900	45500	44500	43400
	Pro	[kgf]	4270	4270	4270	4270	4270	4270	4270	4980	4640	4540	4420
4C170	P_1	[kW]	-	3.02	3.75	4.53	5.11	6.07	7.56	7.56	7.56	7.56	7.56
	T_{out}	[N・m]	5140	5140	5140	5140	5140	5140	5140	4260	2980	2490	2070
	T_{out}	[kgf・m]	524	524	524	524	524	524	524	434	304	254	211
	Pro	[N]	41900	41900	41900	41900	41900	41900	41900	48900	45500	44500	43400
	Pro	[kgf]	4270	4270	4270	4270	4270	4270	4270	4980	4640	4540	4420
4C175	P_1	[kW]	-	3.02	3.75	4.53	5.11	6.07	7.56	7.56	7.56	7.56	7.56
	T_{out}	[N・m]	5140	5140	5140	5140	5140	5140	5140	4260	2980	2490	2070
	T_{out}	[kgf・m]	524	524	524	524	524	524	524	434	304	254	211
	Pro	[N]	41900	41900	41900	41900	41900	41900	41900	48900	45500	44500	43400
	Pro	[kgf]	4270	4270	4270	4270	4270	4270	4270	4980	4640	4540	4420
4D160	P_1	[kW]	-	3.21	3.98	4.81	5.42	6.44	8.01	9.67	9.85	9.85	9.85
	T_{out}	[N・m]	5450	5450	5450	5450	5450	5450	5450	5450	3890	3240	2700
	T_{out}	[kgf・m]	556	556	556	556	556	556	556	556	397	330	275
	Pro	[N]	83100	83100	83100	83100	83100	83100	81800	76300	69700	67600	65400
	Pro	[kgf]	8470	8470	8470	8470	8470	8470	8340	7780	7100	6890	6670
4D165	P_1	[kW]	-	3.84	4.76	5.75	6.48	7.70	9.59	11.4	11.4	11.4	11.4
	T_{out}	[N・m]	6520	6520	6520	6520	6520	6520	6520	6430	4500	3750	3120
	T_{out}	[kgf・m]	665	665	665	665	665	665	665	655	459	382	318
	Pro	[N]	75500	75500	75500	75500	75500	75500	75500	73200	67400	65700	63800
	Pro	[kgf]	7700	7700	7700	7700	7700	7700	7700	7460	6870	6700	6500
机座号	n_1	[r/min]	50	580	720	870	980	1165	1450	1750	2500	3000	3600
	n_2	[r/min]	0.446	5.18	6.43	7.77	8.75	10.4	12.9	15.6	22.3	26.8	32.1

注）1. 关于选型表记载的机型型号，请参见 D6 页。但安装位置代号为 Y4、F4、G4、K4、W4（输入轴向下）时，本选型表不适用，请咨询本公司。
2. 输出轴许用径向负载 Pro：空心轴型为距轴端面 20mm 处、实心轴型为输出轴中央的值。负载点为上述以外时以及关于许用轴向负载的情况，请参见技术资料 F7 ～ F15 页。
3. 输入轴的许用径向负载请参见 F14 ～ F15 页。
4. 润滑方式根据机型不同而异。详细内容请参见技术资料 F4 页的“润滑”。
5. 减速比为公称减速比。输出转速 n2 按实际减速比计算。（减速比 11 ～ 18 的实际减速比根据机座号而不同，因此按代表减速比计算。）实际减速比请参见 D8 页。
6. 运转条件设定如下：□ 部分为 50%ED、■ 部分为 25%ED（各运转均为 10 分钟周期）。
7. 本表中记载的内容如有变更，恕不预告。

选型表

减速比 112

n_1：输入转速［r/min］
n_2：输出转速［r/min］
P_1：许用输入功率［kW］
T_{out}：许用输出扭矩［N・m & kgf・m］
Pro：低速轴许用径向负载［N & kgf］

尺寸图（页码）	
轴上安装、箱体安装	E2
法兰安装	E6
底脚安装	E10

机座号	n_1 [r/min]	50	580	720	870	980	1165	1450	1750	2500	3000	3600
	n_2 [r/min]	0.446	5.18	6.43	7.77	8.75	10.4	12.9	15.6	22.3	26.8	32.1
4D170	P_1 [kW]	-	4.62	5.74	6.93	7.81	9.28	11.2	12.0	12.0	12.0	12.0
	T_{out} [N・m]	7860	7860	7860	7860	7860	7860	7590	6760	4730	3940	3290
	T_{out} [kgf・m]	801	801	801	801	801	801	774	689	482	402	335
	Pro [N]	62500	62500	62500	62500	62500	62500	65500	72100	66500	65000	63200
	Pro [kgf]	6370	6370	6370	6370	6370	6370	6680	7350	6780	6630	6440
4D175	P_1 [kW]	-	5.13	6.37	7.69	8.67	10.3	12.8	12.8	12.8	12.8	12.8
	T_{out} [N・m]	8720	8720	8720	8720	8720	8720	8720	7230	5050	4210	3510
	T_{out} [kgf・m]	889	889	889	889	889	889	889	737	515	429	358
	Pro [N]	50600	50600	50600	50600	50600	50600	50600	69200	65300	64000	62400
	Pro [kgf]	5160	5160	5160	5160	5160	5160	5160	7050	6660	6520	6360
4D180	P_1 [kW]	-	5.13	6.37	7.69	8.67	10.3	12.8	15.5	请咨询本公司		
	T_{out} [N・m]	8720	8720	8720	8720	8720	8720	8720	8720			
	T_{out} [kgf・m]	889	889	889	889	889	889	889	889			
	Pro [N]	50600	50600	50600	50600	50600	50600	50600	50600			
	Pro [kgf]	5160	5160	5160	5160	5160	5160	5160	5160			
4D185	P_1 [kW]	-	5.13	6.37	7.69	8.67	10.3	12.8	15.5			
	T_{out} [N・m]	8720	8720	8720	8720	8720	8720	8720	8720			
	T_{out} [kgf・m]	889	889	889	889	889	889	889	889			
	Pro [N]	50600	50600	50600	50600	50600	50600	50600	50600			
	Pro [kgf]	5160	5160	5160	5160	5160	5160	5160	5160			
4E170	P_1 [kW]	-	4.62	5.74	6.93	7.81	9.28	11.2	12.0	12.0	12.0	12.0
	T_{out} [N・m]	7860	7860	7860	7860	7860	7860	7590	6760	4730	3940	3290
	T_{out} [kgf・m]	801	801	801	801	801	801	774	689	482	402	335
	Pro [N]	90200	90200	90200	90200	90200	90200	90800	92400	93400	90100	86700
	Pro [kgf]	9190	9190	9190	9190	9190	9190	9260	9420	9520	9180	8840
4E175	P_1 [kW]	-	5.75	7.14	8.63	9.72	11.6	14.4	15.1	15.1	15.1	15.1
	T_{out} [N・m]	9780	9780	9780	9780	9780	9780	9780	8490	5960	4960	4140
	T_{out} [kgf・m]	997	997	997	997	997	997	997	865	608	506	422
	Pro [N]	86400	86400	86400	86400	86400	86400	86400	88900	89600	86900	84000
	Pro [kgf]	8810	8810	8810	8810	8810	8810	8810	9060	9130	8860	8560
4E180	P_1 [kW]	-	6.82	8.47	10.2	11.5	13.7	17.1	18.8	请咨询本公司		
	T_{out} [N・m]	11600	11600	11600	11600	11600	11600	11600	10600			
	T_{out} [kgf・m]	1180	1180	1180	1180	1180	1180	1180	1080			
	Pro [N]	82000	82000	82000	82000	82000	82000	82000	84800			
	Pro [kgf]	8360	8360	8360	8360	8360	8360	8360	8640			
4E185	P_1 [kW]	-	6.82	8.47	10.2	11.5	13.7	17.1	20.6			
	T_{out} [N・m]	11600	11600	11600	11600	11600	11600	11600	11600			
	T_{out} [kgf・m]	1180	1180	1180	1180	1180	1180	1180	1180			
	Pro [N]	82000	82000	82000	82000	82000	82000	82000	82000			
	Pro [kgf]	8360	8360	8360	8360	8360	8360	8360	8360			
4E190	P_1 [kW]	-	6.82	8.47	10.2	11.5	13.7	17.1	20.6			
	T_{out} [N・m]	11600	11600	11600	11600	11600	11600	11600	11600			
	T_{out} [kgf・m]	1180	1180	1180	1180	1180	1180	1180	1180			
	Pro [N]	82000	82000	82000	82000	82000	82000	82000	82000			
	Pro [kgf]	8360	8360	8360	8360	8360	8360	8360	8360			
4E195	P_1 [kW]	-	6.82	8.47	10.2	11.5	13.7	17.1	20.6			
	T_{out} [N・m]	11600	11600	11600	11600	11600	11600	11600	11600			
	T_{out} [kgf・m]	1180	1180	1180	1180	1180	1180	1180	1180			
	Pro [N]	82000	82000	82000	82000	82000	82000	82000	82000			
	Pro [kgf]	8360	8360	8360	8360	8360	8360	8360	8360			
机座号	n_1 [r/min]	50	580	720	870	980	1165	1450	1750	2500	3000	3600
	n_2 [r/min]	0.446	5.18	6.43	7.77	8.75	10.4	12.9	15.6	22.3	26.8	32.1

注）1. 关于选型表记载的机型型号，请参见 D6 页。但安装位置代号为 Y4、F4、G4、K4、W4（输入轴向下）时，本选型表不适用，请咨询本公司。
2. 输出轴许用径向负载 Pro：空心轴型为距轴端面 20mm 处、实心轴型为输出轴中央的值。负载点为上述以外时以及关于许用轴向负载的情况，请参见技术资料 F7 ～ F15 页。
3. 输入轴的许用径向负载请参见 F14 ～ F15 页。
4. 润滑方式根据机型不同而异。详细内容请参见技术资料 F4 页的“润滑”。
5. 减速比为公称减速比。输出转速 n2 按实际减速比计算。（减速比 11 ～ 18 的实际减速比根据机座号而不同，因此按代表减速比计算。）实际减速比请参见 D8 页。
6. 运转条件设定如下：□ 部分为 50%ED、■ 部分为 25%ED（各运转均为 10 分钟周期）。
7. 本表中记载的内容如有变更，恕不预告。

选型表

尺寸图（页码）	
轴上安装、箱体安装	E2
法兰安装	E6
底脚安装	E10

n_1：输入转速［r/min］
n_2：输出转速［r/min］
P_1：许用输入功率［kW］
T_{out}：许用输出扭矩［N・m & kgf・m］
Pro：低速轴许用径向负载［N & kgf］

减速比 112

机座号												
	n_1	[r/min]	50	580	720	870	980	1165	1450	1750	2500	3000	3600
	n_2	[r/min]	0.446	5.18	6.43	7.77	8.75	10.4	12.9	15.6	22.3	26.8	32.1
4F180	P_1	[kW]	-	7.40	9.19	11.1	12.5	14.9	18.5	18.8	请咨询本公司		
	T_{out}	[N・m]	12600	12600	12600	12600	12600	12600	12600	10600			
	T_{out}	[kgf・m]	1280	1280	1280	1280	1280	1280	1280	1080			
	Pro	[N]	122000	122000	122000	122000	122000	122000	122000	125000			
	Pro	[kgf]	12400	12400	12400	12400	12400	12400	12400	12700			
4F185	P_1	[kW]	-	9.13	11.3	13.7	15.4	18.3	22.6	22.6			
	T_{out}	[N・m]	15500	15500	15500	15500	15500	15500	15400	12700			
	T_{out}	[kgf・m]	1580	1580	1580	1580	1580	1580	1570	1290			
	Pro	[N]	117000	117000	117000	117000	117000	117000	117000	121000			
	Pro	[kgf]	11900	11900	11900	11900	11900	11900	11900	12300			
4F190	P_1	[kW]	-	10.6	13.1	15.9	17.9	21.3	24.3	24.3			
	T_{out}	[N・m]	18000	18000	18000	18000	18000	18000	16500	13700			
	T_{out}	[kgf・m]	1830	1830	1830	1830	1830	1830	1680	1400			
	Pro	[N]	112000	112000	112000	112000	112000	112000	115000	120000			
	Pro	[kgf]	11400	11400	11400	11400	11400	11400	11700	12200			
4F195	P_1	[kW]	-	10.6	13.1	15.9	17.9	21.3	26.5	30.1			
	T_{out}	[N・m]	18000	18000	18000	18000	18000	18000	18000	17000			
	T_{out}	[kgf・m]	1830	1830	1830	1830	1830	1830	1830	1730			
	Pro	[N]	112000	112000	112000	112000	112000	112000	112000	114000			
	Pro	[kgf]	11400	11400	11400	11400	11400	11400	11400	11600			
机座号	n_1	[r/min]	50	580	720	870	980	1165	1450	1750	2500	3000	3600
	n_2	[r/min]	0.446	5.18	6.43	7.77	8.75	10.4	12.9	15.6	22.3	26.8	32.1

注）1. 关于选型表记载的机型型号，请参见 D6 页。但安装位置代号为 Y4、F4、G4、K4、W4（输入轴向下）时，本选型表不适用，请咨询本公司。
2. 输出轴许用径向负载 Pro：空心轴型为距轴端面 20mm 处、实心轴型为输出轴中央的值。负载点为上述以外时以及关于许用轴向负载的情况，请参见技术资料 F7 ～ F15 页。
3. 输入轴的许用径向负载请参见 F14 ～ F15 页。
4. 润滑方式根据机型不同而异。详细内容请参见技术资料 F4 页的“润滑”。
5. 减速比为公称减速比。输出转速 n2 按实际减速比计算。（减速比 11 ～ 18 的实际减速比根据机座号而不同，因此按代表减速比计算。）实际减速比请参见 D8 页。
6. 运转条件设定如下：□ 部分为 50%ED、■ 部分为 25%ED（各运转均为 10 分钟周期）。
7. 本表中记载的内容如有变更，恕不预告。

选型表

减速比 123

n_1：输入转速［r/min］
n_2：输出转速［r/min］
P_1：许用输入功率［kW］
T_{out}：许用输出扭矩［N・m & kgf・m］
Pro：低速轴许用径向负载［N & kgf］

尺寸图（页码）	
轴上安装、箱体安装	E2
法兰安装	E6
底脚安装	E10

机座号	n_1 [r/min]	50	580	720	870	980	1165	1450	1750	2500	3000	3600
	n_2 [r/min]	0.408	4.73	5.88	7.10	8.00	9.51	11.8	14.3	20.4	24.5	29.4
4A100	P_1 [kW]	-	0.457	0.567	0.685	0.772	0.917	0.975	0.975	0.975	0.975	0.975
	T_{out} [N・m]	849	849	849	849	849	849	725	601	421	351	292
	T_{out} [kgf・m]	86.5	86.5	86.5	86.5	86.5	86.5	73.9	61.3	42.9	35.8	29.8
	Pro [N]	22500	22500	22500	22500	22500	22500	23900	25100	26300	26600	26800
	Pro [kgf]	2290	2290	2290	2290	2290	2290	2440	2560	2680	2710	2730
4A105	P_1 [kW]	-	0.548	0.680	0.822	0.926	1.10	1.20	1.20	1.20	1.20	1.20
	T_{out} [N・m]	1020	1020	1020	1020	1020	1020	891	738	518	431	360
	T_{out} [kgf・m]	104	104	104	104	104	104	90.8	75.2	52.8	43.9	36.7
	Pro [N]	20100	20100	20100	20100	20100	20100	22000	23800	25700	26200	26600
	Pro [kgf]	2050	2050	2050	2050	2050	2050	2240	2430	2620	2670	2710
4A110	P_1 [kW]	-	0.658	0.816	0.986	1.11	1.32	1.50	1.50	1.50	1.50	1.50
	T_{out} [N・m]	1220	1220	1220	1220	1220	1220	1120	926	647	539	449
	T_{out} [kgf・m]	124	124	124	124	124	124	114	94.4	66.0	54.9	45.8
	Pro [N]	15800	15800	15800	15800	15800	15800	18200	21500	24700	25500	26100
	Pro [kgf]	1610	1610	1610	1610	1610	1610	1860	2190	2520	2600	2660
4A115	P_1 [kW]	-	0.694	0.861	1.04	1.17	1.39	1.73	1.73	1.73	1.73	1.73
	T_{out} [N・m]	1290	1290	1290	1290	1290	1290	1290	1070	746	622	518
	T_{out} [kgf・m]	131	131	131	131	131	131	131	109	76.0	63.4	52.8
	Pro [N]	13900	13900	13900	13900	13900	13900	13900	19200	23700	24900	25700
	Pro [kgf]	1420	1420	1420	1420	1420	1420	1420	1960	2420	2540	2620
4A120	P_1 [kW]	-	0.694	0.861	1.04	1.17	1.39	1.73	1.73	1.73	1.73	1.73
	T_{out} [N・m]	1290	1290	1290	1290	1290	1290	1290	1070	746	622	518
	T_{out} [kgf・m]	131	131	131	131	131	131	131	109	76.0	63.4	52.8
	Pro [N]	13900	13900	13900	13900	13900	13900	13900	19200	23700	24900	25700
	Pro [kgf]	1420	1420	1420	1420	1420	1420	1420	1960	2420	2540	2620
4A125	P_1 [kW]	-	0.694	0.861	1.04	1.17	1.39	1.73	1.73	1.73	1.73	1.73
	T_{out} [N・m]	1290	1290	1290	1290	1290	1290	1290	1070	746	622	518
	T_{out} [kgf・m]	131	131	131	131	131	131	131	109	76.0	63.4	52.8
	Pro [N]	13900	13900	13900	13900	13900	13900	13900	19200	23700	24900	25700
	Pro [kgf]	1420	1420	1420	1420	1420	1420	1420	1960	2420	2540	2620
4A140	P_1 [kW]	-	0.694	0.861	1.04	1.17	1.39	1.73	1.73	1.73	1.73	1.73
	T_{out} [N・m]	1290	1290	1290	1290	1290	1290	1290	1070	746	622	518
	T_{out} [kgf・m]	131	131	131	131	131	131	131	109	76.0	63.4	52.8
	Pro [N]	13900	13900	13900	13900	13900	13900	13900	19200	23700	24900	25700
	Pro [kgf]	1420	1420	1420	1420	1420	1420	1420	1960	2420	2540	2620
4A145	P_1 [kW]	-	0.694	0.861	1.04	1.17	1.39	1.73	1.73	1.73	1.73	1.73
	T_{out} [N・m]	1290	1290	1290	1290	1290	1290	1290	1070	746	622	518
	T_{out} [kgf・m]	131	131	131	131	131	131	131	109	76.0	63.4	52.8
	Pro [N]	13900	13900	13900	13900	13900	13900	13900	19200	23700	24900	25700
	Pro [kgf]	1420	1420	1420	1420	1420	1420	1420	1960	2420	2540	2620
4B120	P_1 [kW]	-	0.959	1.19	1.44	1.62	1.93	2.37	2.49	2.49	2.49	2.49
	T_{out} [N・m]	1780	1780	1780	1780	1780	1780	1770	1540	1070	895	746
	T_{out} [kgf・m]	181	181	181	181	181	181	180	157	109	91.2	76.0
	Pro [N]	36700	36700	36700	36700	36700	36700	36900	38900	37200	35900	34600
	Pro [kgf]	3740	3740	3740	3740	3740	3740	3760	3970	3790	3660	3530
4B125	P_1 [kW]	-	1.15	1.43	1.73	1.94	2.31	2.88	3.18	3.18	3.18	3.18
	T_{out} [N・m]	2140	2140	2140	2140	2140	2140	2140	1960	1370	1140	953
	T_{out} [kgf・m]	218	218	218	218	218	218	218	200	140	116	97.1
	Pro [N]	32600	32600	32600	32600	32600	32600	32600	34800	35400	34400	33400
	Pro [kgf]	3320	3320	3320	3320	3320	3320	3320	3550	3610	3510	3400
4B140	P_1 [kW]	-	1.38	1.72	2.07	2.34	2.78	3.45	3.45	3.45	3.45	3.45
	T_{out} [N・m]	2570	2570	2570	2570	2570	2570	2570	2130	1490	1240	1030
	T_{out} [kgf・m]	262	262	262	262	262	262	262	217	152	126	105
	Pro [N]	25400	25400	25400	25400	25400	25400	25400	32700	34700	33800	32900
	Pro [kgf]	2590	2590	2590	2590	2590	2590	2590	3330	3540	3450	3350
机座号	n_1 [r/min]	50	580	720	870	980	1165	1450	1750	2500	3000	3600
	n_2 [r/min]	0.408	4.73	5.88	7.10	8.00	9.51	11.8	14.3	20.4	24.5	29.4

注）1. 关于选型表记载的机型型号，请参见 D6 页。但安装位置代号为 Y4、F4、G4、K4、W4（输入轴向下）时，本选型表不适用，请咨询本公司。
2. 输出轴许用径向负载 Pro：空心轴型为距轴端面 20mm 处、实心轴型为输出轴中央的值。负载点为上述以外时以及关于许用轴向负载的情况，请参见技术资料 F7 ～ F15 页。
3. 输入轴的许用径向负载请参见 F14 ～ F15 页。
4. 润滑方式根据机型不同而异。详细内容请参见技术资料 F4 页的“润滑”。
5. 减速比为公称减速比。输出转速 n2 按实际减速比计算。（减速比 11 ～ 18 的实际减速比根据机座号而不同，因此按代表减速比计算。）实际减速比请参见 D8 页。
6. 运转条件设定如下：□ 部分为 50%ED、■ 部分为 25%ED（各运转均为 10 分钟周期）。
7. 本表中记载的内容如有变更，恕不预告。

选型表

尺寸图（页码）	
轴上安装、箱体安装	E2
法兰安装	E6
底脚安装	E10

n_1：输入转速［r/min］
n_2：输出转速［r/min］
P_1：许用输入功率［kW］
T_{out}：许用输出扭矩［N・m & kgf・m］
Pro：低速轴许用径向负载［N & kgf］

减速比 123

机座号	n_1 [r/min]	50	580	720	870	980	1165	1450	1750	2500	3000	3600
	n_2 [r/min]	0.408	4.73	5.88	7.10	8.00	9.51	11.8	14.3	20.4	24.5	29.4
4B145	P_1 [kW]	-	1.38	1.72	2.07	2.34	2.78	3.45	3.45	3.45	3.45	3.45
	T_{out} [N・m]	2570	2570	2570	2570	2570	2570	2570	2130	1490	1240	1030
	T_{out} [kgf・m]	262	262	262	262	262	262	262	217	152	126	105
	Pro [N]	25400	25400	25400	25400	25400	25400	25400	32700	34700	33800	32900
	Pro [kgf]	2590	2590	2590	2590	2590	2590	2590	3330	3540	3450	3350
4B160	P_1 [kW]	-	1.38	1.72	2.07	2.34	2.78	3.45	3.45	3.45	3.45	3.45
	T_{out} [N・m]	2570	2570	2570	2570	2570	2570	2570	2130	1490	1240	1030
	T_{out} [kgf・m]	262	262	262	262	262	262	262	217	152	126	105
	Pro [N]	25400	25400	25400	25400	25400	25400	25400	32700	34700	33800	32900
	Pro [kgf]	2590	2590	2590	2590	2590	2590	2590	3330	3540	3450	3350
4B165	P_1 [kW]	-	1.38	1.72	2.07	2.34	2.78	3.45	3.45	3.45	3.45	3.45
	T_{out} [N・m]	2570	2570	2570	2570	2570	2570	2570	2130	1490	1240	1030
	T_{out} [kgf・m]	262	262	262	262	262	262	262	217	152	126	105
	Pro [N]	25400	25400	25400	25400	25400	25400	25400	32700	34700	33800	32900
	Pro [kgf]	2590	2590	2590	2590	2590	2590	2590	3330	3540	3450	3350
4C140	P_1 [kW]	-	2.24	2.78	3.36	3.78	4.49	5.21	5.21	5.21	5.21	5.21
	T_{out} [N・m]	4160	4160	4160	4160	4160	4160	3870	3210	2250	1870	1560
	T_{out} [kgf・m]	424	424	424	424	424	424	394	327	229	191	159
	Pro [N]	54100	54100	54100	54100	54100	54100	56100	54700	50100	48600	46900
	Pro [kgf]	5510	5510	5510	5510	5510	5510	5720	5580	5110	4950	4780
4C145	P_1 [kW]	-	2.50	3.11	3.75	4.23	5.03	6.26	6.91	6.91	6.91	6.91
	T_{out} [N・m]	4650	4650	4650	4650	4650	4650	4650	4260	2980	2480	2070
	T_{out} [kgf・m]	474	474	474	474	474	474	474	434	304	253	211
	Pro [N]	48700	48700	48700	48700	48700	48700	48700	50800	46900	45900	44700
	Pro [kgf]	4960	4960	4960	4960	4960	4960	4960	5180	4780	4680	4560
4C160	P_1 [kW]	-	2.76	3.43	4.15	4.67	5.55	6.91	6.91	6.91	6.91	6.91
	T_{out} [N・m]	5140	5140	5140	5140	5140	5140	5140	4260	2980	2480	2070
	T_{out} [kgf・m]	524	524	524	524	524	524	524	434	304	253	211
	Pro [N]	41900	41900	41900	41900	41900	41900	41900	50800	46900	45900	44700
	Pro [kgf]	4270	4270	4270	4270	4270	4270	4270	5180	4780	4680	4560
4C165	P_1 [kW]	-	2.76	3.43	4.15	4.67	5.55	6.91	6.91	6.91	6.91	6.91
	T_{out} [N・m]	5140	5140	5140	5140	5140	5140	5140	4260	2980	2480	2070
	T_{out} [kgf・m]	524	524	524	524	524	524	524	434	304	253	211
	Pro [N]	41900	41900	41900	41900	41900	41900	41900	50800	46900	45900	44700
	Pro [kgf]	4270	4270	4270	4270	4270	4270	4270	5180	4780	4680	4560
4C170	P_1 [kW]	-	2.76	3.43	4.15	4.67	5.55	6.91	6.91	6.91	6.91	6.91
	T_{out} [N・m]	5140	5140	5140	5140	5140	5140	5140	4260	2980	2480	2070
	T_{out} [kgf・m]	524	524	524	524	524	524	524	434	304	253	211
	Pro [N]	41900	41900	41900	41900	41900	41900	41900	50800	46900	45900	44700
	Pro [kgf]	4270	4270	4270	4270	4270	4270	4270	5180	4780	4680	4560
4C175	P_1 [kW]	-	2.76	3.43	4.15	4.67	5.55	6.91	6.91	6.91	6.91	6.91
	T_{out} [N・m]	5140	5140	5140	5140	5140	5140	5140	4260	2980	2480	2070
	T_{out} [kgf・m]	524	524	524	524	524	524	524	434	304	253	211
	Pro [N]	41900	41900	41900	41900	41900	41900	41900	50800	46900	45900	44700
	Pro [kgf]	4270	4270	4270	4270	4270	4270	4270	5180	4780	4680	4560
4D160	P_1 [kW]	-	3.21	3.98	4.81	5.42	6.44	8.01	9.67	9.85	9.85	9.85
	T_{out} [N・m]	5960	5960	5960	5960	5960	5960	5960	5960	4250	3540	2950
	T_{out} [kgf・m]	608	608	608	608	608	608	608	608	433	361	301
	Pro [N]	79700	79700	79700	79700	79700	79700	79700	77400	70400	68500	66300
	Pro [kgf]	8120	8120	8120	8120	8120	8120	8120	7890	7180	6980	6760
4D165	P_1 [kW]	-	3.84	4.76	5.75	6.48	7.70	9.59	11.4	11.4	11.4	11.4
	T_{out} [N・m]	7130	7130	7130	7130	7130	7130	7130	7030	4920	4100	3420
	T_{out} [kgf・m]	727	727	727	727	727	727	727	717	502	418	349
	Pro [N]	70100	70100	70100	70100	70100	70100	70100	71000	67800	66300	64600
	Pro [kgf]	7150	7150	7150	7150	7150	7150	7150	7240	6910	6760	6590
机座号	n_1 [r/min]	50	580	720	870	980	1165	1450	1750	2500	3000	3600
	n_2 [r/min]	0.408	4.73	5.88	7.10	8.00	9.51	11.8	14.3	20.4	24.5	29.4

注）1. 关于选型表记载的机型型号，请参见 D6 页。但安装位置代号为 Y4、F4、G4、K4、W4（输入轴向下）时，本选型表不适用，请咨询本公司。
2. 输出轴许用径向负载 Pro：空心轴型为距轴端面 20mm 处、实心轴型为输出轴中央的值。负载点为上述以外时以及关于许用轴向负载的情况，请参见技术资料 F7 ～ F15 页。
3. 输入轴的许用径向负载请参见 F14 ～ F15 页。
4. 润滑方式根据机型不同而异。详细内容请参见技术资料 F4 页的“润滑”。
5. 减速比为公称减速比。输出转速 n2 按实际减速比计算。（减速比 11 ～ 18 的实际减速比根据机座号而不同，因此按代表减速比计算。）实际减速比请参见 D8 页。
6. 运转条件设定如下：□ 部分为 50%ED、■ 部分为 25%ED（各运转均为 10 分钟周期）。
7. 本表中记载的内容如有变更，恕不预告。

选型表

减速比 123

n_1：输入转速［r/min］
n_2：输出转速［r/min］
P_1：许用输入功率［kW］
T_{out}：许用输出扭矩［N・m & kgf・m］
Pro：低速轴许用径向负载［N & kgf］

尺寸图（页码）	
轴上安装、箱体安装	E2
法兰安装	E6
底脚安装	E10

机座号												
	n_1	[r/min]	50	580	720	870	980	1165	1450	1750	2500	3000	3600
	n_2	[r/min]	0.408	4.73	5.88	7.10	8.00	9.51	11.8	14.3	20.4	24.5	29.4
4D170	P_1	[kW]	-	4.62	5.74	6.93	7.81	9.28	11.2	11.7	11.7	11.7	11.7
	T_{out}	[N・m]	8590	8590	8590	8590	8590	8590	8300	7230	5050	4210	3510
	T_{out}	[kgf・m]	876	876	876	876	876	876	846	737	515	429	358
	Pro	[N]	52600	52600	52600	52600	52600	52600	56900	69200	67300	65900	64200
	Pro	[kgf]	5360	5360	5360	5360	5360	5360	5800	7050	6860	6720	6540
4D175	P_1	[kW]	-	4.69	5.82	7.03	7.92	9.42	11.7	11.7	11.7	11.7	11.7
	T_{out}	[N・m]	8720	8720	8720	8720	8720	8720	8720	7230	5050	4210	3510
	T_{out}	[kgf・m]	889	889	889	889	889	889	889	737	515	429	358
	Pro	[N]	50600	50600	50600	50600	50600	50600	50600	69200	67300	65900	64200
	Pro	[kgf]	5160	5160	5160	5160	5160	5160	5160	7050	6860	6720	6540
4D180	P_1	[kW]	-	4.69	5.82	7.03	7.92	9.42	11.7	14.1	请咨询本公司		
	T_{out}	[N・m]	8720	8720	8720	8720	8720	8720	8720	8720			
	T_{out}	[kgf・m]	889	889	889	889	889	889	889	889			
	Pro	[N]	50600	50600	50600	50600	50600	50600	50600	50600			
	Pro	[kgf]	5160	5160	5160	5160	5160	5160	5160	5160			
4D185	P_1	[kW]	-	4.69	5.82	7.03	7.92	9.42	11.7	14.1			
	T_{out}	[N・m]	8720	8720	8720	8720	8720	8720	8720	8720			
	T_{out}	[kgf・m]	889	889	889	889	889	889	889	889			
	Pro	[N]	50600	50600	50600	50600	50600	50600	50600	50600			
	Pro	[kgf]	5160	5160	5160	5160	5160	5160	5160	5160			
4E170	P_1	[kW]	-	4.62	5.74	6.93	7.81	9.28	11.2	12.0	12.0	12.0	12.0
	T_{out}	[N・m]	8590	8590	8590	8590	8590	8590	8300	7400	5180	4310	3600
	T_{out}	[kgf・m]	876	876	876	876	876	876	846	754	528	439	367
	Pro	[N]	88700	88700	88700	88700	88700	88700	89300	91100	94700	91500	88200
	Pro	[kgf]	9040	9040	9040	9040	9040	9040	9100	9290	9650	9330	8990
4E175	P_1	[kW]	-	5.75	7.14	8.63	9.72	11.6	14.4	15.1	15.1	15.1	15.1
	T_{out}	[N・m]	10700	10700	10700	10700	10700	10700	10700	9290	6510	5430	4520
	T_{out}	[kgf・m]	1090	1090	1090	1090	1090	1090	1090	947	664	554	461
	Pro	[N]	84500	84500	84500	84500	84500	84500	84500	87300	90500	88000	85300
	Pro	[kgf]	8610	8610	8610	8610	8610	8610	8610	8900	9230	8970	8700
4E180	P_1	[kW]	-	6.24	7.74	9.36	10.5	12.5	15.6	18.8	请咨询本公司		
	T_{out}	[N・m]	11600	11600	11600	11600	11600	11600	11600	11600			
	T_{out}	[kgf・m]	1180	1180	1180	1180	1180	1180	1180	1180			
	Pro	[N]	82000	82000	82000	82000	82000	82000	82000	82100			
	Pro	[kgf]	8360	8360	8360	8360	8360	8360	8360	8370			
4E185	P_1	[kW]	-	6.24	7.74	9.36	10.5	12.5	15.6	18.8			
	T_{out}	[N・m]	11600	11600	11600	11600	11600	11600	11600	11600			
	T_{out}	[kgf・m]	1180	1180	1180	1180	1180	1180	1180	1180			
	Pro	[N]	82000	82000	82000	82000	82000	82000	82000	82000			
	Pro	[kgf]	8360	8360	8360	8360	8360	8360	8360	8360			
4E190	P_1	[kW]	-	6.24	7.74	9.36	10.5	12.5	15.6	18.8			
	T_{out}	[N・m]	11600	11600	11600	11600	11600	11600	11600	11600			
	T_{out}	[kgf・m]	1180	1180	1180	1180	1180	1180	1180	1180			
	Pro	[N]	82000	82000	82000	82000	82000	82000	82000	82000			
	Pro	[kgf]	8360	8360	8360	8360	8360	8360	8360	8360			
4E195	P_1	[kW]	-	6.24	7.74	9.36	10.5	12.5	15.6	18.8			
	T_{out}	[N・m]	11600	11600	11600	11600	11600	11600	11600	11600			
	T_{out}	[kgf・m]	1180	1180	1180	1180	1180	1180	1180	1180			
	Pro	[N]	82000	82000	82000	82000	82000	82000	82000	82000			
	Pro	[kgf]	8360	8360	8360	8360	8360	8360	8360	8360			
机座号	n_1	[r/min]	50	580	720	870	980	1165	1450	1750	2500	3000	3600
	n_2	[r/min]	0.408	4.73	5.88	7.10	8.00	9.51	11.8	14.3	20.4	24.5	29.4

注）1. 关于选型表记载的机型型号，请参见 D6 页。但安装位置代号为 Y4、F4、G4、K4、W4（输入轴向下）时，本选型表不适用，请咨询本公司。
2. 输出轴许用径向负载 Pro：空心轴型为距轴端面 20mm 处、实心轴型为输出轴中央的值。负载点为上述以外时以及关于许用轴向负载的情况，请参见技术资料 F7 ～ F15 页。
3. 输入轴的许用径向负载请参见 F14 ～ F15 页。
4. 润滑方式根据机型不同而异。详细内容请参见技术资料 F4 页的“润滑”。
5. 减速比为公称减速比。输出转速 n2 按实际减速比计算。（减速比 11 ～ 18 的实际减速比根据机座号而不同，因此按代表减速比计算。）实际减速比请参见 D8 页。
6. 运转条件设定如下：□ 部分为 50%ED、■ 部分为 25%ED（各运转均为 10 分钟周期）。
7. 本表中记载的内容如有变更，恕不预告。

选型表

尺寸图（页码）	
轴上安装、箱体安装	E2
法兰安装	E6
底脚安装	E10

n_1：输入转速［r/min］
n_2：输出转速［r/min］
P_1：许用输入功率［kW］
T_{out}：许用输出扭矩［N・m & kgf・m］
Pro：低速轴许用径向负载［N & kgf］

减速比 123

机座号												
	n_1	[r/min]	50	580	720	870	980	1165	1450	1750	2500	3000	3600
	n_2	[r/min]	0.408	4.73	5.88	7.10	8.00	9.51	11.8	14.3	20.4	24.5	29.4
4F180	P_1	[kW]	-	7.40	9.19	11.1	12.5	14.9	18.5	18.8	请咨询本公司		
	T_{out}	[N・m]	13800	13800	13800	13800	13800	13800	13800	11600			
	T_{out}	[kgf・m]	1410	1410	1410	1410	1410	1410	1410	1180			
	Pro	[N]	120000	120000	120000	120000	120000	120000	120000	123000			
	Pro	[kgf]	12200	12200	12200	12200	12200	12200	12200	12500			
4F185	P_1	[kW]	-	9.13	11.3	13.7	15.4	18.3	22.6	22.6			
	T_{out}	[N・m]	17000	17000	16900	17000	16900	16900	16800	13900			
	T_{out}	[kgf・m]	1730	1730	1720	1730	1720	1720	1710	1420			
	Pro	[N]	114000	114000	114000	114000	114000	114000	114000	119000			
	Pro	[kgf]	11600	11600	11600	11600	11600	11600	11600	12100			
4F190	P_1	[kW]	-	9.68	12.0	14.5	16.4	19.4	24.2	24.3			
	T_{out}	[N・m]	18000	18000	18000	18000	18000	18000	18000	15000			
	T_{out}	[kgf・m]	1830	1830	1830	1830	1830	1830	1830	1530			
	Pro	[N]	112000	112000	112000	112000	112000	112000	112000	118000			
	Pro	[kgf]	11400	11400	11400	11400	11400	11400	11400	12000			
4F195	P_1	[kW]	-	9.68	12.0	14.5	16.4	19.4	24.2	29.2			
	T_{out}	[N・m]	18000	18000	18000	18000	18000	18000	18000	18000			
	T_{out}	[kgf・m]	1830	1830	1830	1830	1830	1830	1830	1830			
	Pro	[N]	112000	112000	112000	112000	112000	112000	112000	112000			
	Pro	[kgf]	11400	11400	11400	11400	11400	11400	11400	11400			
机座号	n_1	[r/min]	50	580	720	870	980	1165	1450	1750	2500	3000	3600
	n_2	[r/min]	0.408	4.73	5.88	7.10	8.00	9.51	11.8	14.3	20.4	24.5	29.4

注）1. 关于选型表记载的机型型号，请参见 D6 页。但安装位置代号为 Y4、F4、G4、K4、W4（输入轴向下）时，本选型表不适用，请咨询本公司。
2. 输出轴许用径向负载 Pro：空心轴型为距轴端面 20mm 处、实心轴型为输出轴中央的值。负载点为上述以外时以及关于许用轴向负载的情况，请参见技术资料 F7 ～ F15 页。
3. 输入轴的许用径向负载请参见 F14 ～ F15 页。
4. 润滑方式根据机型不同而异。详细内容请参见技术资料 F4 页的“润滑”。
5. 减速比为公称减速比。输出转速 n2 按实际减速比计算。（减速比 11 ～ 18 的实际减速比根据机座号而不同，因此按代表减速比计算。）实际减速比请参见 D8 页。
6. 运转条件设定如下：□ 部分为 50%ED、■ 部分为 25%ED（各运转均为 10 分钟周期）。
7. 本表中记载的内容如有变更，恕不预告。

选型表

减速比 151

n_1：输入转速［r/min］
n_2：输出转速［r/min］
P_1：许用输入功率［kW］
T_{out}：许用输出扭矩［N・m & kgf・m］
Pro：低速轴许用径向负载［N & kgf］

尺寸图（页码）	
轴上安装、箱体安装	E2
法兰安装	E6
底脚安装	E10

机座号	n_1 [r/min]	50	580	720	870	980	1165	1450	1750	2500	3000	3600
	n_2 [r/min]	0.332	3.85	4.78	5.78	6.51	7.74	9.63	11.6	16.6	19.9	23.9
4A100	P_1 [kW]	-	0.372	0.461	0.558	0.628	0.747	0.780	0.780	0.780	0.780	0.780
	T_{out} [N・m]	849	849	849	849	849	849	713	591	413	345	287
	T_{out} [kgf・m]	86.5	86.5	86.5	86.5	86.5	86.5	72.7	60.2	42.1	35.2	29.3
	Pro [N]	22500	22500	22500	22500	22500	22500	24100	25100	26300	26600	26900
	Pro [kgf]	2290	2290	2290	2290	2290	2290	2460	2560	2680	2710	2740
4A105	P_1 [kW]	-	0.446	0.554	0.669	0.754	0.896	1.08	1.08	1.08	1.08	1.08
	T_{out} [N・m]	1020	1020	1020	1020	1020	1020	992	822	572	477	398
	T_{out} [kgf・m]	104	104	104	104	104	104	101	83.8	58.3	48.6	40.6
	Pro [N]	20100	20100	20100	20100	20100	20100	20500	22900	25300	25900	26400
	Pro [kgf]	2050	2050	2050	2050	2050	2050	2090	2330	2580	2640	2690
4A110	P_1 [kW]	-	0.535	0.664	0.803	0.904	1.08	1.30	1.30	1.30	1.30	1.30
	T_{out} [N・m]	1220	1220	1220	1220	1220	1220	1190	984	689	574	479
	T_{out} [kgf・m]	124	124	124	124	124	124	121	100	70.2	58.5	48.8
	Pro [N]	15800	15800	15800	15800	15800	15800	16700	20600	24300	25300	25900
	Pro [kgf]	1610	1610	1610	1610	1610	1610	1700	2100	2480	2580	2640
4A115	P_1 [kW]	-	0.565	0.701	0.847	0.954	1.13	1.41	1.41	1.41	1.41	1.41
	T_{out} [N・m]	1290	1290	1290	1290	1290	1290	1290	1070	747	623	519
	T_{out} [kgf・m]	131	131	131	131	131	131	131	109	76.1	63.5	52.9
	Pro [N]	13900	13900	13900	13900	13900	13900	13900	19200	23700	24900	25700
	Pro [kgf]	1420	1420	1420	1420	1420	1420	1420	1960	2420	2540	2620
4A120	P_1 [kW]	-	0.565	0.701	0.847	0.954	1.13	1.41	1.41	1.41	1.41	1.41
	T_{out} [N・m]	1290	1290	1290	1290	1290	1290	1290	1070	747	623	519
	T_{out} [kgf・m]	131	131	131	131	131	131	131	109	76.1	63.5	52.9
	Pro [N]	13900	13900	13900	13900	13900	13900	13900	19200	23700	24900	25700
	Pro [kgf]	1420	1420	1420	1420	1420	1420	1420	1960	2420	2540	2620
4A125	P_1 [kW]	-	0.565	0.701	0.847	0.954	1.13	1.41	1.41	1.41	1.41	1.41
	T_{out} [N・m]	1290	1290	1290	1290	1290	1290	1290	1070	747	623	519
	T_{out} [kgf・m]	131	131	131	131	131	131	131	109	76.1	63.5	52.9
	Pro [N]	13900	13900	13900	13900	13900	13900	13900	19200	23700	24900	25700
	Pro [kgf]	1420	1420	1420	1420	1420	1420	1420	1960	2420	2540	2620
4A140	P_1 [kW]	-	0.565	0.701	0.847	0.954	1.13	1.41	1.41	1.41	1.41	1.41
	T_{out} [N・m]	1290	1290	1290	1290	1290	1290	1290	1070	747	623	519
	T_{out} [kgf・m]	131	131	131	131	131	131	131	109	76.1	63.5	52.9
	Pro [N]	13900	13900	13900	13900	13900	13900	13900	19200	23700	24900	25700
	Pro [kgf]	1420	1420	1420	1420	1420	1420	1420	1960	2420	2540	2620
4A145	P_1 [kW]	-	0.565	0.701	0.847	0.954	1.13	1.41	1.41	1.41	1.41	1.41
	T_{out} [N・m]	1290	1290	1290	1290	1290	1290	1290	1070	747	623	519
	T_{out} [kgf・m]	131	131	131	131	131	131	131	109	76.1	63.5	52.9
	Pro [N]	13900	13900	13900	13900	13900	13900	13900	19200	23700	24900	25700
	Pro [kgf]	1420	1420	1420	1420	1420	1420	1420	1960	2420	2540	2620
4B120	P_1 [kW]	-	0.781	0.969	1.17	1.32	1.57	1.91	1.91	1.91	1.91	1.91
	T_{out} [N・m]	1780	1780	1780	1780	1780	1780	1750	1450	1010	844	703
	T_{out} [kgf・m]	181	181	181	181	181	181	178	148	103	86.0	71.7
	Pro [N]	36700	36700	36700	36700	36700	36700	37000	39600	40300	38900	37400
	Pro [kgf]	3740	3740	3740	3740	3740	3740	3770	4040	4110	3970	3810
4B125	P_1 [kW]	-	0.937	1.16	1.40	1.58	1.88	2.34	2.38	2.38	2.38	2.38
	T_{out} [N・m]	2140	2140	2140	2140	2140	2140	2140	1800	1260	1050	876
	T_{out} [kgf・m]	218	218	218	218	218	218	218	183	128	107	89.3
	Pro [N]	32600	32600	32600	32600	32600	32600	32600	36500	38800	37600	36300
	Pro [kgf]	3320	3320	3320	3320	3320	3320	3320	3720	3960	3830	3700
4B140	P_1 [kW]	-	1.12	1.40	1.69	1.90	2.26	2.81	2.81	2.81	2.81	2.81
	T_{out} [N・m]	2570	2570	2570	2570	2570	2570	2570	2130	1490	1240	1030
	T_{out} [kgf・m]	262	262	262	262	262	262	262	217	152	126	105
	Pro [N]	25400	25400	25400	25400	25400	25400	25400	32700	37400	36500	35400
	Pro [kgf]	2590	2590	2590	2590	2590	2590	2590	3330	3810	3720	3610
机座号	n_1 [r/min]	50	580	720	870	980	1165	1450	1750	2500	3000	3600
	n_2 [r/min]	0.332	3.85	4.78	5.78	6.51	7.74	9.63	11.6	16.6	19.9	23.9

注）1. 关于选型表记载的机型型号，请参见 D6 页。但安装位置代号为 Y4、F4、G4、K4、W4（输入轴向下）时，本选型表不适用，请咨询本公司。
2. 输出轴许用径向负载 Pro：空心轴型为距轴端面 20mm 处、实心轴型为输出轴中央的值。负载点为上述以外时以及关于许用轴向负载的情况，请参见技术资料 F7 ～ F15 页。
3. 输入轴的许用径向负载请参见 F14 ～ F15 页。
4. 润滑方式根据机型不同而异。详细内容请参见技术资料 F4 页的“润滑”。
5. 减速比为公称减速比。输出转速 n2 按实际减速比计算。（减速比 11 ～ 18 的实际减速比根据机座号而不同，因此按代表减速比计算。）实际减速比请参见 D8 页。
6. 运转条件设定如下：□ 部分为 50%ED、■ 部分为 25%ED（各运转均为 10 分钟周期）。
7. 本表中记载的内容如有变更，恕不预告。

选型表

尺寸图（页码）	
轴上安装、箱体安装	E2
法兰安装	E6
底脚安装	E10

n_1：输入转速［r/min］
n_2：输出转速［r/min］
P_1：许用输入功率［kW］
T_{out}：许用输出扭矩［N・m & kgf・m］
Pro：低速轴许用径向负载［N & kgf］

减速比 151

机座号												
	n_1	[r/min]	50	580	720	870	980	1165	1450	1750	2500	3000	3600
	n_2	[r/min]	0.332	3.85	4.78	5.78	6.51	7.74	9.63	11.6	16.6	19.9	23.9
4B145	P_1	[kW]	-	1.12	1.40	1.69	1.90	2.26	2.81	2.81	2.81	2.81	2.81
	T_{out}	[N・m]	2570	2570	2570	2570	2570	2570	2570	2130	1490	1240	1030
	T_{out}	[kgf・m]	262	262	262	262	262	262	262	217	152	126	105
	Pro	[N]	25400	25400	25400	25400	25400	25400	25400	32700	37400	36500	35400
	Pro	[kgf]	2590	2590	2590	2590	2590	2590	2590	3330	3810	3720	3610
4B160	P_1	[kW]	-	1.12	1.40	1.69	1.90	2.26	2.81	2.81	2.81	2.81	2.81
	T_{out}	[N・m]	2570	2570	2570	2570	2570	2570	2570	2130	1490	1240	1030
	T_{out}	[kgf・m]	262	262	262	262	262	262	262	217	152	126	105
	Pro	[N]	25400	25400	25400	25400	25400	25400	25400	32700	37400	36500	35400
	Pro	[kgf]	2590	2590	2590	2590	2590	2590	2590	3330	3810	3720	3610
4B165	P_1	[kW]	-	1.12	1.40	1.69	1.90	2.26	2.81	2.81	2.81	2.81	2.81
	T_{out}	[N・m]	2570	2570	2570	2570	2570	2570	2570	2130	1490	1240	1030
	T_{out}	[kgf・m]	262	262	262	262	262	262	262	217	152	126	105
	Pro	[N]	25400	25400	25400	25400	25400	25400	25400	32700	37400	36500	35400
	Pro	[kgf]	2590	2590	2590	2590	2590	2590	2590	3330	3810	3720	3610
4C140	P_1	[kW]	-	1.82	2.26	2.73	3.08	3.66	3.94	3.94	3.94	3.94	3.57
	T_{out}	[N・m]	4160	4160	4160	4160	4160	4160	3600	2990	2090	1740	1310
	T_{out}	[kgf・m]	424	424	424	424	424	424	367	305	213	177	134
	Pro	[N]	54100	54100	54100	54100	54100	54100	59000	59800	54600	52800	51400
	Pro	[kgf]	5510	5510	5510	5510	5510	5510	6010	6100	5570	5380	5240
4C145	P_1	[kW]	-	2.04	2.53	3.06	3.44	3.95	4.67	5.39	5.62	5.54	4.33
	T_{out}	[N・m]	4650	4650	4650	4650	4650	4490	4270	4080	2980	2450	1590
	T_{out}	[kgf・m]	474	474	474	474	474	458	435	416	304	250	162
	Pro	[N]	48700	48700	48700	48700	48700	50600	53000	54900	50700	49700	50200
	Pro	[kgf]	4960	4960	4960	4960	4960	5160	5400	5600	5170	5070	5120
4C160	P_1	[kW]	-	2.25	2.79	3.37	3.80	4.52	5.62	5.62	5.62	5.62	5.62
	T_{out}	[N・m]	5140	5140	5140	5140	5140	5140	5140	4260	2980	2480	2070
	T_{out}	[kgf・m]	524	524	524	524	524	524	524	434	304	253	211
	Pro	[N]	41900	41900	41900	41900	41900	41900	41900	53100	50700	49500	48100
	Pro	[kgf]	4270	4270	4270	4270	4270	4270	4270	5410	5170	5050	4900
4C165	P_1	[kW]	-	2.25	2.79	3.37	3.80	4.52	5.62	5.62	5.62	5.62	5.62
	T_{out}	[N・m]	5140	5140	5140	5140	5140	5140	5140	4260	2980	2480	2070
	T_{out}	[kgf・m]	524	524	524	524	524	524	524	434	304	253	211
	Pro	[N]	41900	41900	41900	41900	41900	41900	41900	53100	50700	49500	48100
	Pro	[kgf]	4270	4270	4270	4270	4270	4270	4270	5410	5170	5050	4900
4C170	P_1	[kW]	-	2.25	2.79	3.37	3.80	4.52	5.62	5.62	5.62	5.62	5.62
	T_{out}	[N・m]	5140	5140	5140	5140	5140	5140	5140	4260	2980	2480	2070
	T_{out}	[kgf・m]	524	524	524	524	524	524	524	434	304	253	211
	Pro	[N]	41900	41900	41900	41900	41900	41900	41900	53100	50700	49500	48100
	Pro	[kgf]	4270	4270	4270	4270	4270	4270	4270	5410	5170	5050	4900
4C175	P_1	[kW]	-	2.25	2.79	3.37	3.80	4.52	5.62	5.62	5.62	5.62	5.62
	T_{out}	[N・m]	5140	5140	5140	5140	5140	5140	5140	4260	2980	2480	2070
	T_{out}	[kgf・m]	524	524	524	524	524	524	524	434	304	253	211
	Pro	[N]	41900	41900	41900	41900	41900	41900	41900	53100	50700	49500	48100
	Pro	[kgf]	4270	4270	4270	4270	4270	4270	4270	5410	5170	5050	4900
4D160	P_1	[kW]	-	2.58	3.20	3.87	4.36	5.18	6.45	7.45	7.45	7.45	7.45
	T_{out}	[N・m]	5890	5890	5890	5890	5890	5890	5890	5640	3950	3290	2740
	T_{out}	[kgf・m]	600	600	600	600	600	600	600	575	403	335	279
	Pro	[N]	80200	80200	80200	80200	80200	80200	80200	81900	77000	74600	72100
	Pro	[kgf]	8180	8180	8180	8180	8180	8180	8180	8350	7850	7600	7350
4D165	P_1	[kW]	-	3.12	3.88	4.68	5.28	6.27	7.81	7.91	7.91	7.91	7.91
	T_{out}	[N・m]	7130	7130	7130	7130	7130	7130	7130	5990	4190	3490	2910
	T_{out}	[kgf・m]	727	727	727	727	727	727	727	611	427	356	297
	Pro	[N]	70100	70100	70100	70100	70100	70100	70100	79500	76100	73900	71400
	Pro	[kgf]	7150	7150	7150	7150	7150	7150	7150	8100	7760	7530	7280
机座号	n_1	[r/min]	50	580	720	870	980	1165	1450	1750	2500	3000	3600
	n_2	[r/min]	0.332	3.85	4.78	5.78	6.51	7.74	9.63	11.6	16.6	19.9	23.9

注）1. 关于选型表记载的机型型号，请参见 D6 页。但安装位置代号为 Y4、F4、G4、K4、W4（输入轴向下）时，本选型表不适用，请咨询本公司。
2. 输出轴许用径向负载 Pro：空心轴型为距轴端面 20mm 处、实心轴型为输出轴中央的值。负载点为上述以外时以及关于许用轴向负载的情况，请参见技术资料 F7 ～ F15 页。
3. 输入轴的许用径向负载请参见 F14 ～ F15 页。
4. 润滑方式根据机型不同而异。详细内容请参见技术资料 F4 页的“润滑”。
5. 减速比为公称减速比。输出转速 n2 按实际减速比计算。（减速比 11 ～ 18 的实际减速比根据机座号而不同，因此按代表减速比计算。）实际减速比请参见 D8 页。
6. 运转条件设定如下：□ 部分为 50%ED、■ 部分为 25%ED（各运转均为 10 分钟周期）。
7. 本表中记载的内容如有变更，恕不预告。

选型表

减速比 151

n_1：输入转速［r/min］
n_2：输出转速［r/min］
P_1：许用输入功率［kW］
T_{out}：许用输出扭矩［N・m & kgf・m］
Pro：低速轴许用径向负载［N & kgf］

尺寸图（页码）	
轴上安装、箱体安装	E2
法兰安装	E6
底脚安装	E10

机座号	n_1 [r/min]	50	580	720	870	980	1165	1450	1750	2500	3000	3600
	n_2 [r/min]	0.332	3.85	4.78	5.78	6.51	7.74	9.63	11.6	16.6	19.9	23.9
4D170	P_1 [kW]	-	3.76	4.67	5.64	6.36	7.56	9.08	9.54	9.54	9.54	9.54
	T_{out} [N・m]	8590	8590	8590	8590	8590	8590	8300	7230	5060	4210	3510
	T_{out} [kgf・m]	876	876	876	876	876	876	846	737	516	429	358
	Pro [N]	52600	52600	52600	52600	52600	52600	56900	69200	72800	71100	69200
	Pro [kgf]	5360	5360	5360	5360	5360	5360	5800	7050	7420	7250	7050
4D175	P_1 [kW]	-	3.82	4.74	5.72	6.45	7.67	9.54	9.54	9.54	9.54	9.54
	T_{out} [N・m]	8720	8720	8720	8720	8720	8720	8720	7230	5060	4210	3510
	T_{out} [kgf・m]	889	889	889	889	889	889	889	737	516	429	358
	Pro [N]	50600	50600	50600	50600	50600	50600	50600	69200	72800	71100	69200
	Pro [kgf]	5160	5160	5160	5160	5160	5160	5160	7050	7420	7250	7050
4D180	P_1 [kW]	-	3.82	4.74	5.72	6.45	7.67	9.54	11.5	请咨询本公司		
	T_{out} [N・m]	8720	8720	8720	8720	8720	8720	8720	8720			
	T_{out} [kgf・m]	889	889	889	889	889	889	889	889			
	Pro [N]	50600	50600	50600	50600	50600	50600	50600	50600			
	Pro [kgf]	5160	5160	5160	5160	5160	5160	5160	5160			
4D185	P_1 [kW]	-	3.82	4.74	5.72	6.45	7.67	9.54	11.5			
	T_{out} [N・m]	8720	8720	8720	8720	8720	8720	8720	8720			
	T_{out} [kgf・m]	889	889	889	889	889	889	889	889			
	Pro [N]	50600	50600	50600	50600	50600	50600	50600	50600			
	Pro [kgf]	5160	5160	5160	5160	5160	5160	5160	5160			
4E170	P_1 [kW]	-	3.76	4.67	5.64	6.36	7.56	9.08	9.75	9.75	9.75	9.75
	T_{out} [N・m]	8590	8590	8590	8590	8590	8590	8300	7380	5170	4310	3590
	T_{out} [kgf・m]	876	876	876	876	876	876	846	752	527	439	366
	Pro [N]	88700	88700	88700	88700	88700	88700	89300	91200	95600	97300	94500
	Pro [kgf]	9040	9040	9040	9040	9040	9040	9100	9300	9750	9920	9630
4E175	P_1 [kW]	-	4.68	5.81	7.02	7.91	9.41	11.3	11.3	11.3	11.3	11.3
	T_{out} [N・m]	10700	10700	10700	10700	10700	10700	10300	8560	5990	4990	4160
	T_{out} [kgf・m]	1090	1090	1090	1090	1090	1090	1050	873	611	509	424
	Pro [N]	84500	84500	84500	84500	84500	84500	85300	88800	93900	95900	92700
	Pro [kgf]	8610	8610	8610	8610	8610	8610	8700	9050	9570	9780	9450
4E180	P_1 [kW]	-	5.08	6.30	7.62	8.58	10.2	12.7	15.1	请咨询本公司		
	T_{out} [N・m]	11600	11600	11600	11600	11600	11600	11600	11400			
	T_{out} [kgf・m]	1180	1180	1180	1180	1180	1180	1180	1160			
	Pro [N]	82000	82000	82000	82000	82000	82000	82000	83100			
	Pro [kgf]	8360	8360	8360	8360	8360	8360	8360	8470			
4E185	P_1 [kW]	-	5.08	6.30	7.62	8.58	10.2	12.7	15.3			
	T_{out} [N・m]	11600	11600	11600	11600	11600	11600	11600	11600			
	T_{out} [kgf・m]	1180	1180	1180	1180	1180	1180	1180	1180			
	Pro [N]	82000	82000	82000	82000	82000	82000	82000	82000			
	Pro [kgf]	8360	8360	8360	8360	8360	8360	8360	8360			
4E190	P_1 [kW]	-	5.08	6.30	7.62	8.58	10.2	12.7	15.3			
	T_{out} [N・m]	11600	11600	11600	11600	11600	11600	11600	11600			
	T_{out} [kgf・m]	1180	1180	1180	1180	1180	1180	1180	1180			
	Pro [N]	82000	82000	82000	82000	82000	82000	82000	82000			
	Pro [kgf]	8360	8360	8360	8360	8360	8360	8360	8360			
4E195	P_1 [kW]	-	5.08	6.30	7.62	8.58	10.2	12.7	15.3			
	T_{out} [N・m]	11600	11600	11600	11600	11600	11600	11600	11600			
	T_{out} [kgf・m]	1180	1180	1180	1180	1180	1180	1180	1180			
	Pro [N]	82000	82000	82000	82000	82000	82000	82000	82000			
	Pro [kgf]	8360	8360	8360	8360	8360	8360	8360	8360			
机座号	n_1 [r/min]	50	580	720	870	980	1165	1450	1750	2500	3000	3600
	n_2 [r/min]	0.332	3.85	4.78	5.78	6.51	7.74	9.63	11.6	16.6	19.9	23.9

注）1. 关于选型表记载的机型型号，请参见 D6 页。但安装位置代号为 Y4、F4、G4、K4、W4（输入轴向下）时，本选型表不适用，请咨询本公司。
2. 输出轴许用径向负载 Pro：空心轴型为距轴端面 20mm 处、实心轴型为输出轴中央的值。负载点为上述以外时以及关于许用轴向负载的情况，请参见技术资料 F7 ～ F15 页。
3. 输入轴的许用径向负载请参见 F14 ～ F15 页。
4. 润滑方式根据机型不同而异。详细内容请参见技术资料 F4 页的“润滑”。
5. 减速比为公称减速比。输出转速 n2 按实际减速比计算。（减速比 11 ～ 18 的实际减速比根据机座号而不同，因此按代表减速比计算。）实际减速比请参见 D8 页。
6. 运转条件设定如下：□ 部分为 50%ED、■ 部分为 25%ED（各运转均为 10 分钟周期）。
7. 本表中记载的内容如有变更，恕不预告。

选型表

尺寸图（页码）	
轴上安装、箱体安装	E2
法兰安装	E6
底脚安装	E10

n_1：输入转速［r/min］
n_2：输出转速［r/min］
P_1：许用输入功率［kW］
T_{out}：许用输出扭矩［N・m & kgf・m］
Pro：低速轴许用径向负载［N & kgf］

减速比 151

机座号												
	n_1	[r/min]	50	580	720	870	980	1165	1450	1750	2500	3000	3600
	n_2	[r/min]	0.332	3.85	4.78	5.78	6.51	7.74	9.63	11.6	16.6	19.9	23.9
4F180	P_1	[kW]	-	6.03	7.49	9.05	10.2	12.1	15.1	15.1	请咨询本公司		
	T_{out}	[N・m]	13800	13800	13800	13800	13800	13800	13800	11400			
	T_{out}	[kgf・m]	1410	1410	1410	1410	1410	1410	1410	1160			
	Pro	[N]	120000	120000	120000	120000	120000	120000	120000	124000			
	Pro	[kgf]	12200	12200	12200	12200	12200	12200	12200	12600			
4F185	P_1	[kW]	-	7.43	9.23	11.2	12.6	14.9	18.6	18.8			
	T_{out}	[N・m]	17000	17000	17000	17100	17000	16900	17000	14200			
	T_{out}	[kgf・m]	1730	1730	1730	1740	1730	1720	1730	1450			
	Pro	[N]	114000	114000	114000	114000	114000	114000	114000	119000			
	Pro	[kgf]	11600	11600	11600	11600	11600	11600	11600	12100			
4F190	P_1	[kW]	-	7.88	9.78	11.8	13.3	15.8	19.7	20.9			
	T_{out}	[N・m]	18000	18000	18000	18000	18000	18000	18000	15800			
	T_{out}	[kgf・m]	1830	1830	1830	1830	1830	1830	1830	1610			
	Pro	[N]	112000	112000	112000	112000	112000	112000	112000	116000			
	Pro	[kgf]	11400	11400	11400	11400	11400	11400	11400	11800			
4F195	P_1	[kW]	-	7.88	9.78	11.8	13.3	15.8	19.7	23.8			
	T_{out}	[N・m]	18000	18000	18000	18000	18000	18000	18000	18000			
	T_{out}	[kgf・m]	1830	1830	1830	1830	1830	1830	1830	1830			
	Pro	[N]	112000	112000	112000	112000	112000	112000	112000	112000			
	Pro	[kgf]	11400	11400	11400	11400	11400	11400	11400	11400			
机座号	n_1	[r/min]	50	580	720	870	980	1165	1450	1750	2500	3000	3600
	n_2	[r/min]	0.332	3.85	4.78	5.78	6.51	7.74	9.63	11.6	16.6	19.9	23.9

注）1. 关于选型表记载的机型型号，请参见 D6 页。但安装位置代号为 Y4、F4、G4、K4、W4（输入轴向下）时，本选型表不适用，请咨询本公司。
2. 输出轴许用径向负载 Pro：空心轴型为距轴端面 20mm 处、实心轴型为输出轴中央的值。负载点为上述以外时以及关于许用轴向负载的情况，请参见技术资料 F7 ～ F15 页。
3. 输入轴的许用径向负载请参见 F14 ～ F15 页。
4. 润滑方式根据机型不同而异。详细内容请参见技术资料 F4 页的“润滑”。
5. 减速比为公称减速比。输出转速 n2 按实际减速比计算。（减速比 11 ～ 18 的实际减速比根据机座号而不同，因此按代表减速比计算。）实际减速比请参见 D8 页。
6. 运转条件设定如下：□ 部分为 50%ED、■ 部分为 25%ED（各运转均为 10 分钟周期）。
7. 本表中记载的内容如有变更，恕不预告。

选型表

减速比 179

n_1：输入转速［r/min］
n_2：输出转速［r/min］
P_1：许用输入功率［kW］
T_{out}：许用输出扭矩［N・m & kgf・m］
Pro：低速轴许用径向负载［N & kgf］

尺寸图（页码）	
轴上安装、箱体安装	E2
法兰安装	E6
底脚安装	E10

机座号	n_1 [r/min]	50	580	720	870	980	1165	1450	1750	2500	3000	3600
	n_2 [r/min]	0.280	3.25	4.03	4.87	5.49	6.53	8.12	9.80	14.0	16.8	20.2
4A100	P_1 [kW]	-	0.313	0.389	0.470	0.530	0.560	0.560	0.560	0.560	0.560	0.560
	T_{out} [N・m]	849	849	849	849	849	756	607	503	352	293	244
	T_{out} [kgf・m]	86.5	86.5	86.5	86.5	86.5	77.1	61.9	51.3	35.9	29.9	24.9
	Pro [N]	22500	22500	22500	22500	22500	23600	25000	25800	26600	26800	27000
	Pro [kgf]	2290	2290	2290	2290	2290	2410	2550	2630	2710	2730	2750
4A105	P_1 [kW]	-	0.372	0.462	0.558	0.629	0.699	0.776	0.776	0.776	0.776	0.776
	T_{out} [N・m]	1010	1010	1010	1010	1010	943	841	697	488	407	339
	T_{out} [kgf・m]	103	103	103	103	103	96.1	85.7	71.0	49.7	41.5	34.6
	Pro [N]	20200	20200	20200	20200	20200	21300	22600	24200	25900	26300	26700
	Pro [kgf]	2060	2060	2060	2060	2060	2170	2300	2470	2640	2680	2720
4A110	P_1 [kW]	-	0.451	0.560	0.677	0.762	0.906	0.944	0.944	0.944	0.944	0.944
	T_{out} [N・m]	1220	1220	1220	1220	1220	1220	1020	847	593	495	412
	T_{out} [kgf・m]	124	124	124	124	124	124	104	86.3	60.4	50.5	42.0
	Pro [N]	15800	15800	15800	15800	15800	15800	20000	22600	25100	25800	26300
	Pro [kgf]	1610	1610	1610	1610	1610	1610	2040	2300	2560	2630	2680
4A115	P_1 [kW]	-	0.476	0.591	0.714	0.804	0.956	1.11	1.11	1.11	1.11	1.11
	T_{out} [N・m]	1290	1290	1290	1290	1290	1290	1200	998	698	582	485
	T_{out} [kgf・m]	131	131	131	131	131	131	122	102	71.2	59.3	49.4
	Pro [N]	13900	13900	13900	13900	13900	13900	16300	20400	24200	25200	25900
	Pro [kgf]	1420	1420	1420	1420	1420	1420	1660	2080	2470	2570	2640
4A120	P_1 [kW]	-	0.476	0.591	0.714	0.804	0.956	1.19	1.19	1.19	1.19	1.19
	T_{out} [N・m]	1290	1290	1290	1290	1290	1290	1290	1070	748	623	520
	T_{out} [kgf・m]	131	131	131	131	131	131	131	109	76.2	63.5	53.0
	Pro [N]	13900	13900	13900	13900	13900	13900	13900	19200	23700	24900	25700
	Pro [kgf]	1420	1420	1420	1420	1420	1420	1420	1960	2420	2540	2620
4A125	P_1 [kW]	-	0.476	0.591	0.714	0.804	0.956	1.19	1.19	1.19	1.19	1.19
	T_{out} [N・m]	1290	1290	1290	1290	1290	1290	1290	1070	748	623	520
	T_{out} [kgf・m]	131	131	131	131	131	131	131	109	76.2	63.5	53.0
	Pro [N]	13900	13900	13900	13900	13900	13900	13900	19200	23700	24900	25700
	Pro [kgf]	1420	1420	1420	1420	1420	1420	1420	1960	2420	2540	2620
4A140	P_1 [kW]	-	0.476	0.591	0.714	0.804	0.956	1.19	1.19	1.19	1.19	1.19
	T_{out} [N・m]	1290	1290	1290	1290	1290	1290	1290	1070	748	623	520
	T_{out} [kgf・m]	131	131	131	131	131	131	131	109	76.2	63.5	53.0
	Pro [N]	13900	13900	13900	13900	13900	13900	13900	19200	23700	24900	25700
	Pro [kgf]	1420	1420	1420	1420	1420	1420	1420	1960	2420	2540	2620
4A145	P_1 [kW]	-	0.476	0.591	0.714	0.804	0.956	1.19	1.19	1.19	1.19	1.19
	T_{out} [N・m]	1290	1290	1290	1290	1290	1290	1290	1070	748	623	520
	T_{out} [kgf・m]	131	131	131	131	131	131	131	109	76.2	63.5	53.0
	Pro [N]	13900	13900	13900	13900	13900	13900	13900	19200	23700	24900	25700
	Pro [kgf]	1420	1420	1420	1420	1420	1420	1420	1960	2420	2540	2620
4B120	P_1 [kW]	-	0.658	0.817	0.987	1.11	1.32	1.63	1.72	1.72	1.72	1.72
	T_{out} [N・m]	1780	1780	1780	1780	1780	1780	1770	1540	1080	901	751
	T_{out} [kgf・m]	181	181	181	181	181	181	180	157	110	91.8	76.6
	Pro [N]	36700	36700	36700	36700	36700	36700	36900	38900	41900	40800	39300
	Pro [kgf]	3740	3740	3740	3740	3740	3740	3760	3970	4270	4160	4010
4B125	P_1 [kW]	-	0.790	0.980	1.18	1.33	1.59	1.97	2.28	2.32	2.32	2.32
	T_{out} [N・m]	2140	2140	2140	2140	2140	2140	2140	2050	1460	1220	1010
	T_{out} [kgf・m]	218	218	218	218	218	218	218	209	149	124	103
	Pro [N]	32600	32600	32600	32600	32600	32600	32600	33800	39500	38900	37700
	Pro [kgf]	3320	3320	3320	3320	3320	3320	3320	3450	4030	3970	3840
4B140	P_1 [kW]	-	0.948	1.18	1.42	1.60	1.90	2.37	2.37	2.37	2.37	2.37
	T_{out} [N・m]	2570	2570	2570	2570	2570	2570	2570	2130	1490	1240	1030
	T_{out} [kgf・m]	262	262	262	262	262	262	262	217	152	126	105
	Pro [N]	25400	25400	25400	25400	25400	25400	25400	32700	39300	38800	37600
	Pro [kgf]	2590	2590	2590	2590	2590	2590	2590	3330	4010	3960	3830
机座号	n_1 [r/min]	50	580	720	870	980	1165	1450	1750	2500	3000	3600
	n_2 [r/min]	0.280	3.25	4.03	4.87	5.49	6.53	8.12	9.80	14.0	16.8	20.2

注）1. 关于选型表记载的机型型号，请参见 D6 页。但安装位置代号为 Y4、F4、G4、K4、W4（输入轴向下）时，本选型表不适用，请咨询本公司。
2. 输出轴许用径向负载 Pro：空心轴型为距轴端面 20mm 处、实心轴型为输出轴中央的值。负载点为上述以外时以及关于许用轴向负载的情况，请参见技术资料 F7 ～ F15 页。
3. 输入轴的许用径向负载请参见 F14 ～ F15 页。
4. 润滑方式根据机型不同而异。详细内容请参见技术资料 F4 页的“润滑”。
5. 减速比为公称减速比。输出转速 n2 按实际减速比计算。（减速比 11 ～ 18 的实际减速比根据机座号而不同，因此按代表减速比计算。）实际减速比请参见 D8 页。
6. 运转条件设定如下：□ 部分为 50%ED、■ 部分为 25%ED（各运转均为 10 分钟周期）。
7. 本表中记载的内容如有变更，恕不预告。

选型表

尺寸图（页码）	
轴上安装、箱体安装	E2
法兰安装	E6
底脚安装	E10

n_1：输入转速［r/min］
n_2：输出转速［r/min］
P_1：许用输入功率［kW］
T_{out}：许用输出扭矩［N・m & kgf・m］
Pro：低速轴许用径向负载［N & kgf］

减速比 179

机座号												
	n_1	[r/min]	50	580	720	870	980	1165	1450	1750	2500	3000	3600
	n_2	[r/min]	0.280	3.25	4.03	4.87	5.49	6.53	8.12	9.80	14.0	16.8	20.2
4B145	P_1	[kW]	-	0.948	1.18	1.42	1.60	1.90	2.37	2.37	2.37	2.37	2.37
	T_{out}	[N・m]	2570	2570	2570	2570	2570	2570	2570	2130	1490	1240	1030
	T_{out}	[kgf・m]	262	262	262	262	262	262	262	217	152	126	105
	Pro	[N]	25400	25400	25400	25400	25400	25400	25400	32700	39300	38800	37600
	Pro	[kgf]	2590	2590	2590	2590	2590	2590	2590	3330	4010	3960	3830
4B160	P_1	[kW]	-	0.948	1.18	1.42	1.60	1.90	2.37	2.37	2.37	2.37	2.37
	T_{out}	[N・m]	2570	2570	2570	2570	2570	2570	2570	2130	1490	1240	1030
	T_{out}	[kgf・m]	262	262	262	262	262	262	262	217	152	126	105
	Pro	[N]	25400	25400	25400	25400	25400	25400	25400	32700	39300	38800	37600
	Pro	[kgf]	2590	2590	2590	2590	2590	2590	2590	3330	4010	3960	3830
4B165	P_1	[kW]	-	0.948	1.18	1.42	1.60	1.90	2.37	2.37	2.37	2.37	2.37
	T_{out}	[N・m]	2570	2570	2570	2570	2570	2570	2570	2130	1490	1240	1030
	T_{out}	[kgf・m]	262	262	262	262	262	262	262	217	152	126	105
	Pro	[N]	25400	25400	25400	25400	25400	25400	25400	32700	39300	38800	37600
	Pro	[kgf]	2590	2590	2590	2590	2590	2590	2590	3330	4010	3960	3830
4C140	P_1	[kW]	-	1.54	1.91	2.30	2.59	3.08	3.43	3.43	3.43	3.43	3.43
	T_{out}	[N・m]	4160	4160	4160	4160	4160	4160	3720	3080	2160	1800	1500
	T_{out}	[kgf・m]	424	424	424	424	424	424	379	314	220	183	153
	Pro	[N]	54100	54100	54100	54100	54100	54100	58100	62700	57700	55700	53600
	Pro	[kgf]	5510	5510	5510	5510	5510	5510	5920	6390	5880	5680	5460
4C145	P_1	[kW]	-	1.72	2.13	2.50	2.74	3.13	3.70	4.22	4.22	4.22	3.79
	T_{out}	[N・m]	4650	4650	4650	4520	4400	4220	4010	3790	2650	2210	1650
	T_{out}	[kgf・m]	474	474	474	461	449	430	409	386	270	225	168
	Pro	[N]	48700	48700	48700	50200	51700	53500	55600	57500	55500	53900	52900
	Pro	[kgf]	4960	4960	4960	5120	5270	5450	5670	5860	5660	5490	5390
4C160	P_1	[kW]	-	1.90	2.35	2.85	3.20	3.81	4.74	4.74	4.74	4.74	4.74
	T_{out}	[N・m]	5140	5140	5140	5140	5140	5140	5140	4260	2980	2480	2070
	T_{out}	[kgf・m]	524	524	524	524	524	524	524	434	304	253	211
	Pro	[N]	41900	41900	41900	41900	41900	41900	41900	53100	54100	52700	51100
	Pro	[kgf]	4270	4270	4270	4270	4270	4270	4270	5410	5510	5370	5210
4C165	P_1	[kW]	-	1.90	2.35	2.85	3.20	3.81	4.74	4.74	4.74	4.74	4.74
	T_{out}	[N・m]	5140	5140	5140	5140	5140	5140	5140	4260	2980	2480	2070
	T_{out}	[kgf・m]	524	524	524	524	524	524	524	434	304	253	211
	Pro	[N]	41900	41900	41900	41900	41900	41900	41900	53100	54100	52700	51100
	Pro	[kgf]	4270	4270	4270	4270	4270	4270	4270	5410	5510	5370	5210
4C170	P_1	[kW]	-	1.90	2.35	2.85	3.20	3.81	4.74	4.74	4.74	4.74	4.74
	T_{out}	[N・m]	5140	5140	5140	5140	5140	5140	5140	4260	2980	2480	2070
	T_{out}	[kgf・m]	524	524	524	524	524	524	524	434	304	253	211
	Pro	[N]	41900	41900	41900	41900	41900	41900	41900	53100	54100	52700	51100
	Pro	[kgf]	4270	4270	4270	4270	4270	4270	4270	5410	5510	5370	5210
4C175	P_1	[kW]	-	1.90	2.35	2.85	3.20	3.81	4.74	4.74	4.74	4.74	4.74
	T_{out}	[N・m]	5140	5140	5140	5140	5140	5140	5140	4260	2980	2480	2070
	T_{out}	[kgf・m]	524	524	524	524	524	524	524	434	304	253	211
	Pro	[N]	41900	41900	41900	41900	41900	41900	41900	53100	54100	52700	51100
	Pro	[kgf]	4270	4270	4270	4270	4270	4270	4270	5410	5510	5370	5210
4D160	P_1	[kW]	-	2.20	2.73	3.30	3.72	4.42	5.50	5.75	5.75	5.75	5.75
	T_{out}	[N・m]	5960	5960	5960	5960	5960	5960	5960	5170	3610	3010	2510
	T_{out}	[kgf・m]	608	608	608	608	608	608	608	527	368	307	256
	Pro	[N]	79700	79700	79700	79700	79700	79700	79700	84700	83100	80300	77300
	Pro	[kgf]	8120	8120	8120	8120	8120	8120	8120	8630	8470	8190	7880
4D165	P_1	[kW]	-	2.63	3.27	3.95	4.45	5.29	6.58	7.53	7.43	6.34	7.53
	T_{out}	[N・m]	7130	7130	7130	7130	7130	7130	7130	6770	4670	3320	3290
	T_{out}	[kgf・m]	727	727	727	727	727	727	727	690	476	338	335
	Pro	[N]	70100	70100	70100	70100	70100	70100	70100	73400	79100	79100	74300
	Pro	[kgf]	7150	7150	7150	7150	7150	7150	7150	7480	8060	8060	7570
机座号	n_1	[r/min]	50	580	720	870	980	1165	1450	1750	2500	3000	3600
	n_2	[r/min]	0.280	3.25	4.03	4.87	5.49	6.53	8.12	9.80	14.0	16.8	20.2

注）1. 关于选型表记载的机型型号，请参见 D6 页。但安装位置代号为 Y4、F4、G4、K4、W4（输入轴向下）时，本选型表不适用，请咨询本公司。
2. 输出轴许用径向负载 Pro：空心轴型为距轴端面 20mm 处、实心轴型为输出轴中央的值。负载点为上述以外时以及关于许用轴向负载的情况，请参见技术资料 F7 ～ F15 页。
3. 输入轴的许用径向负载请参见 F14 ～ F15 页。
4. 润滑方式根据机型不同而异。详细内容请参见技术资料 F4 页的“润滑”。
5. 减速比为公称减速比。输出转速 n2 按实际减速比计算。（减速比 11 ～ 18 的实际减速比根据机座号而不同，因此按代表减速比计算。）实际减速比请参见 D8 页。
6. 运转条件设定如下：□ 部分为 50%ED、■ 部分为 25%ED（各运转均为 10 分钟周期）。
7. 本表中记载的内容如有变更，恕不预告。

选型表

减速比 179

n_1：输入转速［r/min］
n_2：输出转速［r/min］
P_1：许用输入功率［kW］
T_{out}：许用输出扭矩［N・m & kgf・m］
Pro：低速轴许用径向负载［N & kgf］

尺寸图（页码）	
轴上安装、箱体安装	E2
法兰安装	E6
底脚安装	E10

机座号	n_1 [r/min]	50	580	720	870	980	1165	1450	1750	2500	3000	3600
	n_2 [r/min]	0.280	3.25	4.03	4.87	5.49	6.53	8.12	9.80	14.0	16.8	20.2
4D170	P_1 [kW]	-	3.17	3.94	4.76	5.36	6.37	7.66	8.04	8.04	8.04	8.04
	T_{out} [N・m]	8590	8590	8590	8590	8590	8590	8300	7230	5050	4210	3510
	T_{out} [kgf・m]	876	876	876	876	876	876	846	737	515	429	358
	Pro [N]	52600	52600	52600	52600	52600	52600	56800	69200	77700	75700	73500
	Pro [kgf]	5360	5360	5360	5360	5360	5360	5790	7050	7920	7720	7490
4D175	P_1 [kW]	-	3.22	3.99	4.83	5.44	6.46	8.04	8.04	8.04	8.04	8.04
	T_{out} [N・m]	8720	8720	8720	8720	8720	8720	8720	7230	5050	4210	3510
	T_{out} [kgf・m]	889	889	889	889	889	889	889	737	515	429	358
	Pro [N]	50600	50600	50600	50600	50600	50600	50600	69200	77700	75700	73500
	Pro [kgf]	5160	5160	5160	5160	5160	5160	5160	7050	7920	7720	7490
4D180	P_1 [kW]	-	3.22	3.99	4.83	5.44	6.46	8.04	9.71	请咨询本公司		
	T_{out} [N・m]	8720	8720	8720	8720	8720	8720	8720	8720			
	T_{out} [kgf・m]	889	889	889	889	889	889	889	889			
	Pro [N]	50600	50600	50600	50600	50600	50600	50600	50600			
	Pro [kgf]	5160	5160	5160	5160	5160	5160	5160	5160			
4D185	P_1 [kW]	-	3.22	3.99	4.83	5.44	6.46	8.04	9.71			
	T_{out} [N・m]	8720	8720	8720	8720	8720	8720	8720	8720			
	T_{out} [kgf・m]	889	889	889	889	889	889	889	889			
	Pro [N]	50600	50600	50600	50600	50600	50600	50600	50600			
	Pro [kgf]	5160	5160	5160	5160	5160	5160	5160	5160			
4E170	P_1 [kW]	-	3.17	3.94	4.76	5.36	6.37	7.66	8.39	8.39	8.39	8.39
	T_{out} [N・m]	8590	8590	8590	8590	8590	8590	8300	7540	5270	4400	3660
	T_{out} [kgf・m]	876	876	876	876	876	876	846	769	537	449	373
	Pro [N]	88700	88700	88700	88700	88700	88700	89300	90900	95400	97100	98600
	Pro [kgf]	9040	9040	9040	9040	9040	9040	9100	9270	9720	9900	10100
4E175	P_1 [kW]	-	3.95	4.90	5.92	6.67	7.93	9.87	10.7	10.7	10.7	10.7
	T_{out} [N・m]	10700	10700	10700	10700	10700	10700	10700	9610	6730	5610	4670
	T_{out} [kgf・m]	1090	1090	1090	1090	1090	1090	1090	980	686	572	476
	Pro [N]	84500	84500	84500	84500	84500	84500	84500	86700	92500	94700	96600
	Pro [kgf]	8610	8610	8610	8610	8610	8610	8610	8840	9430	9650	9850
4E180	P_1 [kW]	-	4.28	5.31	6.42	7.23	8.60	10.7	12.0	请咨询本公司		
	T_{out} [N・m]	11600	11600	11600	11600	11600	11600	11600	10800			
	T_{out} [kgf・m]	1180	1180	1180	1180	1180	1180	1180	1100			
	Pro [N]	82000	82000	82000	82000	82000	82000	82000	84400			
	Pro [kgf]	8360	8360	8360	8360	8360	8360	8360	8600			
4E185	P_1 [kW]	-	4.28	5.31	6.42	7.23	8.60	10.7	12.9			
	T_{out} [N・m]	11600	11600	11600	11600	11600	11600	11600	11600			
	T_{out} [kgf・m]	1180	1180	1180	1180	1180	1180	1180	1180			
	Pro [N]	82000	82000	82000	82000	82000	82000	82000	82000			
	Pro [kgf]	8360	8360	8360	8360	8360	8360	8360	8360			
4E190	P_1 [kW]	-	4.28	5.31	6.42	7.23	8.60	10.7	12.9			
	T_{out} [N・m]	11600	11600	11600	11600	11600	11600	11600	11600			
	T_{out} [kgf・m]	1180	1180	1180	1180	1180	1180	1180	1180			
	Pro [N]	82000	82000	82000	82000	82000	82000	82000	82000			
	Pro [kgf]	8360	8360	8360	8360	8360	8360	8360	8360			
4E195	P_1 [kW]	-	4.28	5.31	6.42	7.23	8.60	10.7	12.9			
	T_{out} [N・m]	11600	11600	11600	11600	11600	11600	11600	11600			
	T_{out} [kgf・m]	1180	1180	1180	1180	1180	1180	1180	1180			
	Pro [N]	82000	82000	82000	82000	82000	82000	82000	82000			
	Pro [kgf]	8360	8360	8360	8360	8360	8360	8360	8360			
机座号	n_1 [r/min]	50	580	720	870	980	1165	1450	1750	2500	3000	3600
	n_2 [r/min]	0.280	3.25	4.03	4.87	5.49	6.53	8.12	9.80	14.0	16.8	20.2

注）1. 关于选型表记载的机型型号，请参见 D6 页。但安装位置代号为 Y4、F4、G4、K4、W4（输入轴向下）时，本选型表不适用，请咨询本公司。
2. 输出轴许用径向负载 Pro：空心轴型为距轴端面 20mm 处、实心轴型为输出轴中央的值。负载点为上述以外时以及关于许用轴向负载的情况，请参见技术资料 F7 ～ F15 页。
3. 输入轴的许用径向负载请参见 F14 ～ F15 页。
4. 润滑方式根据机型不同而异。详细内容请参见技术资料 F4 页的“润滑”。
5. 减速比为公称减速比。输出转速 n2 按实际减速比计算。（减速比 11 ～ 18 的实际减速比根据机座号而不同，因此按代表减速比计算。）实际减速比请参见 D8 页。
6. 运转条件设定如下：□ 部分为 50%ED、■ 部分为 25%ED（各运转均为 10 分钟周期）。
7. 本表中记载的内容如有变更，恕不预告。

选型表

尺寸图（页码）	
轴上安装、箱体安装	E2
法兰安装	E6
底脚安装	E10

n_1：输入转速［r/min］
n_2：输出转速［r/min］
P_1：许用输入功率［kW］
T_{out}：许用输出扭矩［N・m & kgf・m］
Pro：低速轴许用径向负载［N & kgf］

减速比 179

机座号												
	n_1	[r/min]	50	580	720	870	980	1165	1450	1750	2500	3000	3600
	n_2	[r/min]	0.280	3.25	4.03	4.87	5.49	6.53	8.12	9.80	14.0	16.8	20.2
4F180	P_1	[kW]	-	5.08	6.30	7.62	8.58	10.2	12.0	12.0	请咨询本公司		
	T_{out}	[N・m]	13800	13800	13800	13800	13800	13800	13000	10800			
	T_{out}	[kgf・m]	1410	1410	1410	1410	1410	1410	1330	1100			
	Pro	[N]	120000	120000	120000	120000	120000	120000	121000	125000			
	Pro	[kgf]	12200	12200	12200	12200	12200	12200	12300	12700			
4F185	P_1	[kW]	-	6.27	7.78	9.40	10.6	12.6	15.1	15.1			
	T_{out}	[N・m]	17000	17000	17000	17000	17000	17000	16400	13600			
	T_{out}	[kgf・m]	1730	1730	1730	1730	1730	1730	1670	1390			
	Pro	[N]	114000	114000	114000	114000	114000	114000	115000	120000			
	Pro	[kgf]	11600	11600	11600	11600	11600	11600	11700	12200			
4F190	P_1	[kW]	-	6.64	8.25	9.96	11.2	13.3	16.6	18.2			
	T_{out}	[N・m]	18000	18000	18000	18000	18000	18000	18000	16300			
	T_{out}	[kgf・m]	1830	1830	1830	1830	1830	1830	1830	1660			
	Pro	[N]	112000	112000	112000	112000	112000	112000	112000	115000			
	Pro	[kgf]	11400	11400	11400	11400	11400	11400	11400	11700			
4F195	P_1	[kW]	-	6.64	8.25	9.96	11.2	13.3	16.6	20.0			
	T_{out}	[N・m]	18000	18000	18000	18000	18000	18000	18000	18000			
	T_{out}	[kgf・m]	1830	1830	1830	1830	1830	1830	1830	1830			
	Pro	[N]	112000	112000	112000	112000	112000	112000	112000	112000			
	Pro	[kgf]	11400	11400	11400	11400	11400	11400	11400	11400			
机座号	n_1	[r/min]	50	580	720	870	980	1165	1450	1750	2500	3000	3600
	n_2	[r/min]	0.280	3.25	4.03	4.87	5.49	6.53	8.12	9.80	14.0	16.8	20.2

注）1. 关于选型表记载的机型型号，请参见 D6 页。但安装位置代号为 Y4、F4、G4、K4、W4（输入轴向下）时，本选型表不适用，请咨询本公司。
2. 输出轴许用径向负载 Pro：空心轴型为距轴端面 20mm 处、实心轴型为输出轴中央的值。负载点为上述以外时以及关于许用轴向负载的情况，请参见技术资料 F7 ～ F15 页。
3. 输入轴的许用径向负载请参见 F14 ～ F15 页。
4. 润滑方式根据机型不同而异。详细内容请参见技术资料 F4 页的“润滑”。
5. 减速比为公称减速比。输出转速 n2 按实际减速比计算。（减速比 11 ～ 18 的实际减速比根据机座号而不同，因此按代表减速比计算。）实际减速比请参见 D8 页。
6. 运转条件设定如下：□ 部分为 50%ED、■ 部分为 25%ED（各运转均为 10 分钟周期）。
7. 本表中记载的内容如有变更，恕不预告。

选型表

减速比 207

n_1：输入转速［r/min］
n_2：输出转速［r/min］
P_1：许用输入功率［kW］
T_{out}：许用输出扭矩［N・m & kgf・m］
Pro：低速轴许用径向负载［N & kgf］

尺寸图（页码）	
轴上安装、箱体安装	E2
法兰安装	E6
底脚安装	E10

机座号	n_1 [r/min]	50	580	720	870	980	1165	1450	1750	2500	3000	3600
	n_2 [r/min]	0.242	2.81	3.49	4.21	4.75	5.64	7.02	8.47	12.1	14.5	17.4
4A100	P_1 [kW]	-	0.271	0.336	0.406	0.458	0.516	0.516	0.516	0.516	0.516	0.516
	T_{out} [N・m]	849	849	849	849	849	805	647	536	375	313	261
	T_{out} [kgf・m]	86.5	86.5	86.5	86.5	86.5	82.1	66.0	54.6	38.2	31.9	26.6
	Pro [N]	22500	22500	22500	22500	22500	23100	24700	25600	26500	26800	26900
	Pro [kgf]	2290	2290	2290	2290	2290	2350	2520	2610	2700	2730	2740
4A105	P_1 [kW]	-	0.321	0.398	0.481	0.530	0.603	0.681	0.708	0.708	0.708	0.708
	T_{out} [N・m]	1010	1010	1010	1010	984	941	854	736	515	429	358
	T_{out} [kgf・m]	103	103	103	103	100	95.9	87.1	75.0	52.5	43.7	36.5
	Pro [N]	20300	20300	20300	20300	20600	21300	22500	23800	25700	26200	26600
	Pro [kgf]	2070	2070	2070	2070	2100	2170	2290	2430	2620	2670	2710
4A110	P_1 [kW]	-	0.390	0.484	0.585	0.659	0.784	0.859	0.859	0.859	0.859	0.859
	T_{out} [N・m]	1220	1220	1220	1220	1220	1220	1080	893	625	521	434
	T_{out} [kgf・m]	124	124	124	124	124	124	110	91.0	63.7	53.1	44.2
	Pro [N]	15800	15800	15800	15800	15800	15800	19000	22000	24900	25700	26200
	Pro [kgf]	1610	1610	1610	1610	1610	1610	1940	2240	2540	2620	2670
4A115	P_1 [kW]	-	0.411	0.511	0.617	0.695	0.827	1.01	1.01	1.01	1.01	1.01
	T_{out} [N・m]	1290	1290	1290	1290	1290	1290	1270	1050	735	612	510
	T_{out} [kgf・m]	131	131	131	131	131	131	129	107	74.9	62.4	52.0
	Pro [N]	13900	13900	13900	13900	13900	13900	14600	19500	23800	25000	25700
	Pro [kgf]	1420	1420	1420	1420	1420	1420	1490	1990	2430	2550	2620
4A120	P_1 [kW]	-	0.411	0.511	0.617	0.695	0.827	1.03	1.03	1.03	1.03	1.03
	T_{out} [N・m]	1290	1290	1290	1290	1290	1290	1290	1070	749	624	520
	T_{out} [kgf・m]	131	131	131	131	131	131	131	109	76.4	63.6	53.0
	Pro [N]	13900	13900	13900	13900	13900	13900	13900	19200	23700	24900	25700
	Pro [kgf]	1420	1420	1420	1420	1420	1420	1420	1960	2420	2540	2620
4A125	P_1 [kW]	-	0.411	0.511	0.617	0.695	0.827	1.03	1.03	1.03	1.03	1.03
	T_{out} [N・m]	1290	1290	1290	1290	1290	1290	1290	1070	749	624	520
	T_{out} [kgf・m]	131	131	131	131	131	131	131	109	76.4	63.6	53.0
	Pro [N]	13900	13900	13900	13900	13900	13900	13900	19200	23700	24900	25700
	Pro [kgf]	1420	1420	1420	1420	1420	1420	1420	1960	2420	2540	2620
4A140	P_1 [kW]	-	0.411	0.511	0.617	0.695	0.827	1.03	1.03	1.03	1.03	1.03
	T_{out} [N・m]	1290	1290	1290	1290	1290	1290	1290	1070	749	624	520
	T_{out} [kgf・m]	131	131	131	131	131	131	131	109	76.4	63.6	53.0
	Pro [N]	13900	13900	13900	13900	13900	13900	13900	19200	23700	24900	25700
	Pro [kgf]	1420	1420	1420	1420	1420	1420	1420	1960	2420	2540	2620
4A145	P_1 [kW]	-	0.411	0.511	0.617	0.695	0.827	1.03	1.03	1.03	1.03	1.03
	T_{out} [N・m]	1290	1290	1290	1290	1290	1290	1290	1070	749	624	520
	T_{out} [kgf・m]	131	131	131	131	131	131	131	109	76.4	63.6	53.0
	Pro [N]	13900	13900	13900	13900	13900	13900	13900	19200	23700	24900	25700
	Pro [kgf]	1420	1420	1420	1420	1420	1420	1420	1960	2420	2540	2620
4B120	P_1 [kW]	-	0.569	0.706	0.853	0.961	1.14	1.30	1.30	1.30	1.30	1.30
	T_{out} [N・m]	1780	1780	1780	1780	1780	1780	1640	1360	945	788	657
	T_{out} [kgf・m]	181	181	181	181	181	181	167	139	96.3	80.3	67.0
	Pro [N]	36700	36700	36700	36700	36700	36700	38100	40300	42600	43300	41800
	Pro [kgf]	3740	3740	3740	3740	3740	3740	3880	4110	4340	4410	4260
4B125	P_1 [kW]	-	0.683	0.847	1.02	1.15	1.37	1.62	1.62	1.62	1.62	1.62
	T_{out} [N・m]	2140	2140	2140	2140	2140	2140	2030	1680	1180	982	818
	T_{out} [kgf・m]	218	218	218	218	218	218	207	171	120	100	83.4
	Pro [N]	32600	32600	32600	32600	32600	32600	34000	37700	41400	42400	40800
	Pro [kgf]	3320	3320	3320	3320	3320	3320	3470	3840	4220	4320	4160
4B140	P_1 [kW]	-	0.820	1.02	1.23	1.39	1.65	2.05	2.05	2.05	2.05	2.05
	T_{out} [N・m]	2570	2570	2570	2570	2570	2570	2570	2130	1490	1240	1040
	T_{out} [kgf・m]	262	262	262	262	262	262	262	217	152	126	106
	Pro [N]	25400	25400	25400	25400	25400	25400	25400	32700	39300	40800	39500
	Pro [kgf]	2590	2590	2590	2590	2590	2590	2590	3330	4010	4160	4030
机座号	n_1 [r/min]	50	580	720	870	980	1165	1450	1750	2500	3000	3600
	n_2 [r/min]	0.242	2.81	3.49	4.21	4.75	5.64	7.02	8.47	12.1	14.5	17.4

注）1. 关于选型表记载的机型型号，请参见 D6 页。但安装位置代号为 Y4、F4、G4、K4、W4（输入轴向下）时，本选型表不适用，请咨询本公司。
2. 输出轴许用径向负载 Pro：空心轴型为距轴端面 20mm 处、实心轴型为输出轴中央的值。负载点为上述以外时以及关于许用轴向负载的情况，请参见技术资料 F7 ～ F15 页。
3. 输入轴的许用径向负载请参见 F14 ～ F15 页。
4. 润滑方式根据机型不同而异。详细内容请参见技术资料 F4 页的“润滑”。
5. 减速比为公称减速比。输出转速 n2 按实际减速比计算。（减速比 11 ～ 18 的实际减速比根据机座号而不同，因此按代表减速比计算。）实际减速比请参见 D8 页。
6. 运转条件设定如下：□ 部分为 50%ED、■ 部分为 25%ED（各运转均为 10 分钟周期）。
7. 本表中记载的内容如有变更，恕不预告。

选型表

尺寸图（页码）	
轴上安装、箱体安装	E2
法兰安装	E6
底脚安装	E10

n_1：输入转速［r/min］
n_2：输出转速［r/min］
P_1：许用输入功率［kW］
T_{out}：许用输出扭矩［N・m & kgf・m］
Pro：低速轴许用径向负载［N & kgf］

减速比 207

机座号	n_1 [r/min]	50	580	720	870	980	1165	1450	1750	2500	3000	3600
	n_2 [r/min]	0.242	2.81	3.49	4.21	4.75	5.64	7.02	8.47	12.1	14.5	17.4
4B145	P_1 [kW]	-	0.820	1.02	1.23	1.39	1.65	2.05	2.05	2.05	2.05	2.05
	T_{out} [N・m]	2570	2570	2570	2570	2570	2570	2570	2130	1490	1240	1040
	T_{out} [kgf・m]	262	262	262	262	262	262	262	217	152	126	106
	Pro [N]	25400	25400	25400	25400	25400	25400	25400	32700	39300	40800	39500
	Pro [kgf]	2590	2590	2590	2590	2590	2590	2590	3330	4010	4160	4030
4B160	P_1 [kW]	-	0.820	1.02	1.23	1.39	1.65	2.05	2.05	2.05	2.05	2.05
	T_{out} [N・m]	2570	2570	2570	2570	2570	2570	2570	2130	1490	1240	1040
	T_{out} [kgf・m]	262	262	262	262	262	262	262	217	152	126	106
	Pro [N]	25400	25400	25400	25400	25400	25400	25400	32700	39300	40800	39500
	Pro [kgf]	2590	2590	2590	2590	2590	2590	2590	3330	4010	4160	4030
4B165	P_1 [kW]	-	0.820	1.02	1.23	1.39	1.65	2.05	2.05	2.05	2.05	2.05
	T_{out} [N・m]	2570	2570	2570	2570	2570	2570	2570	2130	1490	1240	1040
	T_{out} [kgf・m]	262	262	262	262	262	262	262	217	152	126	106
	Pro [N]	25400	25400	25400	25400	25400	25400	25400	32700	39300	40800	39500
	Pro [kgf]	2590	2590	2590	2590	2590	2590	2590	3330	4010	4160	4030
4C140	P_1 [kW]	-	1.33	1.65	1.99	2.24	2.67	2.96	2.96	2.96	2.96	2.96
	T_{out} [N・m]	4160	4160	4160	4160	4160	4160	3710	3080	2150	1790	1500
	T_{out} [kgf・m]	424	424	424	424	424	424	378	314	219	182	153
	Pro [N]	54100	54100	54100	54100	54100	54100	58200	62800	60700	58500	56300
	Pro [kgf]	5510	5510	5510	5510	5510	5510	5930	6400	6190	5960	5740
4C145	P_1 [kW]	-	1.48	1.84	2.15	2.36	2.69	3.18	3.65	3.65	3.65	2.97
	T_{out} [N・m]	4650	4650	4650	4500	4380	4200	3990	3800	2650	2210	1500
	T_{out} [kgf・m]	474	474	474	459	446	428	407	387	270	225	153
	Pro [N]	48700	48700	48700	50500	51900	53700	55800	57500	58500	56700	56300
	Pro [kgf]	4960	4960	4960	5150	5290	5470	5690	5860	5960	5780	5740
4C160	P_1 [kW]	-	1.64	2.04	2.46	2.77	3.29	4.10	4.10	4.10	4.10	3.92
	T_{out} [N・m]	5140	5140	5140	5140	5140	5140	5140	4260	2980	2480	1980
	T_{out} [kgf・m]	524	524	524	524	524	524	524	434	304	253	202
	Pro [N]	41900	41900	41900	41900	41900	41900	41900	53100	57100	55500	54200
	Pro [kgf]	4270	4270	4270	4270	4270	4270	4270	5410	5820	5660	5520
4C165	P_1 [kW]	-	1.64	2.04	2.46	2.77	3.29	4.10	4.10	4.10	4.10	3.92
	T_{out} [N・m]	5140	5140	5140	5140	5140	5140	5140	4260	2980	2480	1980
	T_{out} [kgf・m]	524	524	524	524	524	524	524	434	304	253	202
	Pro [N]	41900	41900	41900	41900	41900	41900	41900	53100	57100	55500	54200
	Pro [kgf]	4270	4270	4270	4270	4270	4270	4270	5410	5820	5660	5520
4C170	P_1 [kW]	-	1.64	2.04	2.46	2.77	3.29	4.10	4.10	4.10	4.10	4.10
	T_{out} [N・m]	5140	5140	5140	5140	5140	5140	5140	4260	2980	2480	2070
	T_{out} [kgf・m]	524	524	524	524	524	524	524	434	304	253	211
	Pro [N]	41900	41900	41900	41900	41900	41900	41900	53100	57100	55500	53800
	Pro [kgf]	4270	4270	4270	4270	4270	4270	4270	5410	5820	5660	5480
4C175	P_1 [kW]	-	1.64	2.04	2.46	2.77	3.29	4.10	4.10	4.10	4.10	4.10
	T_{out} [N・m]	5140	5140	5140	5140	5140	5140	5140	4260	2980	2480	2070
	T_{out} [kgf・m]	524	524	524	524	524	524	524	434	304	253	211
	Pro [N]	41900	41900	41900	41900	41900	41900	41900	53100	57100	55500	53800
	Pro [kgf]	4270	4270	4270	4270	4270	4270	4270	5410	5820	5660	5480
4D160	P_1 [kW]	-	1.90	2.36	2.85	3.21	3.82	4.42	4.42	4.42	4.42	3.92
	T_{out} [N・m]	5960	5960	5960	5960	5960	5960	5540	4590	3210	2680	1980
	T_{out} [kgf・m]	608	608	608	608	608	608	565	468	327	273	202
	Pro [N]	79700	79700	79700	79700	79700	79700	82500	87800	89000	85600	83200
	Pro [kgf]	8120	8120	8120	8120	8120	8120	8410	8950	9070	8730	8480
4D165	P_1 [kW]	-	2.28	2.82	3.41	3.84	4.57	5.69	5.75	5.75	5.02	3.92
	T_{out} [N・m]	7130	7130	7130	7130	7130	7130	7130	5970	4180	3040	1980
	T_{out} [kgf・m]	727	727	727	727	727	727	727	609	426	310	202
	Pro [N]	70100	70100	70100	70100	70100	70100	70100	79600	85300	84200	83200
	Pro [kgf]	7150	7150	7150	7150	7150	7150	7150	8110	8700	8580	8480
机座号	n_1 [r/min]	50	580	720	870	980	1165	1450	1750	2500	3000	3600
	n_2 [r/min]	0.242	2.81	3.49	4.21	4.75	5.64	7.02	8.47	12.1	14.5	17.4

注）1. 关于选型表记载的机型型号，请参见 D6 页。但安装位置代号为 Y4、F4、G4、K4、W4（输入轴向下）时，本选型表不适用，请咨询本公司。
2. 输出轴许用径向负载 Pro：空心轴型为距轴端面 20mm 处、实心轴型为输出轴中央的值。负载点为上述以外时以及关于许用轴向负载的情况，请参见技术资料 F7 ～ F15 页。
3. 输入轴的许用径向负载请参见 F14 ～ F15 页。
4. 润滑方式根据机型不同而异。详细内容请参见技术资料 F4 页的“润滑”。
5. 减速比为公称减速比。输出转速 n2 按实际减速比计算。（减速比 11 ～ 18 的实际减速比根据机座号而不同，因此按代表减速比计算。）实际减速比请参见 D8 页。
6. 运转条件设定如下：□ 部分为 50%ED、■ 部分为 25%ED（各运转均为 10 分钟周期）。
7. 本表中记载的内容如有变更，恕不预告。

选型表

减速比 207

n_1：输入转速［r/min］
n_2：输出转速［r/min］
P_1：许用输入功率［kW］
T_{out}：许用输出扭矩［N・m & kgf・m］
Pro：低速轴许用径向负载［N & kgf］

尺寸图（页码）	
轴上安装、箱体安装	E2
法兰安装	E6
底脚安装	E10

机座号	n_1 [r/min]	50	580	720	870	980	1165	1450	1750	2500	3000	3600
	n_2 [r/min]	0.242	2.81	3.49	4.21	4.75	5.64	7.02	8.47	12.1	14.5	17.4
4D170	P_1 [kW]	-	2.74	3.40	4.11	4.63	5.51	6.62	6.95	6.95	6.95	6.95
	T_{out} [N・m]	8590	8590	8590	8590	8590	8590	8300	7230	5050	4210	3510
	T_{out} [kgf・m]	876	876	876	876	876	876	846	737	515	429	358
	Pro [N]	52600	52600	52600	52600	52600	52600	56900	69200	82000	79800	77400
	Pro [kgf]	5360	5360	5360	5360	5360	5360	5800	7050	8360	8130	7890
4D175	P_1 [kW]	-	2.78	3.45	4.17	4.70	5.59	6.95	6.95	6.95	6.95	6.95
	T_{out} [N・m]	8720	8720	8720	8720	8720	8720	8720	7230	5050	4210	3510
	T_{out} [kgf・m]	889	889	889	889	889	889	889	737	515	429	358
	Pro [N]	50600	50600	50600	50600	50600	50600	50600	69200	82000	79800	77400
	Pro [kgf]	5160	5160	5160	5160	5160	5160	5160	7050	8360	8130	7890
4D180	P_1 [kW]	-	2.78	3.45	4.17	4.70	5.59	6.95	8.39	请咨询本公司		
	T_{out} [N・m]	8720	8720	8720	8720	8720	8720	8720	8720			
	T_{out} [kgf・m]	889	889	889	889	889	889	889	889			
	Pro [N]	50600	50600	50600	50600	50600	50600	50600	50600			
	Pro [kgf]	5160	5160	5160	5160	5160	5160	5160	5160			
4D185	P_1 [kW]	-	2.78	3.45	4.17	4.70	5.59	6.95	8.39			
	T_{out} [N・m]	8720	8720	8720	8720	8720	8720	8720	8720			
	T_{out} [kgf・m]	889	889	889	889	889	889	889	889			
	Pro [N]	50600	50600	50600	50600	50600	50600	50600	50600			
	Pro [kgf]	5160	5160	5160	5160	5160	5160	5160	5160			
4E170	P_1 [kW]	-	2.74	3.40	4.11	4.63	5.51	6.62	7.15	7.15	7.15	7.15
	T_{out} [N・m]	8590	8590	8590	8590	8590	8590	8300	7430	5200	4330	3610
	T_{out} [kgf・m]	876	876	876	876	876	876	846	757	530	441	368
	Pro [N]	88700	88700	88700	88700	88700	88700	89300	91100	95500	97200	98700
	Pro [kgf]	9040	9040	9040	9040	9040	9040	9100	9290	9730	9910	10100
4E175	P_1 [kW]	-	3.41	4.24	5.12	5.77	6.86	8.29	8.29	8.29	8.29	8.29
	T_{out} [N・m]	10700	10700	10700	10700	10700	10700	10400	8610	6030	5020	4190
	T_{out} [kgf・m]	1090	1090	1090	1090	1090	1090	1060	878	615	512	427
	Pro [N]	84500	84500	84500	84500	84500	84500	85200	88700	93900	95900	97500
	Pro [kgf]	8610	8610	8610	8610	8610	8610	8690	9040	9570	9780	9940
4E180	P_1 [kW]	-	3.70	4.59	5.55	6.25	7.43	9.25	9.75	请咨询本公司		
	T_{out} [N・m]	11600	11600	11600	11600	11600	11600	11600	10100			
	T_{out} [kgf・m]	1180	1180	1180	1180	1180	1180	1180	1030			
	Pro [N]	82000	82000	82000	82000	82000	82000	82000	85700			
	Pro [kgf]	8360	8360	8360	8360	8360	8360	8360	8740			
4E185	P_1 [kW]	-	3.70	4.59	5.55	6.25	7.43	9.25	11.2			
	T_{out} [N・m]	11600	11600	11600	11600	11600	11600	11600	11600			
	T_{out} [kgf・m]	1180	1180	1180	1180	1180	1180	1180	1180			
	Pro [N]	82000	82000	82000	82000	82000	82000	82000	82000			
	Pro [kgf]	8360	8360	8360	8360	8360	8360	8360	8360			
4E190	P_1 [kW]	-	3.70	4.59	5.55	6.25	7.43	9.25	11.2			
	T_{out} [N・m]	11600	11600	11600	11600	11600	11600	11600	11600			
	T_{out} [kgf・m]	1180	1180	1180	1180	1180	1180	1180	1180			
	Pro [N]	82000	82000	82000	82000	82000	82000	82000	82000			
	Pro [kgf]	8360	8360	8360	8360	8360	8360	8360	8360			
4E195	P_1 [kW]	-	3.70	4.59	5.55	6.25	7.43	9.25	11.2			
	T_{out} [N・m]	11600	11600	11600	11600	11600	11600	11600	11600			
	T_{out} [kgf・m]	1180	1180	1180	1180	1180	1180	1180	1180			
	Pro [N]	82000	82000	82000	82000	82000	82000	82000	82000			
	Pro [kgf]	8360	8360	8360	8360	8360	8360	8360	8360			
机座号	n_1 [r/min]	50	580	720	870	980	1165	1450	1750	2500	3000	3600
	n_2 [r/min]	0.242	2.81	3.49	4.21	4.75	5.64	7.02	8.47	12.1	14.5	17.4

注）1. 关于选型表记载的机型型号，请参见 D6 页。但安装位置代号为 Y4、F4、G4、K4、W4（输入轴向下）时，本选型表不适用，请咨询本公司。
2. 输出轴许用径向负载 Pro：空心轴型为距轴端面 20mm 处、实心轴型为输出轴中央的值。负载点为上述以外时以及关于许用轴向负载的情况，请参见技术资料 F7 ～ F15 页。
3. 输入轴的许用径向负载请参见 F14 ～ F15 页。
4. 润滑方式根据机型不同而异。详细内容请参见技术资料 F4 页的“润滑”。
5. 减速比为公称减速比。输出转速 n2 按实际减速比计算。（减速比 11 ～ 18 的实际减速比根据机座号而不同，因此按代表减速比计算。）实际减速比请参见 D8 页。
6. 运转条件设定如下：□ 部分为 50%ED、■ 部分为 25%ED（各运转均为 10 分钟周期）。
7. 本表中记载的内容如有变更，恕不预告。

选型表

尺寸图（页码）	
轴上安装、箱体安装	E2
法兰安装	E6
底脚安装	E10

n_1：输入转速［r/min］
n_2：输出转速［r/min］
P_1：许用输入功率［kW］
T_{out}：许用输出扭矩［N・m & kgf・m］
Pro：低速轴许用径向负载［N & kgf］

减速比 207

机座号												
	n_1	[r/min]	50	580	720	870	980	1165	1450	1750	2500	3000	3600
	n_2	[r/min]	0.242	2.81	3.49	4.21	4.75	5.64	7.02	8.47	12.1	14.5	17.4
4F180	P_1	[kW]	-	4.39	5.45	6.58	7.42	8.82	9.75	9.75	请咨询本公司		
	T_{out}	[N・m]	13700	13800	13800	13800	13800	13800	12200	10100			
	T_{out}	[kgf・m]	1400	1410	1410	1410	1410	1410	1240	1030			
	Pro	[N]	120000	120000	120000	120000	120000	120000	122000	126000			
	Pro	[kgf]	12200	12200	12200	12200	12200	12200	12400	12800			
4F185	P_1	[kW]	-	5.42	6.73	8.13	9.15	10.9	12.0	12.0			
	T_{out}	[N・m]	17000	17000	17000	17000	17000	17000	15000	12500			
	T_{out}	[kgf・m]	1730	1730	1730	1730	1730	1730	1530	1270			
	Pro	[N]	114000	114000	114000	114000	114000	114000	117000	122000			
	Pro	[kgf]	11600	11600	11600	11600	11600	11600	11900	12400			
4F190	P_1	[kW]	-	5.74	7.13	8.61	9.70	11.5	14.4	15.3			
	T_{out}	[N・m]	18000	18000	18000	18000	18000	18000	18000	15900			
	T_{out}	[kgf・m]	1830	1830	1830	1830	1830	1830	1830	1620			
	Pro	[N]	112000	112000	112000	112000	112000	112000	112000	116000			
	Pro	[kgf]	11400	11400	11400	11400	11400	11400	11400	11800			
4F195	P_1	[kW]	-	5.74	7.13	8.61	9.70	11.5	14.4	17.3			
	T_{out}	[N・m]	18000	18000	18000	18000	18000	18000	18000	18000			
	T_{out}	[kgf・m]	1830	1830	1830	1830	1830	1830	1830	1830			
	Pro	[N]	112000	112000	112000	112000	112000	112000	112000	112000			
	Pro	[kgf]	11400	11400	11400	11400	11400	11400	11400	11400			
机座号	n_1	[r/min]	50	580	720	870	980	1165	1450	1750	2500	3000	3600
	n_2	[r/min]	0.242	2.81	3.49	4.21	4.75	5.64	7.02	8.47	12.1	14.5	17.4

注）1. 关于选型表记载的机型型号，请参见 D6 页。但安装位置代号为 Y4、F4、G4、K4、W4（输入轴向下）时，本选型表不适用，请咨询本公司。
2. 输出轴许用径向负载 Pro：空心轴型为距轴端面 20mm 处、实心轴型为输出轴中央的值。负载点为上述以外时以及关于许用轴向负载的情况，请参见技术资料 F7 ～ F15 页。
3. 输入轴的许用径向负载请参见 F14 ～ F15 页。
4. 润滑方式根据机型不同而异。详细内容请参见技术资料 F4 页的“润滑”。
5. 减速比为公称减速比。输出转速 n2 按实际减速比计算。（减速比 11 ～ 18 的实际减速比根据机座号而不同，因此按代表减速比计算。）实际减速比请参见 D8 页。
6. 运转条件设定如下：□ 部分为 50%ED、■ 部分为 25%ED（各运转均为 10 分钟周期）。
7. 本表中记载的内容如有变更，恕不预告。

选型表

减速比 249

n_1：输入转速［r/min］
n_2：输出转速［r/min］
P_1：许用输入功率［kW］
T_{out}：许用输出扭矩［N・m & kgf・m］
Pro：低速轴许用径向负载［N & kgf］

尺寸图（页码）	
轴上安装、箱体安装	E2
法兰安装	E6
底脚安装	E10

机座号	n_1 [r/min]	50	580	720	870	980	1165	1450	1750	2500	3000	3600
	n_2 [r/min]	0.201	2.33	2.90	3.50	3.94	4.69	5.84	7.04	10.1	12.1	14.5
4A100	P_1 [kW]	-	0.225	0.279	0.338	0.380	0.436	0.436	0.436	0.436	0.436	0.436
	T_{out} [N・m]	849	849	849	849	849	819	658	545	382	318	265
	T_{out} [kgf・m]	86.5	86.5	86.5	86.5	86.5	83.5	67.1	55.6	38.9	32.4	27.0
	Pro [N]	22500	22500	22500	22500	22500	22900	24600	25500	26500	26700	26900
	Pro [kgf]	2290	2290	2290	2290	2290	2330	2510	2600	2700	2720	2740
4A105	P_1 [kW]	-	0.238	0.295	0.357	0.402	0.448	0.506	0.561	0.580	0.580	0.580
	T_{out} [N・m]	897	897	897	897	897	841	763	702	508	423	353
	T_{out} [kgf・m]	91.4	91.4	91.4	91.4	91.4	85.7	77.8	71.6	51.8	43.1	36.0
	Pro [N]	21900	21900	21900	21900	21900	22600	23600	24200	25700	26300	26600
	Pro [kgf]	2230	2230	2230	2230	2230	2300	2410	2470	2620	2680	2710
4A110	P_1 [kW]	-	0.324	0.402	0.486	0.548	0.651	0.669	0.669	0.669	0.669	0.669
	T_{out} [N・m]	1220	1220	1220	1220	1220	1220	1010	836	586	488	407
	T_{out} [kgf・m]	124	124	124	124	124	124	103	85.2	59.7	49.7	41.5
	Pro [N]	15800	15800	15800	15800	15800	15800	20200	22700	25200	25900	26300
	Pro [kgf]	1610	1610	1610	1610	1610	1610	2060	2310	2570	2640	2680
4A115	P_1 [kW]	-	0.342	0.424	0.513	0.578	0.687	0.758	0.758	0.758	0.758	0.758
	T_{out} [N・m]	1290	1290	1290	1290	1290	1290	1140	947	663	553	461
	T_{out} [kgf・m]	131	131	131	131	131	131	116	96.5	67.6	56.4	47.0
	Pro [N]	13900	13900	13900	13900	13900	13900	17700	21200	24500	25400	26000
	Pro [kgf]	1420	1420	1420	1420	1420	1420	1800	2160	2500	2590	2650
4A120	P_1 [kW]	-	0.342	0.424	0.513	0.578	0.687	0.855	0.855	0.855	0.855	0.855
	T_{out} [N・m]	1290	1290	1290	1290	1290	1290	1290	1070	748	624	520
	T_{out} [kgf・m]	131	131	131	131	131	131	131	109	76.2	63.6	53.0
	Pro [N]	13900	13900	13900	13900	13900	13900	13900	19200	23700	24900	25700
	Pro [kgf]	1420	1420	1420	1420	1420	1420	1420	1960	2420	2540	2620
4A125	P_1 [kW]	-	0.342	0.424	0.513	0.578	0.687	0.855	0.855	0.855	0.855	0.855
	T_{out} [N・m]	1290	1290	1290	1290	1290	1290	1290	1070	748	624	520
	T_{out} [kgf・m]	131	131	131	131	131	131	131	109	76.2	63.6	53.0
	Pro [N]	13900	13900	13900	13900	13900	13900	13900	19200	23700	24900	25700
	Pro [kgf]	1420	1420	1420	1420	1420	1420	1420	1960	2420	2540	2620
4A140	P_1 [kW]	-	0.342	0.424	0.513	0.578	0.687	0.855	0.855	0.855	0.855	0.855
	T_{out} [N・m]	1290	1290	1290	1290	1290	1290	1290	1070	748	624	520
	T_{out} [kgf・m]	131	131	131	131	131	131	131	109	76.2	63.6	53.0
	Pro [N]	13900	13900	13900	13900	13900	13900	13900	19200	23700	24900	25700
	Pro [kgf]	1420	1420	1420	1420	1420	1420	1420	1960	2420	2540	2620
4A145	P_1 [kW]	-	0.342	0.424	0.513	0.578	0.687	0.855	0.855	0.855	0.855	0.855
	T_{out} [N・m]	1290	1290	1290	1290	1290	1290	1290	1070	748	624	520
	T_{out} [kgf・m]	131	131	131	131	131	131	131	109	76.2	63.6	53.0
	Pro [N]	13900	13900	13900	13900	13900	13900	13900	19200	23700	24900	25700
	Pro [kgf]	1420	1420	1420	1420	1420	1420	1420	1960	2420	2540	2620
4B120	P_1 [kW]	-	0.473	0.587	0.709	0.799	0.950	0.957	0.957	0.957	0.957	0.957
	T_{out} [N・m]	1780	1780	1780	1780	1780	1780	1440	1200	838	698	582
	T_{out} [kgf・m]	181	181	181	181	181	181	147	122	85.4	71.2	59.3
	Pro [N]	36700	36700	36700	36700	36700	36700	39600	41300	43100	43600	43900
	Pro [kgf]	3740	3740	3740	3740	3740	3740	4040	4210	4390	4440	4480
4B125	P_1 [kW]	-	0.533	0.661	0.770	0.843	0.963	1.14	1.20	1.20	1.20	1.20
	T_{out} [N・m]	2010	2010	2010	1940	1880	1810	1720	1500	1050	875	729
	T_{out} [kgf・m]	205	205	205	198	192	185	175	153	107	89.2	74.3
	Pro [N]	34200	34200	34200	35100	35700	36500	37300	39200	42100	42900	43500
	Pro [kgf]	3490	3490	3490	3580	3640	3720	3800	4000	4290	4370	4430
4B140	P_1 [kW]	-	0.681	0.846	1.02	1.15	1.37	1.70	1.70	1.70	1.70	1.70
	T_{out} [N・m]	2570	2570	2570	2570	2570	2570	2570	2130	1490	1240	1030
	T_{out} [kgf・m]	262	262	262	262	262	262	262	217	152	126	105
	Pro [N]	25400	25400	25400	25400	25400	25400	25400	32700	39300	41000	42100
	Pro [kgf]	2590	2590	2590	2590	2590	2590	2590	3330	4010	4180	4290
机座号	n_1 [r/min]	50	580	720	870	980	1165	1450	1750	2500	3000	3600
	n_2 [r/min]	0.201	2.33	2.90	3.50	3.94	4.69	5.84	7.04	10.1	12.1	14.5

注）1. 关于选型表记载的机型型号，请参见 D6 页。但安装位置代号为 Y4、F4、G4、K4、W4（输入轴向下）时，本选型表不适用，请咨询本公司。
2. 输出轴许用径向负载 Pro：空心轴型为距轴端面 20mm 处、实心轴型为输出轴中央的值。负载点为上述以外时以及关于许用轴向负载的情况，请参见技术资料 F7 ～ F15 页。
3. 输入轴的许用径向负载请参见 F14 ～ F15 页。
4. 润滑方式根据机型不同而异。详细内容请参见技术资料 F4 页的“润滑”。
5. 减速比为公称减速比。输出转速 n2 按实际减速比计算。（减速比 11 ～ 18 的实际减速比根据机座号而不同，因此按代表减速比计算。）实际减速比请参见 D8 页。
6. 运转条件设定如下：□ 部分为 50%ED、■ 部分为 25%ED（各运转均为 10 分钟周期）。
7. 本表中记载的内容如有变更，恕不预告。

选型表

尺寸图（页码）	
轴上安装、箱体安装	E2
法兰安装	E6
底脚安装	E10

n_1：输入转速［r/min］
n_2：输出转速［r/min］
P_1：许用输入功率［kW］
T_{out}：许用输出扭矩［N・m & kgf・m］
Pro：低速轴许用径向负载［N & kgf］

减速比 249

机座号	n_1 [r/min]	50	580	720	870	980	1165	1450	1750	2500	3000	3600
	n_2 [r/min]	0.201	2.33	2.90	3.50	3.94	4.69	5.84	7.04	10.1	12.1	14.5
4B145	P_1 [kW]	-	0.681	0.846	1.02	1.15	1.37	1.70	1.70	1.70	1.70	1.70
	T_{out} [N・m]	2570	2570	2570	2570	2570	2570	2570	2130	1490	1240	1030
	T_{out} [kgf・m]	262	262	262	262	262	262	262	217	152	126	105
	Pro [N]	25400	25400	25400	25400	25400	25400	25400	32700	39300	41000	42100
	Pro [kgf]	2590	2590	2590	2590	2590	2590	2590	3330	4010	4180	4290
4B160	P_1 [kW]	-	0.681	0.846	1.02	1.15	1.37	1.70	1.70	1.70	1.70	1.70
	T_{out} [N・m]	2570	2570	2570	2570	2570	2570	2570	2130	1490	1240	1030
	T_{out} [kgf・m]	262	262	262	262	262	262	262	217	152	126	105
	Pro [N]	25400	25400	25400	25400	25400	25400	25400	32700	39300	41000	42100
	Pro [kgf]	2590	2590	2590	2590	2590	2590	2590	3330	4010	4180	4290
4B165	P_1 [kW]	-	0.681	0.846	1.02	1.15	1.37	1.70	1.70	1.70	1.70	1.70
	T_{out} [N・m]	2570	2570	2570	2570	2570	2570	2570	2130	1490	1240	1030
	T_{out} [kgf・m]	262	262	262	262	262	262	262	217	152	126	105
	Pro [N]	25400	25400	25400	25400	25400	25400	25400	32700	39300	41000	42100
	Pro [kgf]	2590	2590	2590	2590	2590	2590	2590	3330	4010	4180	4290
4C140	P_1 [kW]	-	1.10	1.37	1.65	1.86	2.22	2.43	2.43	2.43	2.43	2.43
	T_{out} [N・m]	4160	4160	4160	4160	4160	4160	3670	3040	2130	1770	1480
	T_{out} [kgf・m]	424	424	424	424	424	424	374	310	217	180	151
	Pro [N]	54100	54100	54100	54100	54100	54100	58500	63000	64800	62400	60000
	Pro [kgf]	5510	5510	5510	5510	5510	5510	5960	6420	6610	6360	6120
4C145	P_1 [kW]	-	1.19	1.48	1.77	1.94	2.22	2.62	3.03	3.04	3.04	2.70
	T_{out} [N・m]	4500	4500	4500	4460	4340	4170	3960	3790	2660	2220	1640
	T_{out} [kgf・m]	459	459	459	455	442	425	404	386	271	226	167
	Pro [N]	50600	50600	50600	50900	52300	54100	56100	57600	62500	60500	59300
	Pro [kgf]	5160	5160	5160	5190	5330	5510	5720	5870	6370	6170	6040
4C160	P_1 [kW]	-	1.36	1.69	2.04	2.30	2.74	3.41	3.41	3.41	3.41	3.41
	T_{out} [N・m]	5140	5140	5140	5140	5140	5140	5140	4260	2980	2490	2070
	T_{out} [kgf・m]	524	524	524	524	524	524	524	434	304	254	211
	Pro [N]	41900	41900	41900	41900	41900	41900	41900	53100	61100	59300	57400
	Pro [kgf]	4270	4270	4270	4270	4270	4270	4270	5410	6230	6040	5850
4C165	P_1 [kW]	-	1.36	1.69	2.04	2.30	2.74	3.41	3.41	3.41	3.41	3.41
	T_{out} [N・m]	5140	5140	5140	5140	5140	5140	5140	4260	2980	2490	2070
	T_{out} [kgf・m]	524	524	524	524	524	524	524	434	304	254	211
	Pro [N]	41900	41900	41900	41900	41900	41900	41900	53100	61100	59300	57400
	Pro [kgf]	4270	4270	4270	4270	4270	4270	4270	5410	6230	6040	5850
4C170	P_1 [kW]	-	1.36	1.69	2.04	2.30	2.74	3.41	3.41	3.41	3.41	3.41
	T_{out} [N・m]	5140	5140	5140	5140	5140	5140	5140	4260	2980	2490	2070
	T_{out} [kgf・m]	524	524	524	524	524	524	524	434	304	254	211
	Pro [N]	41900	41900	41900	41900	41900	41900	41900	53100	61100	59300	57400
	Pro [kgf]	4270	4270	4270	4270	4270	4270	4270	5410	6230	6040	5850
4C175	P_1 [kW]	-	1.36	1.69	2.04	2.30	2.74	3.41	3.41	3.41	3.41	3.41
	T_{out} [N・m]	5140	5140	5140	5140	5140	5140	5140	4260	2980	2490	2070
	T_{out} [kgf・m]	524	524	524	524	524	524	524	434	304	254	211
	Pro [N]	41900	41900	41900	41900	41900	41900	41900	53100	61100	59300	57400
	Pro [kgf]	4270	4270	4270	4270	4270	4270	4270	5410	6230	6040	5850
4D160	P_1 [kW]	-	1.58	1.96	2.37	2.67	3.17	3.47	3.47	3.47	3.47	3.47
	T_{out} [N・m]	5960	5960	5960	5960	5960	5960	5240	4340	3040	2530	2110
	T_{out} [kgf・m]	608	608	608	608	608	608	534	442	310	258	215
	Pro [N]	79700	79700	79700	79700	79700	79700	84300	89000	93900	91600	87900
	Pro [kgf]	8120	8120	8120	8120	8120	8120	8590	9070	9570	9340	8960
4D165	P_1 [kW]	-	1.89	2.35	2.84	3.19	3.80	4.73	5.65	5.31	4.65	5.65
	T_{out} [N・m]	7130	7130	7130	7130	7130	7130	7130	7070	4650	3390	3430
	T_{out} [kgf・m]	727	727	727	727	727	727	727	721	474	346	350
	Pro [N]	70100	70100	70100	70100	70100	70100	70100	70800	87500	88400	82800
	Pro [kgf]	7150	7150	7150	7150	7150	7150	7150	7220	8920	9010	8440
机座号	n_1 [r/min]	50	580	720	870	980	1165	1450	1750	2500	3000	3600
	n_2 [r/min]	0.201	2.33	2.90	3.50	3.94	4.69	5.84	7.04	10.1	12.1	14.5

注）1. 关于选型表记载的机型型号，请参见 D6 页。但安装位置代号为 Y4、F4、G4、K4、W4（输入轴向下）时，本选型表不适用，请咨询本公司。
2. 输出轴许用径向负载 Pro：空心轴型为距轴端面 20mm 处、实心轴型为输出轴中央的值。负载点为上述以外时以及关于许用轴向负载的情况，请参见技术资料 F7 ～ F15 页。
3. 输入轴的许用径向负载请参见 F14 ～ F15 页。
4. 润滑方式根据机型不同而异。详细内容请参见技术资料 F4 页的“润滑”。
5. 减速比为公称减速比。输出转速 n2 按实际减速比计算。（减速比 11 ～ 18 的实际减速比根据机座号而不同，因此按代表减速比计算。）实际减速比请参见 D8 页。
6. 运转条件设定如下：□ 部分为 50%ED、■ 部分为 25%ED（各运转均为 10 分钟周期）。
7. 本表中记载的内容如有变更，恕不预告。

选型表

减速比 249

n_1：输入转速［r/min］
n_2：输出转速［r/min］
P_1：许用输入功率［kW］
T_{out}：许用输出扭矩［N・m & kgf・m］
Pro：低速轴许用径向负载［N & kgf］

尺寸图（页码）	
轴上安装、箱体安装	E2
法兰安装	E6
底脚安装	E10

机座号	n_1 [r/min]	50	580	720	870	980	1165	1450	1750	2500	3000	3600
	n_2 [r/min]	0.201	2.33	2.90	3.50	3.94	4.69	5.84	7.04	10.1	12.1	14.5
4D170	P_1 [kW]	-	2.28	2.83	3.42	3.85	4.58	5.50	5.78	5.78	5.78	5.78
	T_{out} [N・m]	8590	8590	8590	8590	8590	8590	8310	7230	5060	4220	3510
	T_{out} [kgf・m]	876	876	876	876	876	876	847	737	516	430	358
	Pro [N]	52600	52600	52600	52600	52600	52600	56800	69200	85300	85300	82500
	Pro [kgf]	5360	5360	5360	5360	5360	5360	5790	7050	8700	8700	8410
4D175	P_1 [kW]	-	2.31	2.87	3.47	3.91	4.64	5.78	5.78	5.78	5.78	5.78
	T_{out} [N・m]	8720	8720	8720	8720	8720	8720	8720	7230	5060	4220	3510
	T_{out} [kgf・m]	889	889	889	889	889	889	889	737	516	430	358
	Pro [N]	50600	50600	50600	50600	50600	50600	50600	69200	85300	85300	82500
	Pro [kgf]	5160	5160	5160	5160	5160	5160	5160	7050	8700	8700	8410
4D180	P_1 [kW]	-	2.31	2.87	3.47	3.91	4.64	5.78	6.97	请咨询本公司		
	T_{out} [N・m]	8720	8720	8720	8720	8720	8720	8720	8720			
	T_{out} [kgf・m]	889	889	889	889	889	889	889	889			
	Pro [N]	50600	50600	50600	50600	50600	50600	50600	50600			
	Pro [kgf]	5160	5160	5160	5160	5160	5160	5160	5160			
4D185	P_1 [kW]	-	2.31	2.87	3.47	3.91	4.64	5.78	6.97			
	T_{out} [N・m]	8720	8720	8720	8720	8720	8720	8720	8720			
	T_{out} [kgf・m]	889	889	889	889	889	889	889	889			
	Pro [N]	50600	50600	50600	50600	50600	50600	50600	50600			
	Pro [kgf]	5160	5160	5160	5160	5160	5160	5160	5160			
4E170	P_1 [kW]	-	2.28	2.83	3.42	3.85	4.58	5.50	5.92	5.92	5.92	5.92
	T_{out} [N・m]	8590	8590	8590	8590	8590	8590	8310	7400	5180	4320	3600
	T_{out} [kgf・m]	876	876	876	876	876	876	847	754	528	440	367
	Pro [N]	88700	88700	88700	88700	88700	88700	89300	91100	95600	97300	98700
	Pro [kgf]	9040	9040	9040	9040	9040	9040	9100	9290	9750	9920	10100
4E175	P_1 [kW]	-	2.84	3.52	4.25	4.79	5.70	6.98	7.15	7.15	7.15	7.15
	T_{out} [N・m]	10700	10700	10700	10700	10700	10700	10500	8940	6260	5210	4350
	T_{out} [kgf・m]	1090	1090	1090	1090	1090	1090	1070	911	638	531	443
	Pro [N]	84500	84500	84500	84500	84500	84500	84900	88100	93400	95500	97200
	Pro [kgf]	8610	8610	8610	8610	8610	8610	8650	8980	9520	9730	9910
4E180	P_1 [kW]	-	3.07	3.82	4.61	5.20	6.18	7.69	8.80	请咨询本公司		
	T_{out} [N・m]	11600	11600	11600	11600	11600	11600	11600	11000			
	T_{out} [kgf・m]	1180	1180	1180	1180	1180	1180	1180	1120			
	Pro [N]	82000	82000	82000	82000	82000	82000	82000	83900			
	Pro [kgf]	8360	8360	8360	8360	8360	8360	8360	8550			
4E185	P_1 [kW]	-	3.07	3.82	4.61	5.20	6.18	7.69	9.28			
	T_{out} [N・m]	11600	11600	11600	11600	11600	11600	11600	11600			
	T_{out} [kgf・m]	1180	1180	1180	1180	1180	1180	1180	1180			
	Pro [N]	82000	82000	82000	82000	82000	82000	82000	82000			
	Pro [kgf]	8360	8360	8360	8360	8360	8360	8360	8360			
4E190	P_1 [kW]	-	3.07	3.82	4.61	5.20	6.18	7.69	9.28			
	T_{out} [N・m]	11600	11600	11600	11600	11600	11600	11600	11600			
	T_{out} [kgf・m]	1180	1180	1180	1180	1180	1180	1180	1180			
	Pro [N]	82000	82000	82000	82000	82000	82000	82000	82000			
	Pro [kgf]	8360	8360	8360	8360	8360	8360	8360	8360			
4E195	P_1 [kW]	-	3.07	3.82	4.61	5.20	6.18	7.69	9.28			
	T_{out} [N・m]	11600	11600	11600	11600	11600	11600	11600	11600			
	T_{out} [kgf・m]	1180	1180	1180	1180	1180	1180	1180	1180			
	Pro [N]	82000	82000	82000	82000	82000	82000	82000	82000			
	Pro [kgf]	8360	8360	8360	8360	8360	8360	8360	8360			
机座号	n_1 [r/min]	50	580	720	870	980	1165	1450	1750	2500	3000	3600
	n_2 [r/min]	0.201	2.33	2.90	3.50	3.94	4.69	5.84	7.04	10.1	12.1	14.5

注）1. 关于选型表记载的机型型号，请参见 D6 页。但安装位置代号为 Y4、F4、G4、K4、W4（输入轴向下）时，本选型表不适用，请咨询本公司。
2. 输出轴许用径向负载 Pro：空心轴型为距轴端面 20mm 处、实心轴型为输出轴中央的值。负载点为上述以外时以及关于许用轴向负载的情况，请参见技术资料 F7 ～ F15 页。
3. 输入轴的许用径向负载请参见 F14 ～ F15 页。
4. 润滑方式根据机型不同而异。详细内容请参见技术资料 F4 页的“润滑”。
5. 减速比为公称减速比。输出转速 n2 按实际减速比计算。（减速比 11 ～ 18 的实际减速比根据机座号而不同，因此按代表减速比计算。）实际减速比请参见 D8 页。
6. 运转条件设定如下：□ 部分为 50%ED、■ 部分为 25%ED（各运转均为 10 分钟周期）。
7. 本表中记载的内容如有变更，恕不预告。

选型表

尺寸图（页码）	
轴上安装、箱体安装	E2
法兰安装	E6
底脚安装	E10

n_1：输入转速［r/min］
n_2：输出转速［r/min］
P_1：许用输入功率［kW］
T_{out}：许用输出扭矩［N・m & kgf・m］
Pro：低速轴许用径向负载［N & kgf］

减速比 249

机座号												
	n_1	[r/min]	50	580	720	870	980	1165	1450	1750	2500	3000	3600
	n_2	[r/min]	0.201	2.33	2.90	3.50	3.94	4.69	5.84	7.04	10.1	12.1	14.5
4F180	P_1	[kW]	-	3.65	4.53	5.47	6.16	7.33	8.80	8.80	请咨询本公司		
	T_{out}	[N・m]	13700	13800	13800	13800	13800	13800	13300	11000			
	T_{out}	[kgf・m]	1400	1410	1410	1410	1410	1410	1360	1120			
	Pro	[N]	120000	120000	120000	120000	120000	120000	120000	124000			
	Pro	[kgf]	12200	12200	12200	12200	12200	12200	12200	12600			
4F185	P_1	[kW]	-	4.06	5.05	6.10	6.87	8.16	9.79	9.79			
	T_{out}	[N・m]	15300	15300	15300	15300	15300	15300	14800	12200			
	T_{out}	[kgf・m]	1560	1560	1560	1560	1560	1560	1510	1240			
	Pro	[N]	117000	117000	117000	117000	117000	117000	118000	122000			
	Pro	[kgf]	11900	11900	11900	11900	11900	11900	12000	12400			
4F190	P_1	[kW]	-	4.77	5.92	7.16	8.06	9.58	11.9	13.5			
	T_{out}	[N・m]	18000	18000	18000	18000	18000	18000	18000	16900			
	T_{out}	[kgf・m]	1830	1830	1830	1830	1830	1830	1830	1720			
	Pro	[N]	112000	112000	112000	112000	112000	112000	112000	114000			
	Pro	[kgf]	11400	11400	11400	11400	11400	11400	11400	11600			
4F195	P_1	[kW]	-	4.77	5.92	7.16	8.06	9.58	11.9	14.4			
	T_{out}	[N・m]	18000	18000	18000	18000	18000	18000	18000	18000			
	T_{out}	[kgf・m]	1830	1830	1830	1830	1830	1830	1830	1830			
	Pro	[N]	112000	112000	112000	112000	112000	112000	112000	112000			
	Pro	[kgf]	11400	11400	11400	11400	11400	11400	11400	11400			
机座号	n_1	[r/min]	50	580	720	870	980	1165	1450	1750	2500	3000	3600
	n_2	[r/min]	0.201	2.33	2.90	3.50	3.94	4.69	5.84	7.04	10.1	12.1	14.5

注）1. 关于选型表记载的机型型号，请参见 D6 页。但安装位置代号为 Y4、F4、G4、K4、W4（输入轴向下）时，本选型表不适用，请咨询本公司。
2. 输出轴许用径向负载 Pro：空心轴型为距轴端面 20mm 处、实心轴型为输出轴中央的值。负载点为上述以外时以及关于许用轴向负载的情况，请参见技术资料 F7 ～ F15 页。
3. 输入轴的许用径向负载请参见 F14 ～ F15 页。
4. 润滑方式根据机型不同而异。详细内容请参见技术资料 F4 页的“润滑”。
5. 减速比为公称减速比。输出转速 n2 按实际减速比计算。（减速比 11 ～ 18 的实际减速比根据机座号而不同，因此按代表减速比计算。）实际减速比请参见 D8 页。
6. 运转条件设定如下：□ 部分为 50%ED、■ 部分为 25%ED（各运转均为 10 分钟周期）。
7. 本表中记载的内容如有变更，恕不预告。

选型表

减速比 305

n_1：输入转速［r/min］
n_2：输出转速［r/min］
P_1：许用输入功率［kW］
T_{out}：许用输出扭矩［N・m & kgf・m］
Pro：低速轴许用径向负载［N & kgf］

尺寸图（页码）	
轴上安装、箱体安装	E2
法兰安装	E6
底脚安装	E10

机座号	n_1 [r/min]	50	580	720	870	980	1165	1450	1750	2500	3000	3600
	n_2 [r/min]	0.164	1.90	2.36	2.86	3.22	3.83	4.76	5.75	8.21	9.85	11.8
4A100	P_1 [kW]	-	0.184	0.228	0.276	0.310	0.369	0.433	0.433	0.433	0.433	0.433
	T_{out} [N・m]	849	849	849	849	849	849	801	664	464	387	322
	T_{out} [kgf・m]	86.5	86.5	86.5	86.5	86.5	86.5	81.7	67.7	47.3	39.4	32.8
	Pro [N]	22500	22500	22500	22500	22500	22500	23100	24500	26000	26400	26700
	Pro [kgf]	2290	2290	2290	2290	2290	2290	2350	2500	2650	2690	2720
4A105	P_1 [kW]	-	0.220	0.274	0.331	0.372	0.425	0.503	0.565	0.565	0.565	0.565
	T_{out} [N・m]	1020	1020	1020	1020	1020	979	930	866	606	505	421
	T_{out} [kgf・m]	104	104	104	104	104	99.8	94.8	88.3	61.8	51.5	42.9
	Pro [N]	20100	20100	20100	20100	20100	20700	21500	22300	25000	25800	26300
	Pro [kgf]	2050	2050	2050	2050	2050	2110	2190	2270	2550	2630	2680
4A110	P_1 [kW]	-	0.265	0.328	0.397	0.447	0.531	0.661	0.661	0.661	0.661	0.661
	T_{out} [N・m]	1220	1220	1220	1220	1220	1220	1220	1010	709	591	492
	T_{out} [kgf・m]	124	124	124	124	124	124	124	103	72.3	60.2	50.2
	Pro [N]	15800	15800	15800	15800	15800	15800	15800	20200	24100	25100	25800
	Pro [kgf]	1610	1610	1610	1610	1610	1610	1610	2060	2460	2560	2630
4A115	P_1 [kW]	-	0.279	0.346	0.419	0.472	0.561	0.698	0.698	0.698	0.698	0.698
	T_{out} [N・m]	1290	1290	1290	1290	1290	1290	1290	1070	749	624	520
	T_{out} [kgf・m]	131	131	131	131	131	131	131	109	76.4	63.6	53.0
	Pro [N]	13900	13900	13900	13900	13900	13900	13900	19200	23700	24900	25700
	Pro [kgf]	1420	1420	1420	1420	1420	1420	1420	1960	2420	2540	2620
4A120	P_1 [kW]	-	0.279	0.346	0.419	0.472	0.561	0.698	0.698	0.698	0.698	0.698
	T_{out} [N・m]	1290	1290	1290	1290	1290	1290	1290	1070	749	624	520
	T_{out} [kgf・m]	131	131	131	131	131	131	131	109	76.4	63.6	53.0
	Pro [N]	13900	13900	13900	13900	13900	13900	13900	19200	23700	24900	25700
	Pro [kgf]	1420	1420	1420	1420	1420	1420	1420	1960	2420	2540	2620
4A125	P_1 [kW]	-	0.279	0.346	0.419	0.472	0.561	0.698	0.698	0.698	0.698	0.698
	T_{out} [N・m]	1290	1290	1290	1290	1290	1290	1290	1070	749	624	520
	T_{out} [kgf・m]	131	131	131	131	131	131	131	109	76.4	63.6	53.0
	Pro [N]	13900	13900	13900	13900	13900	13900	13900	19200	23700	24900	25700
	Pro [kgf]	1420	1420	1420	1420	1420	1420	1420	1960	2420	2540	2620
4A140	P_1 [kW]	-	0.279	0.346	0.419	0.472	0.561	0.698	0.698	0.698	0.698	0.698
	T_{out} [N・m]	1290	1290	1290	1290	1290	1290	1290	1070	749	624	520
	T_{out} [kgf・m]	131	131	131	131	131	131	131	109	76.4	63.6	53.0
	Pro [N]	13900	13900	13900	13900	13900	13900	13900	19200	23700	24900	25700
	Pro [kgf]	1420	1420	1420	1420	1420	1420	1420	1960	2420	2540	2620
4A145	P_1 [kW]	-	0.279	0.346	0.419	0.472	0.561	0.698	0.698	0.698	0.698	0.698
	T_{out} [N・m]	1290	1290	1290	1290	1290	1290	1290	1070	749	624	520
	T_{out} [kgf・m]	131	131	131	131	131	131	131	109	76.4	63.6	53.0
	Pro [N]	13900	13900	13900	13900	13900	13900	13900	19200	23700	24900	25700
	Pro [kgf]	1420	1420	1420	1420	1420	1420	1420	1960	2420	2540	2620
4B120	P_1 [kW]	-	0.386	0.479	0.579	0.652	0.775	0.944	0.944	0.944	0.944	0.944
	T_{out} [N・m]	1780	1780	1780	1780	1780	1780	1750	1450	1010	844	703
	T_{out} [kgf・m]	181	181	181	181	181	181	178	148	103	86.0	71.7
	Pro [N]	36700	36700	36700	36700	36700	36700	37100	39600	42300	43000	43500
	Pro [kgf]	3740	3740	3740	3740	3740	3740	3780	4040	4310	4380	4430
4B125	P_1 [kW]	-	0.463	0.575	0.694	0.761	0.868	1.03	1.13	1.13	1.13	1.13
	T_{out} [N・m]	2140	2140	2140	2140	2080	2000	1900	1730	1210	1010	842
	T_{out} [kgf・m]	218	218	218	218	212	204	194	176	123	103	85.8
	Pro [N]	32600	32600	32600	32600	33400	34400	35500	37200	41200	42300	43000
	Pro [kgf]	3320	3320	3320	3320	3400	3510	3620	3790	4200	4310	4380
4B140	P_1 [kW]	-	0.556	0.690	0.834	0.939	1.12	1.39	1.39	1.39	1.39	1.39
	T_{out} [N・m]	2570	2570	2570	2570	2570	2570	2570	2130	1490	1240	1040
	T_{out} [kgf・m]	262	262	262	262	262	262	262	217	152	126	106
	Pro [N]	25400	25400	25400	25400	25400	25400	25400	32700	39300	41000	42200
	Pro [kgf]	2590	2590	2590	2590	2590	2590	2590	3330	4010	4180	4300
机座号	n_1 [r/min]	50	580	720	870	980	1165	1450	1750	2500	3000	3600
	n_2 [r/min]	0.164	1.90	2.36	2.86	3.22	3.83	4.76	5.75	8.21	9.85	11.8

注）1. 关于选型表记载的机型型号，请参见 D6 页。但安装位置代号为 Y4、F4、G4、K4、W4（输入轴向下）时，本选型表不适用，请咨询本公司。
2. 输出轴许用径向负载 Pro：空心轴型为距轴端面 20mm 处、实心轴型为输出轴中央的值。负载点为上述以外时以及关于许用轴向负载的情况，请参见技术资料 F7 ～ F15 页。
3. 输入轴的许用径向负载请参见 F14 ～ F15 页。
4. 润滑方式根据机型不同而异。详细内容请参见技术资料 F4 页的“润滑”。
5. 减速比为公称减速比。输出转速 n2 按实际减速比计算。（减速比 11 ～ 18 的实际减速比根据机座号而不同，因此按代表减速比计算。）实际减速比请参见 D8 页。
6. 运转条件设定如下：□ 部分为 50%ED、■ 部分为 25%ED（各运转均为 10 分钟周期）。
7. 本表中记载的内容如有变更，恕不预告。

选型表

尺寸图（页码）	
轴上安装、箱体安装	E2
法兰安装	E6
底脚安装	E10

n_1：输入转速［r/min］
n_2：输出转速［r/min］
P_1：许用输入功率［kW］
T_{out}：许用输出扭矩［N・m & kgf・m］
Pro：低速轴许用径向负载［N & kgf］

减速比 305

机座号	n_1 [r/min]	50	580	720	870	980	1165	1450	1750	2500	3000	3600
	n_2 [r/min]	0.164	1.90	2.36	2.86	3.22	3.83	4.76	5.75	8.21	9.85	11.8
4B145	P_1 [kW]	-	0.556	0.690	0.834	0.939	1.12	1.39	1.39	1.39	1.39	1.39
	T_{out} [N・m]	2570	2570	2570	2570	2570	2570	2570	2130	1490	1240	1040
	T_{out} [kgf・m]	262	262	262	262	262	262	262	217	152	126	106
	Pro [N]	25400	25400	25400	25400	25400	25400	25400	32700	39300	41000	42200
	Pro [kgf]	2590	2590	2590	2590	2590	2590	2590	3330	4010	4180	4300
4B160	P_1 [kW]	-	0.556	0.690	0.834	0.939	1.12	1.39	1.39	1.39	1.39	1.39
	T_{out} [N・m]	2570	2570	2570	2570	2570	2570	2570	2130	1490	1240	1040
	T_{out} [kgf・m]	262	262	262	262	262	262	262	217	152	126	106
	Pro [N]	25400	25400	25400	25400	25400	25400	25400	32700	39300	41000	42200
	Pro [kgf]	2590	2590	2590	2590	2590	2590	2590	3330	4010	4180	4300
4B165	P_1 [kW]	-	0.556	0.690	0.834	0.939	1.12	1.39	1.39	1.39	1.39	1.39
	T_{out} [N・m]	2570	2570	2570	2570	2570	2570	2570	2130	1490	1240	1040
	T_{out} [kgf・m]	262	262	262	262	262	262	262	217	152	126	106
	Pro [N]	25400	25400	25400	25400	25400	25400	25400	32700	39300	41000	42200
	Pro [kgf]	2590	2590	2590	2590	2590	2590	2590	3330	4010	4180	4300
4C140	P_1 [kW]	-	0.900	1.12	1.35	1.52	1.81	1.98	1.98	1.98	1.98	1.98
	T_{out} [N・m]	4160	4160	4160	4160	4160	4160	3660	3030	2120	1770	1470
	T_{out} [kgf・m]	424	424	424	424	424	424	373	309	216	180	150
	Pro [N]	54100	54100	54100	54100	54100	54100	58600	63000	67600	66800	64200
	Pro [kgf]	5510	5510	5510	5510	5510	5510	5970	6420	6890	6810	6540
4C145	P_1 [kW]	-	0.917	1.14	1.38	1.55	1.83	2.16	2.48	2.48	2.48	2.16
	T_{out} [N・m]	4240	4240	4240	4240	4240	4200	3990	3800	2660	2220	1610
	T_{out} [kgf・m]	432	432	432	432	432	428	407	387	271	226	164
	Pro [N]	53300	53300	53300	53300	53300	53700	55800	57500	65200	64900	63600
	Pro [kgf]	5430	5430	5430	5430	5430	5470	5690	5860	6650	6620	6480
4C160	P_1 [kW]	-	1.11	1.38	1.67	1.88	2.23	2.78	2.78	2.78	2.78	2.66
	T_{out} [N・m]	5140	5140	5140	5140	5140	5140	5140	4260	2980	2480	1980
	T_{out} [kgf・m]	524	524	524	524	524	524	524	434	304	253	202
	Pro [N]	41900	41900	41900	41900	41900	41900	41900	53100	63300	63700	61900
	Pro [kgf]	4270	4270	4270	4270	4270	4270	4270	5410	6450	6490	6310
4C165	P_1 [kW]	-	1.11	1.38	1.67	1.88	2.23	2.78	2.78	2.78	2.78	2.66
	T_{out} [N・m]	5140	5140	5140	5140	5140	5140	5140	4260	2980	2480	1980
	T_{out} [kgf・m]	524	524	524	524	524	524	524	434	304	253	202
	Pro [N]	41900	41900	41900	41900	41900	41900	41900	53100	63300	63700	61900
	Pro [kgf]	4270	4270	4270	4270	4270	4270	4270	5410	6450	6490	6310
4C170	P_1 [kW]	-	1.11	1.38	1.67	1.88	2.23	2.78	2.78	2.78	2.78	2.78
	T_{out} [N・m]	5140	5140	5140	5140	5140	5140	5140	4260	2980	2480	2070
	T_{out} [kgf・m]	524	524	524	524	524	524	524	434	304	253	211
	Pro [N]	41900	41900	41900	41900	41900	41900	41900	53100	63300	63700	61600
	Pro [kgf]	4270	4270	4270	4270	4270	4270	4270	5410	6450	6490	6280
4C175	P_1 [kW]	-	1.11	1.38	1.67	1.88	2.23	2.78	2.78	2.78	2.78	2.78
	T_{out} [N・m]	5140	5140	5140	5140	5140	5140	5140	4260	2980	2480	2070
	T_{out} [kgf・m]	524	524	524	524	524	524	524	434	304	253	211
	Pro [N]	41900	41900	41900	41900	41900	41900	41900	53100	63300	63700	61600
	Pro [kgf]	4270	4270	4270	4270	4270	4270	4270	5410	6450	6490	6280
4D160	P_1 [kW]	-	1.29	1.60	1.93	2.18	2.59	3.22	3.47	3.47	3.41	2.66
	T_{out} [N・m]	5960	5960	5960	5960	5960	5960	5960	5320	3720	3050	1980
	T_{out} [kgf・m]	608	608	608	608	608	608	608	542	379	311	202
	Pro [N]	79700	79700	79700	79700	79700	79700	79700	83900	91500	93800	94400
	Pro [kgf]	8120	8120	8120	8120	8120	8120	8120	8550	9330	9560	9620
4D165	P_1 [kW]	-	1.51	1.87	2.26	2.55	3.03	3.77	3.90	3.90	3.41	2.66
	T_{out} [N・m]	6970	6970	6970	6970	6970	6970	6970	5970	4180	3050	1980
	T_{out} [kgf・m]	710	710	710	710	710	710	710	609	426	311	202
	Pro [N]	71700	71700	71700	71700	71700	71700	71700	79700	89700	93800	94400
	Pro [kgf]	7310	7310	7310	7310	7310	7310	7310	8120	9140	9560	9620
机座号	n_1 [r/min]	50	580	720	870	980	1165	1450	1750	2500	3000	3600
	n_2 [r/min]	0.164	1.90	2.36	2.86	3.22	3.83	4.76	5.75	8.21	9.85	11.8

注）1. 关于选型表记载的机型型号，请参见 D6 页。但安装位置代号为 Y4、F4、G4、K4、W4（输入轴向下）时，本选型表不适用，请咨询本公司。
2. 输出轴许用径向负载 Pro：空心轴型为距轴端面 20mm 处、实心轴型为输出轴中央的值。负载点为上述以外时以及关于许用轴向负载的情况，请参见技术资料 F7 ～ F15 页。
3. 输入轴的许用径向负载请参见 F14 ～ F15 页。
4. 润滑方式根据机型不同而异。详细内容请参见技术资料 F4 页的“润滑”。
5. 减速比为公称减速比。输出转速 n2 按实际减速比计算。（减速比 11 ～ 18 的实际减速比根据机座号而不同，因此按代表减速比计算。）实际减速比请参见 D8 页。
6. 运转条件设定如下：□ 部分为 50%ED、■ 部分为 25%ED（各运转均为 10 分钟周期）。
7. 本表中记载的内容如有变更，恕不预告。

选型表

减速比 305

n_1：输入转速［r/min］
n_2：输出转速［r/min］
P_1：许用输入功率［kW］
T_{out}：许用输出扭矩［N・m & kgf・m］
Pro：低速轴许用径向负载［N & kgf］

尺寸图（页码）	
轴上安装、箱体安装	E2
法兰安装	E6
底脚安装	E10

机座号												
	n_1	[r/min]	50	580	720	870	980	1165	1450	1750	2500	3000	3600
	n_2	[r/min]	0.164	1.90	2.36	2.86	3.22	3.83	4.76	5.75	8.21	9.85	11.8
4D170	P_1	[kW]	-	1.86	2.31	2.79	3.14	3.73	4.57	4.72	4.72	4.72	4.72
	T_{out}	[N・m]	8590	8590	8590	8590	8590	8590	8450	7230	5060	4220	3520
	T_{out}	[kgf・m]	876	876	876	876	876	876	861	737	516	430	359
	Pro	[N]	52600	52600	52600	52600	52600	52600	54800	69200	85300	89500	88600
	Pro	[kgf]	5360	5360	5360	5360	5360	5360	5590	7050	8700	9120	9030
4D175	P_1	[kW]	-	1.89	2.34	2.83	3.19	3.79	4.72	4.72	4.72	4.72	4.72
	T_{out}	[N・m]	8720	8720	8720	8720	8720	8720	8720	7230	5060	4220	3520
	T_{out}	[kgf・m]	889	889	889	889	889	889	889	737	516	430	359
	Pro	[N]	50600	50600	50600	50600	50600	50600	50600	69200	85300	89500	88600
	Pro	[kgf]	5160	5160	5160	5160	5160	5160	5160	7050	8700	9120	9030
4D180	P_1	[kW]	-	1.89	2.34	2.83	3.19	3.79	4.72	5.69	请咨询本公司		
	T_{out}	[N・m]	8720	8720	8720	8720	8720	8720	8720	8720			
	T_{out}	[kgf・m]	889	889	889	889	889	889	889	889			
	Pro	[N]	50600	50600	50600	50600	50600	50600	50600	50600			
	Pro	[kgf]	5160	5160	5160	5160	5160	5160	5160	5160			
4D185	P_1	[kW]	-	1.89	2.34	2.83	3.19	3.79	4.72	5.69			
	T_{out}	[N・m]	8720	8720	8720	8720	8720	8720	8720	8720			
	T_{out}	[kgf・m]	889	889	889	889	889	889	889	889			
	Pro	[N]	50600	50600	50600	50600	50600	50600	50600	50600			
	Pro	[kgf]	5160	5160	5160	5160	5160	5160	5160	5160			
4E170	P_1	[kW]	-	1.86	2.31	2.79	3.14	3.73	4.57	4.81	4.81	4.81	4.81
	T_{out}	[N・m]	8590	8590	8590	8590	8590	8590	8450	7370	5160	4300	3580
	T_{out}	[kgf・m]	876	876	876	876	876	876	861	751	526	438	365
	Pro	[N]	88700	88700	88700	88700	88700	88700	89000	91200	95600	97300	98700
	Pro	[kgf]	9040	9040	9040	9040	9040	9040	9070	9300	9750	9920	10100
4E175	P_1	[kW]	-	2.31	2.87	3.47	3.91	4.65	5.62	5.62	5.62	5.62	5.62
	T_{out}	[N・m]	10700	10700	10700	10700	10700	10700	10400	8610	6030	5020	4190
	T_{out}	[kgf・m]	1090	1090	1090	1090	1090	1090	1060	878	615	512	427
	Pro	[N]	84500	84500	84500	84500	84500	84500	85200	88700	93900	95900	97500
	Pro	[kgf]	8610	8610	8610	8610	8610	8610	8690	9040	9570	9780	9940
4E180	P_1	[kW]	-	2.51	3.12	3.76	4.24	5.04	6.27	7.15	请咨询本公司		
	T_{out}	[N・m]	11600	11600	11600	11600	11600	11600	11600	11000			
	T_{out}	[kgf・m]	1180	1180	1180	1180	1180	1180	1180	1120			
	Pro	[N]	82000	82000	82000	82000	82000	82000	82000	84000			
	Pro	[kgf]	8360	8360	8360	8360	8360	8360	8360	8560			
4E185	P_1	[kW]	-	2.51	3.12	3.76	4.24	5.04	6.27	7.57			
	T_{out}	[N・m]	11600	11600	11600	11600	11600	11600	11600	11600			
	T_{out}	[kgf・m]	1180	1180	1180	1180	1180	1180	1180	1180			
	Pro	[N]	82000	82000	82000	82000	82000	82000	82000	82000			
	Pro	[kgf]	8360	8360	8360	8360	8360	8360	8360	8360			
4E190	P_1	[kW]	-	2.51	3.12	3.76	4.24	5.04	6.27	7.57			
	T_{out}	[N・m]	11600	11600	11600	11600	11600	11600	11600	11600			
	T_{out}	[kgf・m]	1180	1180	1180	1180	1180	1180	1180	1180			
	Pro	[N]	82000	82000	82000	82000	82000	82000	82000	82000			
	Pro	[kgf]	8360	8360	8360	8360	8360	8360	8360	8360			
4E195	P_1	[kW]	-	2.51	3.12	3.76	4.24	5.04	6.27	7.57			
	T_{out}	[N・m]	11600	11600	11600	11600	11600	11600	11600	11600			
	T_{out}	[kgf・m]	1180	1180	1180	1180	1180	1180	1180	1180			
	Pro	[N]	82000	82000	82000	82000	82000	82000	82000	82000			
	Pro	[kgf]	8360	8360	8360	8360	8360	8360	8360	8360			
机座号	n_1	[r/min]	50	580	720	870	980	1165	1450	1750	2500	3000	3600
	n_2	[r/min]	0.164	1.90	2.36	2.86	3.22	3.83	4.76	5.75	8.21	9.85	11.8

注）1. 关于选型表记载的机型型号，请参见 D6 页。但安装位置代号为 Y4、F4、G4、K4、W4（输入轴向下）时，本选型表不适用，请咨询本公司。
2. 输出轴许用径向负载 Pro：空心轴型为距轴端面 20mm 处、实心轴型为输出轴中央的值。负载点为上述以外时以及关于许用轴向负载的情况，请参见技术资料 F7 ～ F15 页。
3. 输入轴的许用径向负载请参见 F14 ～ F15 页。
4. 润滑方式根据机型不同而异。详细内容请参见技术资料 F4 页的“润滑”。
5. 减速比为公称减速比。输出转速 n2 按实际减速比计算。（减速比 11 ～ 18 的实际减速比根据机座号而不同，因此按代表减速比计算。）实际减速比请参见 D8 页。
6. 运转条件设定如下：□ 部分为 50%ED、■ 部分为 25%ED（各运转均为 10 分钟周期）。
7. 本表中记载的内容如有变更，恕不预告。

选型表

尺寸图（页码）	
轴上安装、箱体安装	E2
法兰安装	E6
底脚安装	E10

n_1：输入转速［r/min］
n_2：输出转速［r/min］
P_1：许用输入功率［kW］
T_{out}：许用输出扭矩［N・m & kgf・m］
Pro：低速轴许用径向负载［N & kgf］

减速比 305

机座号												
	n_1	[r/min]	50	580	720	870	980	1165	1450	1750	2500	3000	3600
	n_2	[r/min]	0.164	1.90	2.36	2.86	3.22	3.83	4.76	5.75	8.21	9.85	11.8
4F180	P_1	[kW]	-	2.98	3.70	4.48	5.04	5.99	7.15	7.15	请咨询本公司		
	T_{out}	[N・m]	13800	13800	13800	13800	13800	13800	13200	11000			
	T_{out}	[kgf・m]	1410	1410	1410	1410	1410	1410	1350	1120			
	Pro	[N]	120000	120000	120000	120000	120000	120000	121000	124000			
	Pro	[kgf]	12200	12200	12200	12200	12200	12200	12300	12600			
4F185	P_1	[kW]	-	3.67	4.56	5.51	6.21	7.38	8.59	8.59			
	T_{out}	[N・m]	17000	17000	17000	17000	17000	17000	15900	13200			
	T_{out}	[kgf・m]	1730	1730	1730	1730	1730	1730	1620	1350			
	Pro	[N]	114000	114000	114000	114000	114000	114000	116000	121000			
	Pro	[kgf]	11600	11600	11600	11600	11600	11600	11800	12300			
4F190	P_1	[kW]	-	3.89	4.83	5.84	6.58	7.82	9.73	11.7			
	T_{out}	[N・m]	18000	18000	18000	18000	18000	18000	18000	18000			
	T_{out}	[kgf・m]	1830	1830	1830	1830	1830	1830	1830	1830			
	Pro	[N]	112000	112000	112000	112000	112000	112000	112000	112000			
	Pro	[kgf]	11400	11400	11400	11400	11400	11400	11400	11400			
4F195	P_1	[kW]	-	3.89	4.83	5.84	6.58	7.82	9.73	11.7			
	T_{out}	[N・m]	18000	18000	18000	18000	18000	18000	18000	18000			
	T_{out}	[kgf・m]	1830	1830	1830	1830	1830	1830	1830	1830			
	Pro	[N]	112000	112000	112000	112000	112000	112000	112000	112000			
	Pro	[kgf]	11400	11400	11400	11400	11400	11400	11400	11400			
机座号	n_1	[r/min]	50	580	720	870	980	1165	1450	1750	2500	3000	3600
	n_2	[r/min]	0.164	1.90	2.36	2.86	3.22	3.83	4.76	5.75	8.21	9.85	11.8

注）1. 关于选型表记载的机型型号，请参见 D6 页。但安装位置代号为 Y4、F4、G4、K4、W4（输入轴向下）时，本选型表不适用，请咨询本公司。
2. 输出轴许用径向负载 Pro：空心轴型为距轴端面 20mm 处、实心轴型为输出轴中央的值。负载点为上述以外时以及关于许用轴向负载的情况，请参见技术资料 F7 ～ F15 页。
3. 输入轴的许用径向负载请参见 F14 ～ F15 页。
4. 润滑方式根据机型不同而异。详细内容请参见技术资料 F4 页的“润滑”。
5. 减速比为公称减速比。输出转速 n2 按实际减速比计算。（减速比 11 ～ 18 的实际减速比根据机座号而不同，因此按代表减速比计算。）实际减速比请参见 D8 页。
6. 运转条件设定如下：□ 部分为 50%ED、■ 部分为 25%ED（各运转均为 10 分钟周期）。
7. 本表中记载的内容如有变更，恕不预告。

选型表

选型
选型表
尺寸图
技术资料
选配件
齿轮电机
减速机
标准规格
型号
生产范围
选型步骤
Bevel＋CY1 级 减速比 11～305
Bevel＋CY2 级 减速比 364～10658

选型表

n_1=1450（r/min）

n_1：输入转速［r/min］
n_2：输出转速［r/min］
P_1：许用输入功率［kW］
T_{out}：许用输出扭矩［N・m & kgf・m］
Pro：低速轴许用径向负载［N & kgf］

尺寸图（页码）	
轴上安装、箱体安装	E4
法兰安装	E8
底脚安装	E12

机座号	减速比		364	424	501	578	683	809	956	1117	1320	1656	1957
	n_2	[r/min]	3.98	3.42	2.90	2.51	2.12	1.79	1.52	1.30	1.10	0.876	0.741
4A10DA	P_1	[kW]	0.407	0.407	0.354	0.307	0.260	0.219	0.185	0.159	0.134	0.107	0.100
	T_{out}	[N・m]	853	993	1020	1020	1020	1020	1020	1020	1020	1020	1020
	T_{out}	[kgf•m]	87.0	101	104	104	104	104	104	104	104	104	104
	Pro	[N]	21900	19600	19000	19000	19000	19000	19000	19000	19000	19000	19000
	Pro	[kgf]	2230	2000	1940	1940	1940	1940	1940	1940	1940	1940	1940
4A12DA	P_1	[kW]	-	-	-	-	-	0.277	0.234	0.200	0.170	0.135	0.114
	T_{out}	[N・m]	-	-	-	-	-	1290	1290	1290	1290	1290	1290
	T_{out}	[kgf・m]	-	-	-	-	-	131	131	131	131	131	131
	Pro	[N]	-	-	-	-	-	11500	11500	11500	11500	11500	11500
	Pro	[kgf]	-	-	-	-	-	1170	1170	1170	1170	1170	1170
4A12DB	P_1	[kW]	0.615	0.529	0.447	0.388	0.328	0.277	0.234	0.200	-	-	-
	T_{out}	[N・m]	1290	1290	1290	1290	1290	1290	1290	1290	-	-	-
	T_{out}	[kgf・m]	131	131	131	131	131	131	131	131	-	-	-
	Pro	[N]	11500	11500	11500	11500	11500	11500	11500	11500	-	-	-
	Pro	[kgf]	1170	1170	1170	1170	1170	1170	1170	1170	-	-	-
4B12DA	P_1	[kW]	-	-	-	-	-	0.407	0.389	0.333	0.282	0.225	0.190
	T_{out}	[N・m]	-	-	-	-	-	1900	2140	2140	2140	2140	2140
	T_{out}	[kgf・m]	-	-	-	-	-	194	218	218	218	218	218
	Pro	[N]	-	-	-	-	-	34400	30900	30900	30900	30900	30900
	Pro	[kgf]	-	-	-	-	-	3510	3150	3150	3150	3150	3150
4B12DB	P_1	[kW]	1.02	0.867	0.743	0.644	0.545	0.460	0.389	0.333	-	-	-
	T_{out}	[N・m]	2140	2120	2140	2140	2140	2140	2140	2140	-	-	-
	T_{out}	[kgf・m]	218	216	218	218	218	218	218	218	-	-	-
	Pro	[N]	30900	31300	30900	30900	30900	30900	30900	30900	-	-	-
	Pro	[kgf]	3150	3190	3150	3150	3150	3150	3150	3150	-	-	-
4B14DA	P_1	[kW]	-	-	-	-	-	-	-	-	-	-	0.228
	T_{out}	[N・m]	-	-	-	-	-	-	-	-	-	-	2570
	T_{out}	[kgf・m]	-	-	-	-	-	-	-	-	-	-	262
	Pro	[N]	-	-	-	-	-	-	-	-	-	-	22300
	Pro	[kgf]	-	-	-	-	-	-	-	-	-	-	2270
4B14DB	P_1	[kW]	-	-	0.891	0.772	0.653	0.552	0.467	0.399	0.338	0.269	0.228
	T_{out}	[N・m]	-	-	2570	2570	2570	2570	2570	2570	2570	2570	2570
	T_{out}	[kgf・m]	-	-	262	262	262	262	262	262	262	262	262
	Pro	[N]	-	-	22300	22300	22300	22300	22300	22300	22300	22300	22300
	Pro	[kgf]	-	-	2270	2270	2270	2270	2270	2270	2270	2270	2270
4C14DA	P_1	[kW]	-	-	-	-	-	-	-	-	-	-	0.407
	T_{out}	[N・m]	-	-	-	-	-	-	-	-	-	-	4590
	T_{out}	[kgf・m]	-	-	-	-	-	-	-	-	-	-	468
	Pro	[N]	-	-	-	-	-	-	-	-	-	-	46400
	Pro	[kgf]	-	-	-	-	-	-	-	-	-	-	4730
4C14DB	P_1	[kW]	-	-	1.52	1.39	1.17	0.977	0.827	0.725	0.613	0.489	0.413
	T_{out}	[N・m]	-	-	4370	4620	4620	4550	4550	4660	4660	4660	4660
	T_{out}	[kgf・m]	-	-	445	471	471	464	464	475	475	475	475
	Pro	[N]	-	-	49300	45900	45900	46900	46900	45300	45300	45300	45300
	Pro	[kgf]	-	-	5030	4680	4680	4780	4780	4620	4620	4620	4620
4C14DC	P_1	[kW]	2.22	1.80	1.62	1.39	-	-	-	-	-	-	-
	T_{out}	[N・m]	4660	4400	4660	4620	-	-	-	-	-	-	-
	T_{out}	[kgf・m]	475	449	475	471	-	-	-	-	-	-	-
	Pro	[N]	45300	49000	45300	45900	-	-	-	-	-	-	-
	Pro	[kgf]	4620	4990	4620	4680	-	-	-	-	-	-	-
4C16DA	P_1	[kW]	-	-	-	-	1.31	1.10	0.933	0.799	0.676	0.539	0.456
	T_{out}	[N・m]	-	-	-	-	5140	5140	5140	5140	5140	5140	5140
	T_{out}	[kgf・m]	-	-	-	-	524	524	524	524	524	524	524
	Pro	[N]	-	-	-	-	37200	37200	37200	37200	37200	37200	37200
	Pro	[kgf]	-	-	-	-	3790	3790	3790	3790	3790	3790	3790
机座号	减速比		364	424	501	578	683	809	956	1117	1320	1656	1957
	n_2	[r/min]	3.98	3.42	2.90	2.51	2.12	1.79	1.52	1.30	1.10	0.876	0.741

注）1. 关于选型表记载的机型型号，请参见 D6 页。但安装位置代号为 Y4、F4、G4、K4、W4（输入轴向下）时，本选型表不适用，请咨询本公司。
2. 输出轴许用径向负载 Pro：空心轴型为距轴端面 20mm 处、实心轴型为输出轴中央的值。负载点为上述以外时以及关于许用轴向负载的情况，请参见技术资料 F7 ～ F15 页。
3. 输入轴的许用径向负载请参见 F14 ～ F15 页。
4. 润滑方式根据机型不同而异。详细内容请参见技术资料 F4 页的“润滑”。
5. 减速比为公称减速比。输出转速 n2 按实际减速比计算。（减速比 11 ～ 18 的实际减速比根据机座号而不同，因此按代表减速比计算。）实际减速比请参见 D8 页。
6. 许用输入功率为 ▭ 的组合为起动时所需的输入容量，而非许用输入功率。运转时，请务必在许用输出扭矩以下使用。
7. 本表中记载的内容如有变更，恕不预告。

选型表

尺寸图（页码）	
轴上安装、箱体安装	E4
法兰安装	E8
底脚安装	E12

n_1：输入转速［r/min］
n_2：输出转速［r/min］
P_1：许用输入功率［kW］
T_{out}：许用输出扭矩［N・m & kgf・m］
Pro：低速轴许用径向负载［N & kgf］

选型表
n_1=1450（r/min）

2272	2559	2944	3511	4365	5177	6472	7228	8880	10658	减速比	机座号
0.638	0.567	0.493	0.413	0.332	0.280	0.224	0.201	0.163	0.136	n_2 [r/min]	
0.100	0.100	0.100	0.100	0.100	0.100	0.100	0.100	0.100	0.100	P_1 [kW]	4A10DA
1010	1020	1020	1010	1020	1020	1020	1010	1010	1020	T_{out} [N・m]	
103	104	104	103	104	104	104	103	103	104	T_{out} [kgf・m]	
19300	19000	19000	19300	19000	19000	19000	19300	19300	19000	Pro [N]	
1970	1940	1940	1970	1940	1940	1940	1970	1970	1940	Pro [kgf]	
0.100	0.100	0.100	0.100	0.100	0.100	0.100	0.100	0.100	0.100	P_1 [kW]	4A12DA
1290	1290	1290	1290	1290	1290	1290	1290	1290	1290	T_{out} [N・m]	
131	131	131	131	131	131	131	131	131	131	T_{out} [kgf・m]	
11500	11500	11500	11500	11500	11500	11500	11500	11500	11500	Pro [N]	
1170	1170	1170	1170	1170	1170	1170	1170	1170	1170	Pro [kgf]	
-	-	-	-	-	-	-	-	-	-	P_1 [kW]	4A12DB
-	-	-	-	-	-	-	-	-	-	T_{out} [N・m]	
-	-	-	-	-	-	-	-	-	-	T_{out} [kgf・m]	
-	-	-	-	-	-	-	-	-	-	Pro [N]	
-	-	-	-	-	-	-	-	-	-	Pro [kgf]	
0.164	0.145	0.126	0.106	0.100	0.100	0.100	0.100	0.100	0.100	P_1 [kW]	4B12DA
2140	2140	2140	2140	2140	2140	2140	2140	2140	2140	T_{out} [N・m]	
218	218	218	218	218	218	218	218	218	218	T_{out} [kgf・m]	
30900	30900	30900	30900	30900	30900	30900	30900	30900	30900	Pro [N]	
3150	3150	3150	3150	3150	3150	3150	3150	3150	3150	Pro [kgf]	
-	-	-	-	-	-	-	-	-	-	P_1 [kW]	4B12DB
-	-	-	-	-	-	-	-	-	-	T_{out} [N・m]	
-	-	-	-	-	-	-	-	-	-	T_{out} [kgf・m]	
-	-	-	-	-	-	-	-	-	-	Pro [N]	
-	-	-	-	-	-	-	-	-	-	Pro [kgf]	
0.200	0.200	0.200	0.200	0.200	0.200	0.200	0.200	0.200	0.200	P_1 [kW]	4B14DA
2570	2570	2570	2570	2570	2570	2570	2570	2570	2570	T_{out} [N・m]	
262	262	262	262	262	262	262	262	262	262	T_{out} [kgf・m]	
22300	22300	22300	22300	22300	22300	22300	22300	22300	22300	Pro [N]	
2270	2270	2270	2270	2270	2270	2270	2270	2270	2270	Pro [kgf]	
0.200	-	0.200	-	-	-	-	-	-	-	P_1 [kW]	4B14DB
2570	-	2570	-	-	-	-	-	-	-	T_{out} [N・m]	
262	-	262	-	-	-	-	-	-	-	T_{out} [kgf・m]	
22300	-	22300	-	-	-	-	-	-	-	Pro [N]	
2270	-	2270	-	-	-	-	-	-	-	Pro [kgf]	
0.356	0.316	0.275	0.230	0.200	0.200	0.200	0.200	0.200	0.200	P_1 [kW]	4C14DA
4660	4660	4660	4660	4660	4250	4660	4660	4660	4250	T_{out} [N・m]	
475	475	475	475	475	433	475	475	475	433	T_{out} [kgf・m]	
45300	45300	45300	45300	45300	50800	45300	45300	45300	50800	Pro [N]	
4620	4620	4620	4620	4620	5180	4620	4620	4620	5180	Pro [kgf]	
0.356	-	0.275	-	-	-	-	-	-	-	P_1 [kW]	4C14DB
4660	-	4660	-	-	-	-	-	-	-	T_{out} [N・m]	
475	-	475	-	-	-	-	-	-	-	T_{out} [kgf・m]	
45300	-	45300	-	-	-	-	-	-	-	Pro [N]	
4620	-	4620	-	-	-	-	-	-	-	Pro [kgf]	
-	-	-	-	-	-	-	-	-	-	P_1 [kW]	4C14DC
-	-	-	-	-	-	-	-	-	-	T_{out} [N・m]	
-	-	-	-	-	-	-	-	-	-	T_{out} [kgf・m]	
-	-	-	-	-	-	-	-	-	-	Pro [N]	
-	-	-	-	-	-	-	-	-	-	Pro [kgf]	
0.400	0.400	0.400	0.400	0.400	0.400	0.200	0.200	0.200	0.200	P_1 [kW]	4C16DA
5140	5140	5140	5140	5140	5140	5140	5140	5140	5140	T_{out} [N・m]	
524	524	524	524	524	524	524	524	524	524	T_{out} [kgf・m]	
37200	37200	37200	37200	37200	37200	37200	37200	37200	37200	Pro [N]	
3790	3790	3790	3790	3790	3790	3790	3790	3790	3790	Pro [kgf]	
2272	2559	2944	3511	4365	5177	6472	7228	8880	10658	减速比	机座号
0.638	0.567	0.493	0.413	0.332	0.280	0.224	0.201	0.163	0.136	n_2 [r/min]	

注）1. 关于选型表记载的机型型号，请参见 D6 页。但安装位置代号为 Y4、F4、G4、K4、W4（输入轴向下）时，本选型表不适用，请咨询本公司。
2. 输出轴许用径向负载 Pro：空心轴型为距轴端面 20mm 处、实心轴型为输出轴中央的值。负载点为上述以外时以及关于许用轴向负载的情况，请参见技术资料 F7 ～ F15 页。
3. 输入轴的许用径向负载请参见 F14 ～ F15 页。
4. 润滑方式根据机型不同而异。详细内容请参见技术资料 F4 页的“润滑”。
5. 减速比为公称减速比。输出转速 n2 按实际减速比计算。（减速比 11 ～ 18 的实际减速比根据机座号而不同，因此按代表减速比计算。）实际减速比请参见 D8 页。
6. 许用输入功率为 ▭ 的组合为起动时所需的输入容量，而非许用输入功率。运转时，请务必在许用输出扭矩以下使用。
7. 本表中记载的内容如有变更，恕不预告。

选型表

选型表

n_1=1450（r/min）

n_1：输入转速［r/min］
n_2：输出转速［r/min］
P_1：许用输入功率［kW］
T_{out}：许用输出扭矩［N・m & kgf・m］
Pro：低速轴许用径向负载［N & kgf］

尺寸图（页码）	
轴上安装、箱体安装	E4
法兰安装	E8
底脚安装	E12

机座号	减速比		364	424	501	578	683	809	956	1117	1320	1656	1957
	n_2	[r/min]	3.98	3.42	2.90	2.51	2.12	1.79	1.52	1.30	1.10	0.876	0.741
4D16DA	P_1	[kW]	-	-	-	-	1.52	1.52	1.30	1.11	0.940	0.749	0.634
	T_{out}	[N・m]	-	-	-	-	5960	7060	7150	7150	7150	7150	7150
	T_{out}	[kgf・m]	-	-	-	-	608	720	729	729	729	729	729
	Pro	[N]	-	-	-	-	77400	67100	66100	66100	66100	66100	66100
	Pro	[kgf]	-	-	-	-	7890	6840	6740	6740	6740	6740	6740
4D16DB	P_1	[kW]	3.18	2.93	2.48	2.15	1.82	1.53	1.30	-	-	-	-
	T_{out}	[N・m]	6670	7150	7150	7150	7150	7150	7150	-	-	-	-
	T_{out}	[kgf・m]	680	729	729	729	729	729	729	-	-	-	-
	Pro	[N]	71100	66100	66100	66100	66100	66100	66100	-	-	-	-
	Pro	[kgf]	7250	6740	6740	6740	6740	6740	6740	-	-	-	-
4D17DA	P_1	[kW]	-	-	-	-	-	-	1.52	1.36	1.15	0.914	0.773
	T_{out}	[N・m]	-	-	-	-	-	-	8340	8720	8720	8720	8720
	T_{out}	[kgf・m]	-	-	-	-	-	-	850	889	889	889	889
	Pro	[N]	-	-	-	-	-	-	49500	42200	42200	42200	42200
	Pro	[kgf]	-	-	-	-	-	-	5050	4300	4300	4300	4300
4D17DB	P_1	[kW]	-	-	3.02	2.62	2.22	1.87	1.58	1.36	1.15	-	-
	T_{out}	[N・m]	-	-	8720	8720	8720	8720	8720	8720	8720	-	-
	T_{out}	[kgf・m]	-	-	889	889	889	889	889	889	889	-	-
	Pro	[N]	-	-	42200	42200	42200	42200	42200	42200	42200	-	-
	Pro	[kgf]	-	-	4300	4300	4300	4300	4300	4300	4300	-	-
4D17DC	P_1	[kW]	4.16	3.57	3.02	2.62	2.22	1.87	1.58	-	-	-	-
	T_{out}	[N・m]	8720	8720	8720	8720	8720	8720	8720	-	-	-	-
	T_{out}	[kgf・m]	889	889	889	889	889	889	889	-	-	-	-
	Pro	[N]	42200	42200	42200	42200	42200	42200	42200	-	-	-	-
	Pro	[kgf]	4300	4300	4300	4300	4300	4300	4300	-	-	-	-
4D18DA	P_1	[kW]	-	-	-	-	-	1.87	1.58	1.36	1.15	0.914	0.773
	T_{out}	[N・m]	-	-	-	-	-	8720	8720	8720	8720	8720	8720
	T_{out}	[kgf・m]	-	-	-	-	-	889	889	889	889	889	889
	Pro	[N]	-	-	-	-	-	42200	42200	42200	42200	42200	42200
	Pro	[kgf]	-	-	-	-	-	4300	4300	4300	4300	4300	4300
4D18DB	P_1	[kW]	4.16	3.57	3.02	2.62	2.22	1.87	1.58	1.36	1.15	-	-
	T_{out}	[N・m]	8720	8720	8720	8720	8720	8720	8720	8720	8720	-	-
	T_{out}	[kgf・m]	889	889	889	889	889	889	889	889	889	-	-
	Pro	[N]	42200	42200	42200	42200	42200	42200	42200	42200	42200	-	-
	Pro	[kgf]	4300	4300	4300	4300	4300	4300	4300	4300	4300	-	-
4E17DA	P_1	[kW]	-	-	-	-	-	-	1.52	1.52	1.41	1.12	0.949
	T_{out}	[N・m]	-	-	-	-	-	-	8340	9780	10700	10700	10700
	T_{out}	[kgf・m]	-	-	-	-	-	-	850	997	1090	1090	1090
	Pro	[N]	-	-	-	-	-	-	89200	86400	84500	84500	84500
	Pro	[kgf]	-	-	-	-	-	-	9090	8810	8610	8610	8610
4E17DB	P_1	[kW]	-	-	3.18	3.18	2.72	2.30	1.94	1.66	1.41	-	-
	T_{out}	[N・m]	-	-	9170	10600	10700	10700	10700	10700	10700	-	-
	T_{out}	[kgf・m]	-	-	935	1080	1090	1090	1090	1090	1090	-	-
	Pro	[N]	-	-	87600	84800	84500	84500	84500	84500	84500	-	-
	Pro	[kgf]	-	-	8930	8640	8610	8610	8610	8610	8610	-	-
4E17DC	P_1	[kW]	5.10	4.38	3.71	3.22	2.72	2.30	1.94	-	-	-	-
	T_{out}	[N・m]	10700	10700	10700	10700	10700	10700	10700	-	-	-	-
	T_{out}	[kgf・m]	1090	1090	1090	1090	1090	1090	1090	-	-	-	-
	Pro	[N]	84500	84500	84500	84500	84500	84500	84500	-	-	-	-
	Pro	[kgf]	8610	8610	8610	8610	8610	8610	8610	-	-	-	-
机座号	减速比		364	424	501	578	683	809	956	1117	1320	1656	1957
	n_2	[r/min]	3.98	3.42	2.90	2.51	2.12	1.79	1.52	1.30	1.10	0.876	0.741

注）1. 关于选型表记载的机型型号，请参见 D6 页。但安装位置代号为 Y4、F4、G4、K4、W4（输入轴向下）时，本选型表不适用，请咨询本公司。
2. 输出轴许用径向负载 Pro：空心轴型为距轴端面 20mm 处、实心轴型为输出轴中央的值。负载点为上述以外时以及关于许用轴向负载的情况，请参见技术资料 F7 ～ F15 页。
3. 输入轴的许用径向负载请参见 F14 ～ F15 页。
4. 润滑方式根据机型不同而异。详细内容请参见技术资料 F4 页的“润滑”。
5. 减速比为公称减速比。输出转速 n2 按实际减速比计算。（减速比 11 ～ 18 的实际减速比根据机座号而不同，因此按代表减速比计算。）实际减速比请参见 D8 页。
6. 许用输入功率为 ▭ 的组合为起动时所需的输入容量，而非许用输入功率。运转时，请务必在许用输出扭矩以下使用。
7. 本表中记载的内容如有变更，恕不预告。

选型表

尺寸图（页码）	
轴上安装、箱体安装	E4
法兰安装	E8
底脚安装	E12

n_1：输入转速［r/min］
n_2：输出转速［r/min］
P_1：许用输入功率［kW］
T_{out}：许用输出扭矩［N・m & kgf・m］
Pro：低速轴许用径向负载［N & kgf］

选型表
n_1=1450（r/min）

2272	2559	2944	3511	4365	5177	6472	7228	8880	10658	减速比	机座号
0.638	0.567	0.493	0.413	0.332	0.280	0.224	0.201	0.163	0.136	n_2 [r/min]	
0.546	0.485	0.421	0.400	0.400	0.400	0.200	0.200	0.200	0.200	P_1 [kW]	4D16DA
7150	7150	7150	7150	7150	6980	7150	7150	7150	6980	T_{out} [N・m]	
729	729	729	729	729	712	729	729	729	712	T_{out} [kgf・m]	
66100	66100	66100	66100	66100	67900	66100	66100	66100	67900	Pro [N]	
6740	6740	6740	6740	6740	6920	6740	6740	6740	6920	Pro [kgf]	
-	-	-	-	-	-	-	-	-	-	P_1 [kW]	4D16DB
-	-	-	-	-	-	-	-	-	-	T_{out} [N・m]	
-	-	-	-	-	-	-	-	-	-	T_{out} [kgf・m]	
-	-	-	-	-	-	-	-	-	-	Pro [N]	
-	-	-	-	-	-	-	-	-	-	Pro [kgf]	
0.666	0.591	0.514	0.431	0.400	0.400	0.400	0.400	0.400	0.200	P_1 [kW]	4D17DA
8720	8720	8720	8720	8720	8720	8720	8720	8720	8720	T_{out} [N・m]	
889	889	889	889	889	889	889	889	889	889	T_{out} [kgf・m]	
42200	42200	42200	42200	42200	42200	42200	42200	42200	42200	Pro [N]	
4300	4300	4300	4300	4300	4300	4300	4300	4300	4300	Pro [kgf]	
-	-	-	-	-	-	-	-	-	-	P_1 [kW]	4D17DB
-	-	-	-	-	-	-	-	-	-	T_{out} [N・m]	
-	-	-	-	-	-	-	-	-	-	T_{out} [kgf・m]	
-	-	-	-	-	-	-	-	-	-	Pro [N]	
-	-	-	-	-	-	-	-	-	-	Pro [kgf]	
-	-	-	-	-	-	-	-	-	-	P_1 [kW]	4D17DC
-	-	-	-	-	-	-	-	-	-	T_{out} [N・m]	
-	-	-	-	-	-	-	-	-	-	T_{out} [kgf・m]	
-	-	-	-	-	-	-	-	-	-	Pro [N]	
-	-	-	-	-	-	-	-	-	-	Pro [kgf]	
0.750	0.750	0.750	0.750	0.750	0.750	0.750	0.400	0.400	0.400	P_1 [kW]	4D18DA
8720	8720	8720	8720	8720	8720	8720	8720	8720	8720	T_{out} [N・m]	
889	889	889	889	889	889	889	889	889	889	T_{out} [kgf・m]	
42200	42200	42200	42200	42200	42200	42200	42200	42200	42200	Pro [N]	
4300	4300	4300	4300	4300	4300	4300	4300	4300	4300	Pro [kgf]	
-	-	-	-	-	-	-	-	-	-	P_1 [kW]	4D18DB
-	-	-	-	-	-	-	-	-	-	T_{out} [N・m]	
-	-	-	-	-	-	-	-	-	-	T_{out} [kgf・m]	
-	-	-	-	-	-	-	-	-	-	Pro [N]	
-	-	-	-	-	-	-	-	-	-	Pro [kgf]	
0.817	0.726	0.631	0.529	0.425	0.400	0.400	0.400	0.400	0.200	P_1 [kW]	4E17DA
10700	10700	10700	10700	10700	10700	10700	10700	10700	10700	T_{out} [N・m]	
1090	1090	1090	1090	1090	1090	1090	1090	1090	1090	T_{out} [kgf・m]	
84500	84500	84500	84500	84500	84500	84500	84500	84500	84500	Pro [N]	
8610	8610	8610	8610	8610	8610	8610	8610	8610	8610	Pro [kgf]	
-	-	-	-	-	-	-	-	-	-	P_1 [kW]	4E17DB
-	-	-	-	-	-	-	-	-	-	T_{out} [N・m]	
-	-	-	-	-	-	-	-	-	-	T_{out} [kgf・m]	
-	-	-	-	-	-	-	-	-	-	Pro [N]	
-	-	-	-	-	-	-	-	-	-	Pro [kgf]	
-	-	-	-	-	-	-	-	-	-	P_1 [kW]	4E17DC
-	-	-	-	-	-	-	-	-	-	T_{out} [N・m]	
-	-	-	-	-	-	-	-	-	-	T_{out} [kgf・m]	
-	-	-	-	-	-	-	-	-	-	Pro [N]	
-	-	-	-	-	-	-	-	-	-	Pro [kgf]	
2272	2559	2944	3511	4365	5177	6472	7228	8880	10658	减速比	机座号
0.638	0.567	0.493	0.413	0.332	0.280	0.224	0.201	0.163	0.136	n_2 [r/min]	

注）1. 关于选型表记载的机型型号，请参见 D6 页。但安装位置代号为 Y4、F4、G4、K4、W4（输入轴向下）时，本选型表不适用，请咨询本公司。
2. 输出轴许用径向负载 Pro：空心轴型为距轴端面 20mm 处、实心轴型为输出轴中央的值。负载点为上述以外时以及关于许用轴向负载的情况，请参见技术资料 F7 ～ F15 页。
3. 输入轴的许用径向负载请参见 F14 ～ F15 页。
4. 润滑方式根据机型不同而异。详细内容请参见技术资料 F4 页的“润滑”。
5. 减速比为公称减速比。输出转速 n2 按实际减速比计算。（减速比 11 ～ 18 的实际减速比根据机座号而不同，因此按代表减速比计算。）实际减速比请参见 D8 页。
6. 许用输入功率为 ▭ 的组合为起动时所需的输入容量，而非许用输入功率。运转时，请务必在许用输出扭矩以下使用。
7. 本表中记载的内容如有变更，恕不预告。

选型表

选型表

n_1=1450（r/min）

n_1：输入转速［r/min］
n_2：输出转速［r/min］
P_1：许用输入功率［kW］
T_{out}：许用输出扭矩［N・m & kgf・m］
Pro：低速轴许用径向负载［N & kgf］

尺寸图（页码）
轴上安装、箱体安装 E4
法兰安装 E8
底脚安装 E12

机座号	减速比	364	424	501	578	683	809	956	1117	1320	1656	1957
	n_2 [r/min]	3.98	3.42	2.90	2.51	2.12	1.79	1.52	1.30	1.10	0.876	0.741
4E18DA	P_1 [kW]	-	-	-	-	-	2.49	2.11	1.80	1.53	1.22	1.03
	T_{out} [N・m]	-	-	-	-	-	11600	11600	11600	11600	11600	11600
	T_{out} [kgf・m]	-	-	-	-	-	1180	1180	1180	1180	1180	1180
	Pro [N]	-	-	-	-	-	75600	75600	75600	75600	75600	75600
	Pro [kgf]	-	-	-	-	-	7710	7710	7710	7710	7710	7710
4E18DB	P_1 [kW]	5.53	4.75	4.02	3.49	2.95	2.49	2.11	1.80	1.53	-	-
	T_{out} [N・m]	11600	11600	11600	11600	11600	11600	11600	11600	11600	-	-
	T_{out} [kgf・m]	1180	1180	1180	1180	1180	1180	1180	1180	1180	-	-
	Pro [N]	75600	75600	75600	75600	75600	75600	75600	75600	75600	-	-
	Pro [kgf]	7710	7710	7710	7710	7710	7710	7710	7710	7710	-	-
4E19DA	P_1 [kW]	-	-	-	-	2.95	2.49	2.11	1.80	1.53	1.22	1.03
	T_{out} [N・m]	-	-	-	-	11600	11600	11600	11600	11600	11600	11600
	T_{out} [kgf・m]	-	-	-	-	1180	1180	1180	1180	1180	1180	1180
	Pro [N]	-	-	-	-	75600	75600	75600	75600	75600	75600	75600
	Pro [kgf]	-	-	-	-	7710	7710	7710	7710	7710	7710	7710
4E19DB	P_1 [kW]	5.53	4.75	4.02	3.49	2.95	2.49	2.11	-	-	-	-
	T_{out} [N・m]	11600	11600	11600	11600	11600	11600	11600	-	-	-	-
	T_{out} [kgf・m]	1180	1180	1180	1180	1180	1180	1180	-	-	-	-
	Pro [N]	75600	75600	75600	75600	75600	75600	75600	-	-	-	-
	Pro [kgf]	7710	7710	7710	7710	7710	7710	7710	-	-	-	-
4F18DA	P_1 [kW]	-	-	-	-	-	3.18	3.09	2.64	2.24	1.78	1.51
	T_{out} [N・m]	-	-	-	-	-	14800	17000	17000	17000	17000	17000
	T_{out} [kgf・m]	-	-	-	-	-	1510	1730	1730	1730	1730	1730
	Pro [N]	-	-	-	-	-	143000	136000	136000	136000	136000	136000
	Pro [kgf]	-	-	-	-	-	14600	13900	13900	13900	13900	13900
4F18DB	P_1 [kW]	7.95	6.70	5.78	5.03	4.26	3.65	3.09	2.64	2.24	-	-
	T_{out} [N・m]	16700	16400	16700	16700	16700	17000	17000	17000	17000	-	-
	T_{out} [kgf・m]	1700	1670	1700	1700	1700	1730	1730	1730	1730	-	-
	Pro [N]	139000	141000	139000	138000	138000	136000	136000	136000	136000	-	-
	Pro [kgf]	14200	14400	14200	14100	14100	13900	13900	13900	13900	-	-
4F19DA	P_1 [kW]	-	-	-	-	4.42	3.73	3.16	2.70	2.29	1.82	1.54
	T_{out} [N・m]	-	-	-	-	17400	17400	17400	17400	17400	17400	17400
	T_{out} [kgf・m]	-	-	-	-	1770	1770	1770	1770	1770	1770	1770
	Pro [N]	-	-	-	-	132000	132000	132000	132000	132000	132000	132000
	Pro [kgf]	-	-	-	-	13500	13500	13500	13500	13500	13500	13500
4F19DB	P_1 [kW]	8.29	7.13	6.03	5.23	4.42	3.73	3.16	-	-	-	-
	T_{out} [N・m]	17400	17400	17400	17400	17400	17400	17400	-	-	-	-
	T_{out} [kgf・m]	1770	1770	1770	1770	1770	1770	1770	-	-	-	-
	Pro [N]	132000	132000	132000	132000	132000	132000	132000	-	-	-	-
	Pro [kgf]	13500	13500	13500	13500	13500	13500	13500	-	-	-	-
机座号	减速比	364	424	501	578	683	809	956	1117	1320	1656	1957
	n_2 [r/min]	3.98	3.42	2.90	2.51	2.12	1.79	1.52	1.30	1.10	0.876	0.741

注）1. 关于选型表记载的机型型号，请参见 D6 页。但安装位置代号为 Y4、F4、G4、K4、W4（输入轴向下）时，本选型表不适用，请咨询本公司。
2. 输出轴许用径向负载 Pro：空心轴型为距轴端面 20mm 处、实心轴型为输出轴中央的值。负载点为上述以外时以及关于许用轴向负载的情况，请参见技术资料 F7 ～ F15 页。
3. 输入轴的许用径向负载请参见 F14 ～ F15 页。
4. 润滑方式根据机型不同而异。详细内容请参见技术资料 F4 页的“润滑”。
5. 减速比为公称减速比。输出转速 n2 按实际减速比计算。（减速比 11 ～ 18 的实际减速比根据机座号而不同，因此按代表减速比计算。）实际减速比请参见 D8 页。
6. 许用输入功率为 ▭ 的组合为起动时所需的输入容量，而非许用输入功率。运转时，请务必在许用输出扭矩以下使用。
7. 本表中记载的内容如有变更，恕不预告。

选型表

尺寸图（页码）	
轴上安装、箱体安装	E4
法兰安装	E8
底脚安装	E12

n_1：输入转速［r/min］
n_2：输出转速［r/min］
P_1：许用输入功率［kW］
T_{out}：许用输出扭矩［N・m & kgf・m］
Pro：低速轴许用径向负载［N & kgf］

选型表
n_1=1450（r/min）

2272	2559	2944	3511	4365	5177	6472	7228	8880	10658	减速比	机座号
0.638	0.567	0.493	0.413	0.332	0.28	0.224	0.201	0.163	0.136	n_2 [r/min]	
0.886	0.787	0.750	0.750	0.750	0.750	0.750	0.400	0.400	0.400	P_1 [kW]	4E18DA
11600	11600	11600	11600	11600	11600	11600	11600	11600	11600	T_{out} [N・m]	
1180	1180	1180	1180	1180	1180	1180	1180	1180	1180	T_{out} [kgf・m]	
75600	75600	75600	75600	75600	75600	75600	75600	75600	75600	Pro [N]	
7710	7710	7710	7710	7710	7710	7710	7710	7710	7710	Pro [kgf]	
-	-	-	-	-	-	-	-	-	-	P_1 [kW]	4E18DB
-	-	-	-	-	-	-	-	-	-	T_{out} [N・m]	
-	-	-	-	-	-	-	-	-	-	T_{out} [kgf・m]	
-	-	-	-	-	-	-	-	-	-	Pro [N]	
-	-	-	-	-	-	-	-	-	-	Pro [kgf]	
0.886	0.787	0.750	0.750	0.750	0.750	0.750	0.750	0.750	0.750	P_1 [kW]	4E19DA
11600	11600	11600	11600	11600	11600	11600	11600	11600	11600	T_{out} [N・m]	
1180	1180	1180	1180	1180	1180	1180	1180	1180	1180	T_{out} [kgf・m]	
75600	75600	75600	75600	75600	75600	75600	75600	75600	75600	Pro [N]	
7710	7710	7710	7710	7710	7710	7710	7710	7710	7710	Pro [kgf]	
-	-	-	-	-	-	-	-	-	-	P_1 [kW]	4E19DB
-	-	-	-	-	-	-	-	-	-	T_{out} [N・m]	
-	-	-	-	-	-	-	-	-	-	T_{out} [kgf・m]	
-	-	-	-	-	-	-	-	-	-	Pro [N]	
-	-	-	-	-	-	-	-	-	-	Pro [kgf]	
1.30	1.15	1.00	0.841	0.750	0.750	0.750	0.408	0.400	0.400	P_1 [kW]	4F18DA
17000	17000	17000	17000	17000	17000	17000	17000	17000	17000	T_{out} [N・m]	
1730	1730	1730	1730	1730	1730	1730	1730	1730	1730	T_{out} [kgf・m]	
136000	136000	136000	136000	136000	136000	136000	136000	136000	136000	Pro [N]	
13900	13900	13900	13900	13900	13900	13900	13900	13900	13900	Pro [kgf]	
-	-	-	-	-	-	-	-	-	-	P_1 [kW]	4F18DB
-	-	-	-	-	-	-	-	-	-	T_{out} [N・m]	
-	-	-	-	-	-	-	-	-	-	T_{out} [kgf・m]	
-	-	-	-	-	-	-	-	-	-	Pro [N]	
-	-	-	-	-	-	-	-	-	-	Pro [kgf]	
1.33	1.18	1.03	0.860	0.750	0.750	0.750	0.750	0.750	0.750	P_1 [kW]	4F19DA
17400	17400	17400	17400	17400	17400	17400	17400	17400	17400	T_{out} [N・m]	
1770	1770	1770	1770	1770	1770	1770	1770	1770	1770	T_{out} [kgf・m]	
132000	132000	132000	132000	132000	132000	132000	132000	132000	132000	Pro [N]	
13500	13500	13500	13500	13500	13500	13500	13500	13500	13500	Pro [kgf]	
-	-	-	-	-	-	-	-	-	-	P_1 [kW]	4F19DB
-	-	-	-	-	-	-	-	-	-	T_{out} [N・m]	
-	-	-	-	-	-	-	-	-	-	T_{out} [kgf・m]	
-	-	-	-	-	-	-	-	-	-	Pro [N]	
-	-	-	-	-	-	-	-	-	-	Pro [kgf]	
2272	2559	2944	3511	4365	5177	6472	7228	8880	10658	减速比	机座号
0.638	0.567	0.493	0.413	0.332	0.28	0.224	0.201	0.163	0.136	n_2 [r/min]	

注）1. 关于选型表记载的机型型号，请参见 D6 页。但安装位置代号为 Y4、F4、G4、K4、W4（输入轴向下）时，本选型表不适用，请咨询本公司。
2. 输出轴许用径向负载 Pro：空心轴型为距轴端面 20mm 处、实心轴型为输出轴中央的值。负载点为上述以外时以及关于许用轴向负载的情况，请参见技术资料 F7 ～ F15 页。
3. 输入轴的许用径向负载请参见 F14 ～ F15 页。
4. 润滑方式根据机型不同而异。详细内容请参见技术资料 F4 页的“润滑”。
5. 减速比为公称减速比。输出转速 n2 按实际减速比计算。（减速比 11 ～ 18 的实际减速比根据机座号而不同，因此按代表减速比计算。）实际减速比请参见 D8 页。
6. 许用输入功率为 ■ 的组合为起动时所需的输入容量，而非许用输入功率。运转时，请务必在许用输出扭矩以下使用。
7. 本表中记载的内容如有变更，恕不预告。

选型表

选型表
n_1=1750（r/min）

n_1：输入转速［r/min］
n_2：输出转速［r/min］
P_1：许用输入功率［kW］
T_{out}：许用输出扭矩［N・m & kgf・m］
Pro：低速轴许用径向负载［N & kgf］

尺寸图（页码）	
轴上安装、箱体安装	E4
法兰安装	E8
底脚安装	E12

机座号	减速比		364	424	501	578	683	809	956	1117	1320	1656	1957
	n_2	[r/min]	4.81	4.13	3.50	3.03	2.56	2.16	1.83	1.57	1.33	1.06	0.894
4A10DA	P_1	[kW]	0.407	0.407	0.407	0.370	0.313	0.264	0.224	0.191	0.162	0.129	0.109
	T_{out}	[N・m]	707	823	973	1020	1020	1020	1020	1020	1020	1020	1020
	T_{out}	[kgf・m]	72.1	83.9	99.2	104	104	104	104	104	104	104	104
	Pro	[N]	23700	22300	20000	19000	19000	19000	19000	19000	19000	19000	19000
	Pro	[kgf]	2420	2270	2040	1940	1940	1940	1940	1940	1940	1940	1940
4A12DA	P_1	[kW]	-	-	-	-	-	0.334	0.283	0.242	0.205	0.163	0.138
	T_{out}	[N・m]	-	-	-	-	-	1290	1290	1290	1290	1290	1290
	T_{out}	[kgf・m]	-	-	-	-	-	131	131	131	131	131	131
	Pro	[N]	-	-	-	-	-	11500	11500	11500	11500	11500	11500
	Pro	[kgf]	-	-	-	-	-	1170	1170	1170	1170	1170	1170
4A12DB	P_1	[kW]	0.742	0.638	0.540	0.468	0.396	0.334	0.283	0.242	-	-	-
	T_{out}	[N・m]	1290	1290	1290	1290	1290	1290	1290	1290	-	-	-
	T_{out}	[kgf・m]	131	131	131	131	131	131	131	131	-	-	-
	Pro	[N]	11500	11500	11500	11500	11500	11500	11500	11500	-	-	-
	Pro	[kgf]	1170	1170	1170	1170	1170	1170	1170	1170	-	-	-
4B12DA	P_1	[kW]	-	-	-	-	-	0.407	0.407	0.402	0.340	0.271	0.229
	T_{out}	[N・m]	-	-	-	-	-	1570	1860	2140	2140	2140	2140
	T_{out}	[kgf・m]	-	-	-	-	-	160	190	218	218	218	218
	Pro	[N]	-	-	-	-	-	37900	34900	30900	30900	30900	30900
	Pro	[kgf]	-	-	-	-	-	3860	3560	3150	3150	3150	3150
4B12DB	P_1	[kW]	1.23	1.05	0.897	0.777	0.658	0.555	0.470	0.402	-	-	-
	T_{out}	[N・m]	2140	2120	2140	2140	2140	2140	2140	2140	-	-	-
	T_{out}	[kgf・m]	218	216	218	218	218	218	218	218	-	-	-
	Pro	[N]	30900	31300	30900	30900	30900	30900	30900	30900	-	-	-
	Pro	[kgf]	3150	3190	3150	3150	3150	3150	3150	3150	-	-	-
4B14DA	P_1	[kW]	-	-	-	-	-	-	-	-	-	-	0.275
	T_{out}	[N・m]	-	-	-	-	-	-	-	-	-	-	2570
	T_{out}	[kgf・m]	-	-	-	-	-	-	-	-	-	-	262
	Pro	[N]	-	-	-	-	-	-	-	-	-	-	22300
	Pro	[kgf]	-	-	-	-	-	-	-	-	-	-	2270
4B14DB	P_1	[kW]	-	-	1.08	0.932	0.789	0.666	0.563	0.482	0.408	0.325	0.275
	T_{out}	[N・m]	-	-	2570	2570	2570	2570	2570	2570	2570	2570	2570
	T_{out}	[kgf・m]	-	-	262	262	262	262	262	262	262	262	262
	Pro	[N]	-	-	22300	22300	22300	22300	22300	22300	22300	22300	22300
	Pro	[kgf]	-	-	2270	2270	2270	2270	2270	2270	2270	2270	2270
4C14DA	P_1	[kW]	-	-	-	-	-	-	-	-	-	-	0.407
	T_{out}	[N・m]	-	-	-	-	-	-	-	-	-	-	3800
	T_{out}	[kgf・m]	-	-	-	-	-	-	-	-	-	-	387
	Pro	[N]	-	-	-	-	-	-	-	-	-	-	55600
	Pro	[kgf]	-	-	-	-	-	-	-	-	-	-	5670
4C14DB	P_1	[kW]	-	-	1.52	1.52	1.42	1.18	0.998	0.874	0.740	0.590	0.499
	T_{out}	[N・m]	-	-	3620	4180	4620	4550	4550	4660	4660	4660	4660
	T_{out}	[kgf・m]	-	-	369	426	471	464	464	475	475	475	475
	Pro	[N]	-	-	57300	51600	45900	46900	46900	45300	45300	45300	45300
	Pro	[kgf]	-	-	5840	5260	4680	4780	4780	4620	4620	4620	4620
4C14DC	P_1	[kW]	2.68	2.17	1.95	1.68	-	-	-	-	-	-	-
	T_{out}	[N・m]	4660	4400	4660	4620	-	-	-	-	-	-	-
	T_{out}	[kgf・m]	475	449	475	471	-	-	-	-	-	-	-
	Pro	[N]	45300	49000	45300	45900	-	-	-	-	-	-	-
	Pro	[kgf]	4620	4990	4620	4680	-	-	-	-	-	-	-
4C16DA	P_1	[kW]	-	-	-	-	1.52	1.33	1.13	0.964	0.816	0.650	0.550
	T_{out}	[N・m]	-	-	-	-	4940	5140	5140	5140	5140	5140	5140
	T_{out}	[kgf・m]	-	-	-	-	504	524	524	524	524	524	524
	Pro	[N]	-	-	-	-	40900	37200	37200	37200	37200	37200	37200
	Pro	[kgf]	-	-	-	-	4170	3790	3790	3790	3790	3790	3790
机座号	减速比		364	424	501	578	683	809	956	1117	1320	1656	1957
	n_2	[r/min]	4.81	4.13	3.50	3.03	2.56	2.16	1.83	1.57	1.33	1.06	0.894

注）1. 关于选型表记载的机型型号，请参见 D6 页。但安装位置代号为 Y4、F4、G4、K4、W4（输入轴向下）时，本选型表不适用，请咨询本公司。
2. 输出轴许用径向负载 Pro：空心轴型为距轴端面 20mm 处、实心轴型为输出轴中央的值。负载点为上述以外时以及关于许用轴向负载的情况，请参见技术资料 F7 ～ F15 页。
3. 输入轴的许用径向负载请参见 F14 ～ F15 页。
4. 润滑方式根据机型不同而异。详细内容请参见技术资料 F4 页的“润滑”。
5. 减速比为公称减速比。输出转速 n2 按实际减速比计算。（减速比 11 ～ 18 的实际减速比根据机座号而不同，因此按代表减速比计算。）实际减速比请参见 D8 页。
6. 许用输入功率为 ▭ 的组合为起动时所需的输入容量，而非许用输入功率。运转时，请务必在许用输出扭矩以下使用。
7. 本表中记载的内容如有变更，恕不预告。

选型表

尺寸图（页码）	
轴上安装、箱体安装	E4
法兰安装	E8
底脚安装	E12

n_1：输入转速［r/min］
n_2：输出转速［r/min］
P_1：许用输入功率［kW］
T_{out}：许用输出扭矩［N・m & kgf・m］
Pro：低速轴许用径向负载［N & kgf］

选型表
n_1=1750（r/min）

2272	2559	2944	3511	4365	5177	6472	7228	8880	10658	减速比	机座号
0.770	0.684	0.595	0.499	0.401	0.338	0.270	0.242	0.197	0.164	n_2 [r/min]	
0.100	0.100	0.100	0.100	0.100	0.100	0.100	0.100	0.100	0.100	P_1 [kW]	4A10DA
1010	1020	1020	1010	1020	1020	1020	1010	1010	1020	T_{out} [N・m]	
103	104	104	103	104	104	104	103	103	104	T_{out} [kgf・m]	
19300	19000	19000	19300	19000	19000	19000	19300	19300	19000	Pro [N]	
1970	1940	1940	1970	1940	1940	1940	1970	1970	1940	Pro [kgf]	
0.119	0.106	0.100	0.100	0.100	0.100	0.100	0.100	0.100	0.100	P_1 [kW]	4A12DA
1290	1290	1290	1290	1290	1290	1290	1290	1290	1290	T_{out} [N・m]	
131	131	131	131	131	131	131	131	131	131	T_{out} [kgf・m]	
11500	11500	11500	11500	11500	11500	11500	11500	11500	11500	Pro [N]	
1170	1170	1170	1170	1170	1170	1170	1170	1170	1170	Pro [kgf]	
-	-	-	-	-	-	-	-	-	-	P_1 [kW]	4A12DB
-	-	-	-	-	-	-	-	-	-	T_{out} [N・m]	
-	-	-	-	-	-	-	-	-	-	T_{out} [kgf・m]	
-	-	-	-	-	-	-	-	-	-	Pro [N]	
-	-	-	-	-	-	-	-	-	-	Pro [kgf]	
0.198	0.175	0.153	0.128	0.103	0.100	0.100	0.100	0.100	0.100	P_1 [kW]	4B12DA
2140	2140	2140	2140	2140	2140	2140	2140	2140	2140	T_{out} [N・m]	
218	218	218	218	218	218	218	218	218	218	T_{out} [kgf・m]	
30900	30900	30900	30900	30900	30900	30900	30900	30900	30900	Pro [N]	
3150	3150	3150	3150	3150	3150	3150	3150	3150	3150	Pro [kgf]	
-	-	-	-	-	-	-	-	-	-	P_1 [kW]	4B12DB
-	-	-	-	-	-	-	-	-	-	T_{out} [N・m]	
-	-	-	-	-	-	-	-	-	-	T_{out} [kgf・m]	
-	-	-	-	-	-	-	-	-	-	Pro [N]	
-	-	-	-	-	-	-	-	-	-	Pro [kgf]	
0.237	0.210	0.200	0.200	0.200	0.200	0.200	0.200	0.200	0.200	P_1 [kW]	4B14DA
2570	2570	2570	2570	2570	2570	2570	2570	2570	2570	T_{out} [N・m]	
262	262	262	262	262	262	262	262	262	262	T_{out} [kgf・m]	
22300	22300	22300	22300	22300	22300	22300	22300	22300	22300	Pro [N]	
2270	2270	2270	2270	2270	2270	2270	2270	2270	2270	Pro [kgf]	
0.237	-	0.200	-	-	-	-	-	-	-	P_1 [kW]	4B14DB
2570	-	2570	-	-	-	-	-	-	-	T_{out} [N・m]	
262	-	262	-	-	-	-	-	-	-	T_{out} [kgf・m]	
22300	-	22300	-	-	-	-	-	-	-	Pro [N]	
2270	-	2270	-	-	-	-	-	-	-	Pro [kgf]	
0.407	0.382	0.286	0.278	0.224	0.200	0.200	0.200	0.200	0.200	P_1 [kW]	4C14DA
4410	4660	4020	4660	4660	4250	4660	4660	4660	4250	T_{out} [N・m]	
450	475	410	475	475	433	475	475	475	433	T_{out} [kgf・m]	
48700	45300	53300	45300	45300	50800	45300	45300	45300	50800	Pro [N]	
4960	4620	5430	4620	4620	5180	4620	4620	4620	5180	Pro [kgf]	
0.430	-	0.332	-	-	-	-	-	-	-	P_1 [kW]	4C14DB
4660	-	4660	-	-	-	-	-	-	-	T_{out} [N・m]	
475	-	475	-	-	-	-	-	-	-	T_{out} [kgf・m]	
45300	-	45300	-	-	-	-	-	-	-	Pro [N]	
4620	-	4620	-	-	-	-	-	-	-	Pro [kgf]	
-	-	-	-	-	-	-	-	-	-	P_1 [kW]	4C14DC
-	-	-	-	-	-	-	-	-	-	T_{out} [N・m]	
-	-	-	-	-	-	-	-	-	-	T_{out} [kgf・m]	
-	-	-	-	-	-	-	-	-	-	Pro [N]	
-	-	-	-	-	-	-	-	-	-	Pro [kgf]	
0.474	0.421	0.400	0.400	0.400	0.400	0.400	0.400	0.200	0.200	P_1 [kW]	4C16DA
5140	5140	5140	5140	5140	5140	5140	5140	5140	5140	T_{out} [N・m]	
524	524	524	524	524	524	524	524	524	524	T_{out} [kgf・m]	
37200	37200	37200	37200	37200	37200	37200	37200	37200	37200	Pro [N]	
3790	3790	3790	3790	3790	3790	3790	3790	3790	3790	Pro [kgf]	
2272	2559	2944	3511	4365	5177	6472	7228	8880	10658	减速比	机座号
0.770	0.684	0.595	0.499	0.401	0.338	0.270	0.242	0.197	0.164	n_2 [r/min]	

注）1. 关于选型表记载的机型型号，请参见 D6 页。但安装位置代号为 Y4、F4、G4、K4、W4（输入轴向下）时，本选型表不适用，请咨询本公司。
2. 输出轴许用径向负载 Pro：空心轴型为距轴端面 20mm 处、实心轴型为输出轴中央的值。负载点为上述以外时以及关于许用轴向负载的情况，请参见技术资料 F7 ～ F15 页。
3. 输入轴的许用径向负载请参见 F14 ～ F15 页。
4. 润滑方式根据机型不同而异。详细内容请参见技术资料 F4 页的“润滑”。
5. 减速比为公称减速比。输出转速 n2 按实际减速比计算。（减速比 11 ～ 18 的实际减速比根据机座号而不同，因此按代表减速比计算。）实际减速比请参见 D8 页。
6. 许用输入功率为 ▭ 的组合为起动时所需的输入容量，而非许用输入功率。运转时，请务必在许用输出扭矩以下使用。
7. 本表中记载的内容如有变更，恕不预告。

选型表

选型表
n_1=1750（r/min）

n_1：输入转速［r/min］
n_2：输出转速［r/min］
P_1：许用输入功率［kW］
T_{out}：许用输出扭矩［N・m & kgf・m］
Pro：低速轴许用径向负载［N & kgf］

尺寸图（页码）	
轴上安装、箱体安装	E4
法兰安装	E8
底脚安装	E12

机座号	减速比		364	424	501	578	683	809	956	1117	1320	1656	1957
	n_2	[r/min]	4.81	4.13	3.50	3.03	2.56	2.16	1.83	1.57	1.33	1.06	0.894
4D16DA	P_1	[kW]	-	-	-	-	1.52	1.52	1.52	1.34	1.13	0.904	0.765
	T_{out}	[N・m]	-	-	-	-	4940	5850	6910	7150	7150	7150	7150
	T_{out}	[kgf・m]	-	-	-	-	504	596	704	729	729	729	729
	Pro	[N]	-	-	-	-	84500	78300	68700	66100	66100	66100	66100
	Pro	[kgf]	-	-	-	-	8610	7980	7000	6740	6740	6740	6740
4D16DB	P_1	[kW]	3.18	3.18	2.99	2.59	2.19	1.85	1.57	-	-	-	-
	T_{out}	[N・m]	5530	6430	7150	7150	7150	7150	7150	-	-	-	-
	T_{out}	[kgf・m]	564	655	729	729	729	729	729	-	-	-	-
	Pro	[N]	80600	73400	66100	66100	66100	66100	66100	-	-	-	-
	Pro	[kgf]	8220	7480	6740	6740	6740	6740	6740	-	-	-	-
4D17DA	P_1	[kW]	-	-	-	-	-	-	1.52	1.52	1.38	1.10	0.933
	T_{out}	[N・m]	-	-	-	-	-	-	6910	8100	8720	8720	8720
	T_{out}	[kgf・m]	-	-	-	-	-	-	704	826	889	889	889
	Pro	[N]	-	-	-	-	-	-	68700	53900	42200	42200	42200
	Pro	[kgf]	-	-	-	-	-	-	7000	5490	4300	4300	4300
4D17DB	P_1	[kW]	-	-	3.18	3.16	2.68	2.26	1.91	1.64	1.38	-	-
	T_{out}	[N・m]	-	-	7600	8720	8720	8720	8720	8720	8720	-	-
	T_{out}	[kgf・m]	-	-	775	889	889	889	889	889	889	-	-
	Pro	[N]	-	-	60700	42200	42200	42200	42200	42200	42200	-	-
	Pro	[kgf]	-	-	6190	4300	4300	4300	4300	4300	4300	-	-
4D17DC	P_1	[kW]	5.02	4.31	3.65	3.16	2.68	2.26	1.91	-	-	-	-
	T_{out}	[N・m]	8720	8720	8720	8720	8720	8720	8720	-	-	-	-
	T_{out}	[kgf・m]	889	889	889	889	889	889	889	-	-	-	-
	Pro	[N]	42200	42200	42200	42200	42200	42200	42200	-	-	-	-
	Pro	[kgf]	4300	4300	4300	4300	4300	4300	4300	-	-	-	-
4D18DA	P_1	[kW]	-	-	-	-	-	2.26	1.91	1.64	1.38	1.10	0.933
	T_{out}	[N・m]	-	-	-	-	-	8720	8720	8720	8720	8720	8720
	T_{out}	[kgf・m]	-	-	-	-	-	889	889	889	889	889	889
	Pro	[N]	-	-	-	-	-	42200	42200	42200	42200	42200	42200
	Pro	[kgf]	-	-	-	-	-	4300	4300	4300	4300	4300	4300
4D18DB	P_1	[kW]	5.02	4.31	3.65	3.16	2.68	2.26	1.91	1.64	1.38	-	-
	T_{out}	[N・m]	8720	8720	8720	8720	8720	8720	8720	8720	8720	-	-
	T_{out}	[kgf・m]	889	889	889	889	889	889	889	889	889	-	-
	Pro	[N]	42200	42200	42200	42200	42200	42200	42200	42200	42200	-	-
	Pro	[kgf]	4300	4300	4300	4300	4300	4300	4300	4300	4300	-	-
4E17DA	P_1	[kW]	-	-	-	-	-	-	1.52	1.52	1.52	1.35	1.15
	T_{out}	[N・m]	-	-	-	-	-	-	6910	8100	9580	10700	10700
	T_{out}	[kgf・m]	-	-	-	-	-	-	704	826	977	1090	1090
	Pro	[N]	-	-	-	-	-	-	92100	89700	86800	84500	84500
	Pro	[kgf]	-	-	-	-	-	-	9390	9140	8850	8610	8610
4E17DB	P_1	[kW]	-	-	3.18	3.18	3.18	2.77	2.35	2.01	1.70	-	-
	T_{out}	[N・m]	-	-	7600	8770	10400	10700	10700	10700	10700	-	-
	T_{out}	[kgf・m]	-	-	775	894	1060	1090	1090	1090	1090	-	-
	Pro	[N]	-	-	90700	88400	85200	84500	84500	84500	84500	-	-
	Pro	[kgf]	-	-	9250	9010	8690	8610	8610	8610	8610	-	-
4E17DC	P_1	[kW]	6.16	5.29	4.48	3.88	3.28	2.77	2.35	-	-	-	-
	T_{out}	[N・m]	10700	10700	10700	10700	10700	10700	10700	-	-	-	-
	T_{out}	[kgf・m]	1090	1090	1090	1090	1090	1090	1090	-	-	-	-
	Pro	[N]	84500	84500	84500	84500	84500	84500	84500	-	-	-	-
	Pro	[kgf]	8610	8610	8610	8610	8610	8610	8610	-	-	-	-
机座号	减速比		364	424	501	578	683	809	956	1117	1320	1656	1957
	n_2	[r/min]	4.81	4.13	3.50	3.03	2.56	2.16	1.83	1.57	1.33	1.06	0.894

注）1. 关于选型表记载的机型型号，请参见 D6 页。但安装位置代号为 Y4、F4、G4、K4、W4（输入轴向下）时，本选型表不适用，请咨询本公司。
2. 输出轴许用径向负载 Pro：空心轴型为距轴端面 20mm 处、实心轴型为输出轴中央的值。负载点为上述以外时以及关于许用轴向负载的情况，请参见技术资料 F7 ～ F15 页。
3. 输入轴的许用径向负载请参见 F14 ～ F15 页。
4. 润滑方式根据机型不同而异。详细内容请参见技术资料 F4 页的“润滑”。
5. 减速比为公称减速比。输出转速 n2 按实际减速比计算。（减速比 11 ～ 18 的实际减速比根据机座号而不同，因此按代表减速比计算。）实际减速比请参见 D8 页。
6. 许用输入功率为 ▭ 的组合为起动时所需的输入容量，而非许用输入功率。运转时，请务必在许用输出扭矩以下使用。
7. 本表中记载的内容如有变更，恕不预告。

选型表

尺寸图（页码）	
轴上安装、箱体安装	E4
法兰安装	E8
底脚安装	E12

n_1：输入转速［r/min］
n_2：输出转速［r/min］
P_1：许用输入功率［kW］
T_{out}：许用输出扭矩［N・m & kgf・m］
Pro：低速轴许用径向负载［N & kgf］

选型表
n_1=1750（r/min）

2272	2559	2944	3511	4365	5177	6472	7228	8880	10658	减速比	机座号
0.770	0.684	0.595	0.499	0.401	0.338	0.270	0.242	0.197	0.164	n_2 [r/min]	
0.659	0.585	0.508	0.426	0.400	0.400	0.400	0.400	0.200	0.200	P_1 [kW]	4D16DA
7150	7150	7150	7150	7150	6980	7150	7150	7150	6980	T_{out} [N・m]	
729	729	729	729	729	712	729	729	729	712	T_{out} [kgf・m]	
66100	66100	66100	66100	66100	67900	66100	66100	66100	67900	Pro [N]	
6740	6740	6740	6740	6740	6920	6740	6740	6740	6920	Pro [kgf]	
-	-	-	-	-	-	-	-	-	-	P_1 [kW]	4D16DB
-	-	-	-	-	-	-	-	-	-	T_{out} [N・m]	
-	-	-	-	-	-	-	-	-	-	T_{out} [kgf・m]	
-	-	-	-	-	-	-	-	-	-	Pro [N]	
-	-	-	-	-	-	-	-	-	-	Pro [kgf]	
0.804	0.714	0.620	0.520	0.418	0.400	0.400	0.400	0.400	0.400	P_1 [kW]	4D17DA
8720	8720	8720	8720	8720	8720	8720	8720	8720	8720	T_{out} [N・m]	
889	889	889	889	889	889	889	889	889	889	T_{out} [kgf・m]	
42200	42200	42200	42200	42200	42200	42200	42200	42200	42200	Pro [N]	
4300	4300	4300	4300	4300	4300	4300	4300	4300	4300	Pro [kgf]	
-	-	-	-	-	-	-	-	-	-	P_1 [kW]	4D17DB
-	-	-	-	-	-	-	-	-	-	T_{out} [N・m]	
-	-	-	-	-	-	-	-	-	-	T_{out} [kgf・m]	
-	-	-	-	-	-	-	-	-	-	Pro [N]	
-	-	-	-	-	-	-	-	-	-	Pro [kgf]	
-	-	-	-	-	-	-	-	-	-	P_1 [kW]	4D17DC
-	-	-	-	-	-	-	-	-	-	T_{out} [N・m]	
-	-	-	-	-	-	-	-	-	-	T_{out} [kgf・m]	
-	-	-	-	-	-	-	-	-	-	Pro [N]	
-	-	-	-	-	-	-	-	-	-	Pro [kgf]	
0.804	0.750	0.750	0.750	0.750	0.750	0.750	0.750	0.400	0.400	P_1 [kW]	4D18DA
8720	8720	8720	8720	8720	8720	8720	8720	8720	8720	T_{out} [N・m]	
889	889	889	889	889	889	889	889	889	889	T_{out} [kgf・m]	
42200	42200	42200	42200	42200	42200	42200	42200	42200	42200	Pro [N]	
4300	4300	4300	4300	4300	4300	4300	4300	4300	4300	Pro [kgf]	
-	-	-	-	-	-	-	-	-	-	P_1 [kW]	4D18DB
-	-	-	-	-	-	-	-	-	-	T_{out} [N・m]	
-	-	-	-	-	-	-	-	-	-	T_{out} [kgf・m]	
-	-	-	-	-	-	-	-	-	-	Pro [N]	
-	-	-	-	-	-	-	-	-	-	Pro [kgf]	
0.987	0.876	0.761	0.638	0.513	0.433	0.400	0.400	0.400	0.400	P_1 [kW]	4E17DA
10700	10700	10700	10700	10700	10700	10700	10700	10700	10700	T_{out} [N・m]	
1090	1090	1090	1090	1090	1090	1090	1090	1090	1090	T_{out} [kgf・m]	
84500	84500	84500	84500	84500	84500	84500	84500	84500	84500	Pro [N]	
8610	8610	8610	8610	8610	8610	8610	8610	8610	8610	Pro [kgf]	
-	-	-	-	-	-	-	-	-	-	P_1 [kW]	4E17DB
-	-	-	-	-	-	-	-	-	-	T_{out} [N・m]	
-	-	-	-	-	-	-	-	-	-	T_{out} [kgf・m]	
-	-	-	-	-	-	-	-	-	-	Pro [N]	
-	-	-	-	-	-	-	-	-	-	Pro [kgf]	
-	-	-	-	-	-	-	-	-	-	P_1 [kW]	4E17DC
-	-	-	-	-	-	-	-	-	-	T_{out} [N・m]	
-	-	-	-	-	-	-	-	-	-	T_{out} [kgf・m]	
-	-	-	-	-	-	-	-	-	-	Pro [N]	
-	-	-	-	-	-	-	-	-	-	Pro [kgf]	
2272	2559	2944	3511	4365	5177	6472	7228	8880	10658	减速比	机座号
0.770	0.684	0.595	0.499	0.401	0.338	0.270	0.242	0.197	0.164	n_2 [r/min]	

注）1. 关于选型表记载的机型型号，请参见 D6 页。但安装位置代号为 Y4、F4、G4、K4、W4（输入轴向下）时，本选型表不适用，请咨询本公司。
2. 输出轴许用径向负载 Pro：空心轴型为距轴端面 20mm 处、实心轴型为输出轴中央的值。负载点为上述以外时以及关于许用轴向负载的情况，请参见技术资料 F7 ～ F15 页。
3. 输入轴的许用径向负载请参见 F14 ～ F15 页。
4. 润滑方式根据机型不同而异。详细内容请参见技术资料 F4 页的“润滑”。
5. 减速比为公称减速比。输出转速 n2 按实际减速比计算。（减速比 11 ～ 18 的实际减速比根据机座号而不同，因此按代表减速比计算。）实际减速比请参见 D8 页。
6. 许用输入功率为 ▭ 的组合为起动时所需的输入容量，而非许用输入功率。运转时，请务必在许用输出扭矩以下使用。
7. 本表中记载的内容如有变更，恕不预告。

选型表

选型
选型表
尺寸图
技术资料
选配件
齿轮电机
减速机
标准规格
型号
生产范围
选型步骤
Bevel＋CY1 级 减速比 11～305
Bevel＋CY2 级 减速比 364～10658

选型表

n_1=1750（r/min）

n_1：输入转速［r/min］
n_2：输出转速［r/min］
P_1：许用输入功率［kW］
T_{out}：许用输出扭矩［N・m & kgf・m］
Pro：低速轴许用径向负载［N & kgf］

尺寸图（页码）	
轴上安装、箱体安装	E4
法兰安装	E8
底脚安装	E12

机座号	减速比	364	424	501	578	683	809	956	1117	1320	1656	1957
	n_2 [r/min]	4.81	4.13	3.50	3.03	2.56	2.16	1.83	1.57	1.33	1.06	0.894
4E18DA	P_1 [kW]	-	-	-	-	-	3.00	2.54	2.18	1.84	1.47	1.24
	T_{out} [N・m]	-	-	-	-	-	11600	11600	11600	11600	11600	11600
	T_{out} [kgf・m]	-	-	-	-	-	1180	1180	1180	1180	1180	1180
	Pro [N]	-	-	-	-	-	75600	75600	75600	75600	75600	75600
	Pro [kgf]	-	-	-	-	-	7710	7710	7710	7710	7710	7710
4E18DB	P_1 [kW]	6.67	5.74	4.85	4.21	3.56	3.00	2.54	2.18	1.84	-	-
	T_{out} [N・m]	11600	11600	11600	11600	11600	11600	11600	11600	11600	-	-
	T_{out} [kgf・m]	1180	1180	1180	1180	1180	1180	1180	1180	1180	-	-
	Pro [N]	75600	75600	75600	75600	75600	75600	75600	75600	75600	-	-
	Pro [kgf]	7710	7710	7710	7710	7710	7710	7710	7710	7710	-	-
4E19DA	P_1 [kW]	-	-	-	-	3.56	3.00	2.54	2.18	1.84	1.47	1.24
	T_{out} [N・m]	-	-	-	-	11600	11600	11600	11600	11600	11600	11600
	T_{out} [kgf・m]	-	-	-	-	1180	1180	1180	1180	1180	1180	1180
	Pro [N]	-	-	-	-	75600	75600	75600	75600	75600	75600	75600
	Pro [kgf]	-	-	-	-	7710	7710	7710	7710	7710	7710	7710
4E19DB	P_1 [kW]	6.67	5.74	4.85	4.21	3.56	3.00	2.54	2.18	-	-	-
	T_{out} [N・m]	11600	11600	11600	11600	11600	11600	11600	11600	-	-	-
	T_{out} [kgf・m]	1180	1180	1180	1180	1180	1180	1180	1180	-	-	-
	Pro [N]	75600	75600	75600	75600	75600	75600	75600	75600	-	-	-
	Pro [kgf]	7710	7710	7710	7710	7710	7710	7710	7710	-	-	-
4F18DA	P_1 [kW]	-	-	-	-	-	3.18	3.18	3.18	2.70	2.15	1.82
	T_{out} [N・m]	-	-	-	-	-	12300	14500	17000	17000	17000	17000
	T_{out} [kgf・m]	-	-	-	-	-	1250	1480	1730	1730	1730	1730
	Pro [N]	-	-	-	-	-	143000	143000	136000	136000	136000	136000
	Pro [kgf]	-	-	-	-	-	14580	14580	13860	13860	13860	13860
4F18DB	P_1 [kW]	9.60	8.09	6.98	6.07	5.14	4.41	3.73	3.19	2.70	-	-
	T_{out} [N・m]	16700	16400	16700	16700	16700	17000	17000	17000	17000	-	-
	T_{out} [kgf・m]	1700	1670	1700	1700	1700	1730	1730	1730	1730	-	-
	Pro [N]	139000	141000	139000	138000	138000	136000	136000	136000	136000	-	-
	Pro [kgf]	14170	14370	14170	14070	14070	13860	13860	13860	13860	-	-
4F19DA	P_1 [kW]	-	-	-	-	5.34	4.51	3.81	3.26	2.76	2.20	1.86
	T_{out} [N・m]	-	-	-	-	17400	17400	17400	17400	17400	17400	17400
	T_{out} [kgf・m]	-	-	-	-	1770	1770	1770	1770	1770	1770	1770
	Pro [N]	-	-	-	-	132000	132000	132000	132000	132000	132000	132000
	Pro [kgf]	-	-	-	-	13460	13460	13460	13460	13460	13460	13460
4F19DB	P_1 [kW]	10.0	8.60	7.28	6.31	5.34	4.51	3.81	3.26	-	-	-
	T_{out} [N・m]	17400	17400	17400	17400	17400	17400	17400	17400	-	-	-
	T_{out} [kgf・m]	1770	1770	1770	1770	1770	1770	1770	1770	-	-	-
	Pro [N]	132000	132000	132000	132000	132000	132000	132000	132000	-	-	-
	Pro [kgf]	13460	13460	13460	13460	13460	13460	13460	13460	-	-	-
机座号	减速比	364	424	501	578	683	809	956	1117	1320	1656	1957
	n_2 [r/min]	4.81	4.13	3.50	3.03	2.56	2.16	1.83	1.57	1.33	1.06	0.894

注）1. 关于选型表记载的机型型号，请参见 D6 页。但安装位置代号为 Y4、F4、G4、K4、W4（输入轴向下）时，本选型表不适用，请咨询本公司。
2. 输出轴许用径向负载 Pro：空心轴型为距轴端面 20mm 处、实心轴型为输出轴中央的值。负载点为上述以外时以及关于许用轴向负载的情况，请参见技术资料 F7 ～ F15 页。
3. 输入轴的许用径向负载请参见 F14 ～ F15 页。
4. 润滑方式根据机型不同而异。详细内容请参见技术资料 F4 页的“润滑”。
5. 减速比为公称减速比。输出转速 n2 按实际减速比计算。（减速比 11 ～ 18 的实际减速比根据机座号而不同，因此按代表减速比计算。）实际减速比请参见 D8 页。
6. 许用输入功率为 ▭ 的组合为起动时所需的输入容量，而非许用输入功率。运转时，请务必在许用输出扭矩以下使用。
7. 本表中记载的内容如有变更，恕不预告。

选型表

尺寸图（页码）	
轴上安装、箱体安装	E4
法兰安装	E8
底脚安装	E12

n_1：输入转速［r/min］
n_2：输出转速［r/min］
P_1：许用输入功率［kW］
T_{out}：许用输出扭矩［N・m & kgf・m］
Pro：低速轴许用径向负载［N & kgf］

选型表
n_1=1750（r/min）

2272	2559	2944	3511	4365	5177	6472	7228	8880	10658	减速比	机座号
0.770	0.684	0.595	0.499	0.401	0.338	0.270	0.242	0.197	0.164	n_2 [r/min]	
1.07	0.950	0.825	0.750	0.750	0.750	0.750	0.750	0.400	0.400	P_1 [kW]	4E18DA
11600	11600	11600	11600	11600	11600	11600	11600	11600	11600	T_{out} [N・m]	
1180	1180	1180	1180	1180	1180	1180	1180	1180	1180	T_{out} [kgf・m]	
75600	75600	75600	75600	75600	75600	75600	75600	75600	75600	Pro [N]	
7710	7710	7710	7710	7710	7710	7710	7710	7710	7710	Pro [kgf]	
-	-	-	-	-	-	-	-	-	-	P_1 [kW]	4E18DB
-	-	-	-	-	-	-	-	-	-	T_{out} [N・m]	
-	-	-	-	-	-	-	-	-	-	T_{out} [kgf・m]	
-	-	-	-	-	-	-	-	-	-	Pro [N]	
-	-	-	-	-	-	-	-	-	-	Pro [kgf]	
1.07	0.950	0.825	0.750	0.750	0.750	0.750	0.750	0.750	0.750	P_1 [kW]	4E19DA
11600	11600	11600	11600	11600	11600	11600	11600	11600	11600	T_{out} [N・m]	
1180	1180	1180	1180	1180	1180	1180	1180	1180	1180	T_{out} [kgf・m]	
75600	75600	75600	75600	75600	75600	75600	75600	75600	75600	Pro [N]	
7710	7710	7710	7710	7710	7710	7710	7710	7710	7710	Pro [kgf]	
-	-	-	-	-	-	-	-	-	-	P_1 [kW]	4E19DB
-	-	-	-	-	-	-	-	-	-	T_{out} [N・m]	
-	-	-	-	-	-	-	-	-	-	T_{out} [kgf・m]	
-	-	-	-	-	-	-	-	-	-	Pro [N]	
-	-	-	-	-	-	-	-	-	-	Pro [kgf]	
1.57	1.39	1.21	1.01	0.816	0.750	0.750	0.750	0.401	0.400	P_1 [kW]	4F18DA
17000	17000	17000	17000	17000	17000	17000	17000	17000	17000	T_{out} [N・m]	
1730	1730	1730	1730	1730	1730	1730	1730	1730	1730	T_{out} [kgf・m]	
136000	136000	136000	136000	136000	136000	136000	136000	136000	136000	Pro [N]	
13860	13860	13860	13860	13860	13860	13860	13860	13860	13860	Pro [kgf]	
-	-	-	-	-	-	-	-	-	-	P_1 [kW]	4F18DB
-	-	-	-	-	-	-	-	-	-	T_{out} [N・m]	
-	-	-	-	-	-	-	-	-	-	T_{out} [kgf・m]	
-	-	-	-	-	-	-	-	-	-	Pro [N]	
-	-	-	-	-	-	-	-	-	-	Pro [kgf]	
1.60	1.42	1.24	1.04	0.835	0.750	0.750	0.750	0.750	0.750	P_1 [kW]	4F19DA
17400	17400	17400	17400	17400	17400	17400	17400	17400	17400	T_{out} [N・m]	
1770	1770	1770	1770	1770	1770	1770	1770	1770	1770	T_{out} [kgf・m]	
132000	132000	132000	132000	132000	132000	132000	132000	132000	132000	Pro [N]	
13460	13460	13460	13460	13460	13460	13460	13460	13460	13460	Pro [kgf]	
-	-	-	-	-	-	-	-	-	-	P_1 [kW]	4F19DB
-	-	-	-	-	-	-	-	-	-	T_{out} [N・m]	
-	-	-	-	-	-	-	-	-	-	T_{out} [kgf・m]	
-	-	-	-	-	-	-	-	-	-	Pro [N]	
-	-	-	-	-	-	-	-	-	-	Pro [kgf]	
2272	2559	2944	3511	4365	5177	6472	7228	8880	10658	减速比	机座号
0.770	0.684	0.595	0.499	0.401	0.338	0.270	0.242	0.197	0.164	n_2 [r/min]	

注）1. 关于选型表记载的机型型号，请参见 D6 页。但安装位置代号为 Y4、F4、G4、K4、W4（输入轴向下）时，本选型表不适用，请咨询本公司。
2. 输出轴许用径向负载 Pro：空心轴型为距轴端面 20mm 处、实心轴型为输出轴中央的值。负载点为上述以外时以及关于许用轴向负载的情况，请参见技术资料 F7 ～ F15 页。
3. 输入轴的许用径向负载请参见 F14 ～ F15 页。
4. 润滑方式根据机型不同而异。详细内容请参见技术资料 F4 页的“润滑”。
5. 减速比为公称减速比。输出转速 n2 按实际减速比计算。（减速比 11 ～ 18 的实际减速比根据机座号而不同，因此按代表减速比计算。）实际减速比请参见 D8 页。
6. 许用输入功率为 ■ 的组合为起动时所需的输入容量，而非许用输入功率。运转时，请务必在许用输出扭矩以下使用。
7. 本表中记载的内容如有变更，恕不预告。

M E M O

选型
选型表
尺寸图
技术资料
选配件
齿轮电机
减速机
标准规格
型号
生产范围
选型步骤
Bevel＋CY1 级
减速比 11～305
Bevel＋CY2 级
减速比 364～10658

Bevel、BUDDYBOX®
4 系列

E

减速机

尺寸图

	页码
1. 轴上安装型 / 箱体安装型	E2
2. 法兰安装型	E6
3. 底脚安装型	E10

注意事项

1. 本产品目录尺寸图中所标注的尺寸值，除轴径及主要安装部外，均为考虑了各部凹凸后的最大尺寸。因此，可能与实际的产品尺寸略有不同。
2. 尺寸图中未标注部分的尺寸请咨询本公司。
3. 本产品目录尺寸图如有变更，恕不预告。
4. 关于用户所用产品的尺寸，请按本公司提交的生产规格书进行最终确认。

尺寸图

选型
选型表
尺寸图
技术资料
选配件
齿轮电机
减速机
轴上安装 箱体安装
法兰安装
底脚安装
Bevel＋CY1 级 减速比 11～305
Bevel＋CY2 级 减速比 364～10658

■ 空心轴・轴上安装、实心轴・箱体安装 /Bevel ＋ CYCLO 1 级型

L ▲ Y- 4A10 □～ 4F19 □ - ◆ - 减速比

L ▲ U- 4A10 □～ 4F19 □ - ◆ - 减速比

安装位置代号 Y1

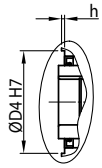

※1部详图

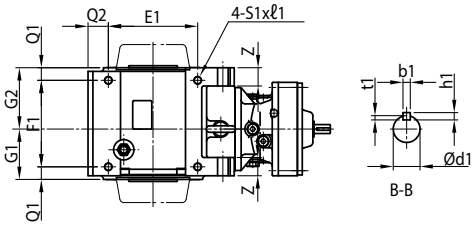

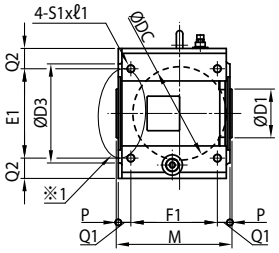

空心轴

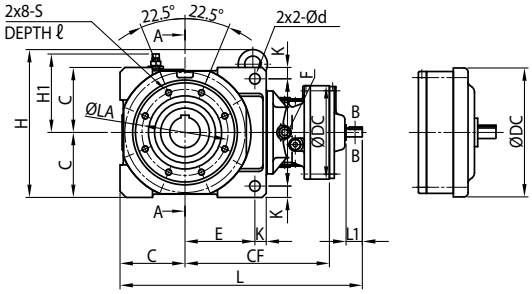

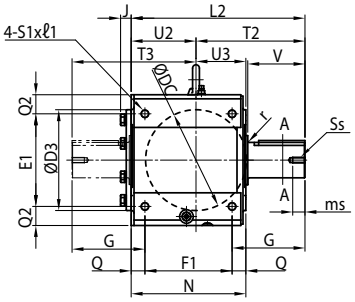

实心轴 4F18□～4F19□

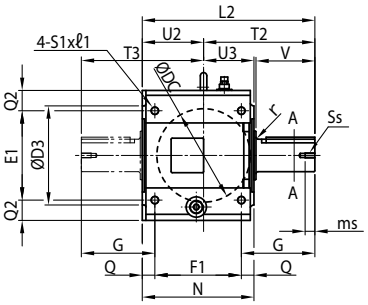

实心轴 4A10□～4E19□

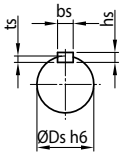

A-A

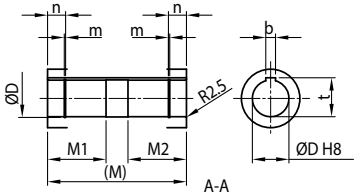

A-A

安装位置代号 Y2

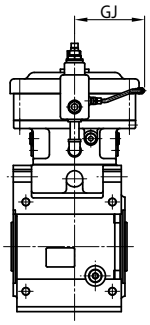

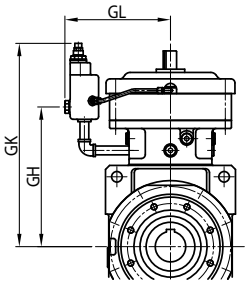

注）安装位置代号 Y1、Y2 以外的尺寸请咨询本公司。

尺寸图

机座号 Size	L	CF	DC	d1	L1	b1	h1	t1	质量 (kg)	GJ	GL	GH	GK
4A10 □	399	237	150	15	25	5	5	3	48	98	152	220	339
4A11 □	406	248	162	15	25	5	5	3	54	102	174	228	347
4A12 □	426	244	204	18	35	6	6	3.5	56	162	203	226	364
4A14 □	456	265	230	22	40	6	6	3.5	63	164	231	244	401
4B12 □	483	280	204	18	35	6	6	3.5	85	162	203	263	401
4B14 □	508	298	230	22	40	6	6	3.5	93	164	231	276	433
4B16 □	561	326	300	30	45	8	7	4	117	180	261	293	450
4C14 □	597	356	230	22	40	6	6	3.5	140	164	231	334	491
4C16 □	642	377	317	30	45	8	7	4	163	180	261	344	501
4C17 □	678	393	362	35	55	10	8	5	186	202	289	358	565
4D16 □	744	450	317	30	45	8	7	4	230	180	261	416	573
4D17 □	758	443	362	35	55	10	8	5	249	202	289	408	615
4D18 □	774	446	390	40	65	12	8	5	261	230	314	411	687
4E17 □	808	468	362	35	55	10	8	5	323	202	289	433	640
4E18 □	824	471	390	40	65	12	8	5	344	230	314	436	703
4E19 □	860	490	451	45	70	14	9	5.5	377	260	355	450	717
4F18 □	913	535	390	40	65	12	8	5	541	230	314	499	766
4F19 □	947	552	451	45	70	14	9	5.5	571	260	355	512	779

机座号 Size	C E K	F d	Q1 M	Q2 E1	P Z	Q N	G1 G2 F1	H H1	D4 h	D b t	D1 D2 D3	M1 M2	m n	LA	S ℓ	S1 ℓ1	L2 U2 T2	U3 J T3	V G	Ds r	Ss ms	bs hs ts
4A10 □	110	184	23	35	5	23	96	276	130	55	85	85	2.2		M10	M12	301	95.5	90	50	M10	14
4A11 □ 4A12 □	114						111			16	58			155			110.5	—				9
4A14 □	18	18	216	150	35	206	160	141	4	59.3	175	85	30		17	20	190.5	206	118	3	20	5.5
4B12 □	130	214	27	35	5	27	122	308	150	65	100	100	2.7		M12	M16	369	122	115	65	M12	18
4B14 □	142						127			18	68			175			127	—				11
4B16 □	23	22	259	190	40	249	195	161	4	69.4	199	100	30		20	26	242	247	147	3	24	7
4C14 □	160	264	31	50	5	31	124	364	180	75	120	120	2.7		M16	M20	425	124	145	80	M12	22
4C16 □	172						151			20	78			212			151	—				14
4C17 □	28	26	285	220	45	275	213	193	5	79.9	244	120	37		26	33	274	301	181	5	24	9
4D16 □	190	310	36	65	7	36	148	424	210	85	140	145	3.2		M20	M24	503	148	170	95	M20	25
4D17 □	193						178			22	88.5			255			178	—				14
4D18 □	35	33	340	250	55	326	254	223	5	90.4	295	145	37		33	40	325	355	213	5	40	9
4E17 □	215	360	38	65	7	38	156	498	240	100	160	165	3.2		M20	M24	566	156	200	110	M20	28
4E18 □	230						203			28	104			280			203	—				16
4E19 □	35	33	373	300	55	359	283	248	5	106.4	320	165	37		35	40	363	410	246.5	5	40	10
4F18 □	240	400	50.5	70	7	50.5	183	590	260	120	180	194	4.2		M24	M30	638	183	210	130	M20	32
4F19 □	252						238			32	124			320			238	39				18
	45	39	435	340	70	421	320	273	5	127.4	370	189	49		40	50	400	455	267.5	5	45	11

注）1. 型号▲中填写表示输出轴方向的 H，V，W 的其中之一。详细内容请参见 D6 页。
2. 机座号的□中填写“0”或“5”。详情请参见选型表。
3. 型号◆中填写安装位置代号。详细内容请参见 B6 ～ B16 页。
4. 空心轴孔径尺寸公差符合日本标准 JIS B 0401-1998“H8”。
5. 空心轴键槽尺寸符合日本标准 JIS B 1301-1996（ISO）「键及键槽 平行键（普通型）」。
6. 实心轴轴径尺寸公差符合日本标准 JIS B 0401-1998“h6”。
7. 实心轴键及键槽尺寸符合日本标准 JIS B 1301-1996（ISO）「键及键槽 平行键（夹入型）」。
8. 实心轴轴端部的详细尺寸请参见技术资料 F22 页。
9. 实心轴型（轴单侧）4F18DA ～ 4F19DB 的轴伸出相反侧安装有端盖。详细内容请参见技术资料 F27 页。
10. 表中的质量为空心轴时的值。实心轴时，应加上实心轴质量增加值。
11. 本尺寸图的尺寸及质量如有变更，恕不预告。

实心轴质量增加值 (kg)		
机座号	轴单侧（L,R）	轴双侧（T）
4A	4	7
4B	8	15
4C	12	22
4D	19	33
4E	30	53
4F	50	82

尺寸图

选型
选型表
尺寸图
技术资料
选配件
齿轮电机
减速机
轴上安装 箱体安装
法兰安装
底脚安装
Bevel＋CY1 级 减速比 11～305
Bevel＋CY2 级 减速比 364～10658

■ 空心轴・轴上安装、实心轴・箱体安装 /Bevel ＋ CYCLO 2 级型

L ▲ Y- 4A10DA ～ 4F19DB- ◆ - 减速比

L ▲ U- 4A10DA ～ 4F19DB- ◆ - 减速比

安装位置代号 Y1

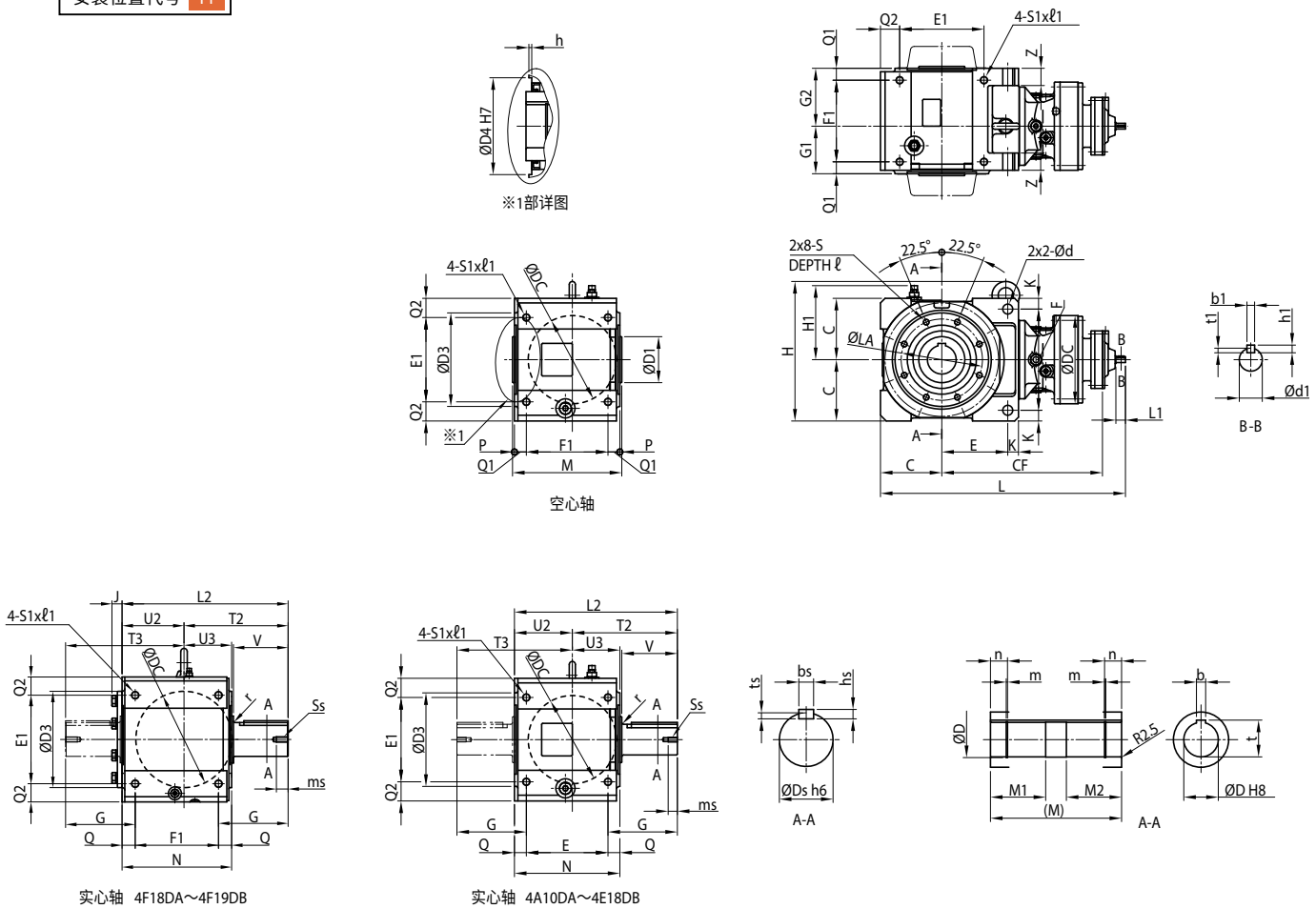

安装位置代号 Y2

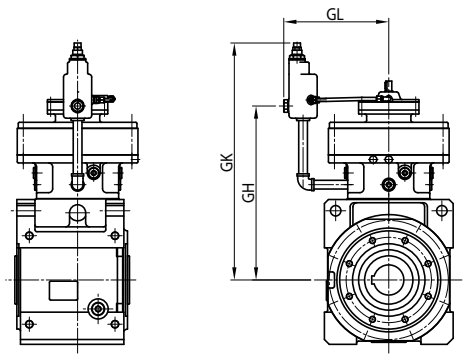

注）安装位置代号 Y1、Y2 以外的尺寸请咨询本公司。

尺寸图

机座号 Size	L	CF	DC	d1	L1	b1	h1	t1	质量 (kg)	GL	GH	GK
4A10DA	448	285	150	12	25	4	4	2.5	50	152	278	397
4A12DA	460	297	204	12	25	4	4	2.5	58	203	290	428
4A12DB	479	309	204	15	25	5	5	3	61	203	299	437
4B12DA	517	334	204	12	25	4	4	2.5	87	203	327	465
4B12DB	536	346	204	15	25	5	5	3	90	203	336	474
4B14DA	534	351	230	12	25	4	4	2.5	90	231	349	506
4B14DB	550	360	230	15	25	5	5	3	94	231	353	510
4C14DA	623	410	230	12	25	4	4	2.5	137	231	407	564
4C14DB	639	419	230	15	25	5	5	3	141	231	411	568
4C14DC	645	433	230	15	25	5	5	3	142	231	418	575
4C16DA	662	442	300	15	25	5	5	3	164	261	433	590
4D16DA	764	514	300	15	25	5	5	3	231	261	505	662
4D16DB	770	528	300	15	25	5	5	3	233	261	512	669
4D17DA	759	509	340	15	25	5	5	3	245	289	496	703
4D17DB	765	523	340	15	25	5	5	3	247	289	503	710
4D17DC	790	527	340	18	35	6	6	3.5	252	289	508	715
4D18DA	773	531	370	15	25	5	5	3	288	314	511	787
4D18DB	823	553	370	22	40	6	6	3.5	299	314	527	794
4E17DA	809	534	340	15	25	5	5	3	319	289	521	728
4E17DB	815	548	340	15	25	5	5	3	321	289	528	735
4E17DC	840	552	340	18	35	6	6	3.5	326	289	533	740
4E18DA	823	556	370	15	25	5	5	3	363	314	536	803
4E18DB	873	578	370	22	40	6	6	3.5	374	314	522	819
4F18DA	911	619	370	15	25	5	5	3	539	314	599	866
4F18DB	961	641	370	22	40	6	6	3.5	550	314	615	882
4F19DA	956	643	430	18	35	6	6	3.5	586	355	624	891
4F19DB	979	659	430	22	40	6	6	3.5	588	355	633	900

机座号 Size	C E K	F d	Q1 M	Q2 E1	P Z	Q N	G1 G2 F1	H H1	D4 h	D b t	D1 D2 D3	M1 M2	m n	LA	S ℓ	S1 ℓ1	L2 U2 T2	U3 J T3	V G	Ds r	Ss ms	bs hs ts
4A10DA	110	184	23	35	5	23	96	276	130	55	85	85	2.2		M10	M12	301	95.5	90	50	M10	14
4A12DA	114						111			16	58			155			110.5	—				9
4A12DB	18	18	216	150	35	206	160	141	4	59.3	175	85	30		17	20	190.5	206	118	3	20	5.5
4B12DA	130	214	27	35	5	27	122	308	150	65	100	100	2.7		M12	M16	369	122	115	65	M12	18
4B12DB 4B14DA	142						127			18	68			175			127	—				11
4B14DB	23	22	259	190	40	249	195	161	4	69.4	199	100	30		20	26	242	247	147	3	24	7
4C14DA	160	264	31	50	5	31	124	364	180	75	120	120	2.7		M16	M20	425	124	145	80	M12	22
4C14DB 4C14DC	172						151			20	78			212			151	—				14
4C16DA	28	26	285	220	45	275	213	193	5	79.9	244	120	37		26	33	274	301	181	5	24	9
4D16DA 4D16DB 4D17DA	190	310	36	65	7	36	148	424	210	85	140	145	3.2		M20	M24	503	148	170	95	M20	25
4D17DB 4D17DC 4D18DA	193						178			22	88.5			255			178	—				14
4D18DB	35	33	340	250	55	326	254	223	5	90.4	295	145	37		33	40	325	355	213	5	40	9
4E17DA 4E17DB	215	360	38	65	7	38	156	498	240	100	160	165	3.2		M20	M24	566	156	200	110	M20	28
4E17DC 4E18DA	230						203			28	104			280			203	—				16
4E18DB	35	33	373	300	55	359	283	248	5	106.4	320	165	37		35	40	363	410	246.5	5	40	10
4F18DA	240	400	50.5	70	7	50.5	183	590	260	120	180	194	4.2		M24	M30	638	183	210	130	M20	32
4F18DB 4F19DA	252						238			32	124			320			238	39				18
4F19DB	45	39	435	340	70	421	320	273	5	127.4	370	189	49		40	50	400	455	267.5	5	45	11

注）1. 型号▲中填写表示输出轴方向的 H，V，W 的其中之一。详细内容请参见 D6 页。
2. 机座号的□中填写“0”或“5”。详情请参见选型表。
3. 型号◆中填写安装位置代号。详细内容请参见 B6 ～ B16 页。
4. 空心轴孔径尺寸公差符合日本标准 JIS B 0401-1998“H8”。
5. 空心轴键槽尺寸符合日本标准 JIS B 1301-1996（ISO）「键及键槽 平行键（普通型）」。
6. 实心轴轴径尺寸公差符合日本标准 JIS B 0401-1998“h6”。
7. 实心轴键及键槽尺寸符合日本标准 JIS B 1301-1996（ISO）「键及键槽 平行键（夹入型）」。
8. 实心轴轴端部的详细尺寸请参见技术资料 F22 页。
9. 实心轴型（轴单侧）4F18DA ～ 4F19DB 的轴伸出相反侧安装有端盖。详细内容请参见技术资料 F27 页。
10. 表中的质量为空心轴时的值。实心轴时，应加上实心轴质量增加值。
11. 本尺寸图的尺寸及质量如有变更，恕不预告。

实心轴质量增加值 (kg)		
机座号	轴单侧（L,R）	轴双侧（T）
4A	4	7
4B	8	15
4C	12	22
4D	19	33
4E	30	53
4F	50	82

尺寸图

选型
选型表
尺寸图
技术资料
选配件
齿轮电机
减速机
轴上安装
箱体安装
法兰安装
底脚安装
Bevel＋CY1 级
减速比 11～305
Bevel＋CY2 级
减速比 364～10658

■ 空心轴・法兰安装、实心轴・法兰安装 /Bevel ＋ CYCLO 1 级型

L ▲ F- 4A10 □～ 4F19 □ - ◆ - 减速比

安装位置代号 F1 G1

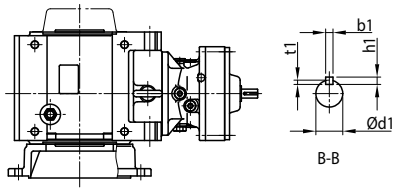

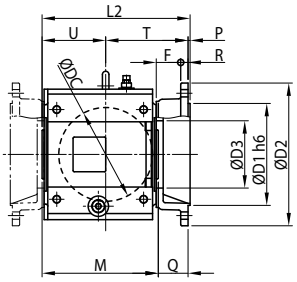

空心轴

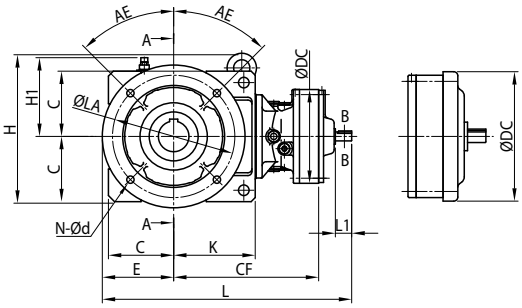

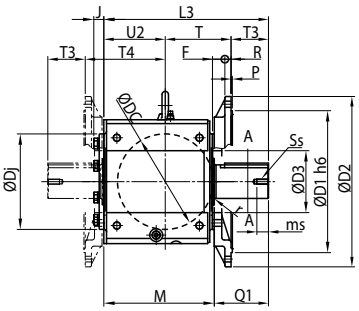

实心轴 4F18□～4F19□

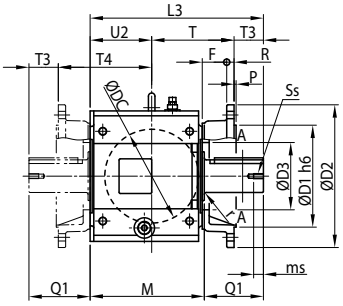

实心轴 4A10□～4E19□

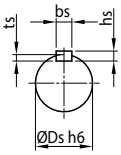

A-A

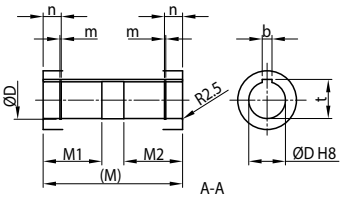

A-A

安装位置代号 F2 G2

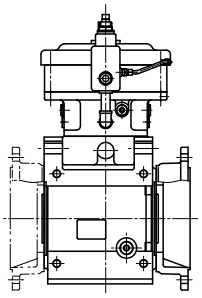

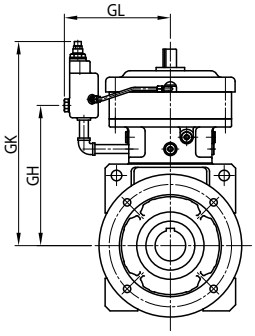

注）安装位置代号 F1、F2、G1、G2 以外的尺寸请咨询本公司。

尺寸图

机座号 Size	L	CF	DC	d1	L1	b1	h1	t1	质量 (kg)	GJ	GL	GH	GK
4A10 □	414	237	150	15	25	5	5	3	55	98	152	220	339
4A11 □	421	248	162	15	25	5	5	3	61	102	174	228	347
4A12 □	441	244	204	18	35	6	6	3.5	63	162	203	226	364
4A14 □	471	265	230	22	40	6	6	3.5	70	164	231	244	401
4B12 □	503	280	204	18	35	6	6	3.5	94	162	203	263	401
4B14 □	528	298	230	22	40	6	6	3.5	102	164	231	276	433
4B16 □	581	326	317	30	45	8	7	4	126	180	261	293	450
4C14 □	612	356	230	22	40	6	6	3.5	155	164	231	334	491
4C16 □	657	377	317	30	45	8	7	4	178	180	261	344	501
4C17 □	693	393	362	35	55	10	8	5	201	202	289	358	565
4D16 □	779	450	317	30	45	8	7	4	255	180	261	416	573
4D17 □	793	443	362	35	55	10	8	5	274	202	289	408	615
4D18 □	809	446	390	40	65	12	8	5	286	230	314	411	687
4E17 □	818	468	362	35	55	10	8	5	350	202	289	433	640
4E18 □	834	471	390	40	65	12	8	5	371	230	314	436	703
4E19 □	870	490	451	45	70	14	9	5.5	403	260	355	450	717
4F18 □	1003	535	390	40	65	12	8	5	614	230	314	499	766
4F19 □	1037	552	451	45	70	14	9	5.5	643	260	355	512	779

机座号 Size	E C K	H H1	L2 U T	M Q	F P R	D b t	D1 D2 D3	M1 M2	m n	N d	AE LA	L3 T3 Q1	U2 J T4	Ds r	Ss ms	bs hs ts
4A10 □	125	276	280	216	50	55	180	85	2.2	4	45	306	115.5	50	M10	14
4A11 □ 4A12 □	110		115.5		4	16	250					30	—			9
4A14 □	132	141	160.5	60	15	59.3	120	85	30	14	215	90	176	3	20	5.5
4B12 □	150	308	324	245	50	65	230	100	2.7	4	45	369	127	65	M12	18
4B14 □	130		132		4	18	300					54	—			11
4B16 □	165	161	188	61	16	69.4	140	100	30	14	265	115	193	3	24	7
4C14 □	175	364	363	280	60	75	250	120	2.7	4	45	425	151	80	M12	22
4C16 □	160		156		5	20	350					72	—			14
4C17 □	200	193	202	73	18	79.9	165	120	37	18	300	145	229	5	24	9
4D16 □	225	424	425	333	65	85	350	145	3.2	8	22.5	503	178	95	M20	25
4D17 □	190		185		5	22	450					90	—			14
4D18 □	228	223	235	80	22	90.4	195	145	37	18	400	170	265	5	40	9
4E17 □	225	498	458	373	65	100	350	165	3.2	8	22.5	566	203	110	M20	28
4E18 □	215		210		5	28	450					120	—			16
4E19 □	265	248	243	80	22	106.4	220	165	37	18	400	200	290	5	40	10
4F18 □	330	590	505	435	48	120	550	194	4.2	8	22.5	638	238	130	M20	32
4F19 □	240		245		5	32	660					145	39			18
	297	273	255	65	24	127.4	240	189	49	24	600	210	310	5	45	11

注）1. 型号▲中填写表示输出轴方向的 H，V，W 的其中之一。详细内容请参见 D6 页。
2. 机座号的□中填写“0”或“5”。详情请参见选型表。
3. 型号◆中填写安装位置代号。详细内容请参见 B6 ～ B16 页。
4. 空心轴孔径尺寸公差符合日本标准 JIS B 0401-1998“H8”。
5. 空心轴键槽尺寸符合日本标准 JIS B 1301-1996（ISO）「键及键槽 平行键（普通型）」。
6. 实心轴轴径尺寸公差符合日本标准 JIS B 0401-1998“h6”。
7. 实心轴键及键槽尺寸符合日本标准 JIS B 1301-1996（ISO）「键及键槽 平行键（夹入型）」。
8. 实心轴轴端部的详细尺寸请参见技术资料 F22 页。
9. 实心轴型（轴单侧）4F18DA ～ 4F19DB 的轴伸出相反侧安装有端盖。详细内容请参见技术资料 F27 页。
10. 表中的质量为空心轴时的值。轴单侧（L，R）时，应加上实心轴质量增加值。
11. 本尺寸图的尺寸及质量如有变更，恕不预告。

实心轴质量增加值 (kg)	
机座号	轴单侧（L,R）
4A	4
4B	8
4C	12
4D	19
4E	30
4F	50

尺寸图

■ 空心轴・法兰安装、实心轴・法兰安装 /Bevel ＋ CYCLO 2 级型

L ▲ F-　4A10DA ～ 4F19DB- ◆ - 减速比

安装位置代号 F1 G1

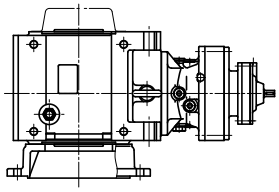

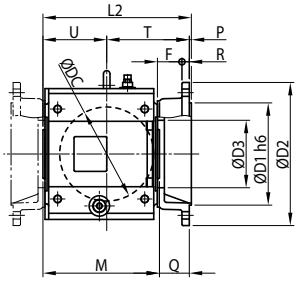

空心轴

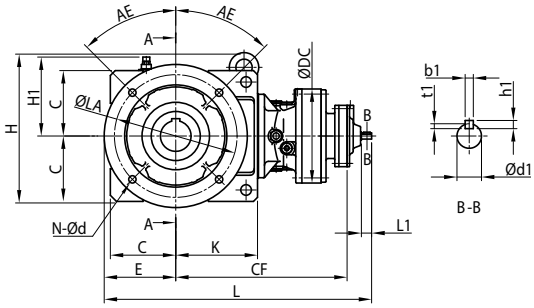

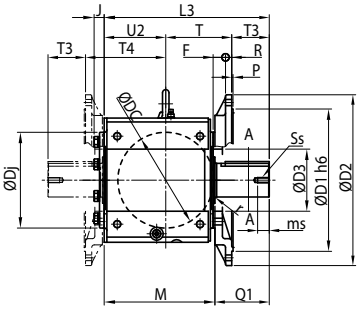

实心轴　4F18DA～4F19DB

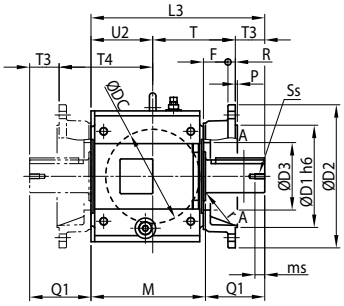

实心轴　4A10DA～4E18DB

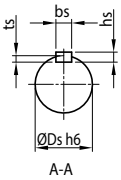

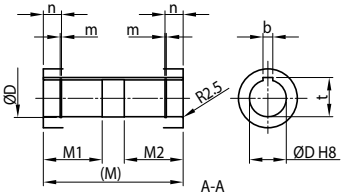

安装位置代号 F2 G2

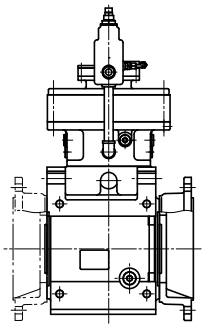

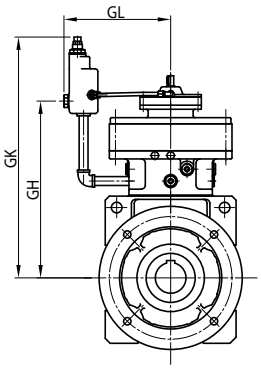

注）安装位置代号 F1、F2、G1、G2 以外的尺寸请咨询本公司。

尺寸图

机座号 Size	L	CF	DC	d1	L1	b1	h1	t1	质量 (kg)	GL	GH	GK
4A10DA	463	285	150	12	25	4	4	2.5	57	152	278	397
4A12DA	475	297	204	12	25	4	4	2.5	65	203	290	428
4A12DB	494	309	204	15	25	5	5	3	68	203	299	437
4B12DA	537	334	204	12	25	4	4	2.5	96	203	327	465
4B12DB	556	346	204	15	25	5	5	3	99	203	336	474
4B14DA	554	351	230	12	25	4	4	2.5	99	231	349	506
4B14DB	570	360	230	15	25	5	5	3	103	231	353	510
4C14DA	638	410	230	12	25	4	4	2.5	152	231	407	564
4C14DB	654	419	230	15	25	5	5	3	156	231	411	568
4C14DC	660	433	230	15	25	5	5	3	157	231	418	575
4C16DA	667	442	300	15	25	5	5	3	179	261	433	590
4D16DA	799	514	300	15	25	5	5	3	256	261	505	662
4D16DB	805	528	300	15	25	5	5	3	258	261	512	669
4D17DA	794	509	340	15	25	5	5	3	270	289	496	703
4D17DB	800	523	340	15	25	5	5	3	272	289	503	710
4D17DC	825	527	340	18	35	6	6	3.5	277	289	508	715
4D18DA	808	531	370	15	25	5	5	3	313	314	511	787
4D18DB	858	553	370	22	40	6	6	3.5	324	314	527	794
4E17DA	819	534	340	15	25	5	5	3	346	289	521	728
4E17DB	825	548	340	15	25	5	5	3	348	289	528	735
4E17DC	850	552	340	18	35	6	6	3.5	353	289	533	740
4E18DA	833	556	370	15	25	5	5	3	390	314	536	803
4E18DB	883	578	370	22	40	6	6	3.5	401	314	522	819
4F18DA	1001	619	370	15	25	5	5	3	612	314	599	866
4F18DB	1051	641	370	22	40	6	6	3.5	623	314	615	882
4F19DA	1046	643	430	18	35	6	6	3.5	659	355	624	891
4F19DB	1069	659	430	22	40	6	6	3.5	661	355	633	900

机座号 Size	E C K	H H1	L2 U T	M Q	F P R	D b t	D1 D2 D3	M1 M2	m n	N d	AE LA	L3 T3 Q1	U2 J T4	Ds r	Ss ms	bs hs ts
4A10DA	125	276	280	216	50	55	180	85	2.2	4	45	306	115.5	50	M10	14
4A12DA	110		115.5		4	16	250					30	—			9
4A12DB	132	141	160.5	60	15	59.3	120	85	30	14	215	90	176	3	20	5.5
4B12DA	150	308	324	245	50	65	230	100	2.7	4	45	369	127	65	M12	18
4B12DB 4B14DA	130		132		4	18	330					54	—			11
4B14DB	165	161	188	61	16	69.4	140	100	30	14	265	115	193	3	24	7
4C14DA	175	364	363	280	60	75	250	120	2.7	4	45	425	151	80	M12	22
4C14DB 4C14DC	160		156		5	20	350					72	—			14
4C16DA	200	193	202	73	18	79.9	165	120	37	18	300	145	229	5	24	9
4D16DA 4D16DB 4D17DA 4D17DB 4D17DC 4D18DA	225 190	424	425 185	333	65 5	85 22	350 450	145	3.2	8	22.5	503 90	178 —	95	M20	25 14
4D18DB	228	223	235	80	22	90.4	195	145	37	18	400	170	265	5	40	9
4E17DA 4E17DB 4E17DC 4E18DA	225 215	498	458 210	373	65 5	100 28	350 450	165	3.2	8	22.5	566 120	203 —	110	M20	28 16
4E18DB	265	248	243	80	22	106.4	220	165	37	18	400	200	290	5	40	10
4F18DA	330	590	505	435	48	120	550	194	4.2	8	22.5	638	238	130	M20	32
4F18DB 4F19DA	240		245		5	32	660					145	39			18
4F19DB	297	273	255	65	24	127.4	240	189	49	24	600	210	310	5	45	11

注）1. 型号▲中填写表示输出轴方向的 H，V，W 的其中之一。详细内容请参见 D6 页。
2. 型号◆中填写安装位置代号。详细内容请参见 B6 ～ B16 页。
3. 空心轴孔径尺寸公差符合日本标准 JIS B 0401-1998“H8”。
4. 空心轴键槽尺寸符合日本标准 JIS B 1301-1996（ISO）「键及键槽 平行键（普通型）」。
5. 实心轴轴径尺寸公差符合日本标准 JIS B 0401-1998“h6”。
6. 实心轴键及键槽尺寸符合日本标准 JIS B 1301-1996（ISO）「键及键槽 平行键（夹入型）」。
7. 实心轴轴端部的详细尺寸请参见技术资料 F22 页。
8. 实心轴型（轴单侧）4F18DA ～ 4F19DB 的轴伸出相反侧安装有端盖。详细内容请参见技术资料 F27 页。
9. 表中的质量为空心轴时的值。轴单侧（L，R）时，应加上实心轴质量增加值。
10. 本尺寸图的尺寸及质量如有变更，恕不预告。

实心轴质量增加值 (kg)	
机座号	轴单侧（L,R）
4A	4
4B	8
4C	12
4D	19
4E	30
4F	50

尺寸图

选型
选型表
尺寸图
技术资料
选配件
齿轮电机
减速机
轴上安装
箱体安装
法兰安装
底脚安装
Bevel＋CY1 级
减速比 11～305
Bevel＋CY2 级
减速比 364～10658

■ 实心轴・底脚安装 /Bevel ＋ CYCLO 1 级型

L ▲ H- 4A10 □～ 4F19 □ - ◆ - 减速比

安装位置代号 K1

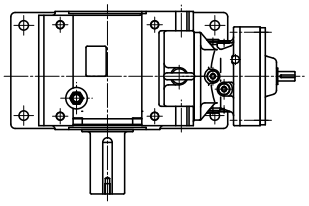

4F18□～4F19□

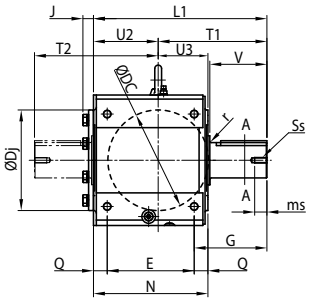

4A10□～4E19□

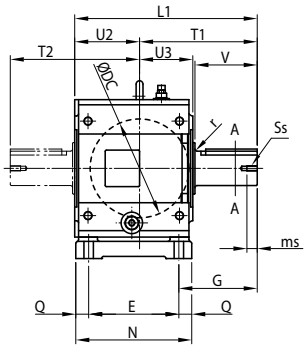

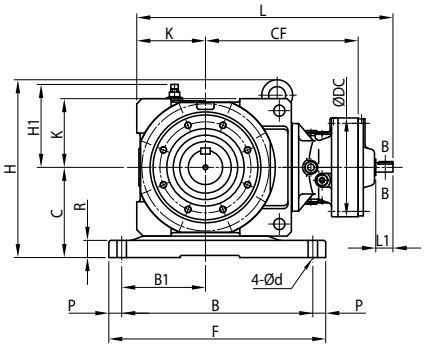

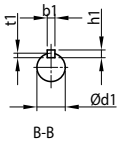

B-B

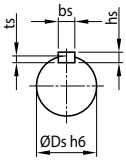

A-A

安装位置代号 V2

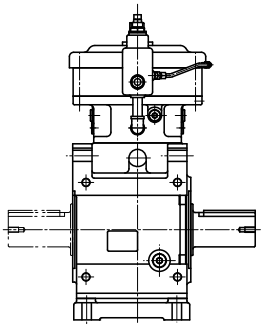

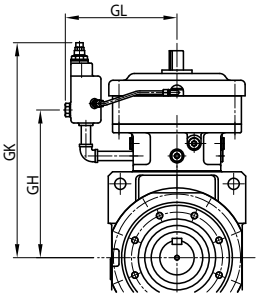

注）安装位置代号 K1、V2 以外的尺寸请咨询本公司。

尺寸图

机座号 Size	L	CF	DC	d1	L1	b1	h1	t1	质量 (kg)	GJ	GL	GH	GK
4A10 □	399	237	150	15	25	5	5	3	60	98	152	220	339
4A11 □	406	248	162	15	25	5	5	3	66	102	174	228	347
4A12 □	426	244	204	18	35	6	6	3.5	68	162	203	226	364
4A14 □	456	265	230	22	40	6	6	3.5	75	164	231	244	401
4B12 □	483	280	204	18	35	6	6	3.5	109	162	203	263	401
4B14 □	508	298	230	22	40	6	6	3.5	117	164	231	276	433
4B16 □	561	326	317	30	45	8	7	4	141	180	261	293	450
4C14 □	597	356	230	22	40	6	6	3.5	181	164	231	334	491
4C16 □	642	377	317	30	45	8	7	4	204	180	261	344	501
4C17 □	678	393	362	35	55	10	8	5	227	202	289	358	565
4D16 □	744	449	317	30	45	8	7	4	292	180	261	416	573
4D17 □	758	443	362	35	55	10	8	5	331	202	289	408	615
4D18 □	774	446	390	40	65	12	8	5	304	230	314	411	687
4E17 □	808	468	362	35	55	10	8	5	412	202	289	433	640
4E18 □	824	471	390	40	65	12	8	5	403	230	314	436	703
4E19 □	860	490	451	45	70	14	9	5.5	436	260	355	450	717
4F18 □	913	535	390	40	65	12	8	5	644	230	314	499	766
4F19 □	947	552	451	45	70	14	9	5.5	674	260	355	512	779

机座号 Size	C K	H H1	F B B1	E N R	P Q d	L1 U2 T1	U3 J T2	V G	Ds r	Ss ms	bs hs ts
4A10 □	140	306	320	160	20	301	95.5	90	50	M10	14
4A11 □			280	202	21	110.5	—				9
4A12 □											
4A14 □	110	141	135	25	14	190.5	206	118	3	20	5.5
4B12 □	170	346	385	195	20	369	122	115	65	M12	18
4B14 □			345	245	25	127	—				11
4B16 □	130	161	160	35	18	242	247	147	3	24	7
4C14 □	210	414	505	210	30	425	124	145	80	M12	22
4C16 □			445	270	30	151	—				14
4C17 □	160	193	195	40	22	274	301	182.5	5	24	9
4D16 □	245	479	560	260	30	503	148	170	95	M20	25
4D17 □			500	320	30	178	—				14
4D18 □	190	223	235	45	26	325	355	210	5	40	9
4E17 □	275	558	650	280	35	566	156	200	110	M20	28
4E18 □			580	355	37.5	203	—				16
4E19 □	215	248	270	45	33	363	410	245	5	40	10
4F18 □	320	670	740	320	35	638	183	210	130	M20	32
4F19 □			670	400	40	238	39				18
	240	273	300	65	33	400	455	268	5	45	11

注）1. 型号▲中填写表示输出轴方向的 H，V，W 的其中之一。详细内容请参见 D6 页。
2. 机座号的□中填写“0”或“5”。详情请参见选型表。
3. 型号◆中填写安装位置代号。详细内容请参见 B6 ～ B16 页。
4. 实心轴轴径尺寸公差符合日本标准 JIS B 0401-1998“h6”。
5. 实心轴键及键槽尺寸符合日本标准 JIS B 1301-1996（ISO）「键及键槽 平行键（夹入型）」。
6. 实心轴轴端部的详细尺寸请参见技术资料 F22 页。
7. 实心轴型（轴单侧）4F18DA ～ 4F19DB 的轴伸出相反侧安装有端盖。详细内容请参见技术资料 F27 页。
8. 表中的质量为轴单侧（L，R）时的值。轴双侧（T）时，应加上实心轴质量增加值。
9. 本尺寸图的尺寸及质量如有变更，恕不预告。

实心轴质量增加值 (kg)	
机座号	轴双侧（T）
4A	7
4B	15
4C	22
4D	33
4E	53
4F	82

尺寸图

选型
选型表
尺寸图
技术资料
选配件
齿轮电机
减速机
轴上安装
箱体安装
法兰安装
底脚安装
Bevel＋CY1 级
减速比 11～305
Bevel＋CY2 级
减速比 364～10658

实心轴・底脚安装 /Bevel ＋ CYCLO 2 级型

L ▲ H- 4A10DA ～ 4F19DB- ◆ - 减速比

安装位置代号 K1

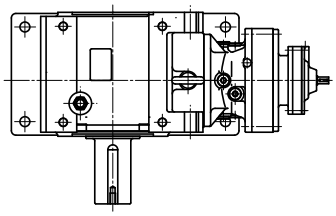

4F18DA～4F19DB

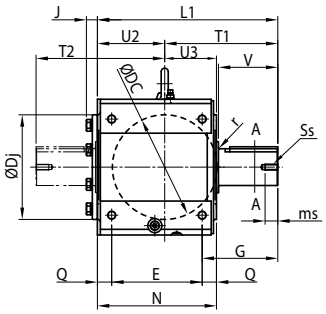

4A10DA～4E18DB

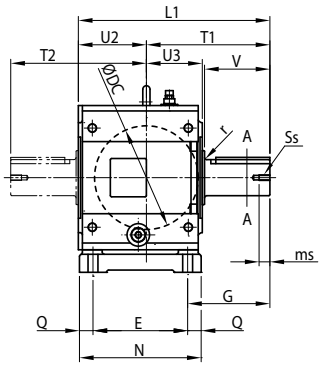

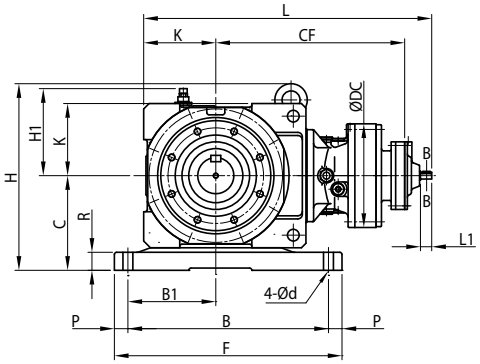

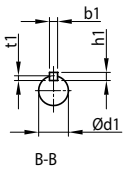

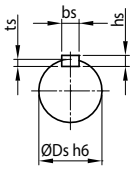

安装位置代号 V2

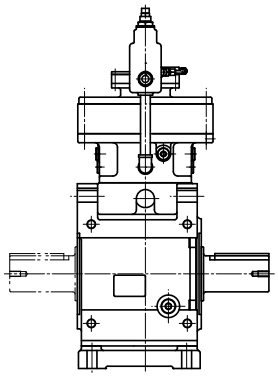

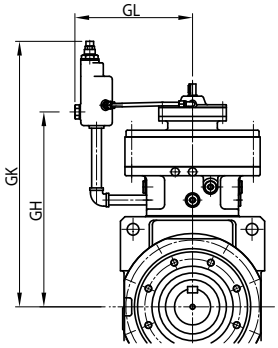

注）安装位置代号 K1、V2 以外的尺寸请咨询本公司。

尺寸图

机座号 Size	L	CF	DC	d1	L1	b1	h1	t1	质量 (kg)	GL	GH	GK
4A10DA	448	285	150	12	25	4	4	2.5	62	152	278	397
4A12DA	460	297	204	12	25	4	4	2.5	70	203	290	428
4A12DB	479	309	204	15	25	5	5	3	73	203	299	437
4B12DA	517	334	204	12	25	4	4	2.5	111	203	327	465
4B12DB	536	346	204	15	25	5	5	3	114	203	336	474
4B14DA	534	351	230	12	25	4	4	2.5	114	231	349	506
4B14DB	550	360	230	15	25	5	5	3	118	231	353	510
4C14DA	623	410	230	12	25	4	4	2.5	178	231	407	564
4C14DB	639	419	230	15	25	5	5	3	182	231	411	568
4C14DC	645	433	230	15	25	5	5	3	183	231	418	575
4C16DA	662	442	300	15	25	5	5	3	205	261	433	590
4D16DA	764	514	300	15	25	5	5	3	293	261	505	662
4D16DB	770	528	300	15	25	5	5	3	295	261	512	669
4D17DA	759	509	340	15	25	5	5	3	307	289	496	703
4D17DB	765	523	340	15	25	5	5	3	309	289	503	710
4D17DC	790	527	340	18	35	6	6	3.5	314	289	508	715
4D18DA	773	531	370	15	25	5	5	3	331	314	511	787
4D18DB	823	553	370	22	40	6	6	3.5	342	314	527	794
4E17DA	809	534	340	15	25	5	5	3	408	289	521	728
4E17DB	815	548	340	15	25	5	5	3	410	289	528	735
4E17DC	840	552	340	18	35	6	6	3.5	415	289	533	740
4E18DA	823	556	370	15	25	5	5	3	422	314	536	803
4E18DB	873	578	370	22	40	6	6	3.5	433	314	522	819
4F18DA	911	619	370	15	25	5	5	3	642	314	599	866
4F18DB	961	641	370	22	40	6	6	3.5	653	314	615	882
4F19DA	956	643	430	18	35	6	6	3.5	689	355	624	891
4F19DB	979	659	430	22	40	6	6	3.5	691	355	633	900

机座号 Size	C K	H H1	F B B1	E N R	P Q d	L1 U2 T1	U3 J T2	V G	Ds r	Ss ms	bs hs ts
4A10DA	140	306	320	160	20	301	95.5	90	50	M10	14
4A12DA			280	202	21	110.5	—				9
4A12DB	110	141	135	25	14	190.5	206	118	3	20	5.5
4B12DA	170	346	385	195	20	369	122	115	65	M12	18
4B12DB 4B14DA			345	245	25	127	—				11
4B14DB	130	161	160	35	18	242	247	147	3	24	7
4C14DA	210	414	505	210	30	425	124	145	80	M12	22
4C14DB 4C14DC			445	270	30	151	—				14
4C16DA	160	193	195	40	22	274	301	182.5	5	24	9
4D16DA 4D16DB 4D17DA 4D17DB 4D17DC 4D18DA	245	479	560	260	30	503	148	170	95	M20	25
			500	320	30	178	—				14
4D18DB	190	223	235	45	26	325	355	210	5	40	9
4E17DA 4E17DB	275	558	650	280	35	566	156	200	110	M20	28
4E17DC 4E18DA			580	355	37.5	203	—				16
4E18DB	215	248	270	45	33	363	410	245	5	40	10
4F18DA	320	670	740	320	35	638	183	210	130	M20	32
4F18DB 4F19DA			670	400	40	238	39				18
4F19DB	240	273	300	65	33	400	455	268	5	45	11

注）1. 型号▲中填写表示输出轴方向的 H，V，W 的其中之一。详细内容请参见 D6 页。
2. 型号◆中填写安装位置代号。详细内容请参见 B6 ～ B16 页。
3. 实心轴轴径尺寸公差符合日本标准 JIS B 0401-1998 “h6”。
4. 实心轴键及键槽尺寸符合日本标准 JIS B 1301-1996（ISO）「键及键槽 平行键（夹入型）」。
5. 实心轴轴端部的详细尺寸请参见技术资料 F22 页。
6. 实心轴型（轴单侧）4F18DA ～ 4F19DB 的轴伸出相反侧安装有端盖。详细内容请参见技术资料 F27 页。
7. 表中的质量为轴单侧（L，R）时的值。轴双侧（T）时，应加上实心轴质量增加值。
8. 本尺寸图的尺寸及质量如有变更，恕不预告。

实心轴质量增加值 (kg)	
机座号	轴双侧（T）
4A	7
4B	15
4C	22
4D	33
4E	53
4F	82

M E M O

Bevel BUDDYBOX®
4 系列

F

技术资料

	页码
结构图	F2
铭牌说明	F3
润　滑	F4
许用径向和轴向负载	F7
转动惯量・GD^2	F16
输出轴轴端详细尺寸	F22
输入轴轴端详细尺寸	F23
空心轴型使用资料	F24
实心轴型使用资料	F27
电机风扇罩	F28
涂装和防锈	F29
参考资料篇	F30

结 构 图

选型
选型表
尺寸图
技术资料
选配件
齿轮电机
减速机
结构图
铭牌
润滑
径向负载
轴向负载
转动惯量
GD²
轴端详细尺寸
空心轴型使用资料
实心轴型使用资料
风扇罩
涂装防锈
驱动系统的计算公式

■ Bevel BUDDYBOX® 齿轮部结构图

齿轮部结构图

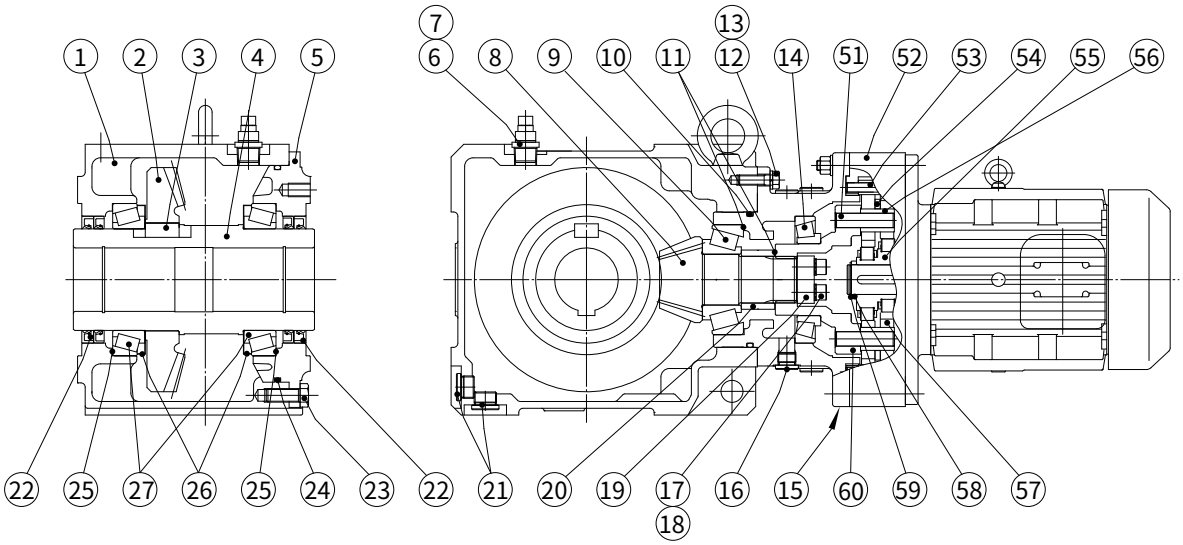

图 F3　LHYM 型（齿轮电机）（例：机座号 4C145-Y1）

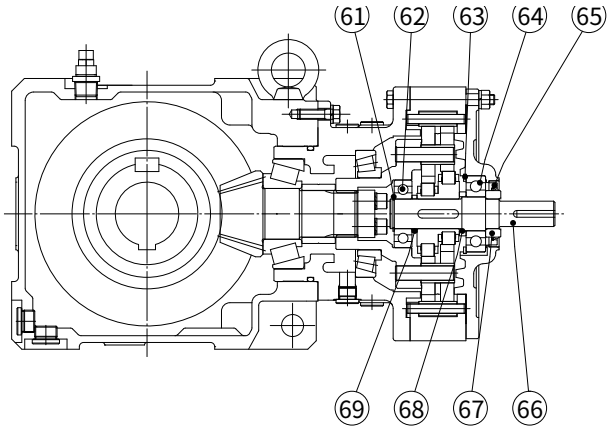

图 F4　LHY 型（减速机）（例：机座号 4C145-Y1）

表 F1　Bevel BUDDYBOX 齿轮部主要零件

编号	零件名称	编号	零件名称	编号	零件名称	编号	零件名称
1	外壳	16	带凸缘内六角螺塞	51	内销钉	66	输入轴
2	齿轮	17	内六角螺栓	52	机座	67	轴环
3	两头方平行键	18	弹簧垫圈	53	外销钉	68	隔片
4	空心轴	19	压板	54	间隔环	69	隔片
5	输出轴端盖	20	轴环	55	偏心轴承		
6	衬套	21	带凸缘内六角螺塞	56	内滚柱		
7	排气栓	22	油封	57	曲线板		
8	小齿轮轴	23	精制螺栓	58	隔片		
9	小齿轮轴 A 轴承	24	O 形圈	59	挡圈		
10	O 形圈	25	垫片	60	销钉座		
11	垫片	26	NILOS 密封圈	61	挡圈		
12	精制螺栓	27	输出轴轴承	62	输入轴 A 轴承		
13	弹簧垫圈			63	挡圈		
14	小齿轮轴 B 轴承			64	输入轴 B 轴承		
15	带法兰外壳			65	油封		

铭牌说明

■采用齿轮电机（电机直联型）时

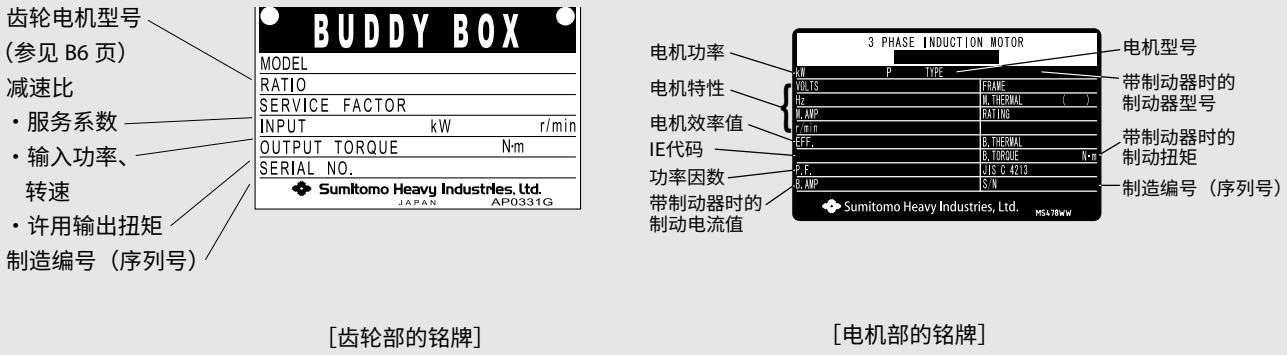

［齿轮部的铭牌］　　［电机部的铭牌］

图 F5 齿轮电机的铭牌

■采用减速机（双轴型）时

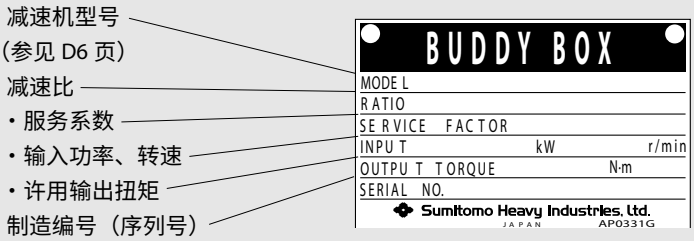

图 F6 减速机的铭牌

润 滑

■标准润滑方式

① 标准润滑方式

表 F2　标准润滑方式一览表

<table>
<tr><td rowspan="2">机座号</td><td colspan="2">伞齿轮 1 级＋ CYCLO 或行星齿轮 1 级型</td><td>4A10 □</td><td>4A11 □</td><td>4A12 □
4B12 □</td><td>4A14 □
4B14 □
4C14 □</td><td>4B16 □
4C16 □
4D16 □</td><td>4C17 □
4D17 □
4E17 □</td><td>4D18 □
4E18 □
4F18 □</td><td>4E19 □
4F19 □</td></tr>
<tr><td colspan="2">伞齿轮 1 级＋ CYCLO 2 级型</td><td>4A10DA</td><td>–</td><td>4A12DA
4A12DB
4B12DA
4B12DB</td><td>4B14DA
4B14DB
4C14DA
4C14DB
4C14DC</td><td>4C16DA
4C16DB
4D16DA
4D16DB</td><td>4D17DA
4D17DB
4D17DC
4E17DA
4E17DB
4E17DC</td><td>4D18DA
4D18DB
4E18DA
4E18DB
4F18DA
4F18DB</td><td>4E19DA
4E19DB
4F19DA
4F19DB</td></tr>
<tr><td>输出侧</td><td colspan="2">伞齿轮部</td><td colspan="8">油浴式润滑</td></tr>
<tr><td rowspan="2">输入侧</td><td>CYCLO 部或
行星齿轮部</td><td>取付位置
■ 1、■ 2、■ 3、■ 5、■ 6</td><td colspan="8">油浴式润滑</td></tr>
<tr><td>CYCLO 部</td><td>取付位置
■ 4</td><td colspan="4">长寿命脂润滑</td><td colspan="4">脂润滑</td></tr>
</table>

注）1.　Bevel BUDDYBOX® 减速机以标准输入转速驱动时的润滑方式。
　　2.　即使以油浴式润滑为标准的机型，在某些使用条件下也可使用脂润滑。此时，性能等可能有所不同，请咨询本公司。
　　3.　机座号的□中填写“0”或“5”。
　　4.　安装位置的■中填写 Y、F、G、K、W、V 的其中之一。

■润滑剂

①油润滑机型

油润滑机型在出厂前已将油排空，运转前务必将油加至油位计中间。

表 F3 推荐润滑油（工业用极压齿轮油 SP 类，相当于 JIS K2219 工业用齿轮油 2 类）

环境温度　℃	COSMO	ENEOS	出光兴产	壳牌	美孚	日本能源
-10 ～ 5	COSMO GEAR SE 68	—	Daphone Super Gear Oil 68	Shell Omala S2G 68	Mobil Gear 600XP 68	JOMO Leductus 68
0 ～ 35	COSMO GEAR SE 100,150	Bonknock TS 150	Daphone super Gear Oil 100,150	Shell Omala S2G 100,150	Mobil Gear 600XP 100,150	JOMO Leductus 100,150
30 ～ 50	COSMO GEAR SE 220 ～ 460	Bonknock TS 220 ～ 460	Daphone super Gear Oil 220 ～ 460	Shell Omala S2G 220 ～ 460	Mobil Gear 600XP 220 ～ 460	JOMO Leductus 220 ～ 460

注）1. 在冬季或较低的环境温度下使用时，请使用同一格内的低粘度油。
2. 总是在 0 ℃～ 40 ℃以外的环境温度下使用时，请咨询本公司。
3. 润滑油请按使用说明书的方法及更换期限定期更换。

②脂润滑机型（安装位置代号为 Y4、F4、G4、K4、W4 的机型）

采用脂润滑的机型出厂前已在相应部位充填了表 F4 的润滑脂。使用时，只需向油润滑部注油即可。

表 F4 标准润滑脂

环境温度 ℃	机座号	
	4A10 □、4A11 □、4A12 □ 4B12 □	4A14 □ 4B14 □、4B16 □ 4C14 □、4C16 □、4C17 □ 4D16 □、4D17 □、4D18 □ 4E17 □、4E18 □、4E19 □ 4F18 □、4F19 □
-10 ～ 50	美孚石油 UNIREX No.2	

□中填写 0 或 5、DA、DB、DC 的其中之一。

・请勿使用表 F4 以外的润滑脂。
・在某些使用条件下，可能会推荐与表 F4 不同的润滑脂。

机型	环境温度　℃	机型 / 部位	制造商	产品名称
住友生产电机	-10 ～ 50	防尘轴承	协同油脂	Multemp SRL

※3 若长期保管超过 3 年，可能需要进行润滑脂的维护。请咨询本公司。

润 滑

选型
选型表
尺寸图
技术资料
选配件
齿轮电机
减速机
结构图
铭牌
润滑
径向负载
轴向负载
转动惯量
GD²
轴端详细尺寸
空心轴型使用资料
实心轴型使用资料
风扇罩
涂装防锈
驱动系统的计算公式

■注油量

· 表 F5 为注油量的大致值。
· 务必在油位计上确认油位。

表 F5　Bevel BUDDYBOX® 注油量的大致值（升）

伞齿轮 1 级＋ CYCLO 或行星齿轮 1 级型

机座号	安装位置						
	Y1、F1、G1、K1、V1	Y2、F2、G2、K2、V2、W2	Y3、F3、G3、K3、V3、W3	Y4、F4、G4、K4、W4		Y5、F5、G5、K5、V5	Y6、F6、G6、K6、V6
				输出侧	输入侧		
4A10 □	1.9	3.7	1.9	1.4	长寿命脂润滑	1.7	2.1
4A11 □	1.9	3.8	1.9			1.7	2.1
4A12 □	2.0	4.0	2.0			1.8	2.2
4A14 □	2.3	4.5	2.2		脂润滑	2.1	2.4
4B12 □	3.5	7.0	3.5	1.9	长寿命脂润滑	3.6	3.5
4B14 □	3.8	7.5	3.8		脂润滑	3.8	3.7
4B16 □	4.3	8.2	4.3			4.3	4.3
4C14 □	5.8	11.7	5.9	2.9		5.3	6.4
4C16 □	6.3	12.4	6.4			5.8	6.9
4C17 □	6.8	13.1	6.9			7.4	6.3
4D16 □	10.3	20.2	10.3	5.0		9.5	11.0
4D17 □	10.7	20.8	10.7	4.8		10.0	11.4
4D18 □	11.1	21.4	11.1			10.3	11.8
4E17 □	15.2	29.8	15.2	6.6		13.1	17.3
4E18 □	15.6	30.5	15.6			13.5	17.7
4E19 □	16.4	31.4	16.4			14.3	18.5
4F18 □	21.9	42.7	21.8	11.9		19.7	24.0
4F19 □	22.7	43.7	22.6			20.5	24.8

伞齿轮 1 级＋ CYCLO 2 级型

机座号	安装位置						
	Y1、F1、G1、K1、V1	Y2、F2、G2、K2、V2、W2	Y3、F3、G3、K3、V3、W3	Y4、F4、G4、K4、W4		Y5、F5、G5、K5、V5	Y6、F6、G6、K6、V6
				输出侧	输入侧		
4A10DA	1.7	3.2	1.7	1.1	长寿命脂润滑	1.4	1.9
4A12DA	1.7	3.4	1.7			1.5	2.0
4A12DB	1.8	3.4	1.8			1.5	2.0
4B12DA	3.3	6.5	3.3	1.7		3.4	3.3
4B12DB	3.4	6.6	3.4			3.4	3.3
4B14DA	3.5	7.0	3.5		脂润滑	3.6	3.5
4B14DB	3.6	7.0	3.6			3.6	3.5
4C14DA	5.6	11.2	5.6	2.7		5.3	5.9
4C14DB	5.6	11.2	5.6			5.4	5.9
4C14DC	5.6	11.3	5.6			5.4	6.0
4C16DA	6.0	11.8	6.0			5.8	6.4
4C16DB	6.1	11.9	6.1			5.9	6.4
4D16DA	10.1	20.0	10.1	4.6		9.8	10.5
4D16DB	10.1	20.0	10.1			9.8	10.5
4D17DA	10.2	20.0	10.2			9.8	10.6
4D17DB	10.5	20.6	10.5			10.2	10.9
4D17DC	10.7	20.7	10.7			10.3	11.0
4D18DA	10.8	21.1	10.8			10.5	11.2
4D18DB	11.7	21.4	11.7			11.4	12.1
4E17DA	14.6	28.8	14.6	6.3		13.1	16.1
4E17DB	14.7	28.9	14.7			13.2	16.2
4E17DC	14.8	29.0	14.8			13.3	16.3
4E18DA	14.8	29.3	14.8			13.3	16.3
4E18DB	15.7	29.6	15.7			14.2	17.2
4E19DA	17.5	31.0	17.5			16.0	19.0
4E19DB	17.7	31.0	17.7			16.2	19.2
4F18DA	20.1	39.6	20.1	7.3		18.6	21.5
4F18DB	21.0	39.9	21.0			19.5	22.4
4F19DA	22.6	41.2	22.6			21.1	24.0
4F19DB	22.8	41.2	22.8			21.3	24.2

注　1. 机座号的□中填写“0”或“5”。
　　2. 输出侧：伞齿轮部，输入侧：CYCLO 部或行星齿轮部
　　3. 脂润滑部的补充量请请参见使用说明书。

■关于油封的注意事项

油封有一定的使用寿命，长期使用时可能因自然老化或磨损而降低密封效果。根据减速机的使用条件及周围环境的不同，油封寿命会有很大变化。在一般运转（均匀负载、每天运转10小时、常温下）条件下使用时，推荐1～3年左右进行更换。另外，此时若轴（或轴环）已生锈，请同时进行更换。

许用径向和轴向负载

Bevel BUDDYBOX® 减速机上装有齿轮或带轮时，请在径向负载、轴向负载不超过许用值的范围内使用。

■输出轴径向负载、轴向负载

输出轴的径向负载、轴向负载请根据以下公式（1 ～ 3）进行确认。

1 径向负载　Pr

$$Pr = \frac{T\ell}{R} \leqq \frac{Pro}{Cf \cdot Fs} \text{〔N, kgf〕}$$

2 轴向负载　Pa

$$Pa \leqq \frac{Pao}{Cf \cdot Fs} \text{〔N, kgf〕}$$

3 径向负载和轴向负载共存时

$$\left(\frac{Pr}{Pro} + \frac{Pa}{Pao}\right) \cdot Cf \cdot Fs \leqq 1$$

Pr　：实际径向负载〔N, kgf〕
Tℓ　：减速机输出轴的实际传递扭矩〔N・m, kgf・m〕
R　：链轮、齿轮、带轮等的节圆半径〔m〕
Pro：许用径向负载〔N, kgf〕（参见选型表或表 F8、F9）
Pa　：实际轴向负载〔N, kgf〕
Pao：许用轴向负载〔N, kgf〕（表 F10）
Cf　：连接系数（表 F6）
Fs　：冲击系数（表 F7）

・径向负载超过许用值时，请重新选择更大的机座号。
・起动频率特别频繁时，请咨询本公司。

表 F6　连接系数　Cf

连接方法		Cf
链条	单　列	1
	双　列	1.25
齿轮		1.25
V形带		1.5
齿形带		1.5

注）如果用链条、齿形带、V 形带等施加初始张力，实际径向负载 Pr 中应包括上述值，并按 Cf ＝ 1 进行计算。
初始张力值不明确或未确定时，请使用表 F6 的值。

表 F7　冲击系数　Fs

冲击程度	Fs
几乎无冲击	1
轻微冲击	1 ～ 1.2
剧烈冲击	1.4 ～ 1.6

表 F8 ～ F10 的中间值请用插值法计算。

[中间值的插值法计算例]

许用径向负载

空心轴型　机座号　4A100　输出转速　30r/min、L=28mm 时，在输出轴径向负载位置处的许用径向负载为

$$25000 - \frac{25000-24300}{30-25} \times (28-25) = 24580 \text{〔N〕}$$

许用轴向负载

机座号　4A125　输出转速　36r/min 时的输出轴许用轴向负载为

$$18900 - \frac{18900-16500}{45-35} \times (36-35) = 18660 \text{〔N〕}$$

许用径向和轴向负载

■许用径向负载 空心轴

【条件】

・未作用轴向负载。

・法兰安装方向与轴伸出方向相同。安装方向与轴伸出方向相反时，请咨询本公司。

・底脚安装时，底脚安装板安装在地面或顶棚上。墙壁安装时请咨询本公司。

・安装螺栓请使用强度等级 12.9 的螺栓。

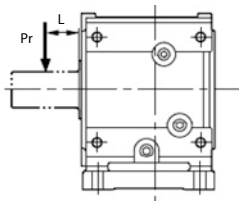

负载位置 L 为距空心轴端部的距离。

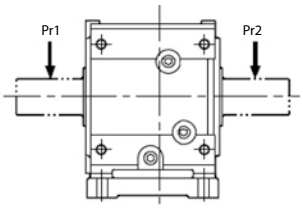

输出轴为双输出轴时，若 Pr1 与 Pr2 的方向相同，选型时应确保 Pro ≧ Pr1 且 Pro ≧ Pr2。

Pr1 与 Pr2 的方向不同时，请咨询本公司。

表 F8a　空心轴型、许用径向负载 Pro（A，B 规格）　　[单位] 上行：N ／下行：kgf

机座号	L　mm	输出轴转速　r/min									
		5	10	20	30	35	45	50	60	75	90
4A10 □ 4A11 □ 4A12 □ 4A14 □	20	33,500	33,500	30,100	25,800	24,300	22,000	21,100	19,500	17,800	16,500
		3,400	3,400	3,100	2,600	2,500	2,200	2,200	2,000	1,800	1,700
	25	32,800	32,800	29,200	25,000	23,600	21,300	20,400	19,000	17,300	16,000
		3,300	3,300	3,000	2,500	2,400	2,200	2,100	1,900	1,800	1,600
	30	32,000	32,000	28,300	24,300	22,900	20,700	19,800	18,400	16,800	15,500
		3,300	3,300	2,900	2,500	2,300	2,100	2,000	1,900	1,700	1,600
	35	31,400	31,400	27,500	23,600	22,200	20,100	19,300	17,900	16,300	15,100
		3,200	3,200	2,800	2,400	2,300	2,000	2,000	1,800	1,700	1,500
	40	30,700	30,700	26,800	23,000	21,600	19,600	18,800	17,400	15,900	14,700
		3,100	3,100	2,700	2,300	2,200	2,000	1,900	1,800	1,600	1,500
	45	30,100	30,100	26,100	22,400	21,100	19,100	18,300	17,000	15,500	14,300
		3,100	3,100	2,700	2,300	2,200	1,900	1,900	1,700	1,600	1,500
	50	29,500	29,500	25,400	21,800	20,500	18,600	17,800	16,500	15,100	13,900
		3,000	3,000	2,600	2,200	2,100	1,900	1,800	1,700	1,500	1,400
	60	28,300	28,300	24,200	20,700	19,500	17,700	16,900	15,700	14,300	13,200
		2,900	2,900	2,500	2,100	2,000	1,800	1,700	1,600	1,500	1,300
	70	27,300	27,300	23,100	19,800	18,600	16,900	16,200	15,000	13,700	12,600
		2,800	2,800	2,400	2,000	1,900	1,700	1,700	1,500	1,400	1,300
	80	26,300	26,300	22,000	18,900	17,800	16,100	15,400	14,300	13,000	12,100
		2,700	2,700	2,200	1,900	1,800	1,600	1,600	1,500	1,300	1,200
	90	25,200	25,200	21,100	18,100	17,000	15,400	14,800	13,700	12,500	11,600
		2,600	2,600	2,200	1,800	1,700	1,600	1,500	1,400	1,300	1,200
4B12 □ 4B14 □ 4B16 □	20	55,100	52,100	40,100	34,100	32,000	28,800	27,600	25,500	23,000	21,200
		5,600	5,300	4,100	3,500	3,300	2,900	2,800	2,600	2,300	2,200
	25	54,100	50,800	39,100	33,300	31,200	28,100	26,900	24,800	22,500	20,700
		5,500	5,200	4,000	3,400	3,200	2,900	2,700	2,500	2,300	2,100
	30	52,200	49,600	38,200	32,500	30,500	27,500	26,300	24,300	22,000	20,200
		5,300	5,100	3,900	3,300	3,100	2,800	2,700	2,500	2,200	2,100
	35	49,900	48,500	37,300	31,700	29,800	26,800	25,700	23,700	21,400	19,700
		5,100	4,900	3,800	3,200	3,000	2,700	2,600	2,400	2,200	2,000
	40	47,700	47,400	36,500	31,000	29,100	26,200	25,100	23,200	21,000	19,300
		4,900	4,800	3,700	3,200	3,000	2,700	2,600	2,400	2,100	2,000
	45	45,800	45,800	35,700	30,400	28,500	25,700	24,500	22,700	20,500	18,800
		4,700	4,700	3,600	3,100	2,900	2,600	2,500	2,300	2,100	1,900
	50	44,000	44,000	34,900	29,700	27,900	25,100	24,000	22,200	20,100	18,400
		4,500	4,500	3,600	3,000	2,800	2,600	2,400	2,300	2,000	1,900
	60	40,700	40,700	33,400	28,500	26,700	24,100	23,000	21,300	19,200	17,700
		4,100	4,100	3,400	2,900	2,700	2,500	2,300	2,200	2,000	1,800
	70	38,000	38,000	32,100	27,300	25,700	23,100	22,100	20,400	18,500	17,000
		3,900	3,900	3,300	2,800	2,600	2,400	2,300	2,100	1,900	1,700
	80	35,500	35,500	30,900	26,300	24,700	22,200	21,300	19,600	17,800	16,300
		3,600	3,600	3,100	2,700	2,500	2,300	2,200	2,000	1,800	1,700
	90	33,400	33,400	29,800	25,300	23,800	21,400	20,500	18,900	17,100	15,700
		3,400	3,400	3,000	2,600	2,400	2,200	2,100	1,900	1,700	1,600
	100	31,500	31,500	28,700	24,400	23,000	20,700	19,800	18,200	16,500	15,200
		3,200	3,200	2,900	2,500	2,300	2,100	2,000	1,900	1,700	1,500
	120	28,300	28,300	26,800	22,800	21,400	19,300	18,400	17,000	15,400	14,200
		2,900	2,900	2,700	2,300	2,200	2,000	1,900	1,700	1,600	1,400

※ 机座号的□中填写 0、5、DA、DB、DC 的其中之一。

许用径向和轴向负载

表 F8b　空心轴型、许用径向负载 Pro（C，D 规格）

[单位] 上行：N ／下行：kgf

机座号	L　mm	输出轴转速　r/min									
		5	10	20	30	35	45	50	60	75	90
4C14 □ 4C16 □ 4C17 □	20	78,300	70,000	52,700	44,200	41,200	36,600	34,800	31,800	28,300	25,600
		8,000	7,100	5,400	4,500	4,200	3,700	3,500	3,200	2,900	2,600
	25	76,900	68,400	51,600	43,200	40,300	35,800	34,000	31,100	27,700	25,100
		7,800	7,000	5,300	4,400	4,100	3,600	3,500	3,200	2,800	2,600
	30	75,600	67,000	50,500	42,300	39,400	35,000	33,300	30,400	27,100	24,500
		7,700	6,800	5,100	4,300	4,000	3,600	3,400	3,100	2,800	2,500
	35	74,400	65,500	49,400	41,400	38,600	34,300	32,600	29,800	26,500	24,000
		7,600	6,700	5,000	4,200	3,900	3,500	3,300	3,000	2,700	2,400
	40	73,200	64,200	48,400	40,500	37,800	33,600	31,900	29,100	26,000	23,500
		7,500	6,500	4,900	4,100	3,900	3,400	3,300	3,000	2,700	2,400
	45	72,000	62,900	47,400	39,700	37,000	32,900	31,300	28,500	25,400	23,000
		7,300	6,400	4,800	4,000	3,800	3,400	3,200	2,900	2,600	2,300
	50	70,800	61,600	46,400	38,900	36,300	32,200	30,600	28,000	24,900	22,600
		7,200	6,300	4,700	4,000	3,700	3,300	3,100	2,900	2,500	2,300
	60	68,400	59,200	44,600	37,400	34,900	31,000	29,500	26,900	24,000	21,700
		7,000	6,000	4,500	3,800	3,600	3,200	3,000	2,700	2,400	2,200
	70	63,900	57,100	43,000	36,000	33,600	29,900	28,400	25,900	23,100	20,900
		6,500	5,800	4,400	3,700	3,400	3,000	2,900	2,600	2,400	2,100
	80	60,000	55,000	41,500	34,700	32,400	28,800	27,400	25,000	22,300	20,200
		6,100	5,600	4,200	3,500	3,300	2,900	2,800	2,500	2,300	2,100
	90	56,600	53,100	40,000	33,500	31,300	27,800	26,400	24,100	21,500	19,500
		5,800	5,400	4,100	3,400	3,200	2,800	2,700	2,500	2,200	2,000
	100	53,500	51,400	38,700	32,400	30,200	26,900	25,500	23,300	20,800	18,800
		5,500	5,200	3,900	3,300	3,100	2,700	2,600	2,400	2,100	1,900
	120	48,300	48,200	36,300	30,400	28,300	25,200	23,900	21,900	19,500	17,600
		4,900	4,900	3,700	3,100	2,900	2,600	2,400	2,200	2,000	1,800
	140	44,000	44,000	34,200	28,600	26,700	23,700	22,500	20,600	18,300	16,600
		4,500	4,500	3,500	2,900	2,700	2,400	2,300	2,100	1,900	1,700
4D16 □ 4D17 □ 4D18 □	20	102,000	102,000	76,700	64,300	59,900	53,300	50,600	46,300	41,200	37,300
		10,400	10,400	7,800	6,600	6,100	5,400	5,200	4,700	4,200	3,800
	25	101,000	99,900	75,300	63,100	58,800	52,300	49,700	45,400	40,400	36,600
		10,300	10,200	7,700	6,400	6,000	5,300	5,100	4,600	4,100	3,700
	30	99,200	98,100	73,900	61,900	57,800	51,300	48,800	44,600	39,700	36,000
		10,100	10,000	7,500	6,300	5,900	5,200	5,000	4,500	4,000	3,700
	35	97,800	96,300	72,600	60,800	56,700	50,400	47,900	43,800	39,000	35,300
		10,000	9,800	7,400	6,200	5,800	5,100	4,900	4,500	4,000	3,600
	40	96,400	94,600	71,300	59,800	55,700	49,500	47,100	43,000	38,300	34,700
		9,800	9,600	7,300	6,100	5,700	5,000	4,800	4,400	3,900	3,500
	45	95,100	93,000	70,100	58,700	54,800	48,700	46,300	42,300	37,600	34,100
		9,700	9,500	7,100	6,000	5,600	5,000	4,700	4,300	3,800	3,500
	50	93,800	91,400	68,900	57,700	53,800	47,900	45,500	41,500	37,000	33,500
		9,600	9,300	7,000	5,900	5,500	4,900	4,600	4,200	3,800	3,400
	60	91,300	88,400	66,600	55,800	52,100	46,300	44,000	40,200	35,800	32,400
		9,300	9,000	6,800	5,700	5,300	4,700	4,500	4,100	3,600	3,300
	70	88,900	85,600	64,500	54,100	50,400	44,800	42,600	38,900	34,600	31,400
		9,100	8,700	6,600	5,500	5,100	4,600	4,300	4,000	3,500	3,200
	80	86,700	82,900	62,500	52,400	48,800	43,400	41,300	37,700	33,600	30,400
		8,800	8,500	6,400	5,300	5,000	4,400	4,200	3,800	3,400	3,100
	90	84,600	80,400	60,600	50,800	47,400	42,100	40,000	36,600	32,600	29,500
		8,600	8,200	6,200	5,200	4,800	4,300	4,100	3,700	3,300	3,000
	100	81,500	78,100	58,900	49,300	46,000	40,900	38,900	35,500	31,600	28,600
		8,300	8,000	6,000	5,000	4,700	4,200	4,000	3,600	3,200	2,900
	120	73,900	73,800	55,600	46,600	43,500	38,600	36,700	33,600	29,900	27,100
		7,500	7,500	5,700	4,800	4,400	3,900	3,700	3,400	3,000	2,800
	140	67,600	67,600	52,700	44,200	41,200	36,600	34,800	31,800	28,300	25,700
		6,900	6,900	5,400	4,500	4,200	3,700	3,500	3,200	2,900	2,600
	160	62,300	62,300	50,100	42,000	39,200	34,800	33,100	30,200	26,900	24,400
		6,400	6,400	5,100	4,300	4,000	3,500	3,400	3,100	2,700	2,500

※ 机座号的□中填写 0、5、DA、DB、DC 的其中之一。

许用径向和轴向负载

选型
选型表
尺寸图
技术资料
选配件
齿轮电机
减速机
结构图
铭牌
润滑
径向负载
轴向负载
转动惯量
GD²
轴端详细尺寸
空心轴型使用资料
实心轴型使用资料
风扇罩
涂装防锈
驱动系统的计算公式

表 F8c　空心轴型、许用径向负载 Pro（E、F 规格）　　[单位] 上行：N ／下行：kgf

机座号	L　mm	输出轴转速　r/min									
		5	10	20	30	35	45	50	60	75	90
4E17 □ 4E18 □ 4E19 □	20	103,000	103,000	103,000	86,900	81,200	72,500	69,000	63,200	56,600	51,400
		10,500	10,500	10,500	8,900	8,300	7,400	7,000	6,400	5,800	5,200
	25	102,000	102,000	102,000	85,500	79,800	71,200	67,800	62,100	55,600	50,600
		10,400	10,400	10,400	8,700	8,100	7,300	6,900	6,300	5,700	5,200
	30	100,000	100,000	99,800	84,000	78,500	70,000	66,700	61,100	54,700	49,700
		10,200	10,200	10,200	8,600	8,000	7,100	6,800	6,200	5,600	5,100
	35	98,900	98,900	98,200	82,600	77,200	68,900	65,600	60,100	53,800	48,900
		10,100	10,100	10,000	8,400	7,900	7,000	6,700	6,100	5,500	5,000
	40	97,600	97,600	96,600	81,300	75,900	67,700	64,500	59,100	52,900	48,100
		9,900	9,900	9,800	8,300	7,700	6,900	6,600	6,000	5,400	4,900
	45	96,400	96,400	95,000	80,000	74,700	66,700	63,500	58,100	52,000	47,300
		9,800	9,800	9,700	8,200	7,600	6,800	6,500	5,900	5,300	4,800
	50	95,100	95,100	93,500	78,700	73,600	65,600	62,500	57,200	51,200	46,600
		9,700	9,700	9,500	8,000	7,500	6,700	6,400	5,800	5,200	4,800
	60	92,800	92,800	90,700	76,300	71,300	63,600	60,600	55,500	49,700	45,200
		9,500	9,500	9,200	7,800	7,300	6,500	6,200	5,700	5,100	4,600
	70	90,500	90,500	88,000	74,100	69,200	61,700	58,800	53,800	48,200	43,800
		9,200	9,200	9,000	7,600	7,100	6,300	6,000	5,500	4,900	4,500
	80	88,400	88,400	85,500	71,900	67,200	59,900	57,100	52,300	46,800	42,600
		9,000	9,000	8,700	7,300	6,900	6,100	5,800	5,300	4,800	4,300
	90	86,300	86,300	83,100	69,900	65,300	58,300	55,500	50,800	45,500	41,400
		8,800	8,800	8,500	7,100	6,700	5,900	5,700	5,200	4,600	4,200
	100	84,400	84,400	80,800	68,000	63,500	56,700	54,000	49,400	44,200	40,200
		8,600	8,600	8,200	6,900	6,500	5,800	5,500	5,000	4,500	4,100
	120	80,700	80,700	76,600	64,500	60,300	53,800	51,200	46,900	42,000	38,200
		8,200	8,200	7,800	6,600	6,100	5,500	5,200	4,800	4,300	3,900
	140	77,400	77,400	72,900	61,300	57,300	51,100	48,700	44,600	39,900	36,300
		7,900	7,900	7,400	6,200	5,800	5,200	5,000	4,500	4,100	3,700
	160	74,300	74,300	69,500	58,500	54,600	48,700	46,400	42,500	38,000	34,600
		7,600	7,600	7,100	6,000	5,600	5,000	4,700	4,300	3,900	3,500
4F18 □ 4F19 □	20	134,000	134,000	134,000	134,000	132,000	118,000	113,000	103,000	92,700	84,500
		13,700	13,700	13,700	13,700	13,500	12,000	11,500	10,500	9,400	8,600
	25	133,000	133,000	133,000	133,000	130,000	117,000	111,000	102,000	91,400	83,300
		13,600	13,600	13,600	13,600	13,300	11,900	11,300	10,400	9,300	8,500
	30	131,000	131,000	131,000	131,000	129,000	115,000	109,000	100,000	90,100	82,100
		13,400	13,400	13,400	13,400	13,100	11,700	11,100	10,200	9,200	8,400
	35	130,000	130,000	130,000	130,000	127,000	113,000	108,000	99,100	88,800	81,000
		13,300	13,300	13,300	13,300	12,900	11,500	11,000	10,100	9,100	8,300
	40	128,000	128,000	128,000	128,000	125,000	112,000	106,000	97,700	87,600	79,900
		13,000	13,000	13,000	13,000	12,700	11,400	10,800	10,000	8,900	8,100
	45	127,000	127,000	127,000	127,000	123,000	110,000	105,000	96,400	86,400	78,800
		12,900	12,900	12,900	12,900	12,500	11,200	10,700	9,800	8,800	8,000
	50	126,000	126,000	126,000	126,000	122,000	109,000	104,000	95,100	85,200	77,700
		12,800	12,800	12,800	12,800	12,400	11,100	10,600	9,700	8,700	7,900
	60	123,000	123,000	123,000	123,000	118,000	106,000	101,000	92,600	83,000	75,700
		12,500	12,500	12,500	12,500	12,000	10,800	10,300	9,400	8,500	7,700
	70	121,000	121,000	121,000	121,000	115,000	103,000	98,300	90,200	80,900	73,700
		12,300	12,300	12,300	12,300	11,700	10,500	10,000	9,200	8,200	7,500
	80	118,000	118,000	118,000	118,000	113,000	101,000	95,800	88,000	78,900	71,900
		12,000	12,000	12,000	12,000	11,500	10,300	9,800	9,000	8,000	7,300
	90	116,000	116,000	116,000	116,000	110,000	98,100	93,500	85,800	77,000	70,100
		11,800	11,800	11,800	11,800	11,200	10,000	9,500	8,700	7,800	7,100
	100	116,000	116,000	116,000	115,000	107,000	95,800	91,300	83,800	75,100	68,500
		11,800	11,800	11,800	11,700	10,900	9,800	9,300	8,500	7,700	7,000
	120	114,000	114,000	114,000	109,000	102,000	91,500	87,100	80,000	71,700	65,400
		11,600	11,600	11,600	11,100	10,400	9,300	8,900	8,200	7,300	6,700
	140	105,000	105,000	105,000	105,000	97,900	87,500	83,400	76,500	68,600	62,500
		10,700	10,700	10,700	10,700	10,000	8,900	8,500	7,800	7,000	6,400
	160	102,000	102,000	102,000	100,000	93,900	83,900	79,900	73,300	65,800	59,900
		10,400	10,400	10,400	10,200	9,600	8,600	8,100	7,500	6,700	6,100

※ 机座号的□中填写 0、5、DA、DB、DC 的其中之一。

许用径向和轴向负载

■许用径向负载 实心轴

【条件】

- 未作用轴向负载。
- 法兰安装方向与轴伸出方向相同。安装方向与轴伸出方向相反时，请咨询本公司。
- 底脚安装时，底脚安装板安装在地面或顶棚上。墙壁安装时请咨询本公司。
- 安装螺栓请使用强度等级 12.9 的螺栓。

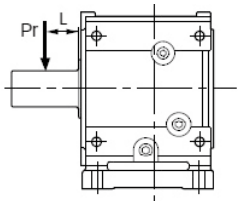

负载位置 L 为距输出轴根部的距离。

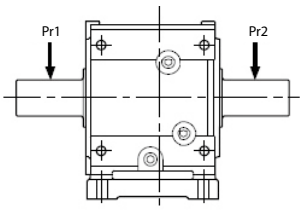

输出轴为双输出轴时，若 Pr1 及 Pr2 的方向相同，选型时应确保 Pro ≧ Pr1 且 Pro ≧ Pr2。

Pr1 与 Pr2 的方向不同时，请咨询本公司。

表 F9a　实心轴型、许用径向负载 Pro（A，B 规格）　　[单位] 上行：N ／下行：kgf

机座号	L　mm	输出轴转速　r/min									
		5	10	20	30	35	45	50	60	75	90
4A10 □ 4A11 □ 4A12 □ 4A14 □	20	33500	33500	28800	24500	23000	20700	19800	18300	16500	15200
		3400	3400	2900	2500	2300	2100	2000	1900	1700	1500
	25	30000	30000	27900	23800	22300	20100	19200	17700	16000	14700
		3100	3100	2800	2400	2300	2000	2000	1800	1600	1500
	30	25000	25000	25000	23100	21700	19500	18600	17200	15600	14300
		2500	2500	2500	2400	2200	2000	1900	1800	1600	1500
	35	21400	21400	21400	21400	21100	19000	18100	16700	15100	13900
		2200	2200	2200	2200	2200	1900	1800	1700	1500	1400
	40	18700	18700	18700	18700	18700	18400	17600	16300	14700	13500
		1900	1900	1900	1900	1900	1900	1800	1700	1500	1400
	45	16700	16700	16700	16700	16700	16700	16700	15900	14300	13200
		1700	1700	1700	1700	1700	1700	1700	1600	1500	1300
	50	15000	15000	15000	15000	15000	15000	15000	15000	14000	12800
		1500	1500	1500	1500	1500	1500	1500	1500	1400	1300
	60	12500	12500	12500	12500	12500	12500	12500	12500	12500	12200
		1300	1300	1300	1300	1300	1300	1300	1300	1300	1200
	70	10700	10700	10700	10700	10700	10700	10700	10700	10700	10700
		1100	1100	1100	1100	1100	1100	1100	1100	1100	1100
	80	9370	9370	9370	9370	9370	9370	9370	9370	9370	9370
		1000	1000	1000	1000	1000	1000	1000	1000	1000	1000
	90	8330	8330	8330	8330	8330	8330	8330	8330	8330	8330
		800	800	800	800	800	800	800	800	800	800
4B12 □ 4B14 □ 4B16 □	20	55100	47400	35300	29400	27300	24100	22800	20700	18300	16500
		5600	4800	3600	3000	2800	2500	2300	2100	1900	1700
	25	54100	46200	34500	28700	26700	23500	22300	20200	17900	16100
		5500	4700	3500	2900	2700	2400	2300	2100	1800	1600
	30	53100	45100	33700	28000	26000	23000	21800	19800	17500	15700
		5400	4600	3400	2900	2700	2300	2200	2000	1800	1600
	35	47900	44100	32900	27400	25400	22500	21300	19300	17100	15300
		4900	4500	3400	2800	2600	2300	2200	2000	1700	1600
	40	41900	41900	32200	26700	24900	21900	20800	18900	16700	15000
		4300	4300	3300	2700	2500	2200	2100	1900	1700	1500
	45	37300	37300	31500	26200	24300	21500	20300	18500	16300	14700
		3800	3800	3200	2700	2500	2200	2100	1900	1700	1500
	50	33500	33500	30800	25600	23800	21000	19900	18100	16000	14300
		3400	3400	3100	2600	2400	2100	2000	1800	1600	1500
	60	28000	28000	28000	24500	22800	20100	19100	17300	15300	13700
		2900	2900	2900	2500	2300	2000	1900	1800	1600	1400
	70	24000	24000	24000	23600	21900	19300	18300	16600	14700	13200
		2400	2400	2400	2400	2200	2000	1900	1700	1500	1300
	80	21000	21000	21000	21000	21000	18600	17600	16000	14100	12700
		2100	2100	2100	2100	2100	1900	1800	1600	1400	1300
	90	18600	18600	18600	18600	18600	17900	17000	15400	13600	12200
		1900	1900	1900	1900	1900	1800	1700	1600	1400	1200
	100	16800	16800	16800	16800	16800	16800	16400	14900	13100	11800
		1700	1700	1700	1700	1700	1700	1700	1500	1300	1200
	120	14000	14000	14000	14000	14000	14000	14000	13900	12300	11000
		1400	1400	1400	1400	1400	1400	1400	1400	1300	1100

※ 机座号的□中填写 0、5、DA、DB、DC 的其中之一。

许用径向和轴向负载

选型
选型表
尺寸图
技术资料
选配件
齿轮电机
减速机
结构图
铭牌
润滑
径向负载
轴向负载
转动惯量
GD²
轴端详细尺寸
空心轴型使用资料
实心轴型使用资料
风扇罩
涂装防锈
驱动系统的计算公式

表 F9b　空心轴型、许用径向负载 Pro（C，D 规格）　　[单位] 上行：N ／下行：kgf

机座号	L　mm	输出轴转速　r/min									
		5	10	20	30	35	45	50	60	75	90
4C14 □ 4C16 □ 4C17 □	20	78300	66700	49400	40800	37900	33300	31500	28400	25000	22300
		8000	6800	5000	4200	3900	3400	3200	2900	2500	2300
	25	76900	65200	48300	39900	37000	32500	30800	27800	24400	21800
		7800	6600	4900	4100	3800	3300	3100	2800	2500	2200
	30	75600	63800	47300	39100	36200	31800	30100	27200	23900	21300
		7700	6500	4800	4000	3700	3200	3100	2800	2400	2200
	35	74400	62400	46200	38200	35400	31200	29500	26600	23400	20900
		7600	6400	4700	3900	3600	3200	3000	2700	2400	2100
	40	73200	61100	45300	37400	34700	30500	28800	26100	22900	20400
		7500	6200	4600	3800	3500	3100	2900	2700	2300	2100
	45	72000	59900	44400	36700	34000	29900	28300	25500	22400	20000
		7300	6100	4500	3700	3500	3000	2900	2600	2300	2000
	50	69100	58700	43500	36000	33300	29300	27700	25000	22000	19600
		7000	6000	4400	3700	3400	3000	2800	2500	2200	2000
	60	57600	56400	41800	34600	32000	28200	26600	24100	21100	18900
		5900	5700	4300	3500	3300	2900	2700	2500	2200	1900
	70	49400	49400	40300	33300	30900	27100	25600	23200	20300	18200
		5000	5000	4100	3400	3100	2800	2600	2400	2100	1900
	80	43200	43200	38800	32100	29800	26200	24700	22400	19600	17500
		4400	4400	4000	3300	3000	2700	2500	2300	2000	1800
	90	38400	38400	37500	31000	28700	25300	23900	21600	18900	16900
		3900	3900	3800	3200	2900	2600	2400	2200	1900	1700
	100	34500	34500	34500	30000	27800	24400	23100	20900	18300	16400
		3500	3500	3500	3100	2800	2500	2400	2100	1900	1700
	120	28800	28800	28800	28100	26000	22900	21600	19600	17200	15300
		2900	2900	2900	2900	2700	2300	2200	2000	1800	1600
	140	24700	24700	24700	24700	24500	21500	20400	18400	16200	14400
		2500	2500	2500	2500	2500	2200	2100	1900	1700	1500
4D16 □ 4D17 □ 4D18 □	20	102000	96000	71000	58600	54200	47600	44900	40500	35500	31600
		10400	9800	7200	6000	5500	4900	4600	4100	3600	3200
	25	101000	94300	69700	57500	53200	46700	44100	39800	34800	31000
		10300	9600	7100	5900	5400	4800	4500	4100	3500	3200
	30	99200	92500	68400	56400	52200	45800	43300	39000	34200	30400
		10100	9400	7000	5700	5300	4700	4400	4000	3500	3100
	35	97800	90900	67200	55400	51300	45000	42500	38300	33600	29900
		10000	9300	6900	5600	5200	4600	4300	3900	3400	3000
	40	96400	89300	66000	54400	50400	44200	41700	37700	33000	29400
		9800	9100	6700	5500	5100	4500	4300	3800	3400	3000
	45	95100	87700	64800	53500	49500	43400	41000	37000	32400	28900
		9700	8900	6600	5500	5000	4400	4200	3800	3300	2900
	50	93800	86200	63700	52600	48700	42700	40300	36400	31900	28400
		9600	8800	6500	5400	5000	4400	4100	3700	3300	2900
	60	85400	83400	61600	50800	47100	41300	39000	35200	30800	27400
		8700	8500	6300	5200	4800	4200	4000	3600	3100	2800
	70	73200	73200	59700	49200	45600	40000	37800	34100	29800	26600
		7500	7500	6100	5000	4600	4100	3900	3500	3000	2700
	80	64100	64100	57800	47700	44200	38700	36600	33000	28900	25700
		6500	6500	5900	4900	4500	3900	3700	3400	2900	2600
	90	56900	56900	56100	46300	42800	37600	35500	32000	28000	25000
		5800	5800	5700	4700	4400	3800	3600	3300	2900	2500
	100	51300	51300	51300	44900	41600	36500	34500	31100	27200	24200
		5200	5200	5200	4600	4200	3700	3500	3200	2800	2500
	120	42700	42700	42700	42500	39300	34500	32600	29400	25700	22900
		4400	4400	4400	4300	4000	3500	3300	3000	2600	2300
	140	36600	36600	36600	36600	36600	32700	30900	27900	24400	21700
		3700	3700	3700	3700	3700	3300	3100	2800	2500	2200
	160	32000	32000	32000	32000	32000	31100	29300	26500	23200	20600
		3300	3300	3300	3300	3300	3200	3000	2700	2400	2100

※ 机座号的□中填写 0、5、DA、DB、DC 的其中之一。

许用径向和轴向负载

表 F9c　空心轴型、许用径向负载 Pro（E、F 规格）

[单位] 上行：N ／下行：kgf

机座号	L　mm	输出轴转速　r/min									
		5	10	20	30	35	45	50	60	75	90
4E17 □ 4E18 □ 4E19 □	20	103000	103000	100000	84000	78300	69500	66000	60200	53600	48500
		10500	10500	10200	8600	8000	7100	6700	6100	5500	4900
	25	102000	102000	98600	82500	76900	68300	64900	59200	52700	47600
		10400	10400	10100	8400	7800	7000	6600	6000	5400	4900
	30	100000	100000	96900	81100	75600	67200	63800	58200	51800	46800
		10200	10200	9900	8300	7700	6900	6500	5900	5300	4800
	35	98900	98900	95300	79800	74400	66000	62700	57200	50900	46100
		10100	10100	9700	8100	7600	6700	6400	5800	5200	4700
	40	97600	97600	93800	78500	73200	65000	61700	56300	50100	45300
		9900	9900	9600	8000	7500	6600	6300	5700	5100	4600
	45	96400	96400	92300	77200	72000	63900	60700	55400	49300	44600
		9800	9800	9400	7900	7300	6500	6200	5600	5000	4500
	50	95100	95100	90800	76000	70900	62900	59800	54500	48500	43900
		9700	9700	9300	7700	7200	6400	6100	5600	4900	4500
	60	92800	92800	88100	73700	68700	61000	57900	52900	47000	42600
		9500	9500	9000	7500	7000	6200	5900	5400	4800	4300
	70	90500	90500	85500	71500	66700	59200	56200	51300	45600	41300
		9200	9200	8700	7300	6800	6000	5700	5200	4600	4200
	80	88400	88400	83000	69500	64700	57500	54600	49800	44300	40100
		9000	9000	8500	7100	6600	5900	5600	5100	4500	4100
	90	86300	86300	80700	67500	62900	55900	53100	48400	43100	39000
		8800	8800	8200	6900	6400	5700	5400	4900	4400	4000
	100	84400	84400	78500	65700	61200	54400	51600	47100	41900	37900
		8600	8600	8000	6700	6200	5500	5300	4800	4300	3900
	120	74900	74900	74400	62300	58100	51600	49000	44700	39800	36000
		7600	7600	7600	6400	5900	5300	5000	4600	4100	3700
	140	64200	64200	64200	59200	55200	49000	46600	42500	37800	34200
		6500	6500	6500	6000	5600	5000	4800	4300	3900	3500
	160	56200	56200	56200	56200	52600	46700	44400	40500	36000	32600
		5700	5700	5700	5700	5400	4800	4500	4100	3700	3300
4F18 □ 4F19 □	20	134,000	134,000	134,000	134,000	133,000	119,000	114,000	104,000	93,400	85,200
		13,700	13,700	13,700	13,700	13,600	12,100	11,600	10,600	9,500	8,700
	25	133,000	133,000	133,000	133,000	131,000	117,000	112,000	103,000	92,100	83,900
		13,600	13,600	13,600	13,600	13,400	11,900	11,400	10,500	9,400	8,600
	30	131,000	131,000	131,000	131,000	130,000	116,000	110,000	101,000	90,700	82,700
		13,400	13,400	13,400	13,400	13,300	11,800	11,200	10,300	9,200	8,400
	35	130,000	130,000	130,000	130,000	128,000	114,000	109,000	99,800	89,500	81,500
		13,300	13,300	13,300	13,300	13,000	11,600	11,100	10,200	9,100	8,300
	40	128,000	128,000	128,000	128,000	126,000	113,000	107,000	98,400	88,200	80,400
		13,000	13,000	13,000	13,000	12,800	11,500	10,900	10,000	9,000	8,200
	45	127,000	127,000	127,000	127,000	124,000	111,000	106,000	97,000	87,000	79,300
		12,900	12,900	12,900	12,900	12,600	11,300	10,800	9,900	8,900	8,100
	50	126,000	126,000	126,000	126,000	122,000	109,000	104,000	95,700	85,800	78,200
		12,800	12,800	12,800	12,800	12,400	11,100	10,600	9,800	8,700	8,000
	60	123,000	123,000	123,000	123,000	119,000	107,000	102,000	93,200	83,600	76,200
		12,500	12,500	12,500	12,500	12,100	10,900	10,400	9,500	8,500	7,800
	70	121,000	121,000	121,000	121,000	116,000	104,000	98,900	90,800	81,400	74,200
		12,300	12,300	12,300	12,300	11,800	10,600	10,100	9,300	8,300	7,600
	80	118,000	118,000	118,000	118,000	113,000	101,000	96,400	88,500	79,400	72,300
		12,000	12,000	12,000	12,000	11,500	10,300	9,800	9,000	8,100	7,400
	90	116,000	116,000	116,000	116,000	111,000	98,700	94,100	86,300	77,400	70,600
		11,800	11,800	11,800	11,800	11,300	10,100	9,600	8,800	7,900	7,200
	100	116,000	116,000	116,000	115,000	108,000	96,400	91,800	84,300	75,600	68,900
		11,800	11,800	11,800	11,700	11,000	9,800	9,400	8,600	7,700	7,000
	120	114,000	114,000	114,000	110,000	103,000	92,000	87,600	80,400	72,100	65,700
		11,600	11,600	11,600	11,200	10,500	9,400	8,900	8,200	7,300	6,700
	140	105,000	105,000	105,000	105,000	98,500	88,000	83,800	76,900	69,000	62,900
		10,700	10,700	10,700	10,700	10,000	9,000	8,500	7,800	7,000	6,400
	160	95,700	95,700	95,700	95,700	94,300	84,300	80,300	73,700	66,100	60,200
		9,800	9,800	9,800	9,800	9,600	8,600	8,200	7,500	6,700	6,100

※ 机座号的□中填写 0、5、DA、DB、DC 的其中之一。

许用径向和轴向负载

■许用轴向负载

・未作用径向负载。

・安装螺栓请使用强度等级 12.9 的螺栓。

表 F10　许用轴向负载（空心、实心轴通用）　　[单位] 上行：N ／下行：kgf

机座号	输出轴转速　rpm									
	5	10	20	30	35	45	50	60	75	90
4A10 □、4A11 □	22100	22100	22100	20400	18900	16500	15600	14000	12200	10800
4A12 □、4A14 □	2300	2300	2300	2100	1900	1700	1600	1400	1200	1100
4B12 □、4B14 □	41500	39300	27700	21900	19900	16700	15400	13300	10900	9010
4B16 □	4200	4000	2800	2200	2000	1700	1600	1400	1100	900
4C14 □、4C16 □	64800	48500	32800	25000	22200	17900	16200	13300	10000	7450
4C17 □	6600	4900	3300	2500	2300	1800	1700	1400	1000	800
4D16 □、4D17 □	92600	66100	44400	33500	29700	23700	21400	17400	12800	9210
4D18 □	9400	6700	4500	3400	3000	2400	2200	1800	1300	900
4E17 □、4E18 □	93300	91500	63600	49600	44700	37100	34100	29100	23200	18700
4E19 □	9500	9300	6500	5100	4600	3800	3500	3000	2400	1900
4F18 □、4F19 □	150000	150000	109000	87500	79900	68200	63600	55800	46800	39800
	15300	15300	11100	8900	8100	7000	6500	5700	4800	4100

※ 机座号的□中填写 0、5、DA、DB、DC 的其中之一。

■输入轴径向负载

输入轴径向负载请按下式进行确认。

$$Pr \leqq \frac{Pro}{Lf \cdot Cf \cdot Fs} \quad [N, kgf]$$

Pr：　实际径向负载 [N , kgf]

Pro：　许用径向负载 [N , kgf]

Lf：　负载位置系数（表 F11）

Cf：　连接系数（F8 页 表 F6）

Fs：　冲击系数（F8 页 表 F7）

表 F11　输入轴径向负载位置系数　Lf

机座号	负载位置　L mm														
	5	10	15	20	25	30	35	40	45	50	60	70	80	90	100
4A10DA, 4A12DA, 4B12DA, 4B14DA, 4C14DA	0.73	0.91	1.20	1.60	2.00	-	-	-	-	-	-	-	-	-	-
4A12DB, 4B12DB, 4B14DB, 4C14DB, 4C16DA, 4D16DA, 4D17DA, 4E17DA	0.88	0.96	1.20	1.59	2.00	2.38	-	-	-	-	-	-	-	-	-
4A100, 4A105, 4C14DC, 4D16DB, 4D17DB, 4D18DA, 4E17DB, 4E18DA, 4F18DA	0.91	0.97	1.20	1.59	2.00	2.38	-	-	-	-	-	-	-	-	-
4A110, 4A115	0.91	0.97	1.20	1.59	2.00	2.38	-	-	-	-	-	-	-	-	-
4A120, 4A125, 4B120, 4B125, 4D17DC, 4E17DC, 4E19DA, 4F19DA	-	0.81	0.93	1.14	1.41	1.67	1.96	2.22	-	-	-	-	-	-	-
4A140, 4A145, 4B140, 4B145, 4C140, 4C145, 4D18DB, 4E18DB, 4E19DB, 4F18DB, 4F19DB	-	0.78	0.89	1.00	1.23	1.45	1.69	1.92	2.13	-	-	-	-	-	-
4B160, 4B165, 4C160, 4C165, 4D160, 4D165	-	0.92	0.95	0.98	1.05	1.18	1.28	1.41	1.52	1.64	1.85	-	-	-	-
4C170, 4C175, 4D170, 4D175, 4E170, 4E175	-	-	0.93	0.96	0.99	1.05	1.16	1.28	1.39	1.49	1.72	1.92	2.17	-	-
4D180, 4D185, 4E180, 4E185, 4F180, 4F185	-	-	-	0.93	0.96	0.99	1.05	1.15	1.25	1.35	1.56	1.75	1.96	2.17	-
4E190, 4E195, 4F190, 4F195	-	-	-	0.93	0.95	0.98	1.00	1.09	1.16	1.25	1.41	1.59	1.75	1.92	2.08

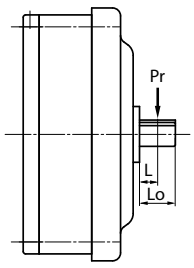

L=Lo/2 时，
Lf=1。

许用径向和轴向负载

表 F12　输入轴许用径向负载　Pro (上行 : N / 下行 : kgf)

（Cf, Lf, Fs=1 时）

机座号	减速比	输入转速 r/min						
		1750	1450	1165	980	870	720	580
4A10DA, 4A12DA, 4B12DA, 4B14DA, 4C14DA	364 - 5177, 7228, 10658	196 20	147 15	147 15	196 20	196 20	196 20	196 20
	1849, 2537	49.1 5	49.1 5	49.1 5	49.1 5	49.1 5	147 15	196 20
4A12DB, 4B12DB, 4B14DB, 4C14DB, 4C16DA, 4D16DA, 4D17DA, 4E17DA	全减速比	294 30 196 20	294 30 196 20	294 30 196 20	294 30 196 20	294 30 245 25	294 30 245 25	294 30 294 30
4A100, 4A105, 4C14DC, 4D16DB, 4D17DB, 4D18DA, 4E17DB, 4E18DA, 4F18DA	11 - 39 , 54 - 578 , 809, 1117 1656 , 2272 - 10658	441 45	441 45	491 50	540 55	589 60	589 60	589 60
	42, 46, 48, 53, 683, 956, 1320, 1957	441 45	343 35	441 45	491 50	491 50	540 55	589 60
4A110, 4A115	19 - 28 , 67 - 305	441 45	343 35	441 45	491 50	491 50	540 55	589 60
	35 - 60	196 20	196 20	196 20	196 20	245 25	245 25	294 30
4A120, 4A125, 4B120, 4B125, 4D17DC, 4E17DC, 4E19DA, 4F19DA	11 - 60 , 364 - 2559 , 3511 , 5177	590 60	690 70	740 75	780 80	880 90	880 90	880 90
	67 - 305 , 2944 , 4365 , 6472 - 10658	540 55	440 45	490 50	540 55	590 60	880 90	880 90
4D18DB, 4E18DB, 4E19DB, 4F18DB, 4F19DB	11 - 74	1370 140	1370 140	1370 140	1520 155	1620 165	1720 175	1860 190
	80 - 305	1280 130	1280 130	1280 130	1370 140	1470 150	1570 160	1770 180
4A140, 4A145, 4B140, 4B145, 4C140, 4C145	11 - 28	1370 140	1370 140	1370 140	1520 155	1620 165	1720 175	1860 190
	35 - 74	1230 125	980 100	1080 110	1180 120	1230 125	1320 135	1470 150
	80 , 88	1080 110	1130 115	1180 120	1280 130	1320 135	1370 140	1470 150
	93 - 305	540 55	590 60	590 60	690 70	690 70	690 70	1080 110
4B160, 4B165, 4C160, 4C165, 4D160, 4D165	11 - 88 , 163 - 207	1770 180	1770 180	1960 200	2060 210	2160 220	2160 220	2160 220
	93 - 151 , 227 - 305	1080 110	1180 120	1280 130	1370 140	1370 140	1570 160	1770 180
4C170, 4C175, 4D170, 4D175, 4E170, 4E175	全减速比	2060 210	2060 210	2260 230	2260 230	2350 240	2450 250	2650 270
4D180, 4D185, 4E180, 4E185, 4F180, 4F185	全减速比	2750 280	2550 260	2750 280	2940 300	3040 310	3340 340	3430 350
4E190, 4E195, 4F190, 4F195	35 - 88	3040 310	3040 310	3240 330	3530 360	3630 370	3920 400	3920 400
	93 - 305	2650 270	2550 260	2840 290	2940 300	3140 320	3340 340	3630 370

转动惯量・GD²

■转动惯量・GD² 和起动时间

为了可靠地起动应用机械，起动扭矩应充分大于负载扭矩，而且从开始起动至达到满载速度的过程中，电机扭矩也应始终大于负载扭矩。起动期间电机扭矩与负载扭矩之差为加速扭矩，若设平均加速扭矩为 Ta（N・m，kgf・m），则达到转速 n（r/min）的起动时间 ts（s）可用转动惯量或 GD² 按下式计算。

$$ts = \frac{(J_M+J_C+J_L)\cdot n}{9.55\cdot \bar{T}a} \quad (S)$$

$$ts = \frac{(GD_M^2+GD_C^2+GD_L^2)\cdot n}{375\cdot \bar{T}a} \quad (S)$$

其中，J_M: 电机（包括制动器）的转动惯量（kg・m²）
J_C: CYCLO 减速机的转动惯量（kg・m²）
J_L :- 换算至电机轴的应用机械（包括联轴器、带轮）的转动惯量（kg・m²）

GD_M^2: 电机（包括制动器）的 GD²（kgf・m²）
GD_C^2: CYCLO 减速机的 GD²（kgf・m²）
GD_L^2 :- 换算至电机的应用机械（包括联轴器、带轮）的 GD²（kgf・m²）

平均加速扭矩　$\bar{T}a$

平均加速扭矩是指右图所示电机扭矩与负载扭矩的差值，即负载加速所需的实际扭矩的平均值。为计算起动时间，需要该电机扭矩曲线和负载扭矩曲线。但用此方法计算平均加速扭矩非常困难，因此实际负载时的平均加速扭矩按以下方法计算。
全电压起动时，起动期间的平均加速扭矩 $\bar{T}a$〔N・m，kgf・m〕可用下式近似计算。

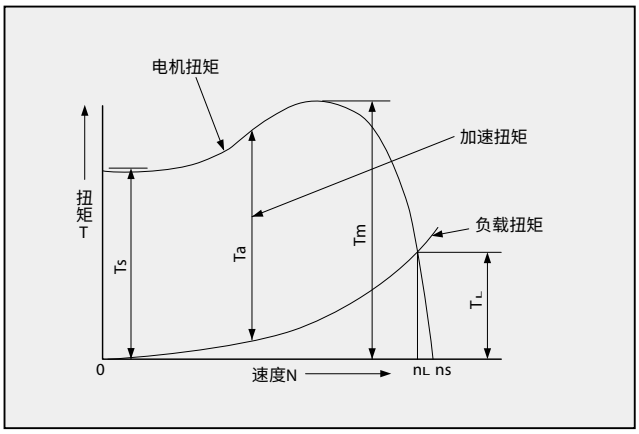

图 F7　扭矩曲线图

Ts　: 起动扭矩
Tm : 最大扭矩（停转扭矩）
Ta　: 加速扭矩
T_L　: 满载扭矩
ns　: 同步转速
n_L　: 满载转速

$$\bar{T}a \fallingdotseq 0.8\left(\frac{Ts+Tm}{2}\right) - \bar{T}_L \ (N\cdot m,\ kgf\cdot m)$$

另外，若将电机满载扭矩设为 $\bar{T}_L$（N・m，kgf・m），则起动期间的平均负载扭矩 T_L（N・m，kgf・m）大致可按以下关系计算。

恒定扭矩负载・・・・・・・・・・$\bar{T}_L \fallingdotseq T_L$（N・m，kgf・m）
平方降低扭矩负载・・・・・・・$\bar{T}_L \fallingdotseq 0.34T_L$（N・m，kgf・m）

转动惯量・GD²

■转动惯量 J 的计算方法

(1) 旋转体的转动惯量

转轴通过重心时		转轴不通过重心时	
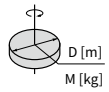	$J=\frac{1}{8}MD^2$ 〔kg・m²〕	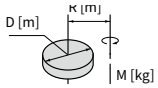	$J=\frac{M}{4}\left(\frac{1}{2}D^2+4R^2\right)$ 〔kg・m²〕
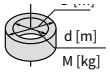	$J=\frac{1}{8}M(D^2+d^2)$ 〔kg・m²〕	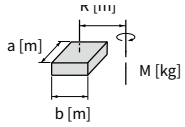	$J=\frac{M}{4}\left(\frac{a^2+b^2}{3}+4R^2\right)$ 〔kg・m²〕
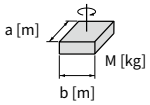	$J=\frac{1}{12}M(a^2+b^2)$ 〔kg・m²〕	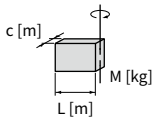	$J=\frac{1}{12}M(4L^2+C^2)$ 〔kg・m²〕

(2) 直线运动的转动惯量（相对于负载侧轴的转动惯量）

一般用途	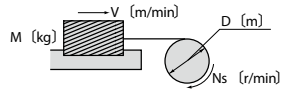	$J=\frac{M}{4}\left(\frac{V}{\pi \cdot Ns}\right)^2=\frac{M}{4}D^2$ 〔kg・m²〕
通过传送机 进行水平运动	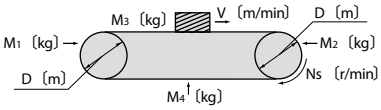	$J=\frac{1}{4}\left(\frac{M_1+M_2}{2}+M_3+M_4\right)\times D^2$ 〔kg・m²〕
通过丝杠 进行水平运动	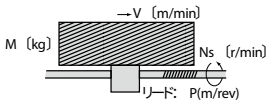	$J=\frac{M}{4}\left(\frac{V}{\pi \cdot Ns}\right)^2=\frac{M}{4}\left(\frac{P}{\pi}\right)^2$ 〔kg・m²〕
通过卷扬机 进行上下运动	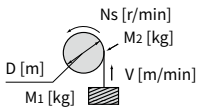	$J=\frac{M_1D^2}{4}+\frac{1}{8}M_2D^2$ 〔kg・m²〕

(3) 换算至电机轴（输入轴）

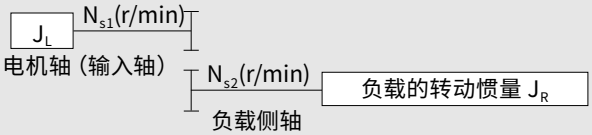

$$J_L=\left(\frac{N_{s2}}{N_{s1}}\right)^2 J_R=\left(\frac{1}{Z}\right)^2 J_R$$

Z：总减速比

转动惯量・GD²

■ GD² 的计算方法

(1) 旋转体的 GD²

转轴通过重心时		转轴不通过重心时	
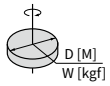	$GD^2=\frac{1}{2}WD^2$ 〔kgf・m²〕	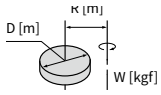	$GD^2=W\left(\frac{1}{2}D^2+4R^2\right)$ 〔kgf・m²〕
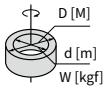	$GD^2=\frac{1}{2}W(D^2+d^2)$ 〔kgf・m²〕	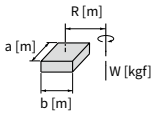	$GD^2=W\left(\frac{a^2+b^2}{3}+4R^2\right)$ 〔kgf・m²〕
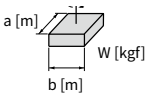	$GD^2=\frac{1}{3}W(a^2+b^2)$ 〔kgf・m²〕	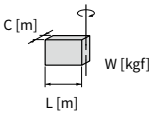	$GD^2=\frac{1}{3}W(4L^2+C^2)$ 〔kgf・m²〕

(2) 直线运动的 GD²（相对于负载侧轴的 GD²）

一般用途	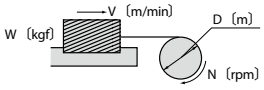	$GD^2=W\left(\frac{V}{\pi\cdot N}\right)^2=WD^2$ 〔kgf・m²〕
通过传送机进行水平运动	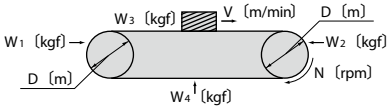	$GD^2=\left(\frac{W_1+W_2}{2}+W_3+W_4\right)\times D^2$ 〔kgf・m²〕
通过丝杠进行水平运动	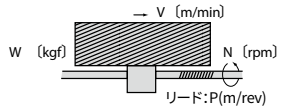	$GD^2=W\left(\frac{V}{\pi\cdot N}\right)^2=W\left(\frac{P}{\pi}\right)^2$ 〔kgf・m²〕
通过卷扬机进行上下运动	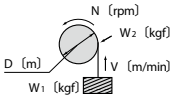	$GD^2=W_1D^2+\frac{1}{2}W_2D^2$ 〔kgf・m²〕

(3) 换算至电机轴（输入轴）

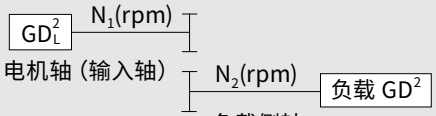

$$GD_L^2=\left(\frac{N_2}{N_1}\right)^2GD^2=\left(\frac{1}{Z}\right)^2GD^2$$

Z：总减速比

转动惯量・GD²

■ Bevel BUDDYBOX® 减速机的转动惯量・GD²

为 Bevel BUDDYBOX® 绕电机轴的转动惯量及 GD²。

本表列出了输入部的 CYCLO 减速机・1 级型（减速比：11 ～ 305）的值。CYCLO 减速机 2 级型（减速比 364 以上）请咨询本公司。

表 F13a　Bevel BUDDYBOX® 减速机的转动惯量・GD²（空心轴型）

单位：J（转动惯量）[×10⁻⁴kg-m²]
GD²　[×10⁻⁴kgf-m²]

机座号	减速比																	
	11		13		14		16		18		21		22		25		28	
	J	GD²	J	GD²	J	GD²	J	GD²	J	GD²	J	GD²	J	GD²	J	GD²	J	GD²
4A10 □	4.60	18.4	2.86	11.4	2.64	10.6	1.78	7.12	1.72	6.86	1.35	5.41	—	—	—	—	0.884	3.54
4A11 □	—	—	—	—	—	—	—	—	—	—	2.08	8.31	—	—	—	—	1.44	5.74
4A12 □	11.3	45.2	6.89	27.6	6.67	26.7	4.99	20.0	4.84	19.4	3.74	15.0	4.21	16.9	4.14	16.6	2.89	11.5
4A14 □	24.4	97.4	15.5	62.0	15.3	61.1	11.0	44.1	10.9	43.5	9.87	39.5	10.2	40.7	10.1	40.4	6.65	26.6
4B12 □	15.3	61.3	9.48	37.9	8.93	35.7	6.72	26.9	4.31	17.3	4.75	19.0	5.06	20.2	4.88	19.5	3.45	13.8
4B14 □	28.4	113	18.2	72.8	17.7	70.6	12.8	51.2	12.4	49.8	11.0	43.9	11.1	44.3	10.9	43.6	7.27	29.1
4B16 □	81.0	324	52.1	208	51.6	206	35.5	142	35.1	141	26.1	105	29.5	118	29.3	117	18.0	72.2
4C14 □	40.1	160	26.4	105	24.6	98.3	18.1	72.6	11.6	46.4	14.2	56.6	13.8	55.4	13.2	53.0	9.06	36.2
4C16 □	93.4	373	60.8	243	59.0	236	40.9	164	39.7	159	29.2	117	32.1	129	31.6	126	19.8	79.0
4C17 □	161	644	102	410	101	403	77.2	309	76.0	304	69.8	279	68.3	273	67.7	271	51.4	206
4D16 □	—	—	—	—	—	—	—	—	—	—	36.8	147	39.0	156	37.1	149	24.0	96.1
4D17 □	200	801	129	516	123	494	94.5	378	90.9	364	77.5	310	75.3	301	73.4	294	55.7	223
4D18 □	304	1218	155	618	149	596	107	426	103	411	107	429	92.2	369	90.3	361	77.5	310
4E17 □	—	—	—	—	—	—	—	—	—	—	89.2	357	84.7	339	82.0	328	62.3	249
4E18 □	351	1405	182	729	174	697	126	504	120	481	119	476	102	406	98.9	395	84.0	336
4E19 □	551	2203	300	1198	291	1166	207	828	201	805	225	901	190	760	187	749	166	664
4F18 □	522	2086	286	1142	272	1087	200	801	190	762	155	618	130	519	125	500	104	416
4F19 □	686	2744	383	1534	369	1478	266	1066	257	1026	263	1054	220	880	215	861	187	750

机座号	减速比																	
	35		39		46		53		60		67		74		80		88	
	J	GD²	J	GD²	J	GD²	J	GD²	J	GD²	J	GD²	J	GD²	J	GD²	J	GD²
4A10 □	0.544	2.18	0.514	2.06	0.475	1.90	0.414	1.65	0.297	1.19	0.314	1.26	0.306	1.22	0.275	1.10	0.270	1.08
4A11 □	1.05	4.19	1.02	4.07	0.891	3.56	0.813	3.25	0.760	3.04	0.665	2.66	0.657	2.63	0.634	2.54	0.628	2.51
4A12 □	1.78	7.12	1.75	7.00	1.85	7.39	1.72	6.89	1.29	5.16	1.45	5.80	1.44	5.77	1.33	5.33	1.33	5.31
4A14 □	4.71	18.8	4.68	18.7	3.77	15.1	3.40	13.6	3.01	12.0	2.56	10.3	2.56	10.2	2.38	9.52	2.38	9.50
4B12 □	2.12	8.49	2.05	8.20	2.06	8.24	1.88	7.53	1.42	5.66	1.54	6.18	1.52	6.10	1.40	5.60	1.38	5.54
4B14 □	5.08	20.3	5.01	20.0	4.01	16.0	3.58	14.3	3.14	12.6	2.67	10.7	2.65	10.6	2.45	9.81	2.44	9.75
4B16 □	12.9	51.6	12.8	51.3	11.3	45.2	10.1	40.5	8.53	34.1	7.79	31.2	7.77	31.1	7.25	29.0	7.23	28.9
4C14 □	6.20	24.8	5.96	23.8	4.69	18.8	4.09	16.3	3.54	14.2	2.97	11.9	2.91	11.6	2.67	10.7	2.62	10.5
4C16 □	14.0	55.9	13.7	54.9	12.0	47.8	10.6	42.5	8.91	35.6	8.08	32.3	8.02	32.1	7.46	29.8	7.41	29.6
4C17 □	38.9	155	38.6	155	36.1	144	31.9	128	30.5	122	28.4	114	28.3	113	27.3	109	27.2	109
4D16 □	16.8	67.1	16.0	64.0	13.6	54.3	11.8	47.3	9.86	39.4	8.85	35.4	8.64	34.5	8.00	32.0	7.85	31.4
4D17 □	41.7	167	40.9	164	37.7	151	33.1	133	31.4	126	29.1	117	28.9	116	27.8	111	27.7	111
4D18 □	62.8	251	62.1	248	55.4	221	48.7	195	46.0	184	43.5	174	43.3	173	40.1	161	40.0	160
4E17 □	45.5	182	44.4	178	40.2	161	35.0	140	32.9	132	30.2	121	29.9	120	28.6	114	28.3	113
4E18 □	66.7	267	65.5	262	57.8	231	50.6	202	47.4	190	44.5	178	44.2	177	40.9	164	40.7	163
4E19 □	142	568	141	563	129	518	123	490	117	468	109	435	108	433	105	421	105	420
4F18 □	78.1	312	76.2	305	65.4	262	56.3	225	51.9	208	47.7	191	47.1	189	43.1	172	42.7	171
4F19 □	154	616	152	609	138	550	129	515	122	487	112	448	111	446	108	430	107	429

机座号	减速比															
	102		112		123		151		179		207		249		305	
	J	GD²	J	GD²	J	GD²	J	GD²	J	GD²	J	GD²	J	GD²	J	GD²
4A10 □	0.19	0.75	0.172	0.69	0.17	0.676	0.154	0.618	0.206	0.824	0.138	0.552	0.196	0.785	0.131	0.523
4A11 □	0.60	2.42	0.577	2.31	0.57	2.30	0.559	2.24	0.541	2.16	0.536	2.14	0.529	2.12	0.525	2.10
4A12 □	0.94	3.74	0.887	3.55	0.88	3.54	0.838	3.35	1.16	4.64	0.795	3.18	1.12	4.50	0.763	3.05
4A14 □	2.18	8.72	2.11	8.42	2.10	8.41	1.97	7.87	1.92	7.66	1.91	7.66	1.86	7.45	1.85	7.41
4B12 □	0.98	3.91	0.921	3.68	0.91	3.65	0.857	3.43	1.17	4.69	0.805	3.22	1.13	4.53	0.768	3.07
4B14 □	2.23	8.90	2.14	8.57	2.14	8.54	1.99	7.96	1.93	7.73	1.93	7.70	1.87	7.48	1.86	7.43
4B16 □	6.41	25.7	6.15	24.6	6.14	24.6	5.88	23.5	5.77	23.1	5.80	23.2	5.54	22.2	5.46	21.8
4C14 □	2.36	9.45	2.25	9.01	2.23	8.92	2.05	8.21	1.98	7.90	1.96	7.84	1.89	7.58	1.87	7.49
4C16 □	6.54	26.2	6.26	25.0	6.23	24.9	5.94	23.8	5.81	23.2	5.83	23.3	5.56	22.2	5.47	21.9
4C17 □	25.7	103	25.4	102	25.4	102	24.6	98.3	24.3	97.0	23.9	95.8	23.8	95.3	23.7	94.9
4D16 □	6.87	27.5	6.53	26.1	6.46	25.8	6.09	24.3	5.92	23.7	5.90	23.6	5.62	22.5	5.51	22.0
4D17 □	26.0	104	25.7	103	25.6	103	24.7	98.9	24.4	97.4	24.0	96.1	23.9	95.5	23.8	95.0
4D18 □	38.0	152	37.4	150	37.4	149	36.2	145	35.2	141	34.9	140	34.6	138	34.4	137
4E17 □	26.5	106	26.1	104	26.0	104	25.0	99.8	24.5	98.1	24.1	96.6	24.0	95.9	23.8	95.2
4E18 □	38.5	154	37.8	151	37.7	151	36.5	146	35.3	141	35.0	140	34.7	139	34.4	138
4E19 □	102	407	98.9	396	98.8	395	97.1	388	96.0	384	95.2	381	94.6	378	94.1	376
4F18 □	40.0	160	38.9	156	38.7	155	37.2	149	35.8	143	35.4	142	34.9	140	34.6	138
4F19 □	103	413	100	400	99.9	400	97.9	391	96.6	386	95.6	382	94.9	380	94.3	377

注）1. 机座号的□中填写0或5。
2. 表F13中不含电机的转动惯量・GD²。
计算电机直联型的转动惯量・GD²时，请在本表的值上加上电机的转动惯量・GD²（请参照电机样本）。
3. 减速比364以上的转动惯量・GD²请咨询本公司。
4. 上表中的数值如有变更，恕不预告。

转动惯量・GD²

选型
选型表
尺寸图
技术资料
选配件
齿轮电机
减速机
结构图
铭牌
润滑
径向负载
轴向负载
转动惯量
GD²
轴端详细尺寸
空心轴型使用资料
实心轴型使用资料
风扇罩
涂装防锈
驱动系统的计算公式

表 F13b　Bevel BUDDYBOX® 减速机的转动惯量・GD²（实心轴型、输出轴伸出 L 及 R）

单位：J（转动惯量）[×10⁻⁴kg-m²]
GD²　[×10⁻⁴kgf-m²]

机座号	减速比																	
	11		13		14		16		18		21		22		25		28	
	J	GD²	J	GD²	J	GD²	J	GD²	J	GD²	J	GD²	J	GD²	J	GD²	J	GD²
4A10 □	4.64	18.6	2.88	11.5	2.66	10.7	1.80	7.18	1.64	6.55	1.36	5.45	—	—	—	—	0.890	3.56
4A11 □	—	—	—	—	—	—	—	—	—	—	2.09	8.34	—	—	—	—	1.44	5.76
4A12 □	11.3	45.4	6.92	27.7	6.69	26.8	5.01	20.0	4.85	19.4	3.75	15.0	4.22	16.9	4.15	16.6	2.89	11.6
4A14 □	24.4	97.6	15.5	62.1	15.3	61.2	11.0	44.2	10.9	43.6	9.88	39.5	10.2	40.7	10.1	40.4	6.65	26.6
4B12 □	15.5	62.0	9.61	38.4	9.03	36.1	6.80	27.2	6.42	25.7	4.79	19.2	5.10	20.4	4.91	19.7	3.48	13.9
4B14 □	28.5	114	11.4	45.8	10.9	43.5	12.9	51.5	12.5	50.0	11.0	44.0	11.1	44.5	10.9	43.7	7.29	29.2
4B16 □	81.2	325	52.2	209	51.7	207	35.6	142	35.2	141	26.2	105	29.5	118	29.4	117	18.1	72.3
4C14 □	40.5	162	26.6	107	24.8	99.2	18.3	73.3	17.1	68.5	14.3	57.0	13.9	55.7	13.3	53.3	9.12	36.5
4C16 □	93.7	375	36.4	146	34.5	138	41.0	164	39.9	160	29.3	117	32.2	129	31.6	126	19.8	79.2
4C17 □	161	645	103	411	101	404	77.3	309	76.1	305	69.9	280	68.4	274	67.8	271	51.4	206
4D16 □	—	—	—	—	—	—	—	—	—	—	37.0	148	39.2	157	37.3	149	24.1	96.6
4D17 □	201	805	80.1	320	74.4	298	94.9	380	91.2	365	77.7	311	75.5	302	73.6	294	55.8	223
4D18 □	305	1222	155	621	150	598	107	428	103	412	107	430	92.4	370	90.5	362	77.6	310
4E17 □	—	—	—	—	—	—	—	—	—	—	89.7	359	85.2	341	82.4	330	62.6	250
4E18 □	353	1414	141	565	133	532	127	508	121	485	119	478	102	409	99.3	397	84.3	337
4E19 □	553	2212	301	1204	293	1171	208	832	202	808	226	903	191	762	188	751	166	665
4F18 □	528	2111	225	900	210	842	203	812	193	771	156	625	131	525	126	505	105	420
4F19 □	692	2768	388	1550	373	1492	269	1077	259	1036	265	1060	221	886	216	866	188	753

机座号	减速比																	
	35		39		46		53		60		67		74		80		88	
	J	GD²	J	GD²	J	GD²	J	GD²	J	GD²	J	GD²	J	GD²	J	GD²	J	GD²
4A10 □	0.547	2.19	0.517	2.07	0.477	1.91	0.415	1.66	0.298	1.19	0.315	1.26	0.307	1.23	0.276	1.10	0.270	1.08
4A11 □	1.05	4.20	1.02	4.08	0.893	3.57	0.814	3.26	0.761	3.04	0.666	2.67	0.658	2.63	0.635	2.54	0.629	2.52
4A12 □	1.78	7.14	1.75	7.02	1.85	7.39	1.72	6.90	1.29	5.16	1.45	5.81	1.44	5.77	1.33	5.33	1.33	5.31
4A14 □	4.71	18.9	4.68	18.7	3.78	15.1	3.40	13.6	3.01	12.0	2.57	10.3	2.56	10.2	2.38	9.53	2.38	9.50
4B12 □	2.14	8.56	2.06	8.25	2.07	8.28	1.89	7.56	1.42	5.68	1.55	6.20	1.53	6.11	1.40	5.61	1.39	5.55
4B14 □	5.10	20.4	5.02	20.1	4.02	16.1	3.58	14.3	3.15	12.6	2.67	10.7	2.65	10.6	2.46	9.82	2.44	9.77
4B16 □	12.9	51.7	12.8	51.4	11.3	45.3	10.1	40.6	8.54	34.2	7.79	31.2	7.77	31.1	7.25	29.0	7.24	28.9
4C14 □	6.23	24.9	5.99	23.9	4.71	18.8	4.10	16.4	3.55	14.2	2.98	11.9	2.91	11.7	2.68	10.7	2.63	10.5
4C16 □	14.0	56.1	13.8	55.1	12.0	47.9	10.6	42.5	8.92	35.7	8.09	32.4	8.03	32.1	7.46	29.9	7.41	29.7
4C17 □	38.9	156	38.7	155	36.1	145	31.9	128	30.5	122	28.4	114	28.3	113	27.3	109	27.2	109
4D16 □	16.8	67.4	16.1	64.2	13.6	54.5	11.9	47.5	9.88	39.5	8.87	35.5	8.65	34.6	8.01	32.0	7.86	31.4
4D17 □	41.8	167	41.0	164	37.8	151	33.2	133	31.5	126	29.2	117	29.0	116	27.8	111	27.7	111
4D18 □	62.9	252	62.1	249	55.4	222	48.8	195	46.0	184	43.5	174	43.3	173	40.2	161	40.0	160
4E17 □	45.7	183	44.6	178	40.4	161	35.1	140	33.0	132	30.3	121	29.9	120	28.6	114	28.4	113
4E18 □	66.9	267	65.7	263	58.0	232	50.7	203	47.5	190	44.6	178	44.3	177	40.9	164	40.7	163
4E19 □	142	569	141	564	130	518	123	491	117	468	109	435	108	433	105	421	105	420
4F18 □	78.6	315	76.6	307	65.8	263	56.5	226	52.1	208	47.8	191	47.3	189	43.2	173	42.8	171
4F19 □	155	619	153	611	138	552	129	516	122	488	112	448	112	446	108	430	107	429

机座号	减速比															
	102		112		123		151		179		207		249		305	
	J	GD²	J	GD²	J	GD²	J	GD²	J	GD²	J	GD²	J	GD²	J	GD²
4A10 □	0.188	0.754	0.175	0.699	0.169	0.677	0.155	0.618	0.206	0.825	0.138	0.553	0.196	0.785	0.131	0.523
4A11 □	0.605	2.42	0.578	2.31	0.575	2.30	0.559	2.24	0.541	2.16	0.536	2.14	0.529	2.12	0.525	2.10
4A12 □	0.936	3.74	0.887	3.55	0.884	3.54	0.838	3.35	1.16	4.64	0.795	3.18	1.12	4.50	0.763	3.05
4A14 □	2.18	8.72	2.11	8.42	2.10	8.41	1.97	7.88	1.92	7.67	1.91	7.66	1.86	7.45	1.85	7.41
4B12 □	0.980	3.92	0.929	3.72	0.915	3.66	0.858	3.43	1.17	4.69	0.806	3.22	1.13	4.53	0.768	3.07
4B14 □	2.23	8.91	2.14	8.58	2.14	8.55	1.99	7.96	1.93	7.73	1.93	7.71	1.87	7.49	1.86	7.43
4B16 □	6.41	25.7	6.15	24.6	6.14	24.6	5.88	23.5	5.77	23.1	5.80	23.2	5.54	22.2	5.46	21.8
4C14 □	2.37	9.47	2.27	9.08	2.23	8.93	2.05	8.22	1.98	7.91	1.96	7.84	1.89	7.58	1.87	7.49
4C16 □	6.55	26.2	6.26	25.0	6.24	24.9	5.94	23.8	5.81	23.3	5.83	23.3	5.56	22.3	5.47	21.9
4C17 □	25.7	103	25.4	102	25.4	102	24.6	98.3	24.3	97.0	23.9	95.8	23.8	95.3	23.7	94.9
4D16 □	6.88	27.5	6.56	26.2	6.46	25.8	6.09	24.4	5.92	23.7	5.91	23.6	5.62	22.5	5.51	22.0
4D17 □	26.0	104	25.7	103	25.6	103	24.7	98.9	24.4	97.4	24.0	96.1	23.9	95.5	23.8	95.0
4D18 □	38.0	152	37.4	150	37.4	149	36.2	145	35.2	141	34.9	140	34.6	138	34.4	137
4E17 □	26.5	106	26.2	105	26.0	104	25.0	99.8	24.5	98.1	24.1	96.6	24.0	95.9	23.8	95.3
4E18 □	38.5	154	37.8	151	37.7	151	36.5	146	35.3	141	35.1	140	34.7	139	34.4	138
4E19 □	102	407	98.9	396	98.8	395	97.1	389	96.0	384	95.2	381	94.6	378	94.1	376
4F18 □	40.1	160	39.0	156	38.8	155	37.2	149	35.8	143	35.4	142	34.9	140	34.6	138
4F19 □	103	414	100	401	99.9	400	97.9	392	96.6	386	95.6	382	94.9	380	94.3	377

注）1. 机座号的□中填写0或5。
2.　表F13中不含电机的转动惯量・GD²。
计算电机直联型的转动惯量・GD²时，请在本表的值上加上电机的转动惯量・GD²（请参照电机样本）。
3. 减速比364以上的转动惯量・GD²请咨询本公司。
4. 上表中的数值如有变更，恕不预告。

转动惯量・GD²

表 F13c　Bevel BUDDYBOX® 减速机的转动惯量・GD²（实心轴型、输出轴伸出 T）

单位：J（转动惯量）[×10⁻⁴kg-m²]
GD²　[×10⁻⁴kgf-m²]

机座号	减速比																	
	11		13		14		16		18		21		22		25		28	
	J	GD²	J	GD²	J	GD²	J	GD²	J	GD²	J	GD²	J	GD²	J	GD²	J	GD²
4A10 □	4.83	19.3	3.01	12.1	2.77	11.1	1.89	7.55	1.72	6.86	1.41	5.65	—	—	—	—	0.917	3.67
4A11 □	—	—	—	—	—	—	—	—	—	—	2.14	8.54	—	—	—	—	1.47	5.88
4A12 □	10.2	40.7	7.05	28.2	6.80	27.2	5.09	20.4	4.93	19.7	3.80	15.2	4.27	17.1	4.18	16.7	2.92	11.7
4A14 □	21.3	85.3	15.7	62.6	15.4	61.7	11.1	44.5	11.0	43.9	9.93	39.7	10.2	40.8	10.1	40.5	6.68	26.7
4B12 □	16.0	63.9	9.92	39.7	9.29	37.2	7.01	28.0	6.59	26.4	4.91	19.6	5.20	20.8	5.00	20.0	3.54	14.2
4B14 □	29.0	116	18.6	74.5	18.0	72.0	13.1	52.3	12.7	50.7	11.1	44.5	11.2	44.9	11.0	44.1	7.36	29.4
4B16 □	70.0	280	52.5	210	51.9	208	35.8	143	35.4	141	26.3	105	29.6	119	29.4	118	18.1	72.6
4C14 □	41.5	166	27.3	109	25.4	102	18.8	75.1	17.5	70.0	14.5	58.1	14.2	56.7	13.5	54.1	9.27	37.1
4C16 □	94.8	379	61.8	247	59.8	239	41.5	166	40.3	161	29.5	118	32.5	130	31.8	127	20.0	79.8
4C17 □	140	560	103	414	102	406	77.8	311	76.5	306	70.2	281	68.7	275	68.0	272	51.6	206
4D16 □	—	—	—	—	—	—	—	—	—	—	37.6	150	39.7	159	37.7	151	24.5	97.9
4D17 □	203	813	131	524	125	501	95.9	384	92.0	368	78.3	313	75.6	302	74.0	296	56.2	225
4D18 □	242	968	157	627	151	603	108	432	104	416	108	432	92.9	372	90.9	363	77.9	312
4E17 □	—	—	—	—	—	—	—	—	—	—	90.9	363	86.2	345	83.2	333	63.2	253
4E18 □	358	1432	187	746	178	711	129	516	123	491	121	482	103	414	100	400	85.0	340
4E19 □	446	1785	304	1216	295	1180	210	841	204	815	227	908	192	766	188	754	167	668
4F18 □	534	2134	293	1173	278	1113	206	822	195	780	158	631	135	540	127	509	106	423
4F19 □	587	2346	391	1565	376	1504	272	1088	261	1045	266	1066	223	891	218	870	189	757

机座号	减速比																	
	35		39		46		53		60		67		74		80		88	
	J	GD²	J	GD²	J	GD²	J	GD²	J	GD²	J	GD²	J	GD²	J	GD²	J	GD²
4A10 □	0.565	2.26	0.532	2.13	0.487	1.95	0.423	1.69	0.304	1.22	0.320	1.28	0.311	1.24	0.279	1.12	0.273	1.09
4A11 □	1.07	4.27	1.03	4.14	0.903	3.61	0.822	3.29	0.767	3.07	0.671	2.68	0.662	2.65	0.638	2.55	0.632	2.53
4A12 □	1.80	7.21	1.77	7.07	1.86	7.44	1.73	6.93	1.30	5.19	1.46	5.82	1.45	5.79	1.34	5.35	1.33	5.32
4A14 □	4.73	18.9	4.70	18.8	3.79	15.1	3.41	13.6	3.01	12.0	2.57	10.3	2.56	10.2	2.39	9.54	2.38	9.52
4B12 □	2.18	8.72	2.10	8.39	2.09	8.38	1.91	7.64	1.44	5.74	1.56	6.24	1.54	6.15	1.41	5.64	1.39	5.58
4B14 □	5.14	20.6	5.06	20.2	4.04	16.2	3.60	14.4	3.16	12.6	2.68	10.7	2.66	10.6	2.46	9.86	2.45	9.79
4B16 □	13.0	51.9	12.9	51.5	11.3	45.4	10.2	40.6	8.55	34.2	7.81	31.2	7.78	31.1	7.26	29.0	7.24	29.0
4C14 □	6.33	25.3	6.07	24.3	4.77	19.1	4.15	16.6	3.59	14.3	3.01	12.0	2.94	11.7	2.69	10.8	2.64	10.6
4C16 □	14.1	56.4	13.8	55.4	12.0	48.1	10.7	42.7	8.96	35.8	8.12	32.5	8.05	32.2	7.48	29.9	7.43	29.7
4C17 □	39.0	156	38.7	155	36.2	145	32.0	128	30.5	122	28.4	114	28.3	113	27.3	109	27.2	109
4D16 □	17.0	68.2	16.2	64.9	13.7	55.0	12.0	47.8	10.0	39.8	8.93	35.7	8.70	34.8	8.05	32.2	7.89	31.6
4D17 □	42.0	168	41.2	165	37.9	152	33.3	133	31.5	126	29.2	117	29.0	116	27.9	111	27.7	111
4D18 □	63.1	252	62.3	249	55.5	222	48.8	195	46.1	184	43.6	174	43.3	173	40.2	161	40.0	160
4E17 □	46.1	184	44.9	180	40.6	162	35.3	141	33.1	132	30.4	121	30.0	120	28.7	115	28.4	114
4E18 □	67.3	269	66.0	264	58.2	233	50.9	203	47.7	191	44.7	179	44.4	177	41.0	164	40.8	163
4E19 □	143	570	141	565	130	519	123	491	117	469	109	435	108	434	105	421	105	420
4F18 □	79.1	317	77.1	308	66.1	264	56.8	227	52.3	209	48.0	192	47.4	190	43.3	173	42.9	172
4F19 □	155	621	153	612	138	553	129	517	122	489	112	449	112	447	108	431	107	429

机座号	减速比															
	102		112		123		151		179		207		249		305	
	J	GD²	J	GD²	J	GD²	J	GD²	J	GD²	J	GD²	J	GD²	J	GD²
4A10 □	0.191	0.762	0.174	0.696	0.171	0.683	0.156	0.622	0.207	0.828	0.139	0.555	0.197	0.786	0.131	0.524
4A11 □	0.607	2.43	0.579	2.32	0.576	2.30	0.560	2.24	0.541	2.17	0.537	2.15	0.530	2.12	0.526	2.10
4A12 □	0.938	3.75	0.889	3.56	0.886	3.54	0.839	3.35	1.16	4.64	0.795	3.18	1.13	4.50	0.763	3.05
4A14 □	2.18	8.73	2.11	8.43	2.10	8.42	1.97	7.88	1.92	7.67	1.92	7.66	1.86	7.45	1.85	7.41
4B12 □	0.985	3.94	0.926	3.71	0.918	3.67	0.860	3.44	1.18	4.70	0.807	3.23	1.13	4.53	0.769	3.07
4B14 □	2.23	8.93	2.15	8.59	2.14	8.56	1.99	7.97	1.93	7.73	1.93	7.71	1.87	7.49	1.86	7.43
4B16 □	6.42	25.7	6.16	24.6	6.15	24.6	5.88	23.5	5.77	23.1	5.80	23.2	5.54	22.2	5.46	21.8
4C14 □	2.38	9.51	2.27	9.06	2.24	8.96	2.06	8.24	1.98	7.92	1.96	7.85	1.90	7.59	1.87	7.50
4C16 □	6.56	26.2	6.27	25.1	6.24	25.0	5.94	23.8	5.82	23.3	5.83	23.3	5.56	22.3	5.47	21.9
4C17 □	25.7	103	25.4	102	25.4	102	24.6	98.3	24.3	97.0	23.9	95.8	23.8	95.3	23.7	94.9
4D16 □	6.90	27.6	6.56	26.2	6.48	25.9	6.10	24.4	5.93	23.7	5.91	23.7	5.62	22.5	5.51	22.0
4D17 □	26.0	104	25.7	103	25.7	103	24.7	99.0	24.4	97.5	24.0	96.1	23.9	95.6	23.8	95.0
4D18 □	38.0	152	37.5	150	37.4	150	36.2	145	35.2	141	34.9	140	34.6	138	34.4	137
4E17 □	26.6	106	26.2	105	26.0	104	25.0	99.9	24.5	98.2	24.2	96.6	24.0	95.9	23.8	95.3
4E18 □	38.6	154	37.9	151	37.7	151	36.5	146	35.4	141	35.1	140	34.7	139	34.4	138
4E19 □	102	407	98.9	396	98.8	395	97.1	389	96.0	384	95.2	381	94.6	379	94.1	376
4F18 □	40.2	161	39.0	156	38.8	155	37.2	149	35.9	143	35.4	142	34.9	140	34.6	138
4F19 □	103	414	100	401	100	400	97.9	392	96.6	386	95.6	382	94.9	380	94.3	377

注）1. 机座号的□中填写0或5。
2. 表F13中不含电机的转动惯量・GD²。
计算电机直联型的转动惯量・GD²时，请在本表的值上加上电机的转动惯量・GD²（请参照电机样本）。
3. 减速比364以上的转动惯量・GD²请咨询本公司。
4. 上表中的数值如有变更，恕不预告。

输出轴轴端详细尺寸

选型
选型表
尺寸图
技术资料
选配件
齿轮电机
减速机
结构图
铭牌
润滑
径向负载
轴向负载
转动惯量
GD²
轴端详细尺寸
空心轴型使用资料
实心轴型使用资料
风扇罩
涂装防锈
驱动系统的计算公式

图 F8　输出轴详图

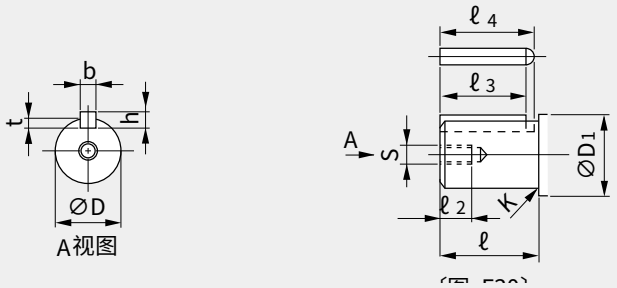

●轴端尺寸公差 ····· 日本标准 JIS B 0401-1998“h6”。
●键及键槽尺寸 ····· 符合日本标准 JIS B 1301-1996（ISO）「键及键槽 平行键（夹入型）」。

表 F16 输出轴轴端尺寸表

机座号	D (h6)	公差	D1	ℓ	K (半径)	s	ℓ2	t	公差	b（键）(h9)	公差	h（键）	公差	ℓ3 (キー)	ℓ4
4A10 □ 4A11 □ 4A12 □ 4A14 □	50	0 -0.016	85	90	R3	M10	20	5.5	+0.2 0	14	0 -0.043	9	0 -0.090	70	77
4B12 □ 4B14 □ 4B16 □	65	0 -0.019	100	115	R3	M12	24	7		18		11	0 -0.110	80	89
4C14 □ 4C16 □ 4C17 □	80		120	145	R5	M12	24	9		22	0 -0.052	14		120	131
4D16 □ 4D17 □ 4D18 □	95	0 -0.022	140	170	R5	M20	40	9		25		14		140	152.5
4E17 □ 4E18 □ 4E19 □	110		160	200	R5	M20	40	10		28		16		160	174
4F18 □ 4F19 □	130		180	210	R5	M20	45	11		32	0 -0.062	18		170	186

注）1.　机座号的□中填写 0、5、DA、DB、DC 的其中之一。
　　2.　本图表的内容如有变更，恕不预告。

输入轴轴端详细尺寸

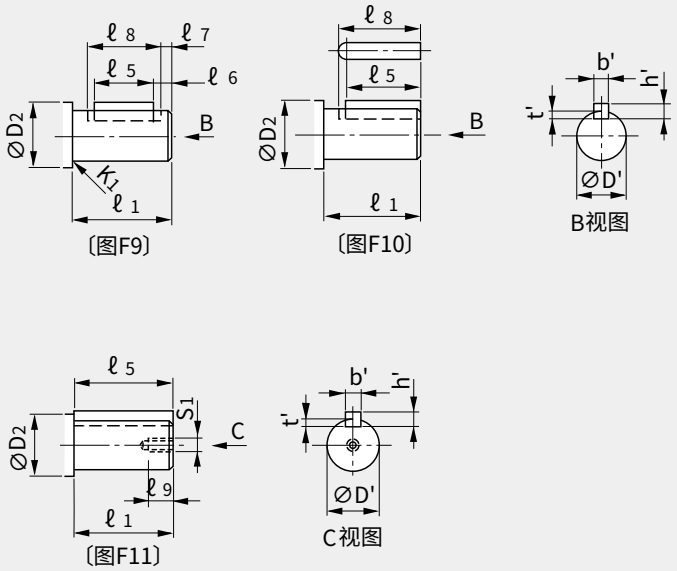

●轴端尺寸公差 ····· 日本标准 JIS B 0401-1998“h6”。
●键及键槽尺寸 ····· 符合日本标准 JIS B 1301-1996 (ISO)「键及键槽 平行键 (夹入型)」。

表 F17 输入轴轴端尺寸表

机座号	图	D' (h6)	公差	D2	ℓ1	K1 (半径)	t'	公差	b'（键） (h9)	公差	h'（键）	公差	ℓ5 (键)	ℓ6	ℓ7	ℓ8	S1	ℓ9
4A10DA, 4A12DA, 4B12DA, 4B14DA 4C14DA	F9	12	0 -0.011	17	25	0.5	2.5	+0.1 0	4	0 -0.030	4	0 -0.030	18	3	1	22	—	—
4A12DB, 4B12DB, 4B14DB, 4C14DB, 4C16DA 4D16DA, 4D17DA, 4E17DA	F9	15		20	25	1	3		5		5		16	3.5		21	—	—
4A100, 4A105 4C14DC, 4D16DB, 4D17DB, 4D18DA, 4E17DB, 4E18DA, 4F18DA	F9	15		20	25	1	3		5		5		16				—	—
4A110, 4A115	F9	15		20	25	1	3		5		5		16	3.5	1		—	—
4A120, 4A125, 4B120, 4B125 4D17DC, 4E17DC, 4E19DA, 4F19DA	F10	18		32	35	—	3.5		6		6		25	—	—	28	—	—
4D18DB, 4E18DB, 4E19DB, 4F18DB, 4F19DB	F10	22	0 -0.013	38	40	—	3.5		6		6		32	—	—	35	—	—
4A140, 4A145, 4B140, 4B145 4C140, 4C145,	F10	22		38	40	—	3.5		6		6		32	—	—	35	—	—
4B160, 4B165, 4C160, 4C165 4D160, 4D165	F11	30		70	45	—	4	+0.2 0	8	0 -0.036	7	0 -0.090	45	—	—	—	M10	20
4C170, 4C175, 4D170, 4D175 4E170, 4E175	F11	35	0 -0.016	70	55	—	5		10		8		50	—	—	—	M12	25
4D180, 4D185, 4E180, 4E185 4F180, 4F185	F11	40		70	65	—	5		12	0 -0.043	8		63	—	—	—	M16	30
4E190, 4E195, 4F190, 4F195	F11	45		82	70	—	5.5		14		9		70	—	—	—	M16	30

空心轴型使用资料

■空心轴型的安装

1. 安装到从动轴

●在从动轴表面及空心轴内径涂布二硫化钼润滑脂，然后将减速机插在从动轴上。

●配合较紧时，可用木锤轻敲空心输出轴的端面进行安装。此时，绝对不可敲击外壳。另外如右图所示，若制作并使用ⓐ～ⓔ的夹具，可更顺畅地安装。

●空心轴根据 JIS H8 公差标准生产。从动轴的推荐尺寸公差如下。

均匀负载并且无冲击时.....JIS h6 或 js6

有冲击负载或径向负载较大时.....JIS js6 或 k6

●扣环的尺寸采用 JIS B2804 C 型挡圈标准。

●从动轴有阶梯时，应校验轴应力。

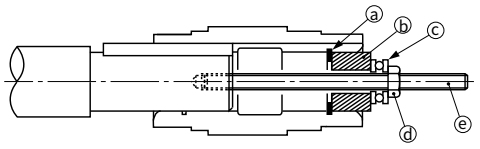

ⓐ挡圈　ⓑ垫片　ⓒ推力轴承　ⓓ螺母　ⓔ双头螺栓

2. 从从动轴上拆下

请注意，不要在外壳与空心输出轴间过度用力。

如右图所示，若使用ⓕ～ⓘ的夹具，可更顺畅地拆卸。

注）安装、固定及拆卸用部件请客户按以下推荐尺寸自备。

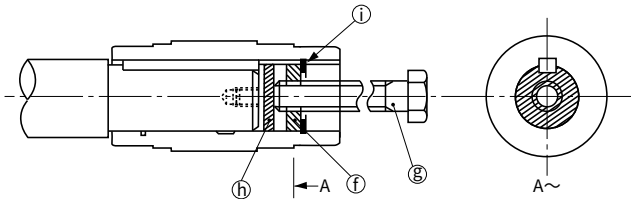

ⓕ垫片　ⓖ精制螺栓　ⓗ圆板　ⓘ挡圈

空心轴安装和拆卸用夹具、从动轴推荐尺寸图

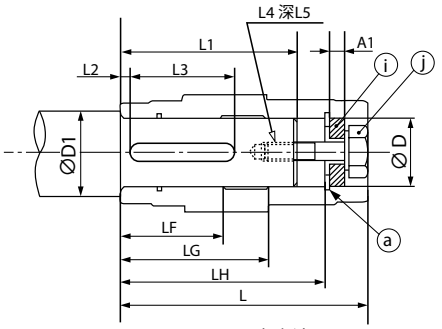

图F12　固定方法

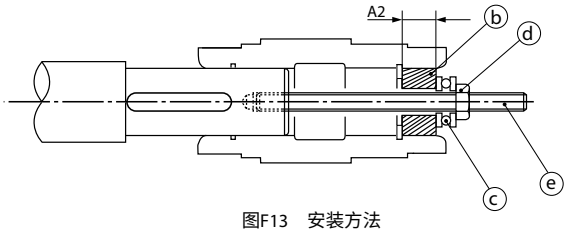

图F13　安装方法

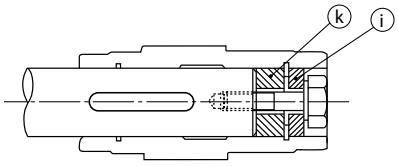

图F14　固定方法

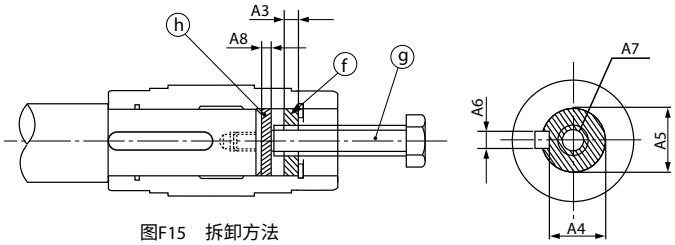

图F15　拆卸方法

表 F18　从动轴及夹具推荐尺寸

机座号	空心轴（Bevel BUDDYBOX®）					从动轴推荐尺寸						夹具推荐尺寸														
												ⓐ	ⓑ	ⓒ	ⓓ	ⓔ	ⓕ						ⓖ	ⓗ	ⓘ	ⓙ	ⓚ
	ØD	L	LH	LG	LF	L1	L2	L3（最小尺寸）(MIN)	L4	L5	ØD1	孔用 C 型挡圈	A2	推力轴承	螺母	双头螺栓	A3	A4	A5	A6	A7	精制螺栓（全螺纹）	A8	A1	精制螺栓	外径 x 宽
4A10 □ 4A11 □ 4A12 □ 4A14 □	Ø55	216	186	131	85	157	10	76	M16	32	Ø65	Ø55	25	51104	M16	M16x250	19	45	$55^{0.1}_{0.3}$	16	M24	M24x250	5	13	M16x80	Ø55x29
4B12 □ 4B14 □ 4B16 □	Ø65	259	229	159	100	204	12	115	M20	34	Ø75	Ø65	25	51105	M20	M20x300	19	58	$65^{0.1}_{0.3}$	18	M24	M24x300	5	13	M20x80	Ø65x25
4C14 □ 4C16 □ 4C17 □	Ø75	285	248	165	120	223	12	170	M20	39	Ø85	Ø75	25	51105	M20	M20x300	19	67.5	$75^{0.1}_{0.3}$	20	M24	M24x300	5	13	M20x80	Ø75x25
4D16 □ 4D17 □ 4D18 □	Ø85	340	303	195	145	272	15	215	M24	44	Ø95	Ø85	35	51107	M24	M24x400	24	77	$85^{0.1}_{0.3}$	22	M30	M30x400	6	15	M24x100	Ø85x31
4E17 □ 4E18 □ 4E19 □	Ø100	373	336	208	165	310	16	220	M24	48	Ø110	Ø100	35	51107	M24	M24x400	19	90	$100^{0.1}_{0.3}$	28	M30	M30x400	6	15	M24x100	Ø100x26
4F18 □ 4F19 □	Ø120	435	386	241	189	345	16	260	M30	60	Ø140	Ø120	46	51109	M30	M30x450	30	109	$120^{0.1}_{0.3}$	32	M36	M36x450	7	15	M30x110	Ø120x41

※ 机座号的□中填写 0、5、DA、DB、DC 的其中之一。

3. 固定在从动轴上

●使用力矩臂防转时，务必将减速机固定在从动轴上。

a. 防止减速机向机械侧移动的固定方法例

机械侧

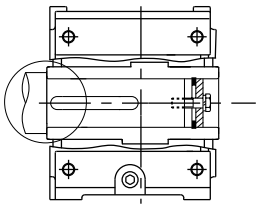

用阶梯轴固定

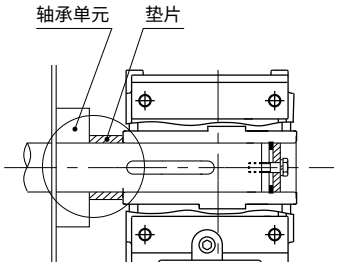

用垫片固定
（从动轴无阶梯）

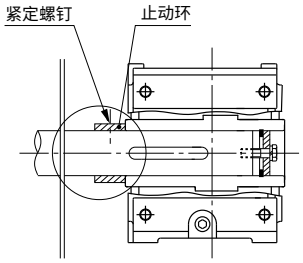

用紧定螺钉和止动环固定
（从动轴无阶梯）

b. 防止减速机向机械相反侧移动的固定方法例

机械侧

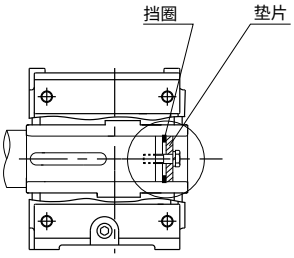

用垫片和挡圈固定

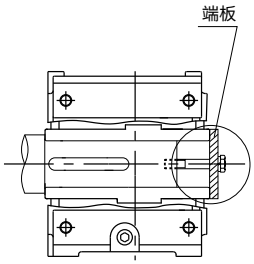

用端板固定

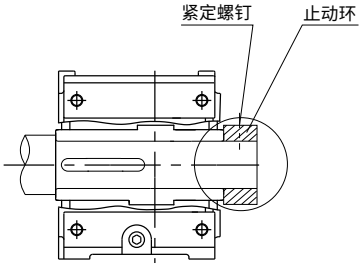

用紧定螺钉和止动环固定

空心轴型使用资料

4. 法兰安装

安装时，应注意不可相对于从动轴及减速机空心轴撬动减速机箱体，以免产生过度的力。

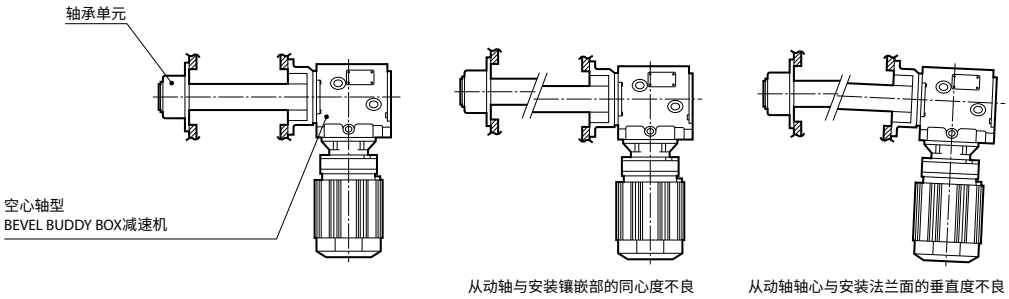

可能会在减速机及轴承单元上作用过大的力，造成内部零件损坏。

正确例　　错误例

■安全护罩

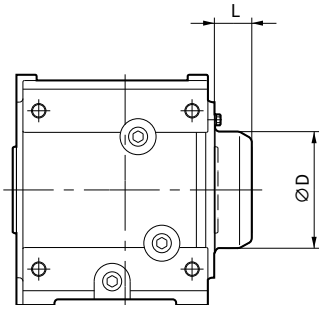

※ 左右均可安装。

表 F19　安全护罩尺寸

机座号	L	ØD
4A10 □ 4A11 □ 4A12 □ 4A14 □	43	115
4B12 □ 4B14 □ 4B16 □	47	130
4C14 □ 4C16 □ 4C17 □	57	180
4D16 □ 4D17 □ 4D18 □	62	200
4E17 □ 4E18 □ 4E19 □	69	210
4F18 □ 4F19 □	102.5	260

注）1. □中填写 0、5、DA、DB、DC 的其中之一。
2. 空心轴型附带 1 个安全护罩。
3. 采用 Y5 和 Y6 的室外型时，请咨询本公司。
4. 本表的值如有变更，恕不预告。

实心轴型使用资料

■密封盖

实心轴型 (输出轴单侧)

（1）机座号 A ～ E 在轴伸出的相反侧安装密封盖。

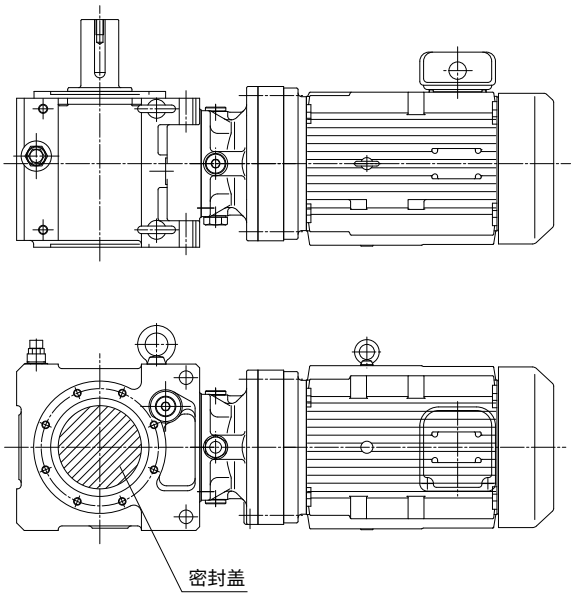

（2）机座号 F 在轴伸出的相反侧安装端盖。

- 包括螺栓头部在内，从箱体表面突出 39mm。
- 距电机中心的长度（下图 277mm、222mm 部）根据安装位置代号而不同。
  （参见 B6 ～ B16 页）

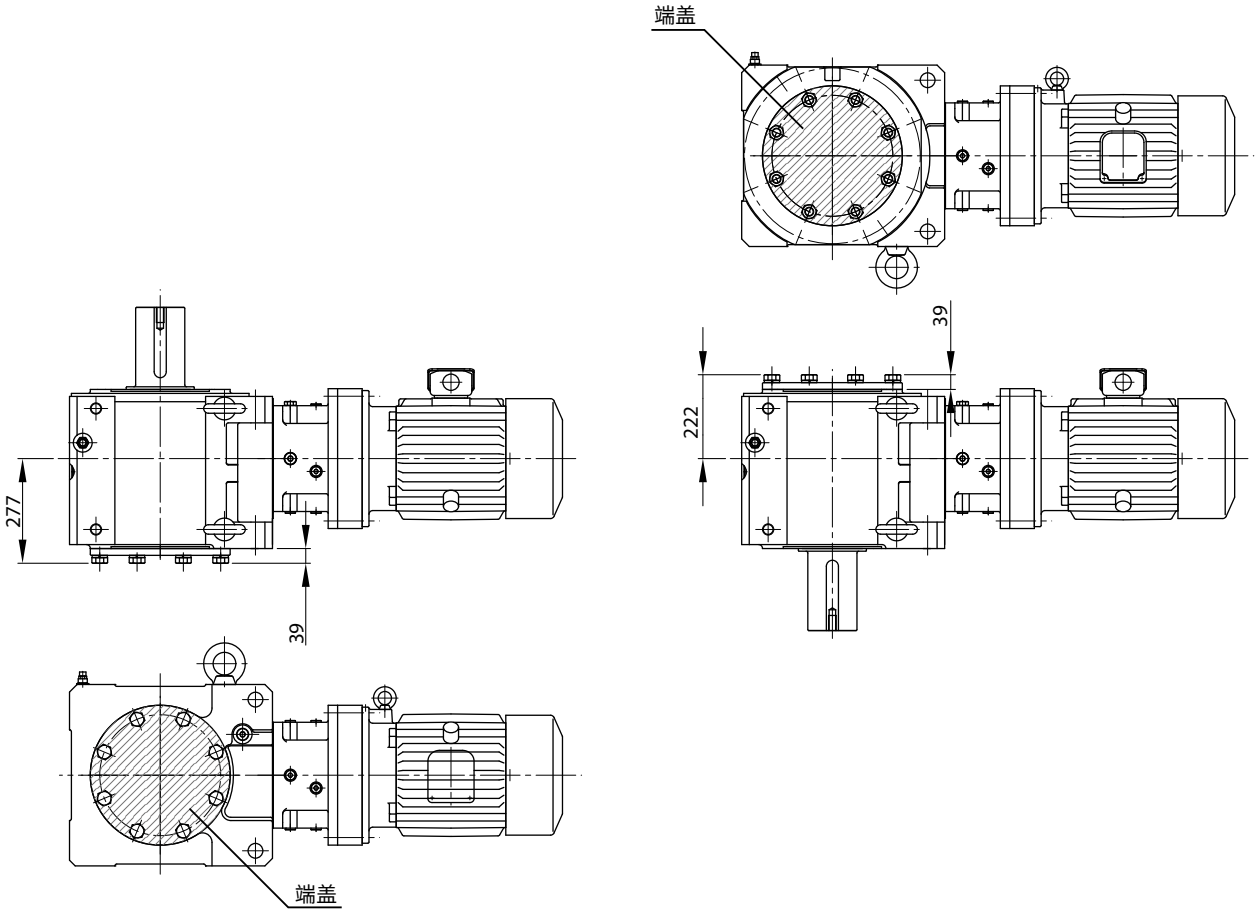

电机风扇罩

■电机风扇罩安装详细说明

在设计齿轮电机的安装空间时，请考虑下表的 FA 或 FB 尺寸。

（1）FA 尺寸…安装于装置上的状态下拆除风扇罩或制动器罩所需的尺寸。

（2）FB 尺寸…考虑通风所需的最小空间。

注） 1．拆除风扇或制动器罩时，需要从装置上拆下齿轮电机。
2．电机风扇后部的墙壁密闭时的最小空间。

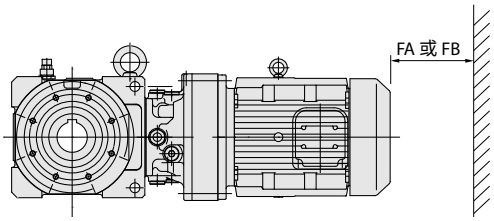

表 F21　FA 及 FB 尺寸一览表

单位：mm

规格 / 容量	GB3(IE3) 效率三相电机 三相超高效变频电机			
	无制动器室内		带制动器室内	
	FA	FB	FA	FB
0.1kW×4P	—	—	—	—
0.2kW×4P	48	20	61	20
0.25kW×4P	48	20	61	20
0.4kW×4P	49	20	93	20
0.55kW×4P	58	20	122	20
0.75kW×4P	58	20	122	20
1.1kW×4P	59	20	128	20
1.5kW×4P	59	20	128	20
2.2kW×4P	60	20	138	20
3.0kW×4P	60	20	138	20
3.7kW×4P	63	25	153	25
5.5kW×4P	63	25	153	25
7.5kW×4P	84	30	189	30
11kW×4P	84	30	189	30
15kW×4P	107	30	242	30
18.5kW×4P	134	30	308	30
22kW×4P	134	30	308	30
30kW×4P	134	30	308	30
37kW×4P	134	30	345	30
45kW×4P	171	30	376	30
55kW×4P	171	30	—	—

涂装和防锈

■涂装材料

涂装材料除以下标准规格外，可根据用途变更为 G16 页　表 G22 中的涂装材料。

基体调整程度	涂装种类		涂装天数	涂装规格			耐候性	耐浸水性	耐油性	耐酸性	耐碱性	耐热性℃	用途
	分类	涂装体系		涂装	次数 合计膜厚 (Total μm)	一般名称							
铸件… 1 类除锈 钢板、铝 2 类除锈	标准涂装	聚氨酯	0	底漆	1 注) 3 (0 ～ 40)	改性环氧树脂	○	△	△	○	△	100	标准用途
				面漆	1 (30 ～ 40)	双组份水性聚氨酯							

注）1. 关于耐热性：因环境温度而超过上表时，需要加以考虑。
（上表的耐热温度表示涂料本身的耐热温度，并非减速机的耐热温度。）
2. 在常温和低温短时间反复的条件下使用时，请咨询本公司。
3. 某些零件未涂底漆。

○：适当 △：选择时注意 ×：不适当

■涂装颜色

标准规格的涂装颜色为多瑙蓝（孟塞尔 6.5PB3.6/8.2）。

■基体调整

处理程度	处理后的表面状态	处理方法	参考标准	
			SSPC	SIS
一类除锈	表面应清除所有轧屑、锈斑、腐蚀性物质、污垢及其他杂物。顽固性残留物 (轧屑、锈斑、氧化物的微小污点及变色) 虽不属于上述范围，但至少应保证 95% 的表面积无明显的残留物，其余面积只能有如上所述的少许变色、污点残留物。	近白 喷抛清理 ○喷丸法 ○喷砂法等	SP-10	Sa-2 1/2
二类除锈	表面残留完全附着的轧屑，未附着的轧屑和锈斑、腐蚀性物质、油脂、污垢及其他杂质全部清除。顽固性残留物 (轧屑、锈斑、氧化物的微小污点及变色) 虽不属于上述范围，但若表面有孔蚀，则锈斑及涂膜的残留物会留在其底部，故至少应保证 2/3 的表面积无明显的残留物，其余面积只能有如上所述的少许变色、污点残留物。	工业级喷抛清理 动力工具清理 ○砂轮磨光机 ○圆盘钢丝刷 ○砂光机等	SP-6 (SP-3)	Sa-2 (St-3)
三类除锈	用钢丝刷、刮刀等除去浮出的轧屑和锈斑、旧涂层、油脂、污垢及其他杂物。表面应微微呈现金属光泽。	手工工具清理 ○钢丝刷 ○刮刀等	SP-2	St-2

〈参考标准〉SSPC 标准（U.S.A Steel Structual Painting Councils）　SIS 标准（SWEEDEN,SVENSK Standard,S.I.S 055900）

■防锈

本公司的组装成品出厂前已按以下标准进行了防锈处理。

标准防锈规格

(1) 外部防锈

出厂时已涂有防锈油。出厂后每 6 个月 1 次确认防锈状态，必要时再进行防锈处理。

(2) 内部防锈

润滑	脂润滑机型	油润滑机型
防锈期限	1 年	6 个月
保管条件	保管在无湿气及尘埃、温度无急剧变化、无腐蚀性安装环境等环境下的普通厂房内或仓库内。	

参考资料篇　驱动系统的计算公式

1. 转速 N (r/min) 和速度 V(m/s)

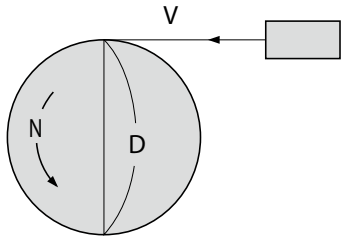

$$V = \pi \cdot D \cdot \frac{N}{60} \ (m/s)$$

π : 圆周率 (≒ 3.14)

D : 轮子直径(m)

2. 扭矩 T (N·m , kgf·m)

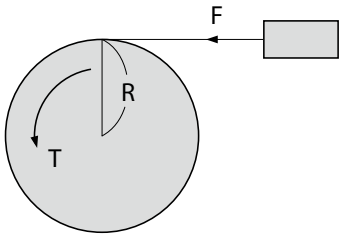

【SI 单位制】

$$T = F \cdot R \ (N \cdot m)$$

F : 负载 (N)

R : 轮子半径 (m)

【重力单位制】

$$T = F \cdot R \ (kgf \cdot m)$$

F : 负载 (kgf)

R : 轮子半径 (m)

3. 动力 P(kW)

【SI 单位制】

$$P = \frac{F \cdot V}{1000}$$

F : 负载 (N)

V : 速度 (m/s)

【重力单位制】

$$P = \frac{F \cdot V}{102}$$

F : 负载 (kgf)

V : 速度 (m/s)

4. 动力 P(kW)、扭矩 T (N·m , kgf·m)、转速 N(r/min)

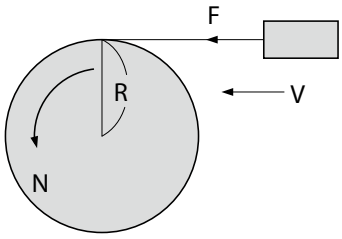

【SI 单位制】

$$P = \frac{N \cdot T}{9550} \ (kW) \qquad T = \frac{9550 \cdot P}{N} \ (N \cdot m)$$

$$P = \frac{F \cdot V}{1000} \ (kW) \qquad V = \pi \cdot 2 \cdot R \cdot \frac{N}{60} \ (m/s)$$

F : 负载 (N)

$$\therefore P = \frac{F \cdot \pi \cdot 2 \cdot R \cdot \frac{N}{60}}{1000} = \frac{2 \cdot \pi}{1000 \times 60} \cdot N \cdot F \cdot R \ (kW)$$

式中　T = F · R，故有

$$P = \frac{2 \cdot \pi}{1000 \times 60} \cdot N \cdot T = \frac{N \cdot T}{9550} \ (kW)$$

【重力单位制】

$$P = \frac{N \cdot T}{975} \ (kW) \qquad T = \frac{975 \cdot P}{N} \ (kgf \cdot m)$$

$$P = \frac{F \cdot V}{102} \ (kW) \qquad V = \pi \cdot 2 \cdot R \cdot \frac{N}{60} \ (m/s)$$

F : 负载 (kgf)

$$\therefore P = \frac{F \cdot \pi \cdot 2 \cdot R \cdot \frac{N}{60}}{102} = \frac{2 \cdot \pi}{102 \times 60} \cdot N \cdot F \cdot R \ (kW)$$

式中　T = F · R，故有

$$P = \frac{2 \cdot \pi}{102 \times 60} \cdot N \cdot T = \frac{N \cdot T}{975} \ (kW)$$

参考资料篇　驱动系统的计算公式

5．加速力 F_A（N , kgf）

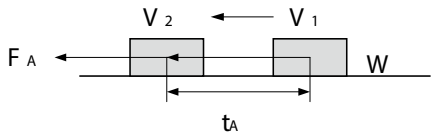

【SI 单位制】

$$F_A = m \cdot \alpha = m \cdot \frac{V_2 - V_1}{t_A} \ (N)$$

$$\alpha = \frac{V_2 - V_1}{t_A}$$

m　：　质量（kg）
α　：　加速度（m/s^2）
t_A　：　加速时间（s）

【重力单位制】

$$F_A = m \cdot \alpha = \frac{W}{g} \cdot \frac{V_2 - V_1}{t_A} \ (kgf)$$

$$\alpha = \frac{V_2 - V_1}{t_A}$$

W　：　重量（kgf）
g　：　重力加速度　≒ 9.8（m/s^2）
m　：　重量（$kgf \cdot s^2/m$）
α　：　加速度（m/s^2）
t_A　：　加速时间（s）

6．加速扭矩 T_A（N·m , kgf·m）

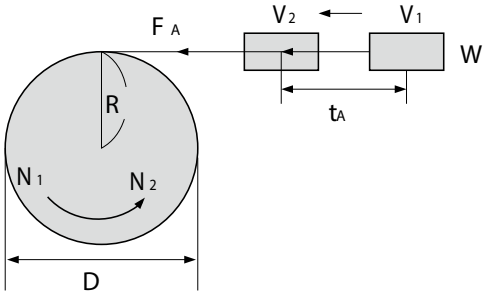

【SI 单位制】

$$T_A = F_A \cdot R \qquad F_A = m \cdot \frac{V_2 - V_1}{t_A}$$

$$V_2 = \pi \cdot D \cdot \frac{N_2}{60} \qquad V_1 = \pi \cdot D \cdot \frac{N_1}{60}$$

$$D = 2 \cdot R$$

$$\therefore T_A = m \cdot \frac{\frac{\pi \cdot 2 \cdot R}{60} \cdot (N_2 - N_1)}{t_A} \cdot R$$

$$= \frac{2 \cdot \pi \cdot m \cdot R}{60} \cdot \frac{N_2 - N_1}{t_A} \cdot R$$

$$= \frac{m \cdot R^2}{9.55} \cdot \frac{N_2 - N_1}{t_A} \ (N \cdot m)$$

式中 $m \cdot R^2$ 为 J（转动惯量：$kg \cdot m^2$），故有

$$T_A = \frac{J}{9.55} \cdot \frac{N_2 - N_1}{t_A} \ (N \cdot m)$$

【重力单位制】

$$T_A = F_A \cdot R \qquad F_A = \frac{W}{g} \cdot \frac{V_2 - V_1}{t_A}$$

$$V_2 = \pi \cdot D \cdot \frac{N_2}{60} \qquad V_1 = \pi \cdot D \cdot \frac{N_1}{60} \qquad R = \frac{D}{2}$$

$$\therefore T_A = \frac{W}{g} \cdot \frac{\frac{\pi \cdot D}{60} \cdot (N_2 - N_1)}{t_A} \cdot \frac{D}{2}$$

$$= \frac{\pi \cdot W \cdot D}{60 \cdot g} \cdot \frac{N_2 - N_1}{t_A} \cdot \frac{D}{2}$$

$$= \frac{W \cdot D^2}{375} \cdot \frac{N_2 - N_1}{t_A} \ (kgf \cdot m)$$

式中 $W \cdot D^2$ 为 GD^2（飞轮效果：$kgf \cdot m^2$），故有

$$T_A = \frac{GD^2}{375} \cdot \frac{N_2 - N_1}{t_A} \ (kgf \cdot m)$$

7．交流电机的同步转速 N_0（r/min）

$$N_0 = \frac{120 \cdot f}{P} \ (r/min)$$

f：电源频率（Hz）
P：电机极数

8．交流电机的额定转速 N（r/min）

$$N = N_0 \ (1 - S) \ (r/min)$$

N_0：同步转速（r/min）
S　：转差率

M E M O

Bevel BUDDYBOX®
4 系列

G

选项

	页码
使用环境 选项	
室外型、耐暴风雨室外型	G2
防水型	G3
防腐蚀型	G4
安装 选项	
收缩盘（空心轴）	G6
锥形夹紧装置（空心轴）	G8
力矩臂（空心轴）	G10
油位计安装位置・材质变更	G15
涂装・防锈 选项	
涂装材料・涂装颜色・防锈	G16

使用环境 选 项

■室外型（保护等级 IP55）

可用于虽不会直接遭受强风雨侵袭，但可能会淋到少量雨水的场所。
按保护等级 IP44 生产。
对于所有的电机和减速机机座号均可生产，也可与防腐蚀型、防尘型、防爆型等组合。

□规格

○轴贯通部
采用可防止雨水从外部进入的结构。
○电机部
端子箱：铝、钢板或铸铁制，引出口采用电线管式，配合面使用衬垫进行密封。

□选型、尺寸

○机座号和减速比的组合与标准规格相同。
○型式中无表示“室外型”的代号。订购时，请务必注明“室外型”。
○尺寸请参见 C 章。

□推荐涂装

○标准涂装（参见 G16 页）

□设置场所

○建筑物外的墙边、无墙壁的建筑物内等

□注意事项

○在露天环境并且会遭到强风雨直接侵袭的场所，应设置护罩或选用“耐暴风雨室外型”。
○由于轴（或轴环）采用碳钢制，会因雨水、结露等形成锈斑并不断锈蚀，最终可能会损坏油封，因此，应定期进行防锈处理。
（关于油封的注意事项请参见技术资料 F6 页。）

选型
选型表
尺寸图
技术资料
选项
齿轮电机
减速机
使用环境
安装
带编码器电机
端子箱
涂装防锈

■防水型（保护等级 IP65）

可用于定期进行水洗或受到水淋的场所。
按保护等级 IP65 生产。

□规格

○本体
轴贯通部、嵌合部采用专用防水结构。

○电机部
采用室外型端子箱（通电部防水增强规格），增强了防水性。

○铭牌、螺栓部
铭牌及外部的各种螺栓采用不锈钢制。

□选型、尺寸

○机座号和减速比的组合、尺寸请咨询本公司。
○型式中无表示“防水型”的代号。订购时，请务必注明“防水型”。
○电机的适用范围请参见下表。

□推荐涂装

○聚氨酯类重防腐蚀涂装（参见 G16 页）

□设置场所

○食品厂等

□注意事项

○不可生产带制动器、高效率三相电机。
○由于轴（或轴环）采用碳钢制，会因雨水、结露等形成锈斑并不断锈蚀，最终可能会损坏油封。因此，应定期进行防锈处理。
（关于油封的注意事项请参见技术资料 F7 页。）

□电机适用范围

kW×4P	防水型		
	三相电机	GB3(IE3) 效率三相电机	AF 变频电机
	无制动器	无制动器	无制动器
0.1			●
0.2			●
0.25			
0.4			●
0.55	●		
0.75	●	●	●
1.1	●	●	
1.5	●	●	●
2.2	●	●	●
3.0	●	●	
3.7	●	●	●
5.5	●	●	●
7.5	●	●	●
11	●	●	●

■防腐蚀型

采用考虑了腐蚀程度的零部件制作，可在含有腐蚀性的酸、碱、氯类、蒸气的环境下使用。
根据防腐蚀等级，分为 2 类防腐蚀型、1 类防腐蚀型。

■ 2 类防腐蚀型

可用于存在中度腐蚀性物质或蒸气的场所。

□规格

○电机部
机架：铝或铸铁制。
风扇罩：钢板制。
端子箱：铝、钢板或铸铁制，引出口采用电线管式。

○铭牌、螺栓部
铭牌及外部的各种螺栓采用不锈钢制。

□选型、尺寸

○机座号和减速比的组合与标准规格相同。
○型式中无表示“2 类防腐蚀型”的代号。订购时，请务必注明“2 类防腐蚀型”。
○尺寸请咨询本公司。

□推荐涂装

○酞酸类防腐蚀涂装（参见 G16 页）

□设置场所

○化工厂、食品厂等

■ 1 类防腐蚀型

可用于存在酸、碱等强腐蚀性物质的场所。

□规格

○整体
与 2 类防腐蚀型不同，采用铸铁制。

○电机部
机架、端子箱：铸铁制。　风扇罩：不锈钢制。

○铭牌、螺栓部
铭牌及外部的各种螺栓采用不锈钢制。

□选型、尺寸

○电机的适用范围、机座号和减速比的组合、尺寸请咨询本公司。
○型式中无表示“1 类防腐蚀型”的代号。订购时，请务必注明“1 类防腐蚀型”。

□推荐涂装

○聚氨酯类重防腐蚀涂装（参见 G16 页）

□设置场所

○化工厂、食品厂等

□注意事项

○不可生产带制动器、GB3(IE3) 效率三相电机、高效率三相电机。

■防腐蚀型

内容 \ 种类			1 类防腐蚀型	2 类防腐蚀型
			适应强腐蚀条件的类型	适应中度腐蚀条件的类型
腐蚀性物质的浓度液	等级		浓度 1 级	浓度 2 级
	气体	亚硝酸气体（NO_2） 亚硫酸气体（SO_2） 氯气（Cl_2） 氯化氢气体（HCl）	5ppm 超过 注)1	0.3ppm 以上 5ppm 以下
	气体	硫化氢气体（H_2S） 二硫化氢气体（CS_2）	10ppm 超过 注)1	0.6ppm 以上 10ppm 以下
	气体	氨气（NH_2）	—	100ppm 以上
	雾	盐酸雾（HCl） 硝酸雾（HNO_2） 硫酸雾（H_2SO_2）	10mg ／ m^3 超过 注)1	0.3mg ／ m^3 以上 10mg ／ m^3 以下
	液体	盐酸（HC1） 硝酸（HNO_2） 硫酸（H_2SO_2） 苛性钠（NaOH）	有时会淋到 注)2	有时会浸湿
	液体	食用盐水（NaCl） 氨水（NH_2OH）	始终浸湿或频繁淋到。	有时会淋到。
使用环境的种类	等级		A 级	B 级
	内容		对电机的影响程度为强烈。	对电机的影响程度为中等。
	场所选择基准		1）海滨重化学工业的室外设备 2）处理腐蚀性物质且通风换气不良的室外设备 3）刺激眼、鼻、喉，无防护用具不能作业。 4）建筑物腐蚀严重，每年数次修缮粉刷。	1）化学工业、钢铁工业等的室外设备 2）处理腐蚀性物质且通风换气不良的室内设备 3）有时感到刺激，但平时无防护用具可以作业。 4）建筑物腐蚀不严重，粉刷间隔为半年～ 1 年左右。

注）1. 超过的程度特别严重时，请咨询本公司。
2. 不可设置在始终被强酸、强碱浸湿或频繁淋到的场所。

M E M O

选型
选型表
尺寸图
技术资料
选项
齿轮电机
减速机
使用环境
安装
带编码器电机
端子箱
涂装防锈

■收缩盘（空心轴）

设计推荐例

1. 从动轴设计
・订购产品时，请务必指定收缩盘安装方向。（参见表 G1）
交货后不可变更收缩盘安装方向。
・从动轴请参考表 G1 的尺寸表进行设计。

2. 安装收缩盘
・收缩盘是在紧固轴套的表面涂有润滑脂的状态下附带于减速机本体出厂的，因此可直接进行组装。
运输中塞入两板间的插入物可在将螺栓全部松开后拆除。
将至今使用的收缩盘拆下后再次使用时，请先将其分解、清洗，然后在滑动锥、紧固螺栓以及与螺栓头接触的表面涂布二硫化钼润滑脂。
①将轴套孔以及与其接触的轴完全脱脂。
②将收缩盘滑动在空心轴上。从动轴进入空心轴前，请勿拧紧紧固螺栓。
③滑动从动轴或减速机，将从动轴插入空心轴内。
④拧紧螺栓时，注意保持两板的面相互平行。此时宜用短柄扳手进行作业。
⑤确认收缩盘已确安装后，使用长度适当的扳手拧紧紧固螺栓。
保持两板平行的同时，按顺时针方向（而非对角）的顺序将螺栓依次均匀拧紧。此时，推荐每次将各螺栓紧固 30°。
⑥紧固结束后，务必使用扭矩扳手检查收缩盘。规定扭矩标记在收缩盘的铭牌上。
⑦最后，检查两板是否平行。

注）请按上述步骤安装收缩盘后进行运转。
由于空心轴与从动轴的接触部处于无润滑状态，若在未正确安装的情况下进行旋转，轴容易擦伤或卡死。

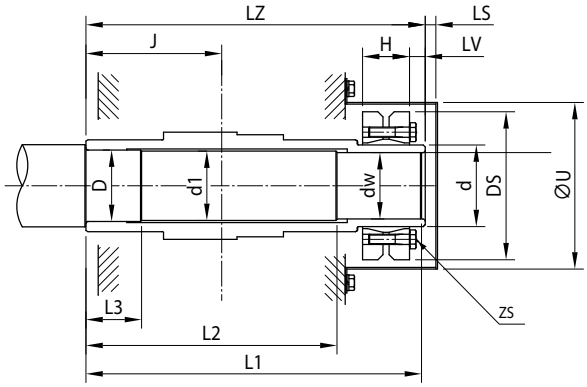

图 G1 收缩盘形式空心轴尺寸

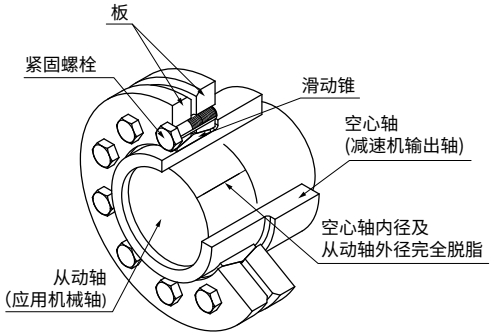

图 G2 收缩盘结构

3. 拆卸收缩盘
・按照与安装步骤相反的顺序拆卸收缩盘。
①依次缓慢松开螺栓，确保两板在滑动锥上无倾斜。
②两板不平行时，切勿拆下螺栓。否则，两板可能会突然从滑动锥上飞出。
此时，请慢慢松开所有螺栓，在两板间插入楔子，进行调平。

表 G1　收缩盘设计参考尺寸

机座号	收缩盘								空心轴				
						紧固螺栓						安全护罩	
	安装位置	型号	d	DS	H	ZS	强度等级	TA N・m	J	LZ	LV	LS	U
4A10 □ 4A11 □ 4A12 □ 4A14 □	R	S-55X68	68	115	30	10-M6	10.9	11.8	100.5	258.5	5	7	130
	L	S-55X68	68	115	30	10-M6	10.9	11.8	115.5	258.5	5	7	130
4B12 □ 4B14 □ 4B16 □	R	S-65X80	80	145	32	7-M8	12.9	34.3	127	303.5	5	7	153
	L	S-65X80	80	145	32	7-M8	12.9	34.3	132	303.5	5	7	153
4C14 □ 4C16 □ 4C17 □	R	S-75X100	100	170	44	12-M8	12.9	34.3	156	336.5	0	12.3	184
	L	S-75X100	100	170	44	12-M8	12.9	34.3	129	336.5	0	12.3	184
4D16 □ 4D17 □ 4D18 □	R	H-85X110	110	185	60	12-M10	12.9	67.6	155	407.5	0	13.4	202
	L	H-85X110	110	185	60	12-M10	12.9	67.6	185	407.5	0	13.4	202
4E17 □ 4E18 □ 4E19 □	R	S-100X140	140	230	60	10-M12	12.9	118	163	440.5	0	14.5	242
	L	S-100X140	140	230	60	10-M12	12.9	118	210	440.5	0	14.5	242
4F18 □ 4F19 □	R	S-120X165	165	290	71	8-M16	10.9	245	190	513	0	17	310
	L	S-120X165	165	290	71	8-M16	10.9	245	244.5	513	0	17	310

机座号	从动轴（推荐设计尺寸）					
	dw	d1	D	L1	L2	L3
4A10 □ 4A11 □ 4A12 □ 4A14 □	55h6	55.5	56h7	258.5	201	50
	55h6	55.5	56h7	258.5	201	50
4B12 □ 4B14 □ 4B16 □	65h6	65.5	66h7	303.5	244	50
	65h6	65.5	66h7	303.5	244	50
4C14 □ 4C16 □ 4C17 □	75h6	75.5	76h7	336.5	270	50
	75h6	75.5	76h7	336.5	270	50
4D16 □ 4D17 □ 4D18 □	85h6	85.5	86h7	407.5	325	65
	85h6	85.5	86h7	407.5	325	65
4E17 □ 4E18 □ 4E19 □	100h6	100.5	101h7	440.5	358	65
	100h6	100.5	101h7	440.5	358	65
4F18 □ 4F19 □	120h6	120.5	121h7	513	415	98
	120h6	120.5	121h7	513	415	98

注）机座号的□中填写 0、5、DA、DB、DC 的其中之一。

表 G2　紧固螺栓的规定紧固扭矩

螺栓	强度等级	JIS10.9	
	规格	M6	M16
紧固扭矩（N・m）		11.8	245

螺栓	强度等级	JIS12.9		
	规格	M8	M10	M12
紧固扭矩（N・m）		34.3	67.6	118

表 G3 收缩盘安装位置指定代码

	R61	R62
安装位置代号（辅助型号）Y1	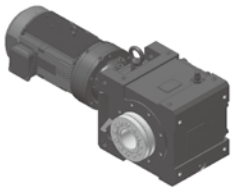	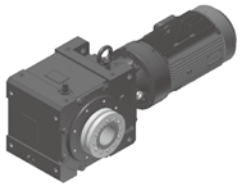
安装位置代号（辅助型号）Y3	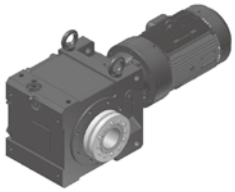	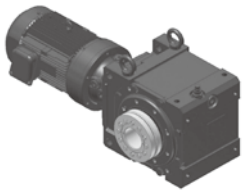

注）1. 为 Y2、Y4、Y5、Y6 时，请咨询本公司。
　　2. 采用收缩盘形式时，也附带 1 个安全护罩。

选型
选型表
尺寸图
技术资料
选项
齿轮电机
减速机
使用环境
安装
带编码器电机
端子箱
涂装防锈

■锥形夹紧装置（空心轴）

设计推荐例

空心轴除了键安装方式外，还备有选配的锥形夹紧装置。

●无需键也可安装
●安装、拆卸方便
●不易发生微动磨损，不会损伤轴

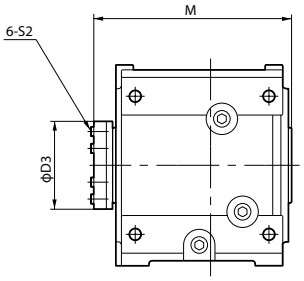

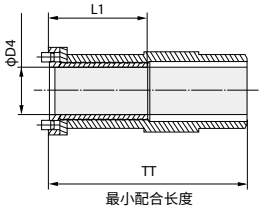

表 G4　锥形夹紧装置尺寸

机座号	Ø D4		L 1	Ø D3	M	TT	紧固螺栓		
	标准直径	可选直径					紧固螺栓	紧固扭矩	
								N · m	kgf · m
4A10 □ 4A11 □ 4A12 □ 4A14 □	55	45,50	130	104	245	198	M12	75	7.65
4B12 □ 4B14 □ 4B16 □	65	55,60	145	114	291	237	M12	140	14.3
4C14 □ 4C16 □ 4C17 □	75	50,70	170	138	320	258	M16	250	25.5
4D16 □ 4D17 □ 4D18 □	85	70,80	199	152	380	300	M16	300	30.6
4E17 □ 4E18 □ 4E19 □	100	80,90	200	170	415	354	M16	300	30.6
4F18 □ 4F19 □	120	100,110	248	197	486	412	M16	300	30.6

注）1. □中填写 0、5、DA、DB、DC 的其中之一。
2. 插入锥形夹紧装置空心孔内的轴的推荐公差为 h8。

锥形夹紧装置选型资料

起动频繁或冲击较大时，请按以下选型步骤进行锥形夹紧装置的选型。
本资料仅用于锥形夹紧装置的选型，减速机的选型请按齿轮电机的选型步骤进行。

1. 锥形夹紧装置的选型
选型公式
Ts：锥形夹紧装置的滑移扭矩　N · m
Tlmax：最大负载扭矩　N · m
S : 安全系数
连续运转均匀负载　无冲击、惯性小　2.0 ～ 3.0
起动停止、有冲击时　冲击中等、惯性中等　3.0 ～ 4.0
冲击大、惯性大　4.0 ～ 5.0
起重机、台车移动（横移）等
Ts ≧ Tlmax × S

表 G5　锥形夹紧装置的滑移扭矩　Ts

机座号	4A10 □ 4A11 □ 4A12 □ 4A14 □	4B12 □ 4B14 □ 4B16 □	4C14 □ 4C16 □ 4C17 □	4D16 □ 4D17 □ 4D18 □	4E17 □ 4E18 □ 4E19 □
Ts（N · m）	3450	7870	12000	19000	21800

注）机座号的□中填写 0、5、DA、DB、DC 的其中之一。

2. 最大负载扭矩　Tlmax
① 均匀负载时
请使用实际负载扭矩。

② 起动停止频繁或有冲击、振动时，请使用键安装型。
使用锥形夹紧装置时，需要采用螺钉防松等特殊规格，请咨询本公司。

4. 其他注意事项
① 锥形夹紧装置部不能承受弯矩及轴向负载。
② 锥形夹紧装置部不可与法兰安装型同时使用。
上述情况请使用键安装型。

锥形夹紧装置的使用及注意事项

1. 切勿使用含减摩剂的润滑油、润滑脂。否则，可能会无法达到规定的传递扭矩。
2. 务必使用扭矩扳手并按本使用说明书的顺序，以规定的扭矩拧紧螺栓。
否则，可能会无法达到规定的传递扭矩或产生松动。
3. 拧紧时，也不可超过规定的紧固扭矩。
否则，可能会造成螺栓或锥形夹紧装置损坏。
4. 为安全起见，请定期重新紧固。

锥形夹紧装置装配步骤

1. 对需要安装的机械轴进行预处理
   ①确保轴上无锈斑、无凹凸（特别是凸起）。
   ②轴的推荐公差为 h8。
   ③使用布或酒精溶剂等，擦除附着在轴上的垃圾、灰尘、油分等。
   尤其要将润滑油、润滑脂等完全擦除。

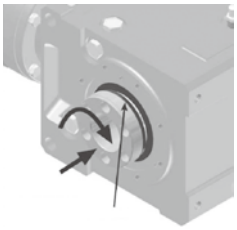

图 G3

2. 将锥形夹紧装置安装在减速机上
   ①在锥形夹紧装置的螺纹部薄薄地涂上一层润滑油。
   ②将止推环置于锥形夹紧装置的螺纹部。
   边顺时针旋转锥形夹紧装置，边将其插入减速机的轴。
   旋入锥形夹紧装置，直至法兰接触止推环。（图 G3）
   ③然后逆时针旋转锥形夹紧装置。
   此时，确保止推环与锥形夹紧装置法兰间的距离大致为 1mm 左右。（图 G4）
   接着，将所有的固定螺栓拧入锥形夹紧装置。
   紧固力的大小以螺栓稍微接触止推环的沉头孔为宜。
   （可用手直接旋转螺钉的力）

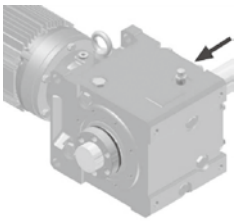

图 G4

3. 将减速机安装在机械轴上
   ①将减速机（锥形夹紧装置的空心孔）放置在机械轴上，插入至规定位置（TT 尺寸）。
   难以插入时，请将紧固螺栓稍微松开。不可用锤子等用力敲击。
   ②然后按以下步骤拧紧锥形夹紧装置的螺钉。
   此外，拧紧螺栓时，请务必使用扭矩扳手。
   螺栓的规定紧固扭矩如表 G4 所示。
   首先以规定紧固扭矩的 1/3 左右，按图 G6 所示的顺序（1 → 2 → 3 → 4 → 5 → 6）拧紧所有螺栓。
   然后以规定紧固扭矩的 2/3 左右，按同样顺序拧紧。
   接着以规定的紧固扭矩，按同样顺序拧紧。
   最后以相同的规定扭矩，按同样顺序重复多次拧紧。
   至此，安装结束。

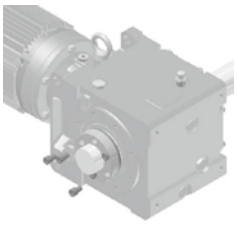

图 G5

4. 运转后重新紧固
   ①运转 20 ～ 30 小时后，请对紧固扭矩进行确认。若发生了松动，请以规定的紧固扭矩重新拧紧。
   ②另外，应定期（每半年左右）对紧固扭矩进行一次确认。

5. 拆除锥形夹紧装置
   ①依次缓慢松开紧固螺钉，直至其与止推环的沉头孔分离。
   ②然后用木锤轻敲锥形夹紧装置的法兰。
   此时，减速机就可在机械轴上活动。
   ③接着用手轻轻拧入 2 根紧固螺钉。
   这是为了防止从轴上拆除减速机时，锥形夹紧装置发生锁定。
   在此状态下，将减速机从轴上拆除。
   难以拆除时，请利用锥形夹紧装置的法兰，用拉拔器将其拆下。

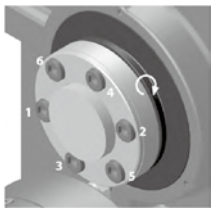

图 G6

选型
选型表
尺寸图
技术资料
选项
齿轮电机
减速机
使用环境
安装
带编码器电机
端子箱
涂装防锈

■力矩臂（空心轴）

· 附加式力矩臂和整体式力矩臂（选项）
· 碟形垫片（带螺栓、螺母、环）
以选项形式提供。

客户自行准备力矩臂和碟形垫片时，请咨询各零部件的推荐尺寸。

力矩臂安装方法

① 将力矩臂安装在减速机外壳的从动机械一侧。
② 力矩臂的防转部分应给予一定的自由度，以防在减速机与从动轴之间作用过大的力。
③ 切勿用防转螺栓等固定力矩臂。
④ 在力矩臂与安装螺栓（或垫圈）间安装缓冲材料（碟形垫片），以减缓冲击。
⑤ 应使用 JIS 强度等级 10.9 以上的螺栓。
⑥ 设置力矩臂时，务必采取螺栓放松措施。
（使用弹簧垫圈和 U 形螺母，涂抹螺钉防松用粘结剂等。）

●附加式力矩臂尺寸（式样代码 VWI）

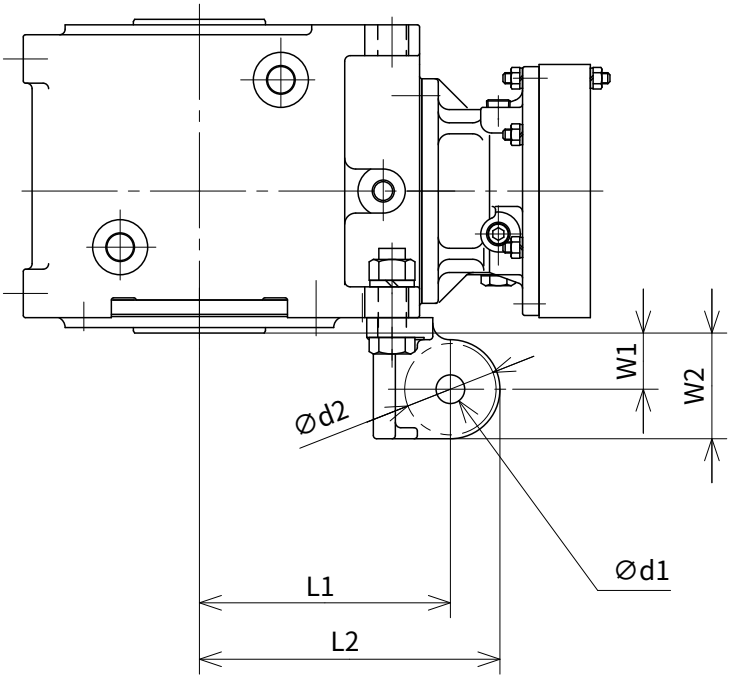

●附加式力矩臂使用示例

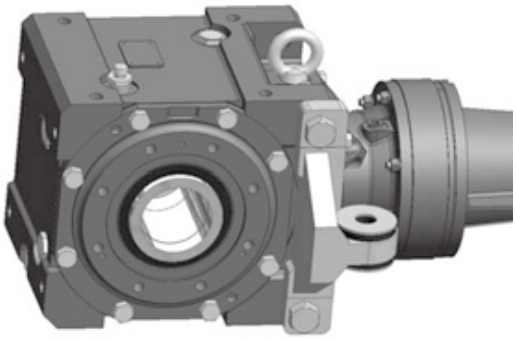

表 G6　力矩臂尺寸（附加式）

机座号	L1	L2	W1	W2	T	φd1	φd2	安装螺栓
4A10 □ 4A11 □ 4A12 □ 4A14 □	161	191	36	66	20	18	53	M16
4B12 □ 4B14 □ 4B16 □	195	231	48	84	26	22	66	M20
4C14 □ 4C16 □ 4C17 □	232	277	61	106	30	26	83	M24
4D16 □ 4D17 □ 4D18 □	279	334	74	129	36	33	90	M30
4E17 □ 4E18 □ 4E19 □	306	361	73.5	128.5	36	33	103	M30

注）1. 机座号的□中填写0、5、DA、DB或DC。
2. d2尺寸为机械加工面的范围。

选型
选型表
尺寸图
技术资料
选项
齿轮电机
减速机
使用环境
安装
带编码器电机
端子箱
涂装防锈

●整体式力矩臂尺寸（式样代码 VW5）

机座号 A ～ D

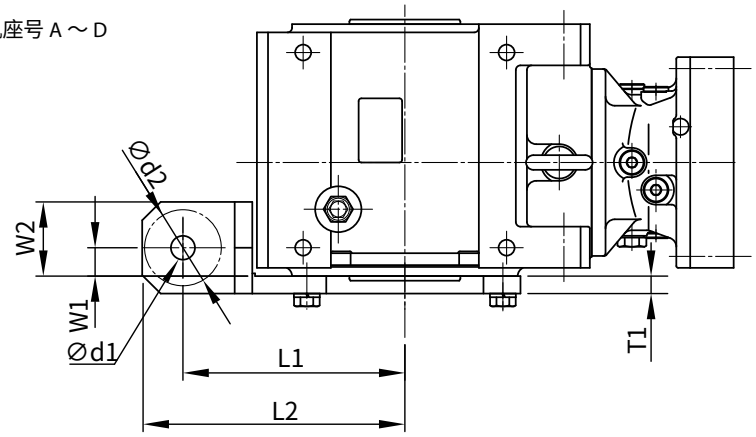

●整体式力矩臂使用示例

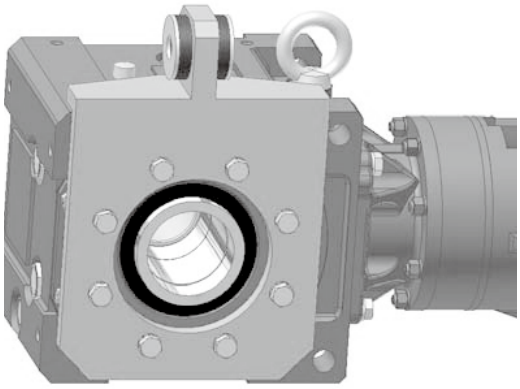

机座号 E、F

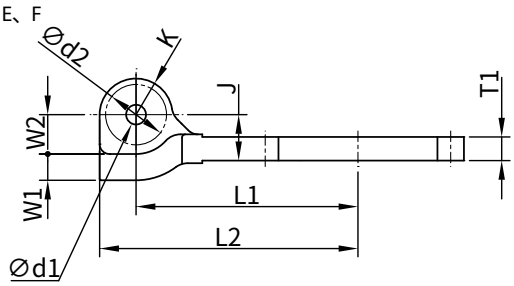

表 G7　整体式力矩臂尺寸

机座号	L1	L2	W1	W2	T	T1	Ø d1	Ø d2	J	K	安装螺栓
4A10 □ 4A11 □ 4A12 □ 4A14 □	160	187.7	17.3	47.3	19.1	12.7	18	50	—	—	M16
4B12 □ 4B14 □ 4B16 □	195	229.1	16.9	52.9	25.4	19.1	22	63	—	—	M20
4C14 □ 4C16 □ 4C17 □	240	284.1	30.9	80.9	25.4	19.1	26	83	—	—	M24
4D16 □ 4D17 □ 4D18 □	295	341.8	29.6	84.6	31.8	25.4	33	90	—	—	M30
4E17 □ 4E18 □ 4E19 □	335	390	40	60	40	36	33	100	70	55	M30
4F18 □ 4F19 □	450	515	50	95	50	46	39	110	105	65	M36

注）1.机座号□中填写0、5、DA、DB或DC。
2.d2尺寸为机械加工面的范围。
3.根据整体式力矩臂的安装方向和客户设备布局的不同，安装在减速机的注排油位置可能会干涉力矩臂和客户设备。
注排油位置可进行变更，应事先确认是否会有干涉，若有问题敬请告知。

安装 选 项

碟形垫片的安装方法

① 选用的碟形垫片符合 DIN 2093 标准。
② 应使用 JIS 强度等级 10.9 以上的螺栓。
③ 组装时应确保组装部分（图 A 尺寸部分）没有间隙。若组装部分有间隙，可能因冲击导致力矩臂安装部分受损。
④ 确认碟形垫片没有损坏。若组装时紧固螺母导致碟形垫片损坏，则可能导致碟形垫片的缓冲作用消失减速机与客户装置的安装部分作用过大的力。使用双螺母紧固时，特别注意碟形垫片没有损坏。
⑤ 在碟形垫片的接触面及重合面涂抹润滑脂等润滑剂，以降低碟形垫片的磨耗。
⑥ 务必涂抹防松用粘结剂、使用 U 形螺母等螺栓防松措施。
⑦ 因碟形垫片的初始挠度导致组装部分产生间隙时，拧紧螺母，将间隙调整至“零”。此时，注意碟形垫片没有损坏。

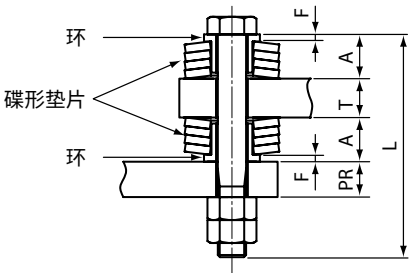

表 G8　附加式力矩臂的碟形垫片安装尺寸

机座号	A	T	PR (MAX)	L	F	碟形垫片公称	碟形垫片个数	螺栓	螺母
4A10 □ 4A11 □ 4A12 □ 4A14 □	16.1	20	40	80 ＋ PR	6	A50	3 个 ×2	M16×120	M16
4B12 □ 4B14 □ 4B16 □	20.4	26	50	115 ＋ PR	5	A63	4 个 ×2	M20×165	M20
4C14 □ 4C16 □ 4C17 □	24.7	30	60	135 ＋ PR	8	A80	3 个 ×2	M24×195	M24
4D16 □ 4D17 □ 4D18 □	32.2	36	85	165 ＋ PR	10.2	A90	4 个 ×2	M30×250	M30
4E17 □ 4E18 □ 4E19 □	32.2	36	85	165 ＋ PR	12	A100	3 个 ×2	M30×250	M30

注）如需提供配套的碟形垫片（含螺栓、螺母等），请使用式样代码VW8。

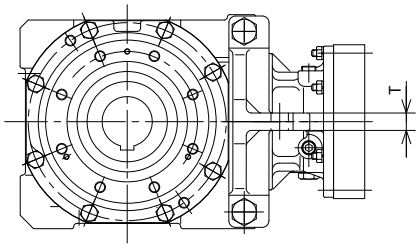

表 G9　整体式力矩臂的碟形垫片安装尺寸

机座号	A	T	PR (MAX)	L	F	碟形垫片公称	碟形垫片个数	螺栓	螺母
4A10 □ 4A11 □ 4A12 □ 4A14 □	16.1	19	40	85 ＋ PR	6	A50	3 个 ×2	M16×125	M16
4B12 □ 4B14 □ 4B16 □	20.4	25.4	50	115 ＋ PR	5	A63	4 个 ×2	M20×165	M20
4C14 □ 4C16 □ 4C17 □	24.7	25.4	64	126 ＋ PR	8	A80	3 个 ×2	M24×190	M24
4D16 □ 4D17 □ 4D18 □	32.2	31.75	85	160 ＋ PR	10.2	A90	4 个 ×2	M30×245	M30
4E17 □ 4E18 □ 4E19 □	32.2	40	85	175 ＋ PR	12	A100	3 个 ×2	M30×260	M30
4F18 □ 4F19 □	38.2	50	95	205 ＋ PR	12	A100	4 个 ×2	M36×300	M36

注）如需提供配套的碟形垫片（含螺栓、螺母等），请使用式样代码VW6。

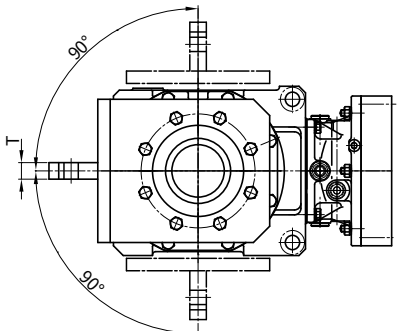

安装力矩臂时的安装尺寸(Attachment Type)式样代码YJ02

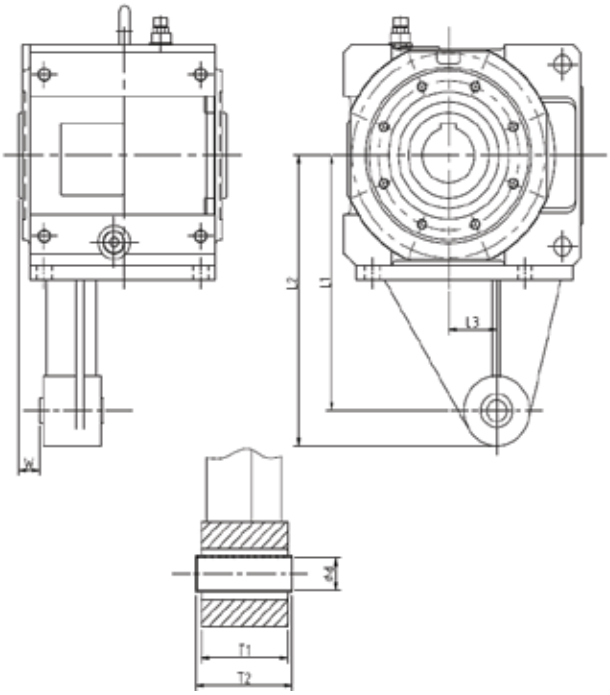

机座号	L1	L2	L3	W	T1	T2	φd	安装螺栓
4A10 □	250	279	52.5	25	54	60	20	M18
4A11 □								
4A12 □								
4A14 □								
4B12 □	300	341	60	30	72	80	26	M24
4B14 □								
4B16 □								
4C14 □	350	391	70	40	92	100	32	M30
4C16 □								
4C17 □								
4D16 □	450	491	74	45	92	100	38	M36
4D17 □								
4E17 □	550	620	60	0	110	126	38	M36

机座号的□中填入0、5、DA、DB、DC中的任意一个

- 橡胶衬套材质：黑色天然橡胶
- 硬度：IRHD 75
- 注意事项1：在某些环境下橡胶可能会发生劣化
  (50°C以上的高温场所，日光直射的场所，有油飞溅的场所等)
- 注意事项2：由于力矩臂是附属发货，可能会出现力矩臂安装面遮挡本体铭牌的情况。

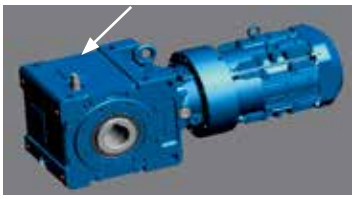
安装位置□1

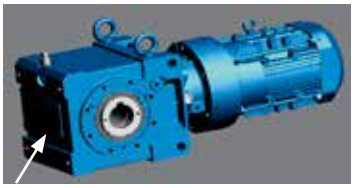
安装位置□3

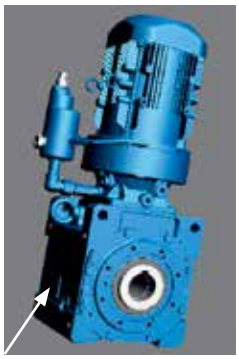
安装位置□2

安装位置□4

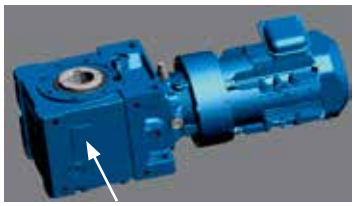
安装位置□5

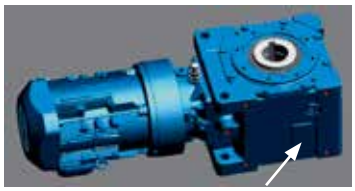
安装位置□6

选型
选型表
尺寸图
技术资料
选项
齿轮电机
减速机
使用环境
安装
带编码器电机
端子箱
涂装防锈

■力矩臂安装螺栓与外壳的冲突检查

1. 安装附加式的力矩臂时，根据力矩臂安装用螺栓尺寸的不同，螺栓头部可能会与外壳部发生冲突，请在参见详细尺寸后进行选择。

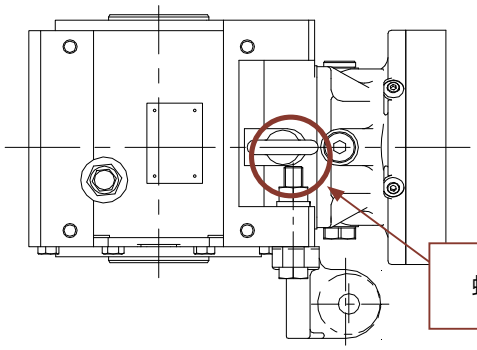

螺栓可能会与外壳部发生冲突

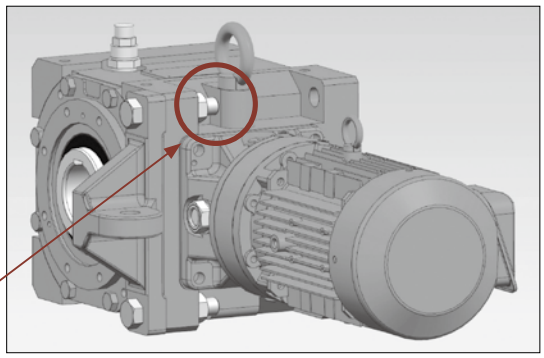

2. 详细尺寸表

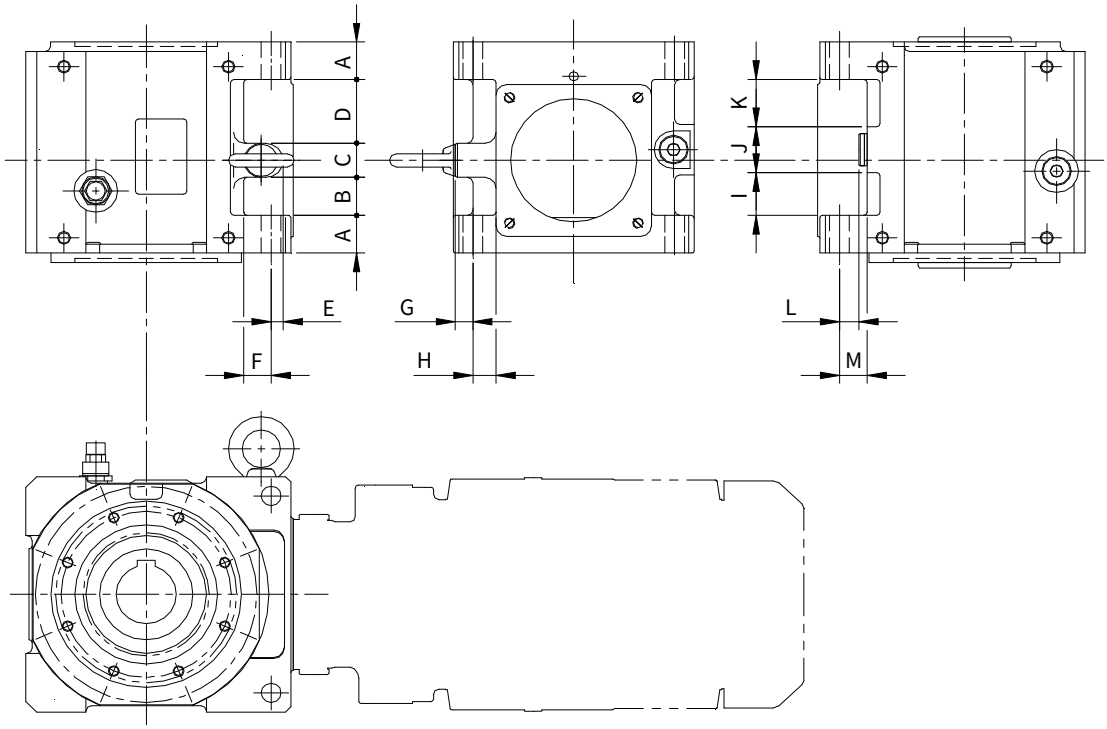

附加式力矩臂安装部详细尺寸表

[mm]

机座号	尺寸代号												
	A	B	C	D	E	F	G	H	I	J	K	L	M
4A10 □ 4A11 □ 4A12 □ 4A14 □	35	35.5	32	59.5	12	24	16	21	38	47	42	19.7	25
4B12 □ 4B14 □ 4B16 □	40	55	36	69	11	27	11	27	60	52	48	21.7	27
4C14 □ 4C16 □ 4C17 □	45	50	40	86	15	40	3	29	56	64	56	35.7	40
4D16 □ 4D17 □ 4D18 □	55	58	50	98	18	42	10	41	72	70	64	33.7	40
4E17 □ 4E18 □ 4E19 □	55	65.5	50	123	15	45	15	57	85.5	70	83	38.7	45

注）机座号的□中填写0、5、DA、DB、DC的其中之一。

■力矩臂与端盖安装螺栓的冲突检查

1. 制作力矩臂时，需检查其是否会与输出轴端盖装配螺栓发生冲突。（选配的力矩臂不会发生冲突。）

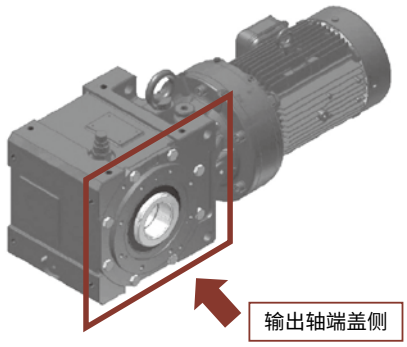

Y1安装 整体图

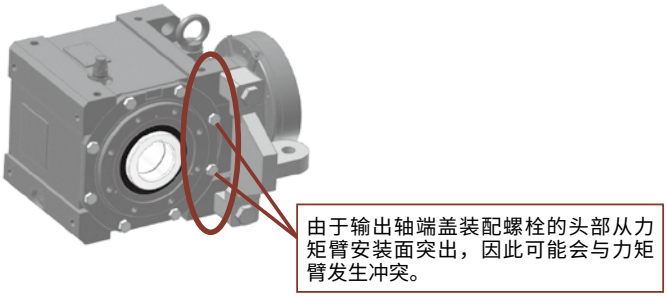

附加式力矩臂安装图

2. 詳細寸法表

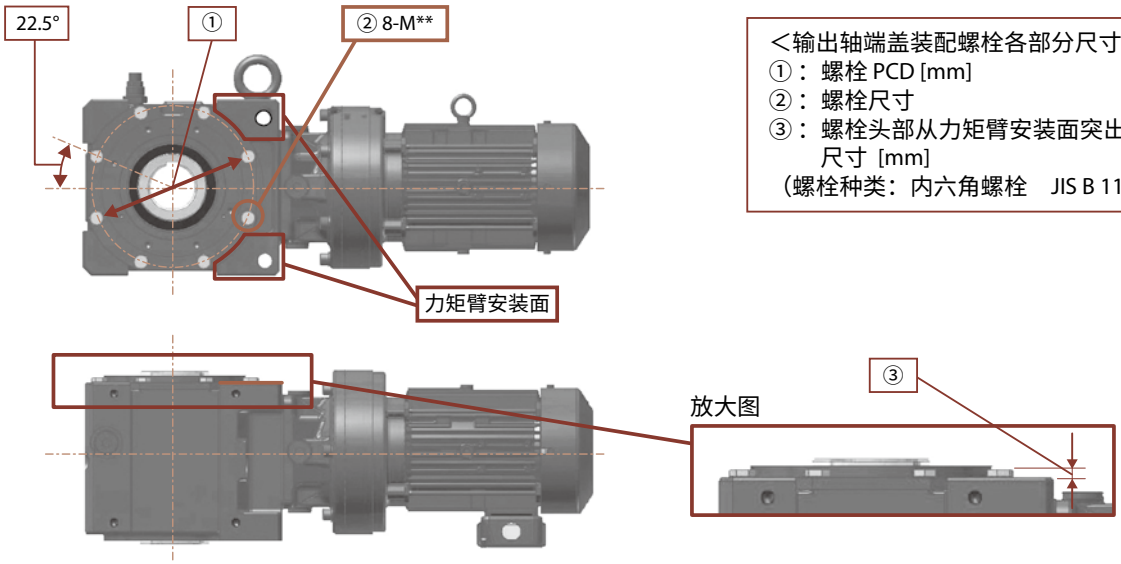

＜输出轴端盖装配螺栓各部分尺寸＞
①： 螺栓 PCD [mm]
②： 螺栓尺寸
③： 螺栓头部从力矩臂安装面突出的尺寸 [mm]
（螺栓种类：内六角螺栓 JIS B 1180）

输出轴端盖装配螺栓尺寸

机座号	输出轴端盖装配螺栓			
	① PCD	②螺栓尺寸		③突出尺寸
4A10 □ 4A11 □ 4A12 □ 4A14 □	∅ 202	8 等分	M10	7
4B12 □ 4B14 □ 4B16 □	∅ 240	8 等分	M12	7
4C14 □ 4C16 □ 4C17 □	∅ 296	8 等分	M16	7
4D16 □ 4D17 □ 4D18 □	∅ 357	8 等分	M20	8
4E17 □ 4E18 □ 4E19 □	∅ 407	8 等分	M20	8.5

注）1. 机座号的□中填写0、5、DA、DB、DC的其中之一。
2. F规格请另行咨询。

选型
选型表
尺寸图
技术资料
选项
齿轮电机
减速机
使用环境
安装
带编码器电机
端子箱
涂装防锈

■油位计安装位置、材质变更

油位计标准配备于壳体侧面。油位计的安装位置及材质作为选项可变更，请根据需要指定。
也可生产检油棒式。详细内容请咨询本公司。

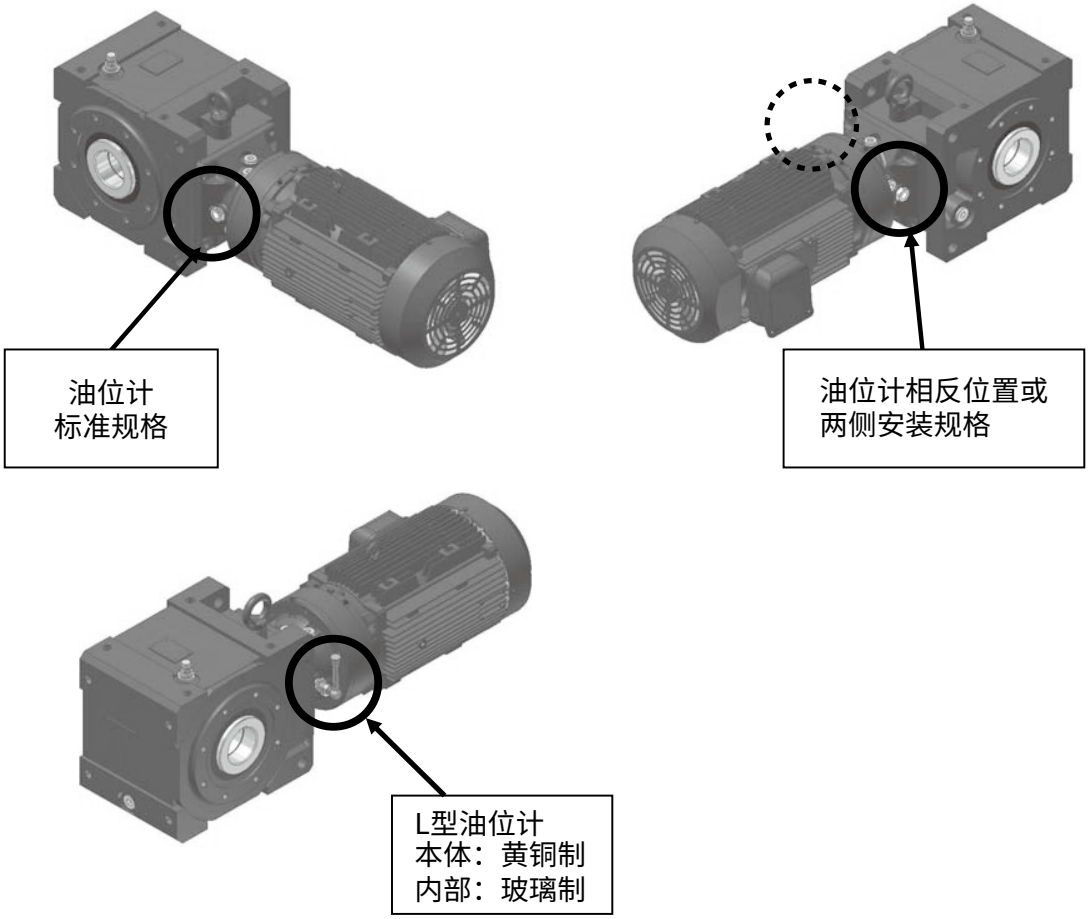

■涂装材料

涂装材料除标准规格外，可根据用途变更为表 G22 中的涂装材料。

表 G22　涂装材料规格

基体调整程度	涂装种类		涂装天数	涂装规格			适用涂料	耐候性	耐浸水性	耐油性	耐酸性	耐碱性	耐热性 ℃	用途
	分类	涂装体系		涂装	次数 合计膜厚 (Total μm)	一般名称	产品名称							
铸件：1 类除锈 钢板：2 类除锈	标准涂装	水性聚氨酯类	3	底漆	1 (0 ～ 40)	改性环氧树脂	NIPPE POWERBIND 多功能底漆	◎	▲	▲	○	▲	100	标准用途
				面漆	1 (30 ～ 40)	双组份水性聚氨酯	AQUECO 3500 水性漆							
	特殊涂复防腐蚀耐热（仅标准复色，底漆为 PTC 万能底漆一层）	水性聚氨酯类	3	底漆	1 (20~35)	改性环氧树脂	NIPPE POWERBIND 多功能底漆	◎	▲	▲	○	▲	100	有稀薄腐蚀性气体海岸地带，室外多湿环境，化工工厂地带
				面漆	1 (30~40)	双组份水性聚氨酯	AQUECO 3500 水性漆							
	特殊涂复防腐蚀耐热（标准复色外，底漆为 PTC 万能底漆一层）	变性环氧树脂类	6	底漆	1 (20~35)	改性环氧树脂	NIPPE POWERBIND 多功能底漆	◎	×	○	▲	▲	100	
				面漆	1 (30~40)	丙烯酸类醇酸树脂	NATOCO 玛瑙面漆							
	强化防腐蚀涂复	环氧树脂类	10	底漆	1 (50~60)	特殊渗透性环氧树脂铝粉涂料	Carbomastic 15	※◎	◎	◎	◎	◎	150	化学品接触，化工设备长期强化防腐设备
				面漆	2 (80~120)	聚酰胺类环氧树脂	Carboguard 890							
		聚氨酯类	10	底漆	1 (50~60)	特殊渗透性环氧树脂铝粉涂料	Carbomastic 15	●	◎	◎	◎	◎	150	核能发电用
				面漆	2 (50~90)	聚异氰酸盐类氨基甲酸乙酯树脂涂料	Carbothane 134HS							

●◎○▲　：适当
△　：选择注意
×　：不适当

注）1. 涂复天数是指特殊涂复比标准涂复多多少天裕量。
2. 本公司的标准涂复色 6.5PB 3.6/8.2。在特殊涂复色的场合有可能改变涂复规范。
3. 有时会有同等涂复材料代替的情况。
4. ※ 号标记者在太阳光照下会退色，敬请留意。
5. 耐热性如环境温度超出上表规定，请重新考虑。
（上表的温度只是涂料耐热不是减速机耐热）
6. 如工作在环境温度在常温与低温之间频繁变动的场合，敬请告知。
7. 厚膜环氧树脂类强化防腐蚀涂料，涂复色有限制。
（本公司标准涂复色 6.5PB 3.6/8.2。已不适用，敬请留意。）

表面预处理按表 G23 进行。

表 G23　表面预处理

处理程度	处理后的表面状态	处理方法	参考标准	
			SSPC	SIS
1 类除锈	表面应清除所有轧屑、锈斑、腐蚀性物质、污垢及其他杂物。顽固性残留物 (轧屑、锈斑、氧化物的微小污点及变色) 虽不属于上述范围，但至少应保证 95% 的表面积无明显的残留物，其余面积只能有如上所述的少许变色、污点残留物。	近白 喷抛清理 ○喷丸法 ○喷砂法等	SP-10	Sa-2 1/2
2 类除锈	表面残留完全附着的轧屑，未附着的轧屑和锈斑、腐蚀性物质、油脂、污垢及其他杂质全部清除。顽固性残留物 (轧屑、锈斑、氧化物的微小污点及变色) 虽不属于上述范围，但若表面有孔蚀，则锈斑及涂膜的残留物会留在其底部，故至少应保证 2/3 的表面积无明显的残留物，其余面积只能有如上所述的少许变色、污点残留物。	工业级喷抛清理 动力工具清理 ○砂轮磨光机 ○圆盘钢丝刷 ○砂光机等	SP-6 (SP-3)	Sa-2 (St-3)
除锈 3 类	用钢丝刷、刮刀等除去浮出的轧屑和锈斑、旧涂层、油脂、污垢及其他杂物。表面应微微呈现金属光泽。	手工工具清理 ○钢丝刷 ○刮刀等	SP-2	St-2

〈参考标准〉SSPC 标准（U.S.A Steel Structual Painting Councils）　SIS 标准（SWEEDEN,SVENSK Standard,S.I.S 055900）

涂装・防锈 选 项

■涂装颜色

标准规格的涂装颜色为多瑙蓝（孟塞尔 6.5PB 3.6/8.2）。
涂装颜色可根据客户的装置外观变更，请咨询本公司。

■防锈

本公司的组装成品在出厂前已按以下标准进行了防锈处理。

■标准防锈规格

□外部防锈
○出厂时已涂有防锈油。出厂后请每 6 个月检查 1 次防锈状态，必要时再进行防锈处理。

□内部防锈

润滑	润滑脂润滑机型	油润滑机型
防锈期限	1 年	6 个月
保管条件	应保管在无湿气及灰尘、温度无急剧变化、无腐蚀性气体等环境下的普通厂房或仓库内。	

■出口防锈规格（选项）

●对于出口产品、保管时间长、保管条件严酷等情况，需要采用标准防锈以上的规格时，将采取出口防锈处理，此时请咨询本公司。

MEMO

Bevel、BUDDYBOX®
4 系列

H

其他

	页码
保修标准	H2
安全注意事项	H3

保修标准

保修标准

保修期限	出厂后 18 个月或运转后 12 个月（仅限于新品，以其中时间较短者为准）。
保修内容	在保修期限内，若按使用说明书的要求进行了正确安装、联接以及维护管理，且按产品目录上记载的规格或另行协商的条件进行正常运转的，当本产品发生故障时，除下列非保修项目外，将由本公司判断，无偿给予修理或更换。 但是，若本产品是与用户的其他装置等联接在一起的，则从该装置拆下、安装到该装置及其他附带的施工费用、运输费用以及对用户造成的机会损失、营业损失、其他间接损失，本公司均不提供补偿。
非保修项目	下列各项均不在保修范围以内。 1．本产品的安装、与其他装置的联接不当所引起的故障 2．对本产品的保管未按本公司规定的保管要领书中的要领加以实施等，维护管理不严格、使用不正确所引起的故障 3．超出规格范围运转等本公司无法得知的运转条件、使用状态所引起的故障，或使用了非本公司推荐的润滑油所引起的故障 4．用户联接的装置等的缺陷或特殊规格所引起的故障 5．对本产品改造或改变结构所引起的故障 6．用户提供的零件或指定零件的缺陷所引起的故障 7．地震、火灾、水灾、盐害、气体损害、雷击等不可抗力所引起的故障 8．即使采用正常的使用方法，轴承、油封等消耗品发生自然消耗、磨损、老化时有关该消耗品的保修 9．其他不属于本公司责任范围的事项所引起的故障障

致齿轮电机用户

⚠ 安全注意事项

- 请遵守有关设置场所及使用装置的安全规则。
  （劳动安全卫生规则、电气设备技术标准、室内布线规定、工厂防爆方针、建筑基准法等）
- 使用前请仔细阅读使用说明书，正确使用。
  手上无使用说明书时，请向销售店或营业部索取。
  使用说明书必须送达实际使用的用户手中。
- 请选择适合使用环境及用途的产品。
- 用于人员输送装置及升降装置等此类会因产品故障而造成生命或设备重大损失的装置时，请在装置侧设置安全保护装置。
- 在有爆炸性气体的环境中，请使用防爆型电机。另外，防爆型电机请使用适合危险场所规格的电机。
- 用于食品机械、无尘室等需要特别避免油气的装置时，为防止因故障或老化而造成漏油、漏脂，请安装油盘等防损害装置。

通过变频器驱动电机时的注意事项

使用带制动器电机时

制动器电源应独立设置，制动器电源务必接至变频器的一次侧，制动器动作时（电机停止时）切断变频器输出。某些类型的制动器在低速域运转时可能会发出咔嗒声。

使用防爆电机时

不能用变频器驱动安全增强防爆型电机。防爆型电机需要变频驱动时，应与耐压防爆型电机组合，请咨询本公司。

在400V级电源下的使用时

变频驱动400V级电机时，若接线距离较长，可能需要考虑电机的绝缘耐压，请咨询本公司。（AF变频电机、GB3效率三相变频电机、GB3效率三相电机为绝缘加强型。）

注）本产品目录中的规格、尺寸图、表内数值等如有变更，恕不预告。为慎重起见，设计前请咨询本公司。